Sumitomo Drive Technologies

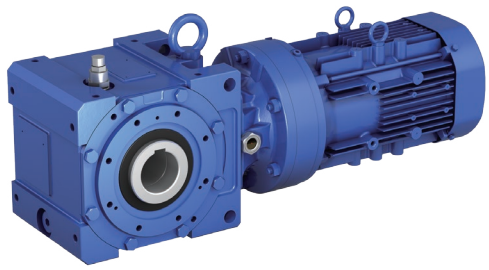

Bevel BUDDYBOX®

ベベル・バディボックス® 減速機 4シリーズ

プレミアム効率（IE3）モータ対応

住友重機械工業株式会社

No.C2020-7

省エネルギーに貢献する
トップランナーモータ対応
プレミアム効率（IE3）
ギヤモータが登場！

■トップランナー基準におけるモータの効率規制　効率規制は2015年4月出荷分よりスタート

地球温暖化防止を背景に、二酸化炭素の発生源であるエネルギーの使用量抑制が求められており、
世界各国・地域でエネルギー効率の高いモータを普及促進させるための効率規制が実施されています。

日本では「エネルギー使用の合理化に関する法律（省エネ法）」によって、自動車や電気機器等に
「トップランナー方式」が導入され、エネルギー消費効率の改善を推進しています。

2015年4月からは三相誘導モータがトップランナー機器の対象となり、効率規制（プレミアム効率　IE3クラス）が
開始されました。

本カタログには、この効率規制に対応したプレミアム効率（IE3)ギヤモータを掲載しています。

Table of Contents

目次

A 概要

目次	A2
特長	A4
モータバリエーション	A6
プレミアム効率モータご使用の注意	A7
海外規格対応	A8
プロダクトラインアップ	A10

B ギヤモータ・選定

選定について	B3
ギヤモータ標準仕様	B4
形式	B6
使用環境パッケージ	B7
取付位置記号と端子箱位置	B8
減速機製作範囲	B20
モータ製作範囲	B24
選定手順	B26
選定例	B30
負荷係数	B32
選定表の見方	B36
選定表	B37

C ギヤモータ・寸法図

寸法図	C1
軸上取付・ケース取付	C3
フランジ取付	C49
脚取付	C95

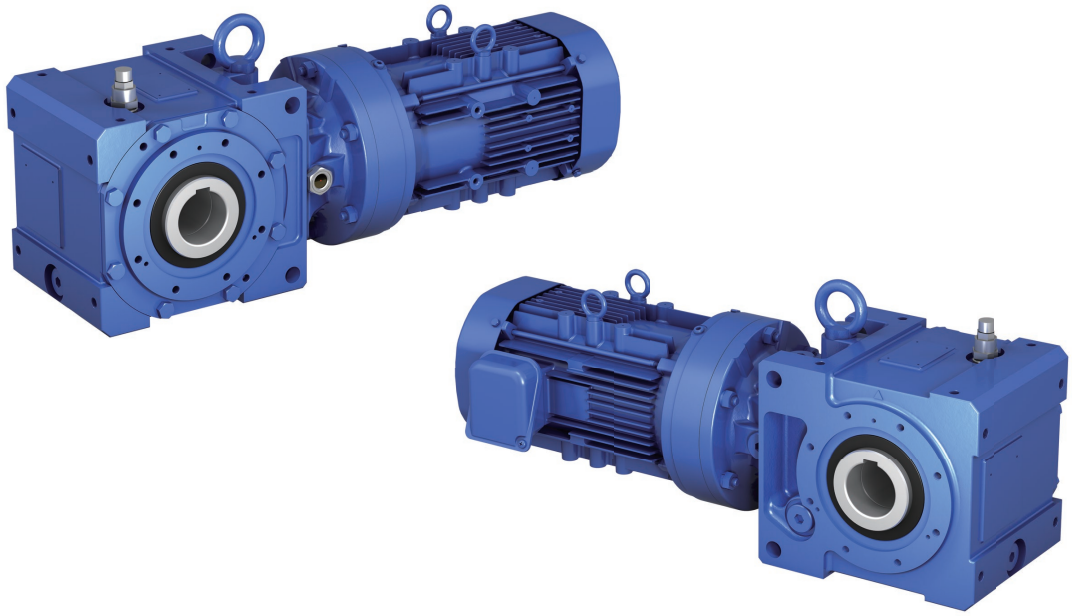

D レデューサ・選定

選定について	D3
レデューサ標準仕様	D4
形式	D6
減速機製作範囲	D8
選定手順	D10
選定例	D12
負荷係数	D13
選定表の見方	D14
選定表	D15
減速比 11～305	D16
減速比 364～10658	D120

E レデューサ・寸法図

寸法図	E1
軸上取付・ケース取付	E2
フランジ取付	E6
脚取付	E10

F 技術資料

構造図	F2
銘板の見方	F4
潤滑	F5
許容ラジアル・スラスト荷重	F8
慣性モーメント・GD^2	F17
出力軸軸端詳細寸法	F24
入力軸軸端詳細寸法	F25
中空軸形取扱資料	F26
モータ特性表	F30
端子箱	F36
モータファンカバー	F48
モータブレーキ	F49
結線	F62
インバータ駆動について	F76
世界の電源事情	F79
保護方式・冷却方式	F80
規格対応について	F81
塗装・防錆	F82
参考資料編	F84

G オプション

使用環境	G2
取付	G12
エンコーダ付モータ	G22
端子箱	G23
モータブレーキ	G24
海外仕様	G26
塗装・防錆	G81

H その他

保証基準	H2
安全に関するご注意	H3
海外拠点のご案内	H4
サービスネットワーク	H5

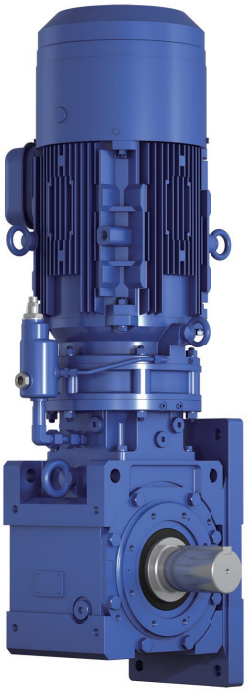

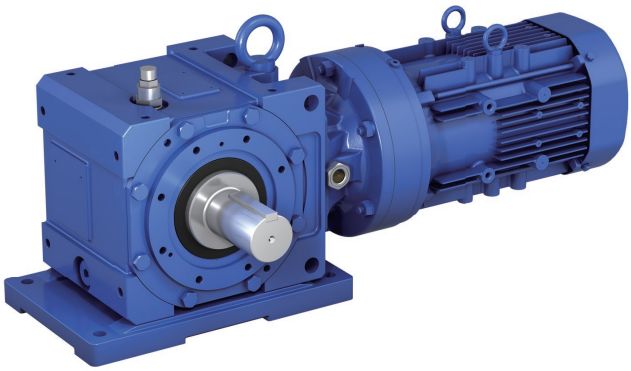

Features of the Bevel BUDDYBOX®

特長

入力段にサイクロ®減速機、出力段にベベルギヤを採用。サイクロ®減速機が持つ特長、豊富なオプションを生かした直交軸ギヤモータです。

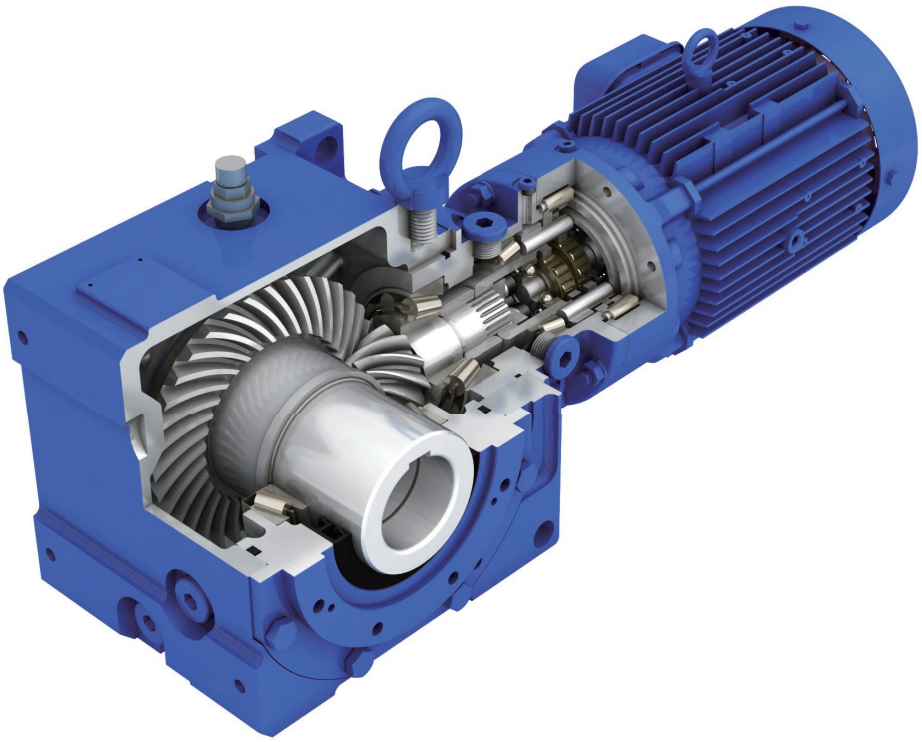

コンパクトなのに大許容ラジアル

同クラスの直交軸タイプのギヤモータよりも、コンパクトサイズを実現しました。
また、FCD製ギヤケースの採用により、許容ラジアル荷重が大幅にUPしました。

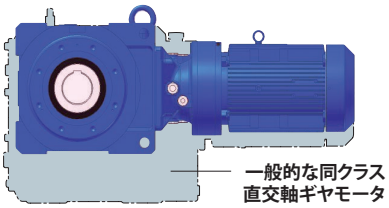

長寿命で耐衝撃性抜群

入力段にサイクロ®減速機もしくは遊星歯車を使用しているため、平行軸歯車よりも耐衝撃性に優れており、長寿命です。

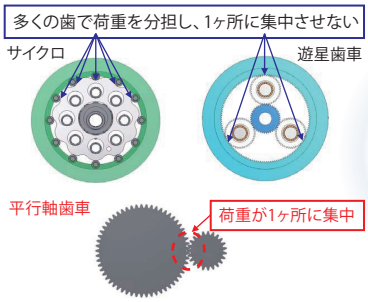

潤滑メンテナンス向上

入力段と出力段で、グリース、潤滑油と分けていた潤滑方式を一つにすることでメンテナンスがしやすくなりました。

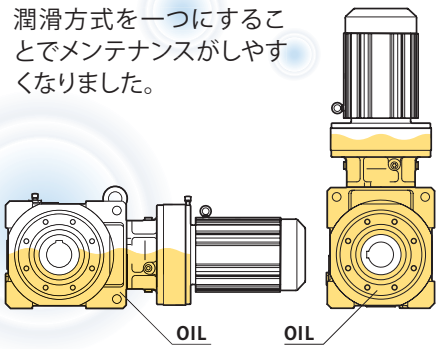

豊富な応用製品・オプション

入力段にサイクロ®減速機を使用しているため、
サイクロ®減速機が持つ豊富なオプションや応用製品を
直交軸ギヤモータとしてご用意できます。

オプション例

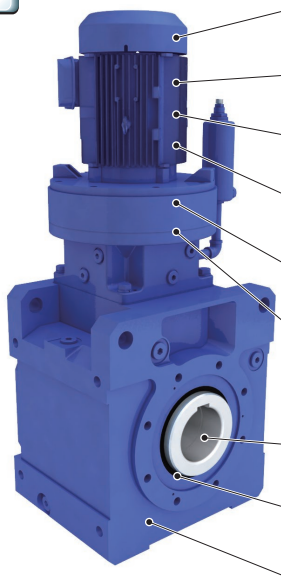

	環境機器 上・下水道用装置 ごみ処理装置	クレーン 走行装置 横行装置	搬送 スタッカー コンベア	化学工場 攪拌機 ポンプ	製鉄工場 圧延装置 コンベア
エンコーダ付		○	○		
耐圧防爆形モータ仕様				○	
インバータ用モータ仕様	○	○	○	○	
海外規格モータ仕様	○	○	○	○	○
サーボモータ用入力ホロー			○		
トルクリミッタ付	○				
シュリンクディスク付		○	○		
ダブルオイルシール（出力軸に標準対応）	○	○	○	○	○
FCD製ギヤケース（標準対応）		○		○	○

応用製品・関連製品

●トルクリミッタ付 ベベル・バディボックス® 減速機 4シリーズ

大切な装置をオーバーロードによる破損から保護します。

【☞カタログ C2024】

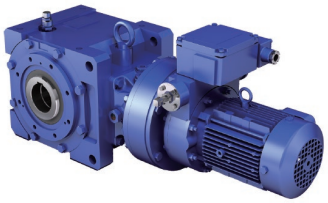

容　量:0.2～5.5kW
減速比:364～26492

●ベベル・バディボックス® 減速機 H シリーズ

低減速比・中空軸に特化したコンパクトな直交軸ギヤモータ

【☞カタログ C2050】

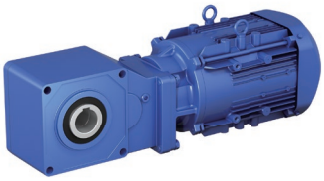

容　量:2.2～11kW
減速比:5～20

●ベベル・バディボックス® 減速機 5シリーズ

中空軸方式専用設計により軽量・コンパクト

【☞カタログ C2030】

容　量:0.1～37kW
減速比:11～4365

●ヘリカル・バディボックス® 減速機

サイクロ®減速機と中空軸ヘリカルギヤボックスを組み合わせた平行軸ギヤモータ

【☞カタログ C2019】

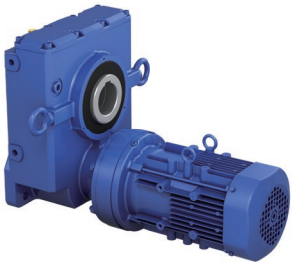

容　量:0.1～30kW
減速比:11～4365

モータバリエーション

2015 年 4 月から日本国内で実施されたモータの効率規制により、三相誘導モータは 0.55kW 以下、防爆形、他力通風形インバータ用モータなどを除いてプレミアム効率モータ（トップランナーモータ）に変わりました。
主要な海外の各国・地域では、各々の効率規制があります。（詳細は A8、A9 頁参照）

ベベル・バディボックス減速機4シリーズのモータバリエーション

モータ種類/kW		0.1	0.2	0.25	0.4	0.55	0.75	1.1	1.5	2.2	3.0	3.7	5.5	7.5	11	15	18.5	22	30	37	45	55
三相モータ 標準効率	標準	■	■	■	■	■																
	安全増防爆形	■	■		■														■	■	■	■
	耐圧防爆形	■	■		■		■		■	■		■	■	■	■	■		■	■	■		
	海外仕様	■	■	■	■	■	■	■	■	■	■	■	■	■	■	■	■	■	■	■	■	■
プレミアム効率三相モータ 効率クラスIE3	標準 トップランナーモータ対応						■	■	■	■	■	■	■	■	■	■	■	■	■	■	■	■
	安全増防爆形						■		■	■		■	■	■	■	■	■	■				
	海外仕様						■	■	■	■	■	■	■	■	■	■	■	■	■	■	■	■
インバータ用AFモータ 標準効率 6～60Hz定トルク運転可能	標準	■	■		■																	
	耐圧防爆形		■		■		■		■	■		■	■	■	■	■		■	■	■		
	海外仕様	■	■		■		■		■	■		■	■	■	■	■	■	■				
インバータ用 プレミアム効率三相モータ 効率クラスIE3 6～60Hz定トルク運転可能	標準 トップランナーモータ対応						■		■	■		■	■	■	■	■	■	■	■	■	■	■
高効率三相モータ 6～60Hz定トルク運転可能	標準 JIS C 4212対応		■		■																	
	海外仕様						■	■	■	■	■	■	■	■	■	■	■	■	■			
モータ種類/kW		0.1	0.2	0.25	0.4	0.55	0.75	1.1	1.5	2.2	3.0	3.7	5.5	7.5	11	15	18.5	22	30	37	45	55

注）1. 安全増防爆形は効率規制の対象外ですが、0.75～22kWはプレミアム効率モータで製作します。
2. 高効率三相モータ0.2、0.4kWは、IEC60034-30(IE2)の規格外のため、JIS C 4212で製作します。
3. 海外仕様は、向け先によって容量範囲が異なります。
4. 防爆形、海外仕様の詳細は、G章をご参照ください。

プレミアム効率モータご使用の注意

商用電源の場合

プレミアム効率モータは、従来の標準効率モータと特性が異なります。
特に既設品からの交換時には、動力や周辺機器の見直しが必要です。

■モータ特性

【例】
モータ容量　2.2kW
電源電圧　200V 60Hz

標準効率モータ

モータ回転数：1700r/min　始動トルク：204%
定格電流値：8.90A　停動トルク：229%
始動電流値：46.9A

プレミアム効率モータ

モータ回転数：1740r/min　始動トルク：297%
定格電流値：9.32A　停動トルク：402%
始動電流値：74.9A

プレミアム効率モータは

- 発生損失を抑えているため、従来の標準効率モータよりも回転速度が速くなります。
  運転速度を上げられない用途の場合、モータ回転数の増加に伴う減速比の再検討が必要となります。
- 回転速度が速くなることによって、負荷トルクが標準効率モータと同じまたは増加する場合は、モータ出力も増加します。
  負荷条件によっては、標準効率モータよりも消費電力が増えることがあります。
- 銅損低減のためモータの巻線抵抗を低くしており、
  始動電流・始動トルク・停動トルク（最大トルク）が標準効率モータに対して増加します。
- ブレーカなどの周辺機器の変更が必要になる場合があります。

■始動・停止頻度と減速機の負荷係数

標準効率モータ

始動・停止頻度（回／時間）	～3時間/日			～10時間/日			～24時間/日		
	I	II	III	I	II	III	I	II	III
10 以下	0.80	1.00	1.20	1.00	1.10	1.35	1.20	1.25	1.50
～200 以下	0.85	1.10	1.30	1.10	1.30	1.50	1.25	1.50	1.65
～500 以下	0.90	1.20	1.40	1.15	1.45	1.60	1.30	1.60	1.75

プレミアム効率モータ

始動・停止頻度（回／時間）	～3時間/日			～10時間/日			～24時間/日		
	I	II	III	I	II	III	I	II	III
1 以下	0.80	1.00	1.20	1.00	1.10	1.35	1.20	1.25	1.50
～3 以下	0.80	1.00	1.25	1.00	1.20	1.45	1.20	1.35	1.55
～10 以下	0.80	1.10	1.30	1.00	1.30	1.50	1.20	1.45	1.65
～60 以下	0.80	1.20	1.40	1.00	1.40	1.60	1.20	1.65	1.80

- プレミアム効率モータは始動トルク・停動トルク（最大トルク）が大きいため、選定手順や始動・停止頻度と減速機の負荷係数が標準効率モータと異なっています。（詳細はB33頁、D14頁参照）

インバータ駆動の場合

標準効率モータと同様にご使用できますが、インバータのパラメータ（定格電流値など）は異なります。
既設品をプレミアム効率モータに交換、インバータはそのままご使用する場合は、インバータのパラメータを変更する必要があります。

■電子サーマル設定

- 標準効率モータより定格電流値が高いため、電子サーマルの設定値を変更する必要があります。

■V/F制御・固定トルクブースト運転時

- 標準効率モータ用のトルクブースト設定値では、低速運転時に電流が流れすぎることがあります。
  電流が過大に流れる場合は設定値を下げてください。

■センサレス制御運転時

- ギヤモータを交換後、オートチューニングを行ってください。

モータブレーキについて

プレミアム効率モータのブレーキは、従来の標準効率モータやインバータ用AFモータのブレーキと制動時の動作遅れ時間や標準ブレーキトルクなどの特性が異なります。
特に既設品からの交換時にはブレーキによる停止位置がずれることがあり、ブレーキの制動回路やインバータ駆動におけるブレーキ制動の制御信号タイミングの見直しが必要になる場合があります。

【例】モータ容量　2.2kW

ブレーキ特性		標準効率モータ		プレミアム効率モータ	
		三相モータ	インバータ用AFモータ	プレミアム効率三相モータ	インバータ用プレミアム効率三相モータ
ブレーキ形式		FB-3D	FB-5B	FB-3E	
ブレーキトルク(N・m)		22	37	22	
制動時の動作遅れ時間(s)	普通制動回路（同時切り回路）	0.3～0.4	-	0.75～0.95	-
	インバータ用普通制動回路（別切り回路）	0.15～0.2	0.2～0.25	0.4～0.5	
	急制動回路	0.01～0.02	0.01～0.02	0.02～0.04	

海外規格対応

Motor standard (outside of Japan)

各国・地域の効率規制の内容と住友の対応状況　（2020年8月現在）

国・地域	欧州 (EU)	中国	韓国	台湾	米国	カナダ	ブラジル
効率規制内容（ギヤモータ・モータ単体） 規格	ErP、IEC	GB	KS	CNS	EISA、NEMA	EEAct、CSA	NBR
	IEC60034-30-1 (2014)	GB18613-2012	KS IEC60034-2-1	CNS 14400	NEMA MG1-12-12	CSA C390	ABNT NBR 17094-1
効率クラス	プレミアム効率 IE3	プレミアム効率 GB2(IE3)	プレミアム効率 IE3	プレミアム効率 IE3	プレミアム効率 IE3	プレミアム効率 IE3	プレミアム効率 IE3
規制開始	2017年1月1日 (改正)	2017年9月1日 (改正)	2018年10月1日 (改正)	2016年7月1日	2016年6月1日 (改正)	2017年6月28日 (改正)	2019年8月30日 (改正)
容量範囲	0.75～375kW	0.75～375kW	0.75～375kW	0.75～200kW	1～500HP	1～500HP	0.12～370kW
極数(P)	2、4、6	2、4、6	2、4、6、8	2、4、6	2、4、6、8	2、4、6、8	2、4、6、8
電源電圧 周波数	1000V以下 50Hz、50/60Hz	380V 50Hz	600V以下 60Hz	600V以下 60Hz、50/60Hz	600V以下 60Hz	600V以下 50Hz、60Hz、50/60Hz	600V以下 60Hz
時間定格	S1、S3 80%ED以上	S1、S3 80%ED以上	S1、S3～S10	S1	S1	S1	S1
対象	ギヤモータ モータ単体	ギヤモータ モータ単体	ギヤモータ モータ単体	ギヤモータ / モータ単体	ギヤモータ / モータ単体	ギヤモータ / モータ単体	ギヤモータ モータ単体
	ブレーキ無、インバータ用	ブレーキ無、ブレーキ付 インバータ用	ブレーキ無、ブレーキ付 インバータ用	- / ブレーキ無 ブレーキ付	ブレーキ無、ブレーキ付 インバータ用	ブレーキ無、ブレーキ付 インバータ用	ブレーキ無、ブレーキ付
対象外	ブレーキ付 ポンプ一体型など	インバータ専用 注)8 防爆形、ポンプ一体型など	ポンプ一体型など	全て / インバータ用など	インバータ専用 注)8 水中モータなど	インバータ専用 注)8 水中モータなど	インバータ用 防爆形（Exn以外）など
規制スケジュール 2015年	7.5～375kW 1月 IE2	GB3 (IE2)	37～185kW 10月	1月 IE2	規制対象外	IE2	
2016年	0.75～5.5kW 1月	7.5～375kW 9月	200～375kW 10月 IE2	7月	6月		
2017年		0.75～5.5kW 9月		規制対象外		6月	IE2
2018年	IE3		0.75～30kW 10月 IE3		IE3	IE3	
2019年		GB2 (IE3)		IE3	IE3	IE3	0.12～370kW 8月
2020年							IE3
2021年							
その他	認証および ラベル制度なし 銘板に効率値と効率クラスを印字しています。	CELラベルを貼付  JEMA（日本電機工業会）の報告では上記スケジュールとなっていますが、中国当局の正式発表は確認できておりません。	KELラベルを貼付 	一体型ギヤモータは効率規制対象外	認証マークを銘板に刻印 CC305B	認証マークを銘板に刻印 Energy Verified	ABNTラベルを貼付 
弊社対応内容（ギヤモータ）注)1 容量範囲 ブレーキ無	0.75～55kW	0.75～55kW	0.75～55kW	0.1～55kW	1～75HP	1～75HP	0.12～11kW 注)3
容量範囲 ブレーキ付	0.75～45kW	0.75～30kW	0.75～30kW	0.1～45kW	1～40HP	1～40HP	
極数(P)	4	4	4	4	4	4	4
代表電源 電圧周波数	230/400V、400V 50Hz	220/380V、380/400/415V 50Hz	220/380V、440V 60Hz	220/380V 60Hz	230/460V 60Hz	230/460V、575V 60Hz	200V、380V、440V 60Hz
効率クラス ブレーキ無	IE3	IE3	IE3	IE1	IE3	IE3	IE3
効率クラス ブレーキ付	IE1 注)2 (IE3)						

注）1．弊社対応内容はギヤモータの効率規制を対象としているため、モータ単体の効率規制とは異なります。
2．EU、ロシア、インドのブレーキ付は効率規制の対象外ですが、IE3 クラスの製作もできます。
3．モータはブラジルからの取り寄せになります。
4．オーストラリア・ニュージーランドの効率規制は IE2 クラス相当ですが、IE3 クラスを標準仕様として製作します（IE2 クラス相当の製作もできます）。
5．インドは効率規制の対象外ですが、ブレーキ無は IE3 クラスを標準仕様として製作します。
6．シンガポールのブレーキ付は効率規制の対象外ですが、IE3 クラスを標準仕様として製作します（IE1 クラスの製作もできます）。

モータの規格は国・地域によって異なります

日本国外でモータを使用する場合は、各々の国・地域の規格に対応したモータが必要となります。

効率規制が実施されています

各国・地域で、エネルギー効率の高いモータを普及促進させるための効率規制が、実施されています。

オーストラリア ニュージーランド	ロシア (EAEU)	インド	シンガポール	メキシコ	ベトナム	国・地域	
AS/NZS	TR CU	IS	IEC	NOM	TCVN	規格	効率規制内容（ギヤモータ・モータ単体）
AS/NZS 1359.5:2004	不明	IS12615	IEC60034-30-1 (2014)	NOM-016-ENER-2010	TCVN 7540-1 (2013)		
高効率 IE2相当	プレミアム効率 IE3	高効率 IE2	プレミアム効率 IE3	プレミアム効率 IE3	標準効率 IE1	効率クラス	
オーストラリア 2006年4月1日 ニュージーランド 2011年6月16日	2019年1月1日 (改正)	2018年1月1日	2018年10月1日	2017年1月14日 (改正)	2015年1月1日 (改正)	規制開始	
0.73～185kW	0.75～375kW	0.37～375kW	0.75～375kW	1～500HP	0.75～150kW	容量範囲	
2、4、6、8	2、4、6	2、4、6	2、4、6	2、4、6	2、4、6	極数(P)	
1100V以下 50Hz	1000V以下 50Hz、60Hz	1000V以下 50Hz	1000V以下 50Hz	600V以下 60Hz	1000V以下 50Hz、60Hz	電源電圧 周波数	
S1	S1	S1、S3 80%ED以上	S1	S1	S1	時間定格	
ギヤモータ モータ単体	ギヤモータ モータ単体	ギヤモータ / モータ単体	ギヤモータ モータ単体	ギヤモータ / モータ単体	ギヤモータ / モータ単体	対象	
ブレーキ無、ブレーキ付 インバータ用	ブレーキ無、インバータ用	不明	ブレーキ無	不明	不明		
防爆形など	ブレーキ付 ポンプ一体型など	ギヤモータ インバータ専用[注8]など	ブレーキ付 ポンプ一体型など	ギヤモータなど	ギヤモータ インバータ専用[注8]、防爆形	対象外	
IE2 / IE3未定	1月 IE2 / 7.5～375kW 1月 IE3 / 0.75～5.5kW 1月 IE3	規制対象外 / 1月 IE2	10月 IE3	規制対象外 / IE3	規制対象外 / 1月 IE1	2015年	規制スケジュール
						2016年	
						2017年	
						2018年	
						2019年	
						2020年	
						2021年	
認証制度はあるが、ラベル制度はなし。 銘板に効率値を印字しています。	認証およびラベル制度はなし。 銘板に効率値と効率クラスを印字しています。 JEMA（日本電機工業会）の報告では上記スケジュールとなっていますが、ロシア当局の正式発表は確認できておりません。	認証およびラベル制度あり。 一体型ギヤモータは効率規制対象外	認証制度あり ラベル制度はなし。	認証およびラベル制度あり。 一体型ギヤモータは効率規制対象外	認証およびラベル制度あり。 一体型ギヤモータは効率規制対象外	その他	
IE3：0.75～55kW IE2：0.75～30kW	0.75～55kW	0.75～55kW	0.75～55kW	1～75HP	0.75～55kW	ブレーキ無	弊社対応内容（ギヤモータ）[注1] 容量範囲
IE3：0.75～45kW IE2：0.75～30kW	0.75～45kW	0.75～45kW	0.75～45kW	1～40HP	0.75～45kW	ブレーキ付	
4	4	4	4	4	4	極数(P)	
240/415V、415V 50Hz	220/380V、380V 50Hz	240/415V 50Hz	220/230/240V、380/400/415V 50Hz	230/460V 60Hz	220/380V、380V 50Hz	代表電源 電圧周波数	
IE3[注4] (IE2)	IE3	IE3[注5]	IE3	IE1	IE1	ブレーキ無	効率クラス
	IE1[注2] (IE3)	IE1[注2] (IE3)	IE3[注6] (IE1)			ブレーキ付	

注）7．IE3 のインバータ用は、直入電源用モータをインバータ駆動する仕様（トルク特性は F78 頁参照）で製作します。ご注文時にインバータ駆動のご指定をお願いします。
8．インバータ専用モータは、インバータ無しでは運転ができない、もしくは性能が著しく低下するモータを指します。
9．耐圧防爆形・安全増防爆形は、海外向けの製作はできません。
10．効率規制対象外のモータ容量は、標準効率で製作します。
11．本表に記載の内容は、予告無しに変更することがあります。

プロダクトラインアップ
Product Lineup

ギヤモータ・レデューサ

6W　15W　25W　40W　90W　0.1kW　0.2kW　0.4kW　2.2kW　3.7kW

同心軸

●アルタックス®NEO

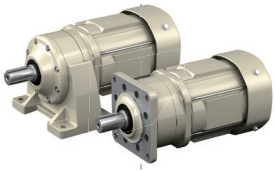

サイクロ®減速機の減速機構を採用した小型ギヤモータです。同心軸でかつ業界最小のフランジ寸法を実現しており、また取付方向の制限が無いため、用途に合わせた自由な設計が可能です。
●容量：40W～3.7kW

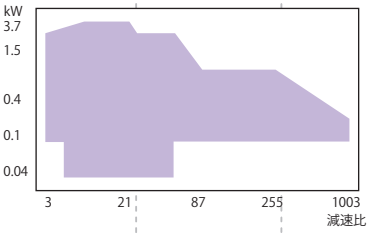

●サイクロ®減速機

1000万台の納入実績を誇る減速機の代名詞。
●容量：0.1kW～132kW

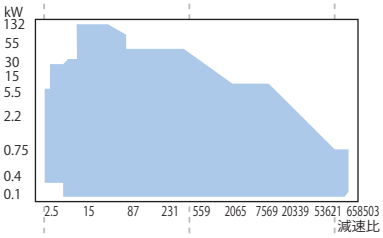

平行軸

●アステロ®ギヤモータ

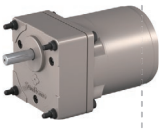

モータとギヤヘッドは使いやすい分離構造。豊富なモータバリエーションから組合せをお選びいただけます。
●容量：6W～90W

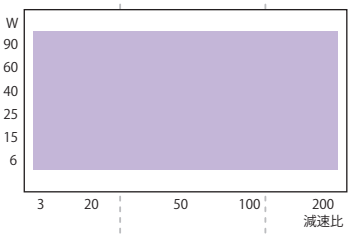

●プレスト®NEO ギヤモータ

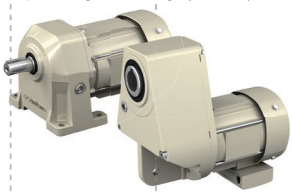

コンパクト、低騒音、大きな許容ラジアル荷重を実現。使いやすさを極めたギヤモータです。チェーンコンベアなどに適した中空軸形もラインアップしています。
●容量：40W～2.2kW

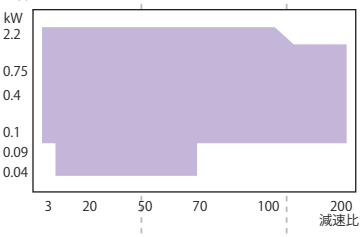

直交軸

●アステロ®ギヤモータ

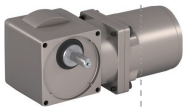

ハイポイドギヤを採用した分離構造の直交軸ギヤモータ。トルク制限がなく高効率です。
●容量：25W～90W

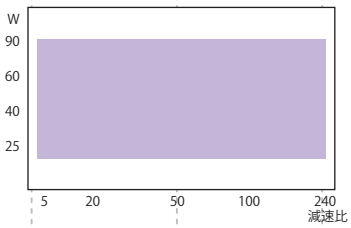

●ハイポニック減速機®

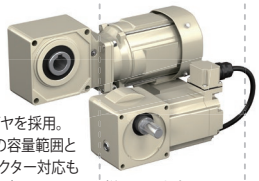

ハイポイドギヤを採用。15W～11kWの容量範囲とサービスファクター対応も可能なワイドバリエーションを揃えています。
●容量：15W～11kW

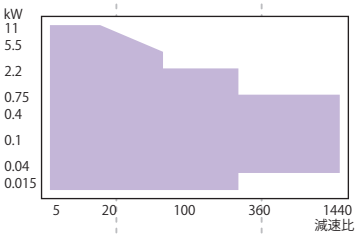

●ベベル・バディボックス®減速機 4シリーズ・5シリーズ

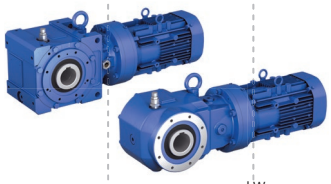

サイクロ®減速機の優れた特長を生かして出力段にベベルギヤを加えた直交軸ギヤモータ。
●容量：0.1kW～55kW

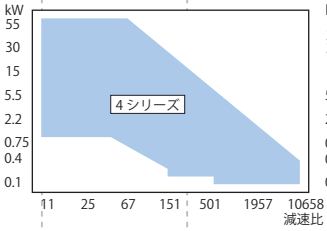

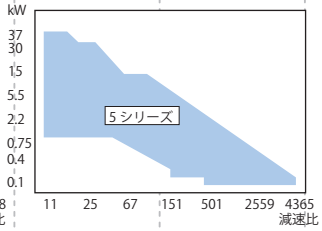

6W　15W　25W　40W　90W　0.1kW　0.2kW　0.4kW　2.2kW　3.7kW

特定用途向け減速機

●高速歯車増・減速機

発電機・圧縮機

●産業機械用減速機

セメントミル

シュガーミル

河川ポンプ

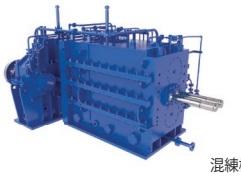

混練機

5.5kW 11kW 30kW 55kW 90kW 132kW 430kW 1200kW 3200kW 3400kW

●SKKギヤモータ AF/SFシリーズ

標準仕様で高強度, 高機能。
低減速比および特殊減速比にも
対応します。
（一部の機種は平行軸です。）
●容量：0.4kW～90kW

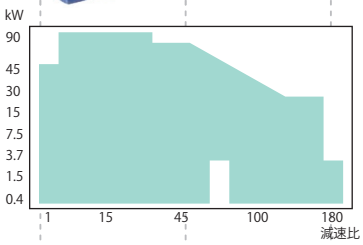

●コンパワー®遊星歯車減速機

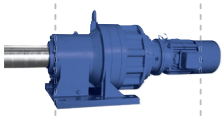

高トルクながら径方向にコンパクト。
独創のアイデアとメカニズムにより、
全長寸法も大幅に短縮されました。
●定格トルク：0.46～736kN・m

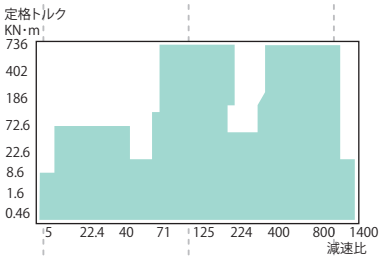

●ヘリカル・バディボックス®減速機

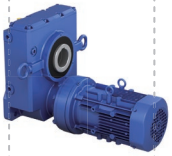

サイクロ®減速機と
中空軸ヘリカルギヤボックスを
組合わせた平行軸ギヤモータ。
●容量：0.1kW～30kW

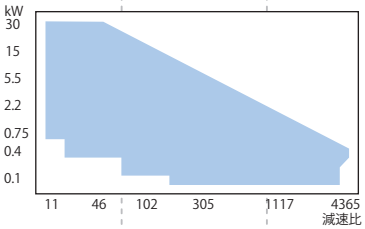

●パラマックス®減速機 9000シリーズ

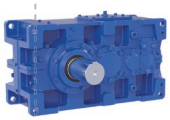

高強度歯車採用でコンパクト。
高機能・高性能な平行軸減速機。
●定格トルク：2.6～552kN・m

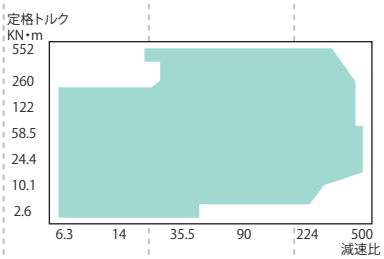

●ベベル・バディボックス®減速機 Hシリーズ

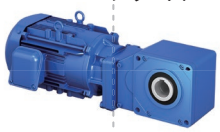

低減速比・中空軸の
コンパクトな直交軸ギヤモータ。
●容量：2.2kW～11kW

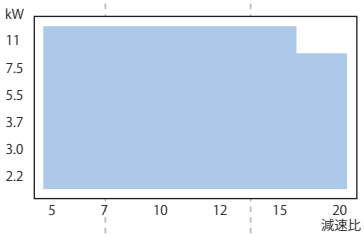

●ヘッドコン®ウォーム減速機

ユニークな二度接触理論を用い、
高効率・高強度を達成した
高性能ウォーム減速機。
●定格トルク：0.8～82kN・m

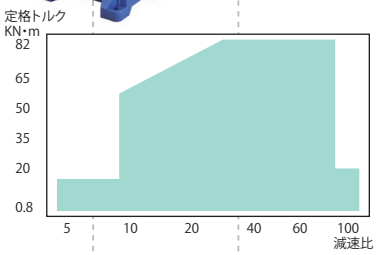

●パラマックス®減速機 9000シリーズ

高強度歯車採用でコンパクト化、
モータ直結構造が可能。
高機能・高性能な直交軸減速機。
●定格トルク：2.6～552kN・m

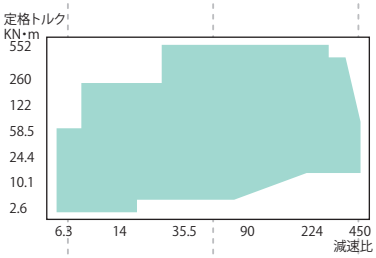

5.5kW 11kW 30kW 55kW 90kW 132kW 430kW 1200kW 3200kW 3400kW

■製造会社

住友重機械工業株式会社

住友重機械ギヤボックス株式会社

プロダクトラインアップ

モーション・コントロール・ドライブ（MCD）

7.2N·m　29.7N·m　34N·m　35N·m　157N·m　270N·m　336N·m　380N·m　540N·m　613N·m　625N·m　630N·m　650N·m　1370N·m　3000N·m　4000N·m　6278N·m　7613N·m　12500N·m

（許容ピークトルク）

●IB シリーズ　サーボモータ用遊星歯車減速機。低バックラッシで位置決めに最適です。主要サーボモータメーカに対応。

PEタイプ
●バックラッシ：15分

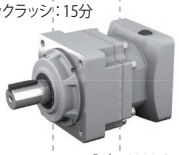

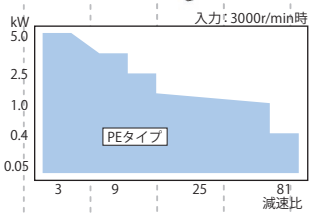

P1タイプ
●バックラッシ：3分／15分

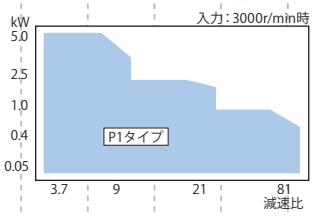

P2タイプ
●バックラッシ：3分

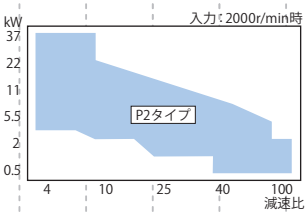

PK1タイプ
●バックラッシ：6分／15分

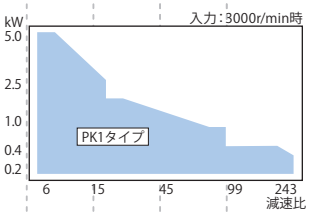

●精密制御用Eサイクロ減速機　ゼロバックラッシの波動式調和歯車機構とサイクロ減速機が融合した、小型の精密制御用減速機。

ECY シリーズ

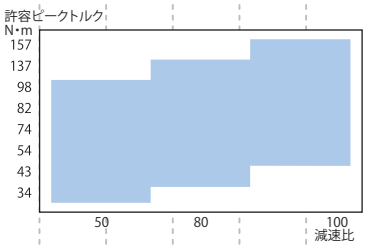

●精密制御用サイクロ®減速機　ゼロバックラッシ・コンパクト・低振動・高剛性・高効率・長寿命を特長としています。

コンパクトタイプ
A シリーズ

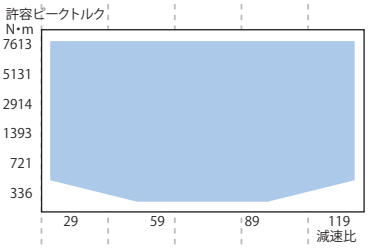

高性能・コンパクトタイプ
DA シリーズ

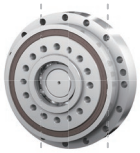

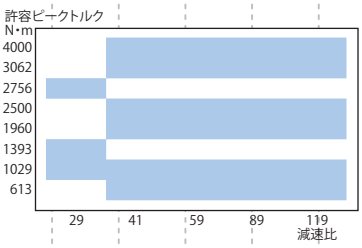

大径ホロー高速軸タイプ
C シリーズ

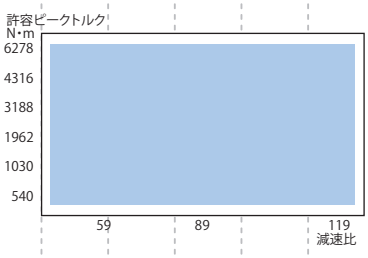

高減速比・コンパクトタイプ
UA シリーズ

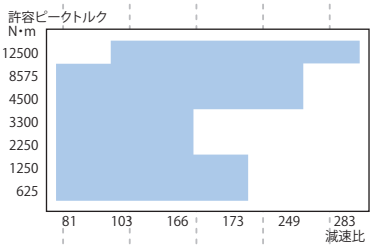

●サーボモータ用サイクロ®減速機　サーボモータ用フランジ付サイクロ®減速機。

スタンダードシリーズ

ローバックラッシシリーズ
●バックラッシ：6分

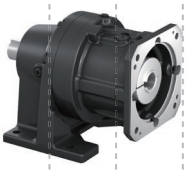

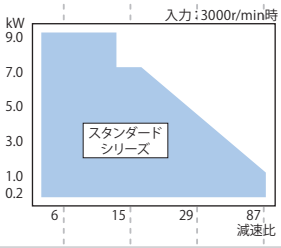

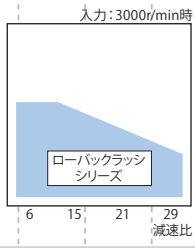

7.2N·m　29.7N·m　34N·m　35N·m　157N·m　270N·m　336N·m　380N·m　540N·m　613N·m　625N·m　630N·m　650N·m　1370N·m　3000N·m　4000N·m　6278N·m　7613N·m　12500N·m

（許容ピークトルク）

インバータ

25W　0.1KW　0.2KW　2.2KW　5.5kW　7.5kW　55kW

●CAIシリーズ

コンパクトで使いやすいインバータ。
電源は単相／三相共用です。
●適用モータ：25W～100W

●SF-520シリーズ

簡単操作の
ギヤモータ用シンプルインバータ。
●適用モータ：0.1kW～2.2kW

●HF-520/HF-X20シリーズ

高トルク＆高機能の
センサレスベクトルインバータ。
●適用モータ：0.2kW～7.5kW
●d2G4対応可
（HF-X20シリーズ／0.2kW～3.7kW）

●HF-430NEOシリーズ

漢字表示が可能なカラー液晶操作パネルを搭載。
高性能センサレスベクトルインバータ。
●適用モータ：5.5kW～55kW
●d2G4対応可

25W　0.1KW　0.2KW　2.2KW　5.5kW　7.5kW　55kW

機械式変速機

●バイエル®無段変速機
●バイエル・サイクロ®可変減速機

大容量・長寿命で
50年以上の伝統と信頼の実績を持つ、
機械式無段変速機。
●容量：0.2kW～150kW

カップリング

●セイサGCカップリング

ギヤカップリング
●基準伝達トルク：421～6,460,000N・m

●DCカップリング

ディスクカップリング
●基準伝達トルク：35.3～255,950N・m

●SFカップリング

テーパグリッドカップリング
●基準伝達トルク：52.0～932,100N・m

■ 製造会社

住友重機械工業株式会社

住友重機械ギヤボックス株式会社

M E M O

ベベル・バディボックス®
4シリーズ

B

ギヤモータ

	頁
1. 選定について	B3
2. 選定表	B37

MEMO

B　ギヤモータ

1. 選定について

	頁
ギヤモータ標準仕様	B4
形式	B6
使用環境パッケージ	B7
取付位置記号と端子箱位置	B8
減速機製作範囲	B20
モータ製作範囲	B24
選定手順	B26
負荷係数	B32
選定表の見方	B36

ギヤモータ（モータ直結形）標準仕様

モータ部

項目		仕様			
	モータ仕様	標準仕様		内蔵形ブレーキ付標準仕様	
三相モータ	容量範囲	4P	0.1 ～ 0.55kW	4P	0.1 ～ 0.55kW　FB ブレーキ
	保護方式	屋内形（IP44 全閉防まつ形 屋内）または 屋外形（IP44 全閉防まつ形 屋外）		屋内形（IP44 全閉防まつ形 屋内）または 屋外形（IP44 全閉防まつ形 屋外）	
	外被構造	全閉外扇形（0.1kW は全閉自冷形）		全閉外扇形（0.1kW は全閉自冷形）	
	電源	200V 50/60Hz、220V 60Hz または 400V 50/60Hz、440V 60Hz		200V 50/60Hz、220V 60Hz または 400V 50/60Hz、440V 60Hz	
	耐熱クラス	120（E）	0.1 ～ 0.4kW	モータ：120（E）/ ブレーキ：B	0.1 ～ 0.4kW
		130（B）	0.55kW	モータ：130（B）/ ブレーキ：B	0.55kW
	時間定格	S1（連続）		S1（連続）	
	端子箱位置と引出口方向	B9 ～ B19 頁をご参照ください。		B9 ～ B19 頁をご参照ください。	
	口出線本数	3 本（直入始動）		5 本（直入始動）	
	規格	JIS C 4034-1		JIS C 4034-1	
プレミアム効率三相モータ	容量範囲	4P	0.75 ～ 55kW	4P	0.75 ～ 30kW FB ブレーキ、37 ～ 45kW ESB ブレーキ
	保護方式	屋内形（IP44 全閉防まつ形 屋内）または 屋外形（IP44 全閉防まつ形 屋外）		屋内形（IP44 全閉防まつ形 屋内）または 屋外形（IP44 全閉防まつ形 屋外）	
	外被構造	全閉外扇形		全閉外扇形	
	電源	200V 50/60Hz、220V 60Hz または 400V 50/60Hz、440V 60Hz		200V 50/60Hz、220V 60Hz または 400V 50/60Hz、440V 60Hz	
	耐熱クラス	155（F）		モータ：155（F）/FB ブレーキ：F、ESB ブレーキ：B	
	時間定格	S1（連続）		S1（連続）	
	端子箱位置と引出口方向	B9 ～ B19 頁をご参照ください。		B9 ～ B19 頁をご参照ください。	
	口出線本数	3 本	0.75 ～ 3.7kW（直入始動）	5 本	0.75 ～ 3.7kW（直入始動）
		6 本	5.5 ～ 55kW（ 人 –Δ 始動可能）	8 本	5.5 ～ 45kW（ 人 –Δ 始動可能）
	規格	JIS C 4034-1、効率値は JIS C 4034-30 および IEC60034-30 プレミアム効率（IE3）対応		JIS C 4034-1、効率値は JIS C 4034-30 および IEC60034-30 プレミアム効率（IE3）対応	
インバータ用ＡＦモータ	容量範囲	4P	0.1 ～ 0.4kW	4P	0.1 ～ 0.4kW FB ブレーキ
	保護方式	屋内形（IP44 全閉防まつ形 屋内）または 屋外形（IP44 全閉防まつ形 屋外）		屋内形（IP44 全閉防まつ形 屋内）または 屋外形（IP44 全閉防まつ形 屋外）	
	外被構造	全閉外扇形		全閉外扇形	
	電源	200V 60Hz、220V 60Hz または 400V 60Hz、440V 60Hz		200V 60Hz、220V 60Hz または 400V 60Hz、440V 60Hz	
	耐熱クラス	130（B）		モータ：130（B）/ ブレーキ：B	
	時間定格	S1（連続）/6 ～ 60Hz 定トルク特性		S1（連続）/6 ～ 60Hz 定トルク特性	
	端子箱位置と引出口方向	B9 ～ B19 頁をご参照ください。		B9 ～ B19 頁をご参照ください。	
	口出線本数	3 本		5 本	
	規格	JIS 準拠		JIS 準拠	
インバータ用プレミアム効率三相モータ	容量範囲	4P	0.75 ～ 55kW	4P	0.75 ～ 30kW FB ブレーキ、37 ～ 45kW ESB ブレーキ
	保護方式	屋内形（IP44 全閉防まつ形 屋内）または 屋外形（IP44 全閉防まつ形 屋外）		屋内形（IP44 全閉防まつ形 屋内）または 屋外形（IP44 全閉防まつ形 屋外）	
	外被構造	全閉外扇形		全閉外扇形	
	電源	200V 60Hz、220V 60Hz または 400V 60Hz、440V 60Hz		200V 60Hz、220V 60Hz または 400V 60Hz、440V 60Hz	
	耐熱クラス	155（F）		モータ：155（F）/FB ブレーキ：F、ESB ブレーキ：B	
	時間定格	S1（連続）/6 ～ 60Hz 定トルク特性		S1（連続）/6 ～ 60Hz 定トルク特性	
	端子箱位置と引出口方向	B9 ～ B19 頁をご参照ください。		B9 ～ B19 頁をご参照ください。	
	口出線本数	3 本	0.75 ～ 3.7kW	5 本	0.75 ～ 3.7kW
		6 本	5.5 ～ 55kW（ 人 –Δ 始動可能）	8 本	5.5 ～ 45kW（ 人 –Δ 始動可能）
	規格	JIS C 4034-1、効率値は JIS C 4034-30 および EC60034-30 プレミアム効率（IE3）対応		JIS C 4034-1、効率値は JIS C 4034-30 および IEC60034-30 プレミアム効率（IE3）対応	
高効率三相モータ	容量範囲	4P	0.2 ～ 0.4kW	4P	0.2 ～ 0.4kW FB ブレーキ
	保護方式	屋内形（IP44 全閉防まつ形 屋内）または 屋外形（IP44 全閉防まつ形 屋外）		屋内形（IP44 全閉防まつ形 屋内）または 屋外形（IP44 全閉防まつ形 屋外）	
	外被構造	全閉外扇形		全閉外扇形	
	電源	200V 50/60Hz、220V 60Hz または 400V 50/60Hz、440V 60Hz		200V 50/60Hz、220V 60Hz または 400V 50/60Hz、440V 60Hz	
	耐熱クラス	120（E）		モータ：120（E）/ ブレーキ：B	
	時間定格	S1（連続）		S1（連続）	
	端子箱位置と引出口方向	B9 ～ B19 頁をご参照ください。		B9 ～ B19 頁をご参照ください。	
	口出線本数	3 本（直入始動）		5 本（直入始動）	
	規格	JIS C 4034-1、効率値は JIS C 4212		JIS C 4034-1、効率値は JIS C 4212	

注）1. プレミアム効率三相モータ、インバータ用プレミアム効率三相モータの効率値は、トップランナー基準に適合しています。
2. ESB ブレーキは 200V 級用です。400V 級電源の場合は、400V/200V トランスをご準備ください。

ギヤモータ（モータ直結形）標準仕様

減速機部

項目	仕様
潤滑方式	出力ギヤ部：油浴式潤滑、入力ギヤ（サイクロ減速機）部：油浴式またはグリース潤滑
減速方式	出力部：ベベルギヤ 入力部：トロコイド系曲線歯形を持つ内接式遊星歯車機構、または単純遊星歯車機構
出力軸回転方向	B10 ～ B18 頁をご参照ください。

モータ・減速機共通

項目		仕様
周囲条件	設置場所	屋内形：屋内（塵埃の少ない、水がかからない場所） 屋外形:屋内および屋外（強い風雨はかからないが、一般的な雨水がかかる場所） 振動 1G 以下
	周囲温度	-10℃～ 40℃
	周囲湿度	85%以下
	高度	標高 1000m 以下
	雰囲気	腐食性ガス、爆発性ガス、蒸気などがないこと。 塵埃を含まない換気の良い場所であること。
据付方法 注		出力軸方向水平、出力軸方向垂直 軸上取付、フランジ取付、ケース取付、脚取付 （必ずご注文時にご指定ください。詳細は B6 頁をご参照ください。）
相手機械との連結方式		機械軸と中空軸による直結、カップリング直結、ギヤ、チェーンスプロケットおよびプーリ・ベルト掛けなど
塗装		塗装質：フタル酸系 塗装色：マンセル 6.5PB 3.6/8.2 相当近似（ドナウブルー）

注）据付場所に角度（傾斜角 1 度以上）がある場合はご照会ください。

屋外形（保護等級 IP44）の仕様

強い風雨は直接かからないが、一般的な雨水がかかる場所でご使用できる仕様です。
露天環境で強い風雨を直接受ける場所では、カバーの設置もしくは耐暴風雨屋外形（保護等級 IP55）が必要となります。
（オプション G4 頁参照）
また、軸（またはカラー）には炭素鋼を使用していますので、雨水・凝結などにより錆が発生・進行し、オイルシール損傷につながる可能性があります。定期的な防錆処置をお願いします。

形　式

L	H	Y	M		3	–	4A105		–		–	EP	Y1	–	B	–	46
①	②	③	④	⑤	⑥		⑦	⑧		⑨		⑩	⑪		⑫		⑬

パッケージ番号
本体形式とは別に使用環境オプションを示します

① 機種記号

ベベル・バディボックス®減速機	L

② 出力軸方向

出力軸方向 水平	出力軸方向 垂直(中空軸)／垂直下向き(中実軸)	出力軸方向 垂直上向き(中実軸)
H	V	W

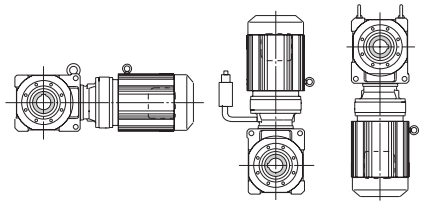
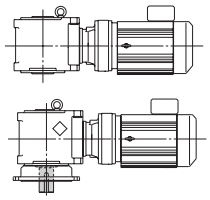
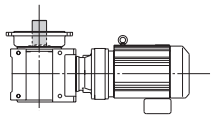

③ 取付方法

中空軸・軸上取付形	中空軸・フランジ取付形	中実軸・ケース取付形	中実軸・フランジ取付形	中実軸・脚取付形
	Y	U	F	H

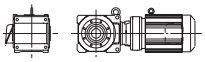
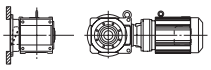
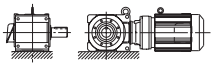

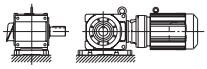

④ モータ連結方法

モータ直結形	連結台付	高速軸ホローシャフト
M	JM	XM

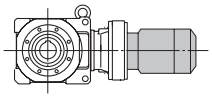
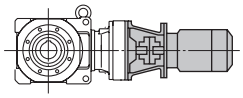
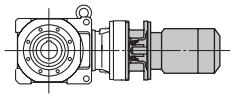

⑤ 特殊仕様

標準仕様	空欄
特殊仕様	S

⑥ モータ容量記号

4P	容量記号	01	02	03	05	08	1	1H
	kW(HP)	0.1(1/8)	0.2(1/4)	0.25(1/3)	0.4(1/2)	0.55(3/4)	0.75(1)	1.1(1.5)
	容量記号	2	3	4	5	8	10	15
	kW(HP)	1.5(2)	2.2(3)	3.0(4)	3.7(5)	5.5(7.5)	7.5(10)	11(15)
	容量記号	20	25	30	40	50	60	75
	kW(HP)	15(20)	18.5(25)	22(30)	30(40)	37(50)	45(60)	55(75)

⑦ 枠番

☞ B37頁からの選定表をご参照ください。

⑧ 出力軸出

無(中空軸)		片側 注		片側 注		両側	
	空欄		L		R		T

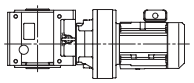
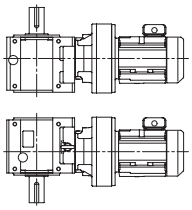
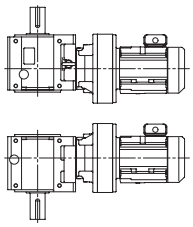
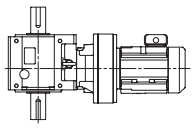

⑨ 軸種類

メートルサイズ(標準)	空欄
テーパグリップメートルサイズ	M

⑩ 補助形式

三相モータ付	空欄	プレミアム効率三相モータ付	EP
インバータ用AFモータ付	AV	インバータ用プレミアム効率三相モータ付	AP
高効率三相モータ付	ES	トルクリミッタ付	TL

⑪ 取付位置記号

☞ B8～B18頁をご参照ください。

⑫ ブレーキ有無

ブレーキ無	空欄
ブレーキ付	B

⑬ 減速比

公称減速比（☞実減速比はB22、B23頁をご参照ください。）

注）ベベル・バディボックスはモータ中心とギヤケース中心をずらしています。
モータ中心線に近いケース面からの軸出は L、遠いケース面からの軸出は R としています。
詳細は B10 ～ B18 頁を参照ください。

使用環境パッケージ

ご使用の環境に最適な仕様をパッケージ化しています。
環境 3 要素（水・腐食・粉塵）を防ぐレベルを選択いただくだけで、簡単に仕様が決まります。

■パッケージ番号

ご注文および見積依頼の際は、パッケージ番号をご指定ください。

E	1	A	1
①	②	③	④

①使用環境パッケージ　E

②環境要素 水

水の浸入を防ぐ仕様

0	弱	屋内形	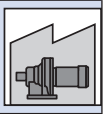
1		屋外形	
2	レベル	耐暴風雨屋外形	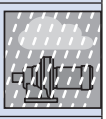
3		海岸設置形	
4		船上設置形	
5	強	防水形	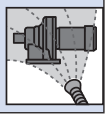

③環境要素 腐食

酸・アルカリ・塩類や蒸気による腐食を防ぐ仕様

A	弱	標準
B	レベル	2 種防食形
C	強	1 種防食形

④環境要素 粉塵

塵埃や粉塵の侵入を防ぐ仕様

0	弱	標準
1	レベル	防塵形
2	強	鉄粉系防塵形

注）1. 仕様の詳細は G4 ～ G8 頁をご参照ください。
　　2. 各仕様に最適な塗装を、使用環境パッケージとは別にオプションで指定する必要があります。G81 頁をご参照ください。

■アプリケーションパッケージ

使用環境パッケージとは別に、特定の機械・装置駆動用に最適な仕様をパッケージ化した、アプリケーションパッケージを用意しています。詳細はご照会ください。

■対象機械・装置分野

- 製鉄
- 水処理
- ごみ処理
- 火力発電
- 船舶
- セメント
- 飼料

など

取付位置記号と端子箱位置

1．取付位置記号1桁目（取付状態）

取付位置記号の 1 桁目は取付状態を表わします。

取付位置記号	取付方法・取付面	
Y	軸上取付・ケース取付	
F	フランジ取付	取付面：G1 寸法側
G		取付面：G2 寸法側
K	脚取付	モータから見て G1 寸法が左側（床面取付の状態として）
W		モータから見て G1 寸法が右側（床面取付の状態として）
V		取付面：反モータ側

2．取付位置記号 2 桁目（取付姿勢）

・取付位置記号の 2 桁目は取付姿勢を表します。
・機械装置に対するギヤモータの取付姿勢をご確認ください。
・減速機の取付面・取付方法を表わす取付位置記号を設けています。
詳細は本頁 2 ～ 3 項と B10 ～ B18 頁をご参照ください。
（下図は代表例として中空軸・軸上取付で示しています。）

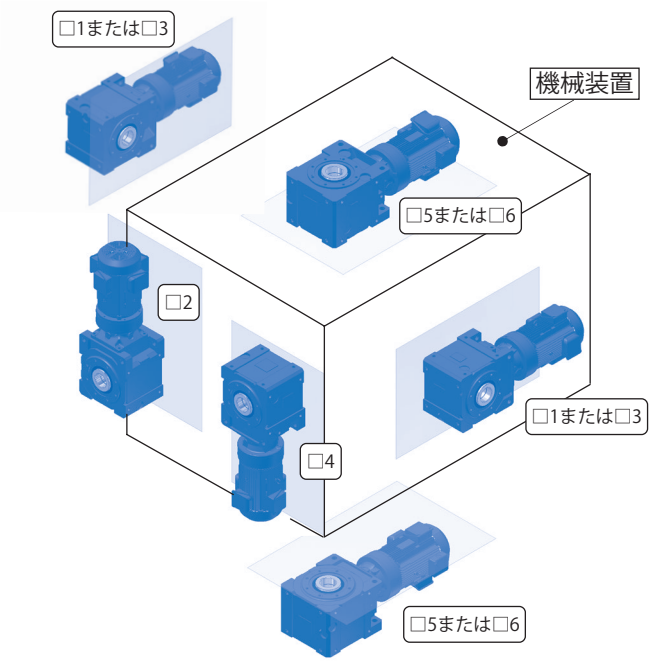

3．モータ中心とギヤケースの位置関係

・モータ中心とギヤケース中心をずらしています

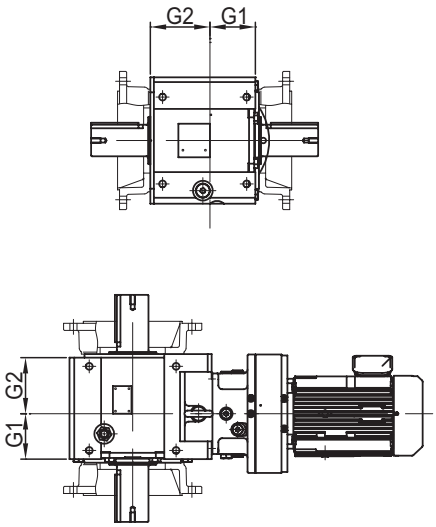

モータ中心とギヤケースの位置関係
（G2 寸法＞ G1 寸法）

・そのため 2 種類の取り付けが可能です。（一部の取付方法を除く）例えば取付位置記号 Y1 に対する Y3、Y5 に対する Y6 は、モータに対してギヤケースを 180° 反転して組み付けているため、機械装置との相対位置を変えることができます。

例：取付位置記号 Y5 と Y6 の違い

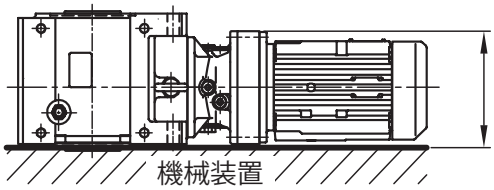

Y5 モータ中心が機械装置側に寄っている

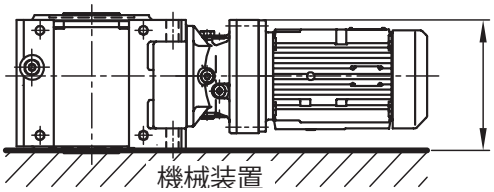

Y6 モータ中心が機械装置の反対側に寄っている

取付位置記号と端子箱位置

4．出力軸の種類と方向

・中空軸（ホローシャフト）にはキー方式のほかに、オプションでシュリンクディスク、テーパグリップ方式があります。


キー方式


シュリンクディスク方式

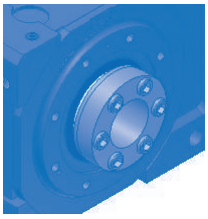
テーパグリップ方式

・中実軸（ソリッドシャフト）には出力軸出 L、R、T（両側・ツインシャフト）があります。
L、R の軸出方向は取付位置によって異なりますので、B6 頁、B10 ～ B18 頁でご確認ください。

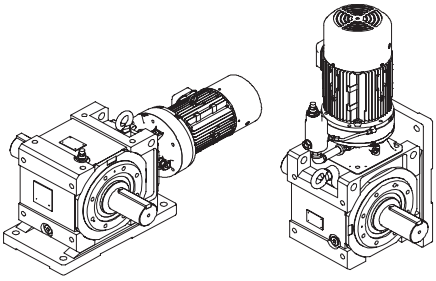

軸両側（ツインシャフト）も可能

5．端子箱位置とケーブル引出口

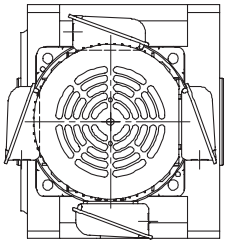

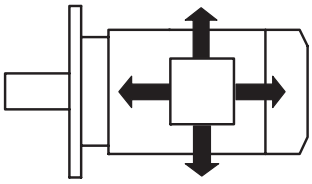

・B10～B18頁で形式、端子箱位置をご確認ください。
90° ピッチで端子箱位置とケーブル引出口方向を選ぶことが出来ます。（B19頁参照）
・端子箱位置は出荷後に変更することはできません。
必ずご注文時にご指定下さい。

取付位置記号と端子箱位置

取付位置記号　Y1 F1 G1 K1

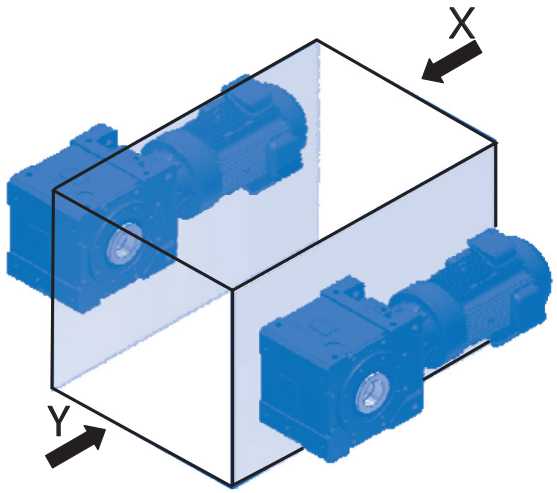

X～

取付位置記号Y1,G1,K1

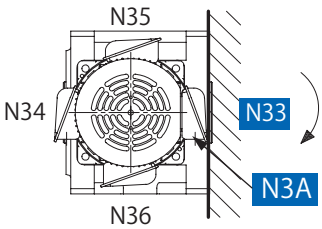

取付位置記号Y1,F1,K1

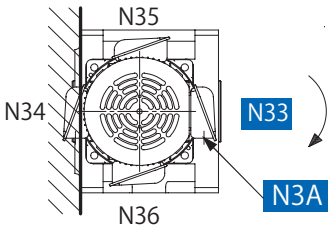

：モータまたは入力軸の回転方向 注)1、2

：屋内形標準端子箱取付位置・ケーブル引出口方向

・屋内形標準の端子箱取付位置記号はN33、引出口方向記号はN3Aです。
端子箱、引出口方向については90°ピッチで変更可能です。B19頁をご参照下さい。

Y～

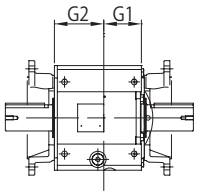

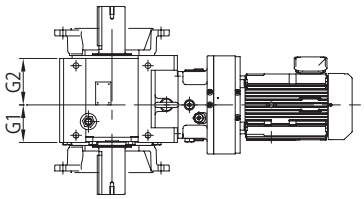

・壁取付、天井取付も可能です。(B16頁参照)
・モータ中心とギヤケース中心はずれています。(G2寸法＞G1寸法)
・形式により形状が異なります。ギヤケースよりもモータ径の方が大きい形式もあります。
端子箱、モータ、DC寸法部等が取付面と干渉しないか、必ずご確認をお願いします。

[参考]
取付位置記号Y3、F3、G3はモータに対してギヤケースを180°反転して組み付けているため、機械装置との相対位置が変わります。
また端子箱・給油口等の位置も変わります。
(B12 頁参照)

中空軸 (ホローシャフト) 軸上取付	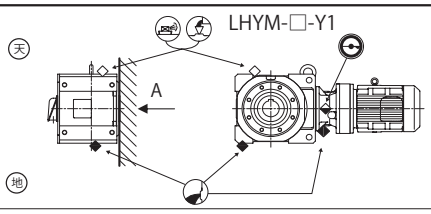 出力軸回転方向 A～ 減速比 19～305 減速比 11～18 364～10658	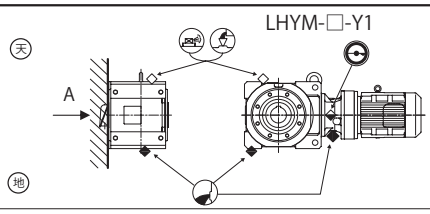 出力軸回転方向 A～ 減速比 19～305 減速比 11～18 364～10658
中実軸 (ソリッドシャフト) ケース取付	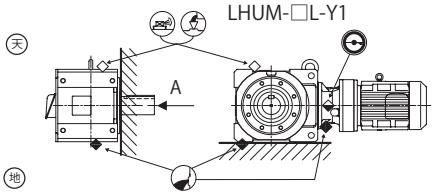 出力軸回転方向 A～ 減速比 19～305 減速比 11～18 364～10658	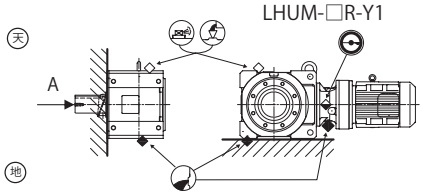 出力軸回転方向 A～ 減速比 19～305 減速比 11～18 364～10658
中空軸 (ホローシャフト) フランジ取付	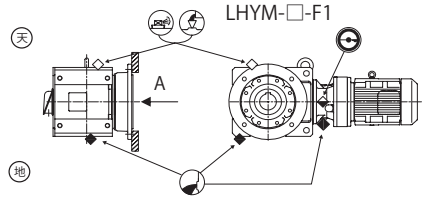 出力軸回転方向 A～ 減速比 19～305 減速比 11～18 364～10658	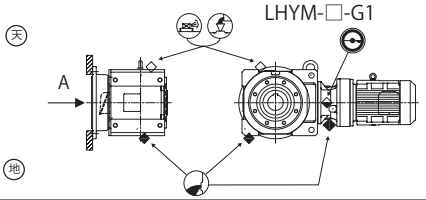 出力軸回転方向 A～ 減速比 19～305 減速比 11～18 364～10658
中実軸 (ソリッドシャフト) フランジ取付	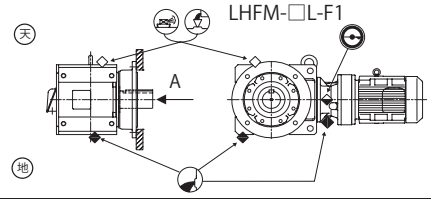 出力軸回転方向 A～ 減速比 19～305 減速比 11～18 364～10658	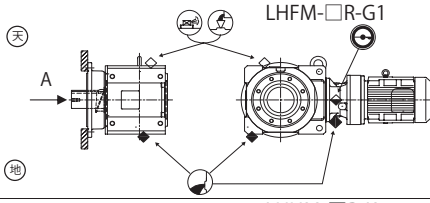 出力軸回転方向 A～ 減速比 19～305 減速比 11～18 364～10658
中実軸 (ソリッドシャフト) 脚取付	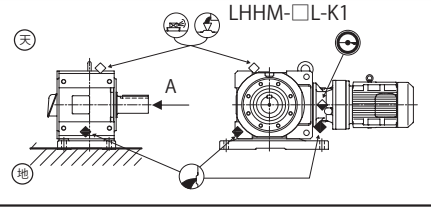 出力軸回転方向 A～ 減速比 19～305 減速比 11～18 364～10658	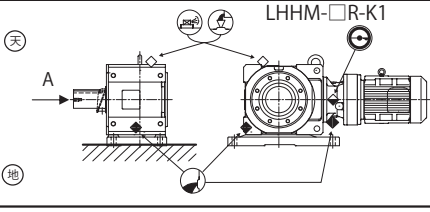 出力軸回転方向 A～ 減速比 19～305 減速比 11～18 364～10658

注）1. モータの回転方向は、F62 ～ F75 頁の結線を行った場合の当社製日本国内向けモータの場合を示します。
2. 出力軸の回転方向（A ～）は、モータまたは入力軸の回転方向が右回りと仮定した場合を示します。
モータまたは入力軸の回転方向左回りの場合は、出力軸の回転方向は逆になります。
3. オイルゲージは上図の位置となります。
反対側・両側に必要な場合は、ご注文時にご指定ください。

記号説明

取付位置記号と端子箱位置

取付位置記号　Y2 F2 G2 V2

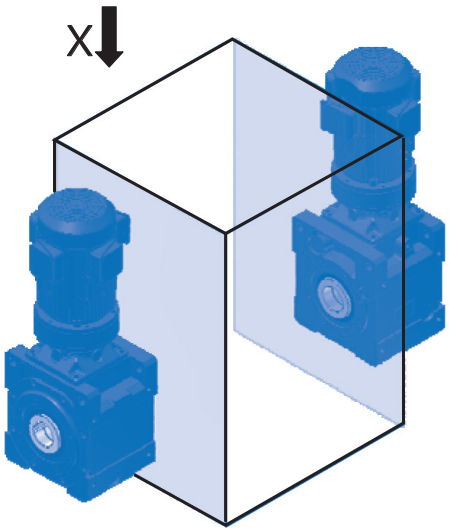

X～

取付位置記号Y2,F2,V2

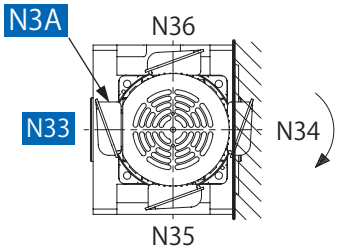

取付位置記号Y2,G2,V2

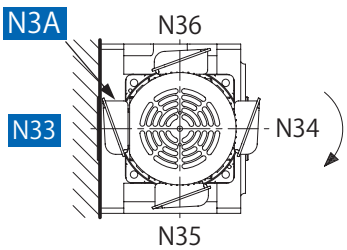

：モータまたは入力軸の回転方向 注)1、2

：屋内形標準端子箱取付位置・ケーブル引出口方向

・屋内形標準の端子箱取付位置記号はN33、引出口方向記号はN3Aです。
端子箱、引出口方向については90°ピッチで変更可能です。
B19頁をご参照下さい。

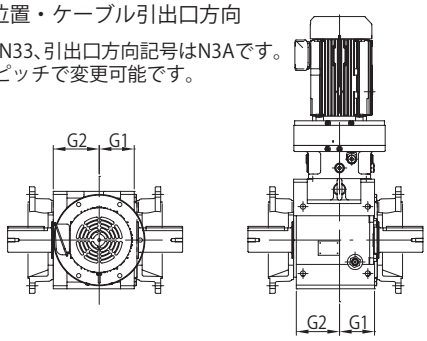

・壁取付も可能です。(B17頁参照)
・モータ中心とギヤケース中心はずれています。(G2寸法＞G1寸法)
・形式により形状が異なります。ギヤケースよりもモータ径の方が大きい形式もあります。
端子箱、モータ、DC寸法部等が取付面と干渉しないか、必ずご確認をお願いします。

中空軸 (ホローシャフト) 軸上取付	LHYM-□-Y2 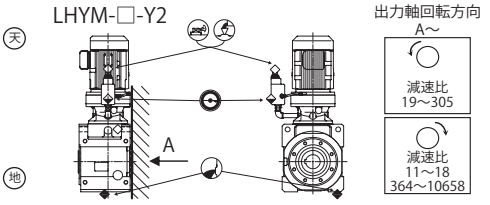 	LHYM-□-Y2 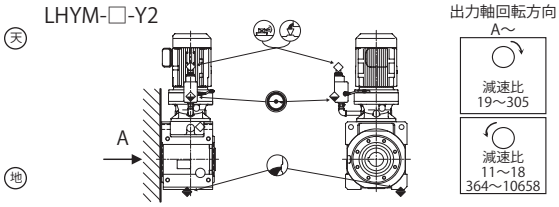
中実軸 (ソリッドシャフト) ケース取付	LHUM-□L-Y2 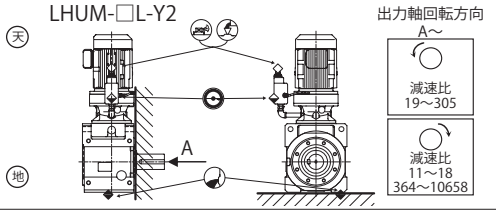 	LHUM-□R-Y2 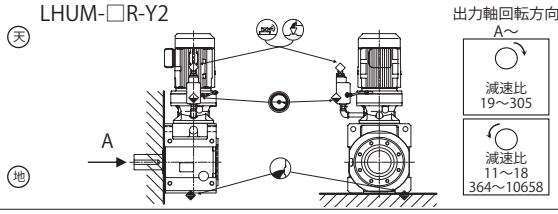
中空軸 (ホローシャフト) フランジ取付	LHYM-□-F2 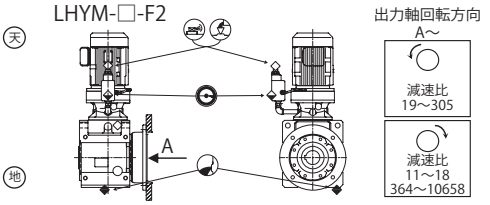 	LHYM-□-G2 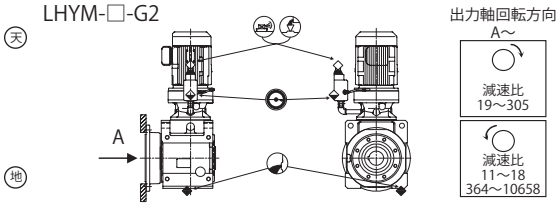
中実軸 (ソリッドシャフト) フランジ取付	LHFM-□L-F2 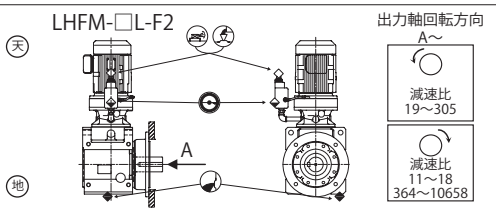 	LHFM-□R-G2 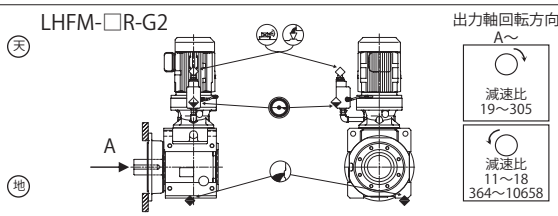
中実軸 (ソリッドシャフト) 脚取付	LHHM-□L-V2 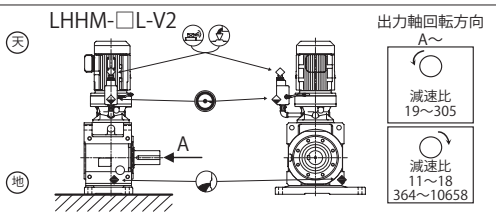 	LHHM-□R-V2 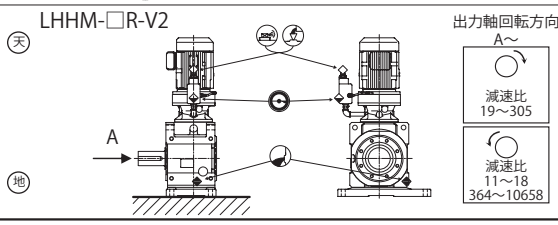

注）1.　モータの回転方向は、F62 ～ F75 頁の結線を行った場合の当社製日本国内向けモータの場合を示します。
2.　出力軸の回転方向（A ～）は、モータまたは入力軸の回転方向が右回りと仮定した場合を示します。
モータまたは入力軸の回転方向左回りの場合は、出力軸の回転方向は逆になります。
3.　オイルゲージは上図の位置となります。
製作時に給油口・空気抜栓と共に配管ごと 90°ピッチ（水平方向）で変更できますので、ご注文時にご指定ください。

記号説明

取付位置記号と端子箱位置

取付位置記号　Y3 G3 F3

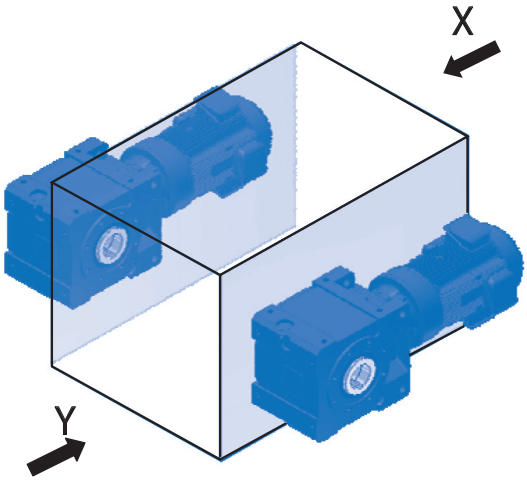

X～

取付位置記号Y3,F3

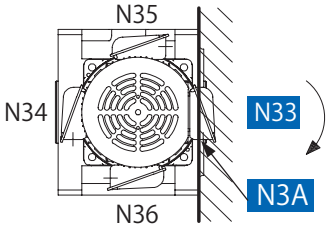

取付位置記号Y3,G3

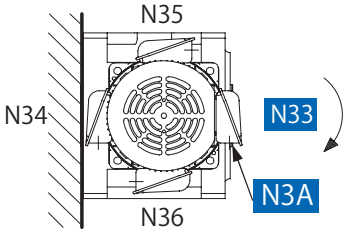

：モータまたは入力軸の回転方向 注)1、2

：屋内形標準端子箱取付位置・ケーブル引出口方向

・屋内形標準の端子箱取付位置記号はN33、引出口方向記号はN3Aです。
端子箱、引出口方向については90°ピッチで変更可能です。B19頁をご参照下さい。

Y～

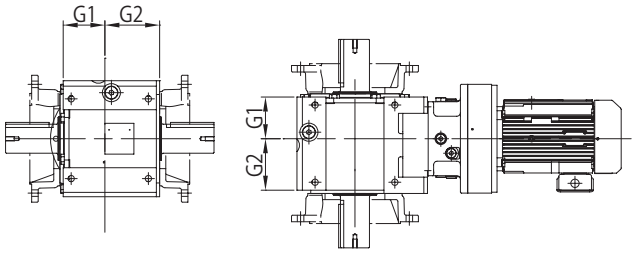

・壁取付、天井取付も可能です。(B16頁参照)
・モータ中心とギヤケース中心はずれています。(G2寸法>G1寸法)
・形式により形状が異なります。ギヤケースよりもモータ径の方が大きい形式もあります。
端子箱、モータ、DC寸法部等が取付面と干渉しないか、必ずご確認をお願いします。

[参考]
取付位置記号Y1、F1、G1はモータに対してギヤケースを180°反転して組み付けているため、機械装置との相対位置が変わります。
また端子箱・給油口等の位置も変わります。
(B10頁参照)

中空軸 (ホローシャフト) 軸上取付	LHYM-□-Y3 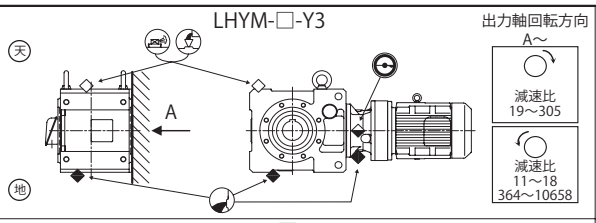 	LHYM-□-Y3 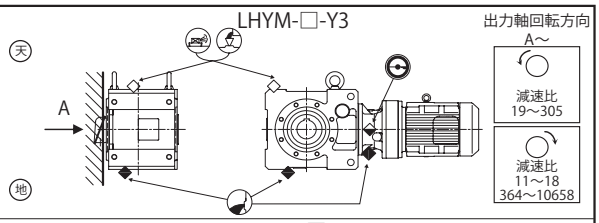
中実軸 (ソリッドシャフト) ケース取付	LHUM-□R-Y3 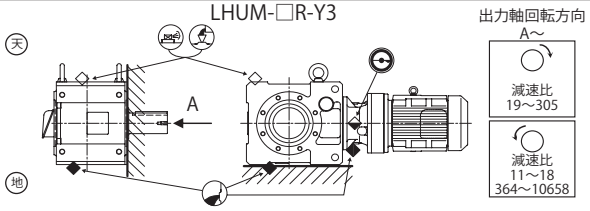 	LHUM-□L-Y3 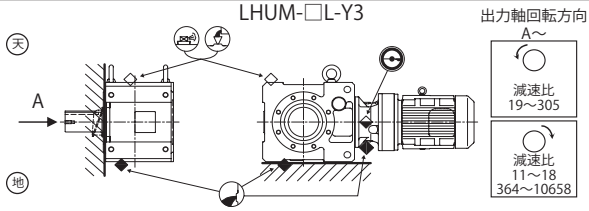
中空軸 (ホローシャフト) フランジ取付	LHYM-□-G3 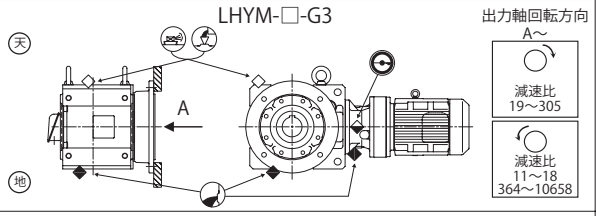 	LHYM-□-F3 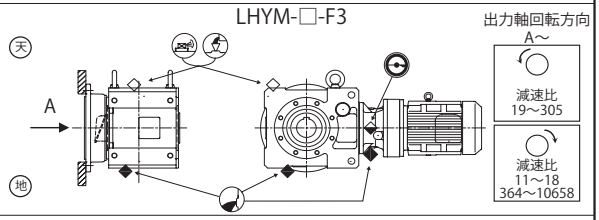
中実軸 (ソリッドシャフト) フランジ取付	LHFM-□R-G3 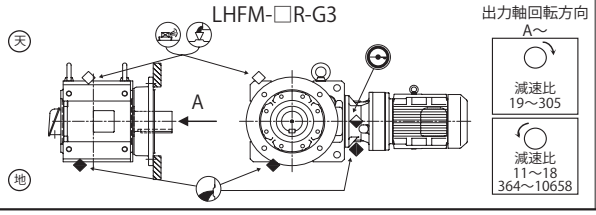 	LHFM-□L-F3 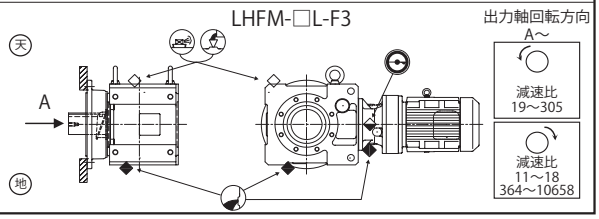

注）1.　モータの回転方向は、F62 ～ F75 頁の結線を行った場合の当社製日本国内向けモータの場合を示します。
2.　出力軸の回転方向（A ～）は、モータまたは入力軸の回転方向が右回りと仮定した場合を示します。
モータまたは入力軸の回転方向左回りの場合は、出力軸の回転方向は逆になります。
3.　オイルゲージは上図の位置となります。
反対側・両側に必要な場合は、ご注文時にご指定ください。

記号説明

取付位置記号と端子箱位置

取付位置記号　Y4 G4 F4

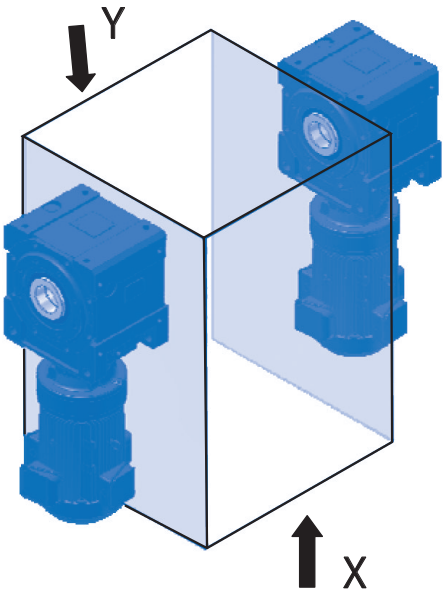

X～

取付位置記号Y4,F4,G4

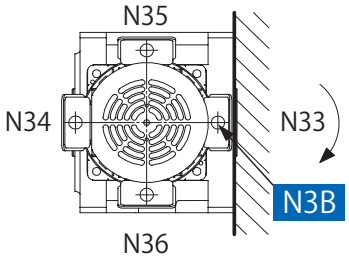

取付位置記号Y4,F4,G4

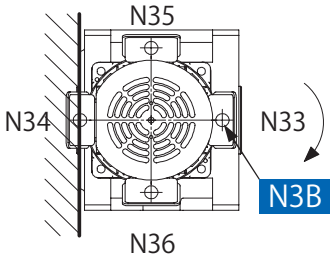

：モータまたは入力軸の回転方向 注)1、2

：屋内形標準端子箱取付位置・ケーブル引出口方向

・屋内形標準の端子箱取付位置記号はN33、引出口方向記号はN3Bです。
端子箱、引出口方向については90°ピッチで変更可能です。B19頁をご参照下さい。

Y～

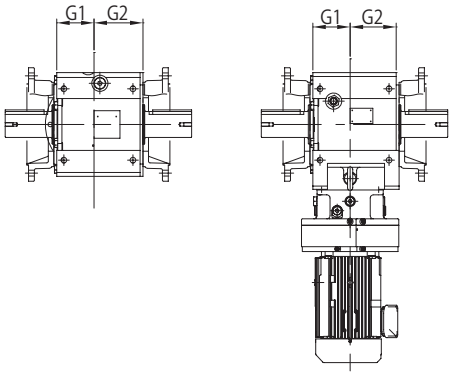

・壁取付も可能です。(B17頁参照)
・モータ中心とギヤケース中心はずれています。(G2寸法>G1寸法)
・形式により形状が異なります。ギヤケースよりもモータ径の方が大きい形式もあります。
端子箱、モータ、DC寸法部等が取付面と干渉しないか、必ずご確認をお願いします。

中空軸 (ホローシャフト) 軸上取付	LHYM-□-Y4 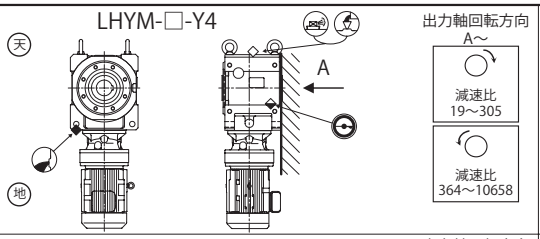 	LHYM-□-Y4 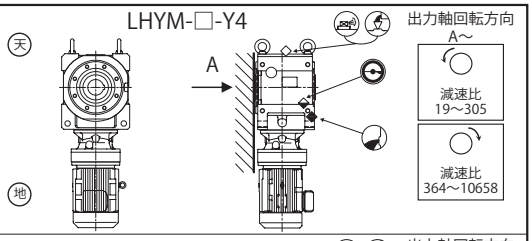
中実軸 (ソリッドシャフト) ケース取付	LHUM-□R-Y4 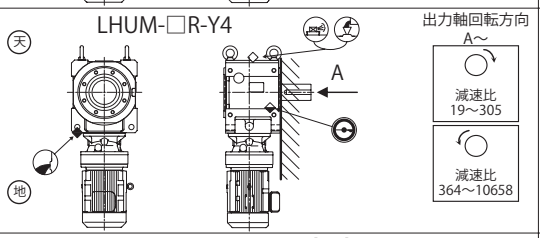 	LHUM-□L-Y4 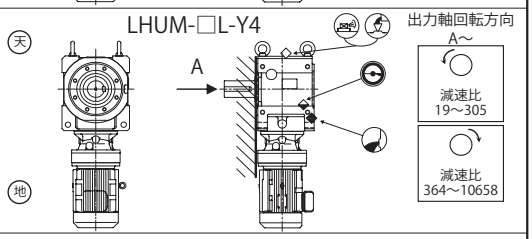
中空軸 (ホローシャフト) フランジ取付	LHYM-□-G4 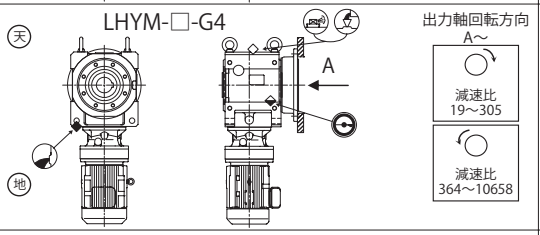 	LHYM-□-F4 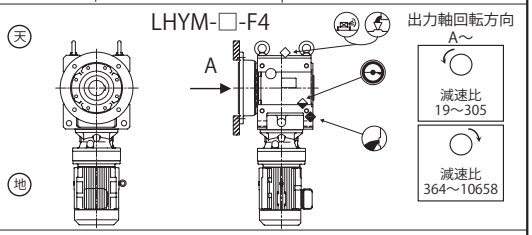
中実軸 (ソリッドシャフト) フランジ取付	LHFM-□R-G4 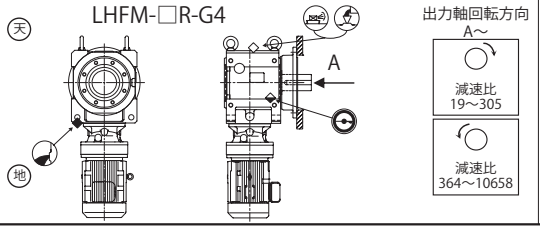 	LHFM-□L-F4 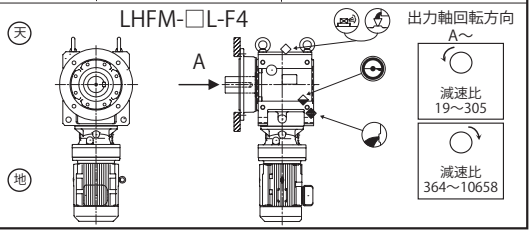

注）1.　モータの回転方向は、F62 ～ F75 頁の結線を行った場合の当社製日本国内向けモータの場合を示します。
2.　出力軸の回転方向（A ～）は、モータまたは入力軸の回転方向が右回りと仮定した場合を示します。
モータまたは入力軸の回転方向左回りの場合は、出力軸の回転方向は逆になります。
3.　オイルゲージは上図の位置のみとなります。反対側への取付けはできません。

記号説明

取付位置記号と端子箱位置

取付位置記号　Y5 F5 G5

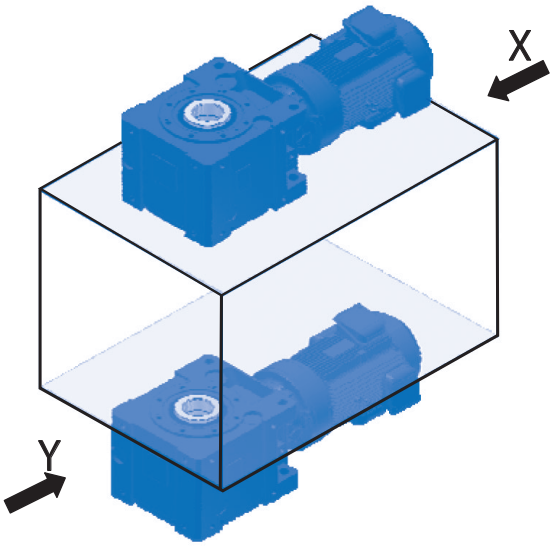

X～

取付位置記号Y5,F5

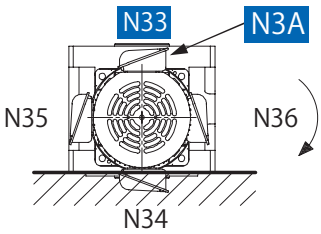

取付位置記号Y5,G5

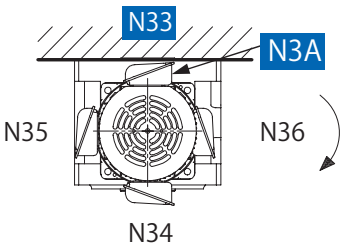

：モータまたは入力軸の回転方向 注)1、2

：屋内形標準端子箱取付位置・ケーブル引出口方向

・屋内形標準の端子箱取付位置記号はN33、引出口方向記号はN3Aです。
端子箱、引出口方向については90°ピッチで変更可能です。B19頁をご参照下さい。

Y～

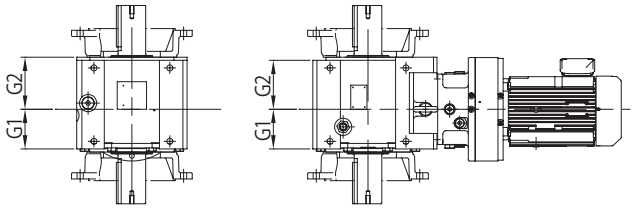

・壁取付も可能です。(B18頁参照)
・モータ中心とギヤケース中心はずれています。(G2寸法>G1寸法)
・形式により形状が異なります。ギヤケースよりもモータ径の方が大きい形式もあります。
端子箱、モータ、DC寸法部等が取付面と干渉しないか、必ずご確認をお願いします。

[参考]
取付位置記号Y6、F6、G6はモータに対してギヤケースを180°反転して組み付けているため、機械装置との相対位置が変わります。
また端子箱・給油口等の位置も変わります。
(B15頁参照)

中空軸 (ホローシャフト) 軸上取付	LVYM-□-Y5	LVYM-□-Y5
中実軸 (ソリッドシャフト) ケース取付	LVUM-□L-Y5	LWUM-□R-Y5
中空軸 (ホローシャフト) フランジ取付	LVYM-□-F5	LVYM-□-G5
中実軸 (ソリッドシャフト) フランジ取付	LVFM-□L-F5	LWFM-□R-G5

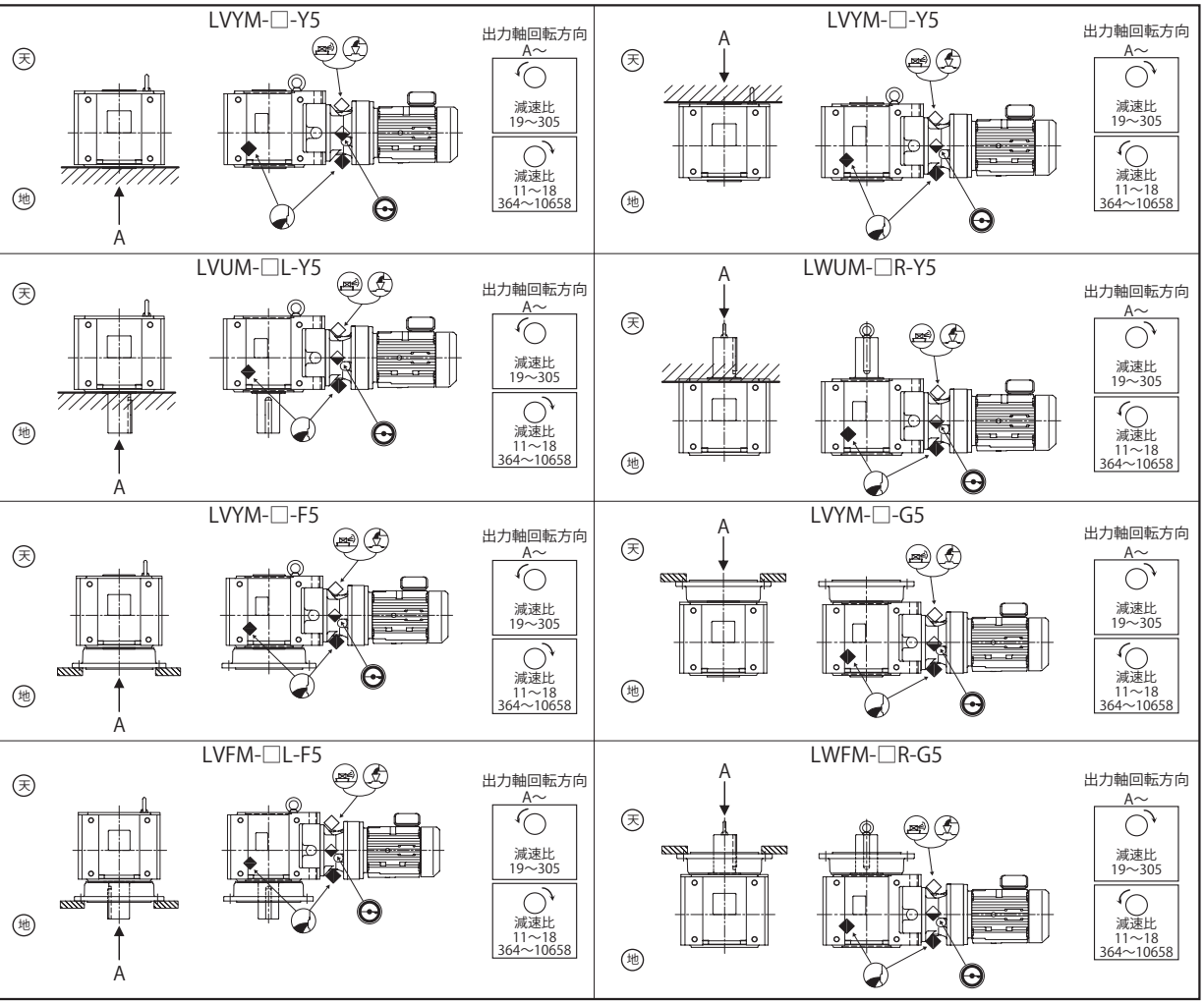

注）1. モータの回転方向は、F62～F75 頁の結線を行った場合の当社製日本国内向けモータの場合を示します。
2. 出力軸の回転方向（A～）は、モータまたは入力軸の回転方向が右回りと仮定した場合を示します。
モータまたは入力軸の回転方向左回りの場合は、出力軸の回転方向は逆になります。
3. オイルゲージは上図の位置となります。
反対側・両側に必要な場合は、ご注文時にご指定ください。

記号説明

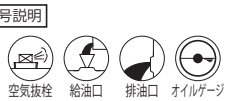

取付位置記号と端子箱位置

取付位置記号　Y6 F6 G6

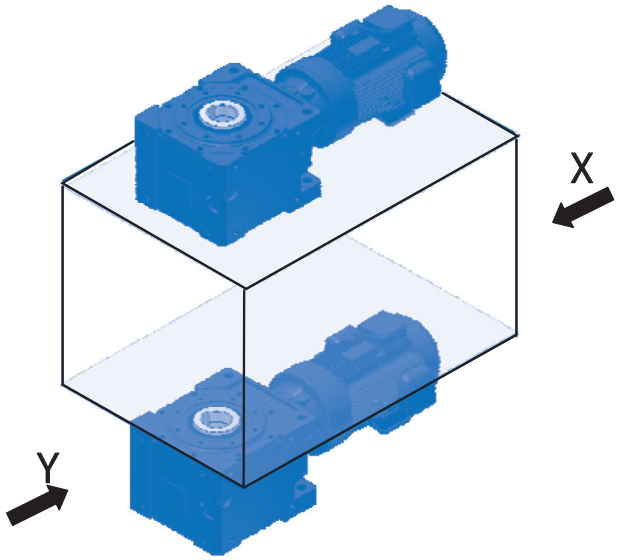

X～

取付位置記号Y6,F6

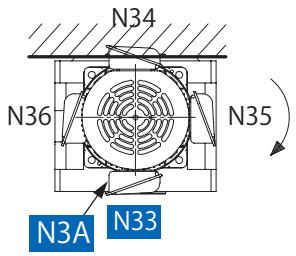

取付位置記号Y6,G6

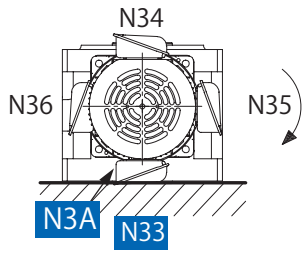

：モータまたは入力軸の回転方向 注)1、2

：屋内形標準端子箱取付位置・ケーブル引出口方向

・屋内形標準の端子箱取付位置記号はN33、引出口方向記号はN3Aです。
端子箱、引出口方向については90°ピッチで変更可能です。B19頁をご参照下さい。

Y～

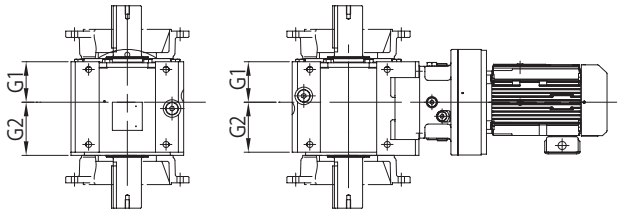

・壁取付も可能です。(B18頁参照)
・モータ中心とギヤケース中心はずれています。(G2寸法>G1寸法)
・形式により形状が異なります。ギヤケースよりもモータ径の方が大きい形式もあります。
端子箱、モータ、DC寸法部等が取付面と干渉しないか、必ずご確認をお願いします。

[参考]
取付位置記号Y5、F5、G5はモータに対してギヤケースを180°反転して組み付けているため、機械装置との相対位置が変わります。
また端子箱・給油口等の位置も変わります。
(B14頁参照)

中空軸 (ホローシャフト) 軸上取付	LVYM-□-Y6	LVYM-□-Y6
中実軸 (ソリッドシャフト) ケース取付	LWUM-□L-Y6	LVUM-□R-Y6
中空軸 (ホローシャフト) フランジ取付	LVYM-□-F6	LVYM-□-G6
中実軸 (ソリッドシャフト) フランジ取付	LWFM-□L-F6	LVFM-□R-G6

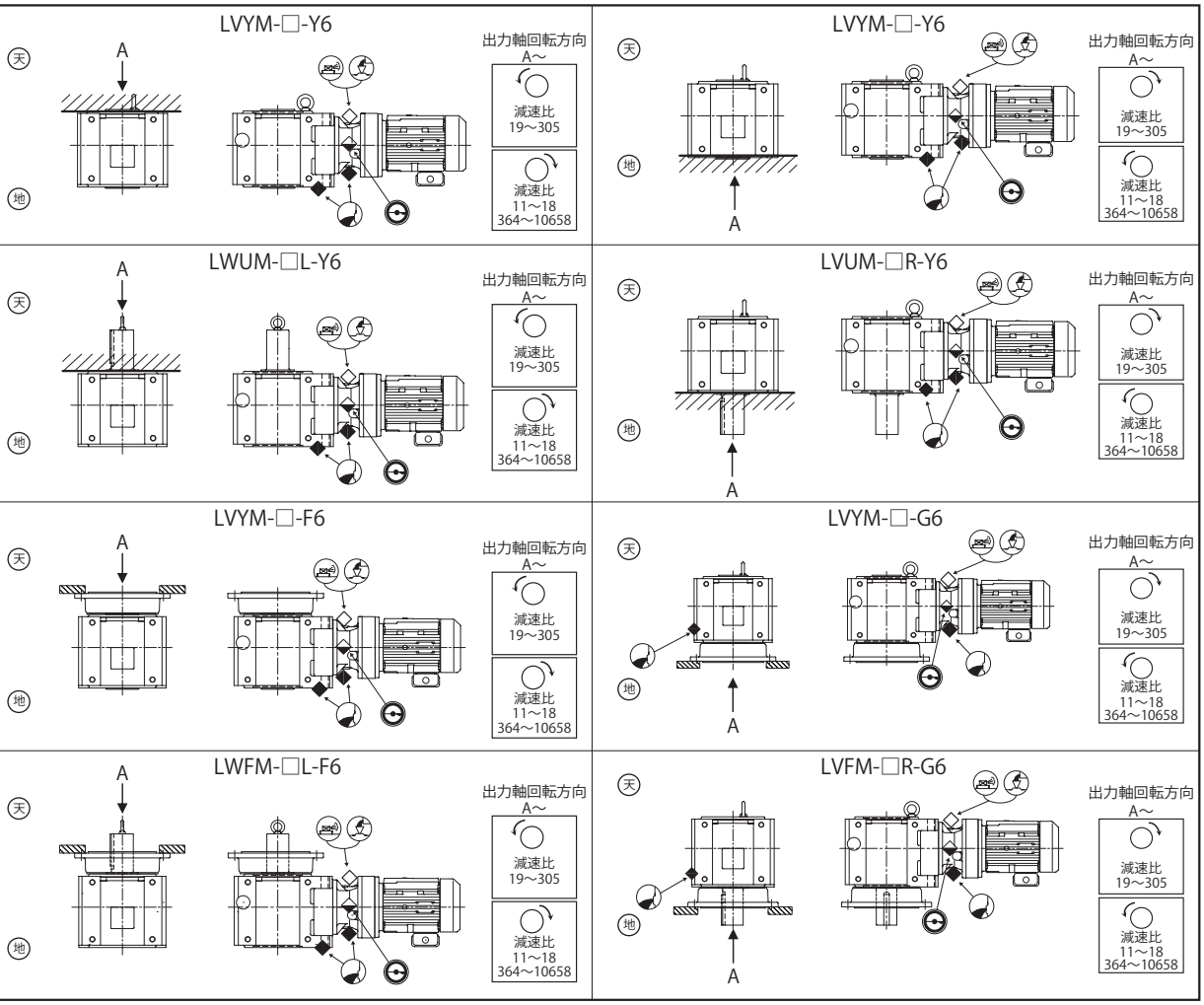

注）1. モータの回転方向は、F62～F75 頁の結線を行った場合の当社製日本国内向けモータの場合を示します。
2. 出力軸の回転方向（A～）は、モータまたは入力軸の回転方向が右回りと仮定した場合を示します。
モータまたは入力軸の回転方向左回りの場合は、出力軸の回転方向は逆になります。
3. オイルゲージは上図の位置となります。
反対側・両側に必要な場合は、ご注文時にご指定ください。

記号説明

取付位置記号と端子箱位置

取付位置記号　W1 K3 V1 V3　（壁・天井取付形）

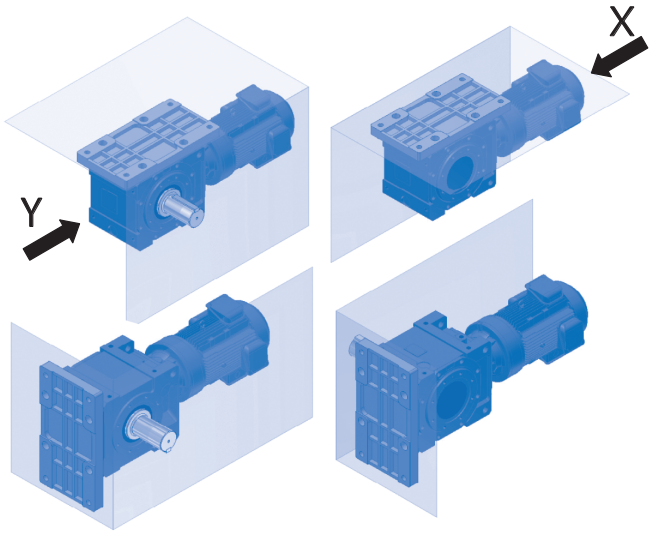

X～

取付位置記号W1,V1

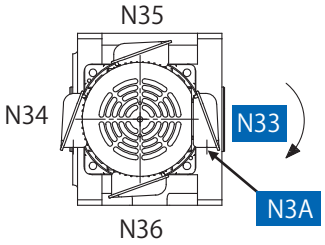

取付位置記号K3,V3

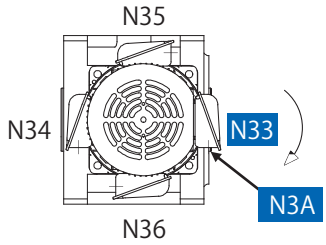

：モータまたは入力軸の回転方向 注)1、2

：屋内形標準端子箱取付位置・ケーブル引出口方向

・屋内形標準の端子箱取付位置記号はN33、引出口方向記号はN3Aです。
端子箱、引出口方向については90°ピッチで変更可能です。B19頁をご参照下さい。

Y～

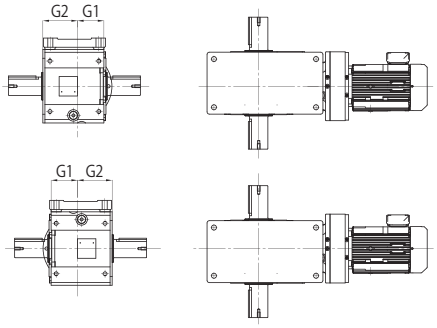

・モータ中心とギヤケース中心はずれています。(G2寸法>G1寸法)
・形式により形状が異なります。ギヤケースよりもモータ径の方が大きい形式もあります。
端子箱、モータ、DC寸法部等が干渉しないか、必ずご確認をお願いします。

[参考]
取付位置記号K3、V3は、W1、V1に対してギヤケースを180°反転して組み付けているため、
機械装置との相対位置が変わります。
また端子箱・給油口等の位置も変わります。

中実軸
（ソリッドシャフト）
脚取付

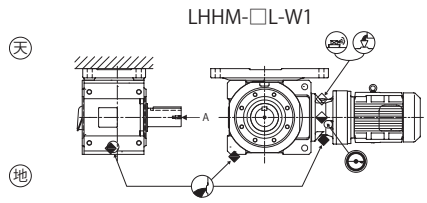

出力軸回転方向
A～
減速比 19～305
減速比 11～18 364～10658

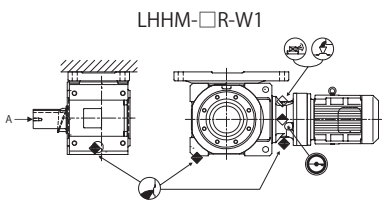

出力軸回転方向
A～
減速比 19～305
減速比 11～18 364～10658

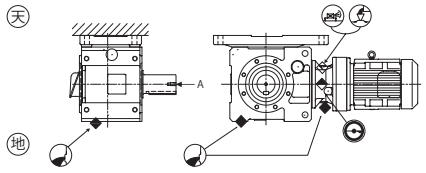

出力軸回転方向
A～
減速比 19～305
減速比 11～18 364～10658

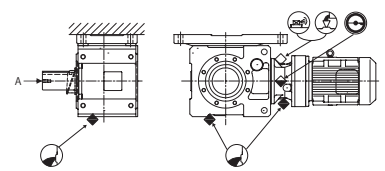

出力軸回転方向
A～
減速比 19～305
減速比 11～18 364～10658

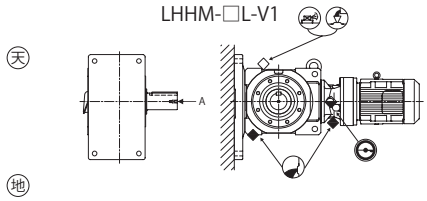

出力軸回転方向
A～
減速比 19～305
減速比 11～18 364～10658

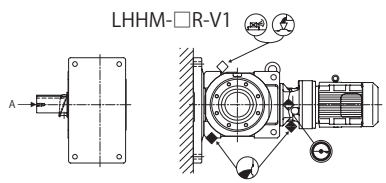

出力軸回転方向
A～
減速比 19～305
減速比 11～18 364～10658

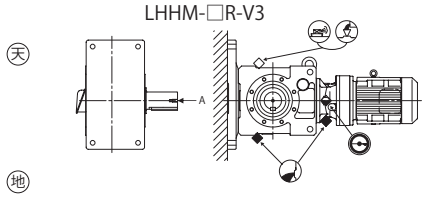

出力軸回転方向
A～
減速比 19～305
減速比 11～18 364～10658

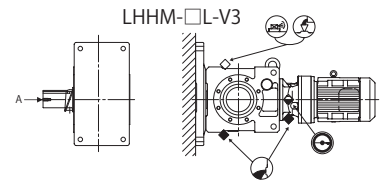

出力軸回転方向
A～
減速比 19～305
減速比 11～18 364～10658

注）1.　モータの回転方向は、F62 ～ F75 頁の結線を行った場合の当社製日本国内向けモータの場合を示します。
2.　出力軸の回転方向（A ～）は、モータまたは入力軸の回転方向が右回りと仮定した場合を示します。
モータまたは入力軸の回転方向左回りの場合は、出力軸の回転方向は逆になります。
3.　オイルゲージは上図の位置となります。
反対側・両側に必要な場合は、ご注文時にご指定ください。

記号説明

取付位置記号と端子箱位置

取付位置記号　K2 W2 W4 K4　（壁取付形）

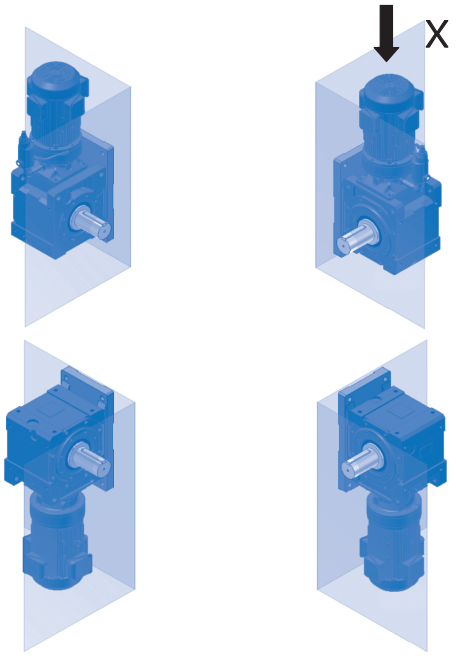

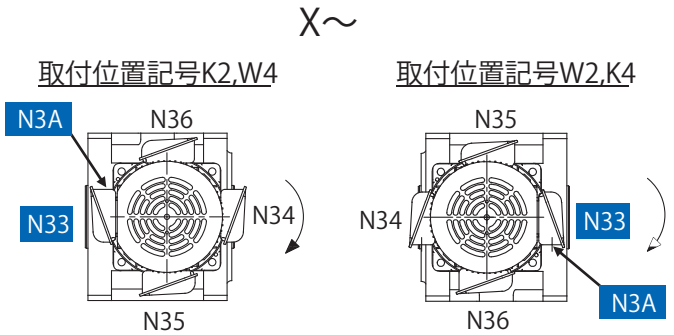

：モータまたは入力軸の回転方向　注)1、2

：屋内形標準端子箱取付位置・ケーブル引出口方向

・屋内形標準の端子箱取付位置記号はN33、引出口方向記号はN3Aです。
端子箱、引出口方向については90°ピッチで変更可能です。B19頁をご参照下さい。

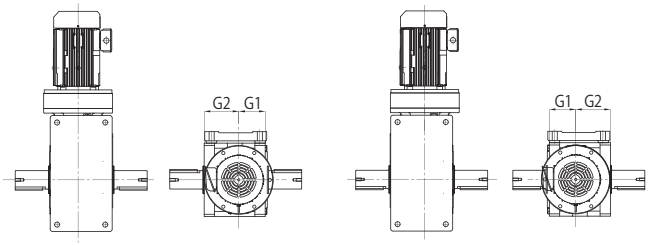

・モータ中心とギヤケース中心はずれています。(G2寸法＞G1寸法)
・形式により形状が異なります。ギヤケースよりもモータ径の方が大きい形式もあります。
端子箱、モータ、DC寸法部等が干渉しないか、必ずご確認をお願いします。

[参考]
取付位置記号W2、K4は、K2、W4に対してギヤケースを180°反転して組み付けているため、機械装置との相対位置が変わります。
また端子箱・給油口等の位置も変わります。

中実軸（ソリッドシャフト）脚取付	LHHM-□L-K2 天 地 出力軸回転方向 A～ 減速比 19～305 減速比 11～18 364～10658	LHHM-□R-K2 天 地 出力軸回転方向 A～ 減速比 19～305 減速比 11～18 364～10658
	LHHM-□R-W2 天 地 出力軸回転方向 A～ 減速比 19～305 減速比 11～18 364～10658	LHHM-□L-W2 天 地 出力軸回転方向 A～ 減速比 19～305 減速比 11～18 364～10658
	LHHM-□L-W4 天 地 出力軸回転方向 A～ 減速比 19～305 減速比 11～18 364～10658	LHHM-□L-K4 天 地 出力軸回転方向 A～ 減速比 19～305 減速比 11～18 364～10658

注）1.　モータの回転方向は、F62 ～ F75 頁の結線を行った場合の当社製日本国内向けモータの場合を示します。
2.　出力軸の回転方向（A ～）は、モータまたは入力軸の回転方向が右回りと仮定した場合を示します。
モータまたは入力軸の回転方向左回りの場合は、出力軸の回転方向は逆になります。
3.　オイルゲージは上図の位置となります。取付位置記号 K2・W2 は製作時に給油口・空気抜栓と共に配管ごと 90°ピッチ（水平方向）で変更できますので、ご注文時にご指定ください。取付位置記号 W4・K4 はオイルゲージの位置を変更することはできません。

記号説明

取付位置記号と端子箱位置

取付位置記号　V5 V6 K5 K6　（壁取付形）

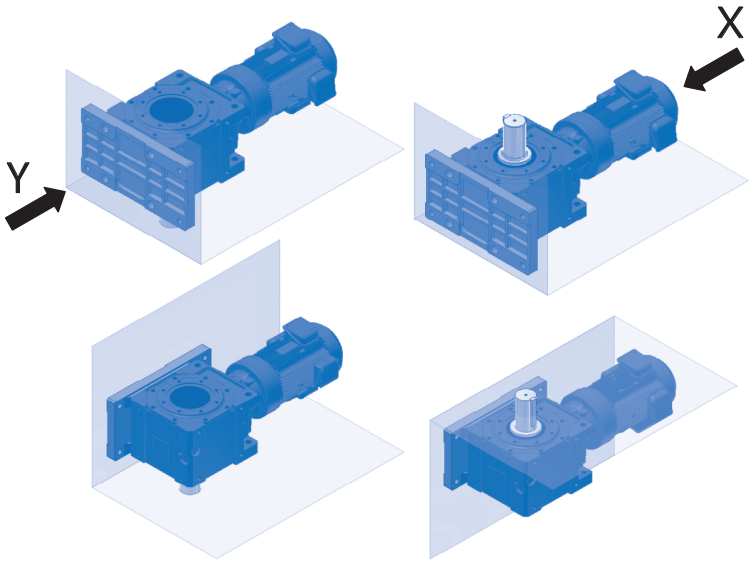

X～

取付位置記号V5,K5

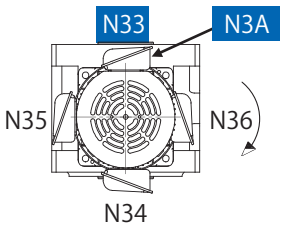

取付位置記号V6,K6

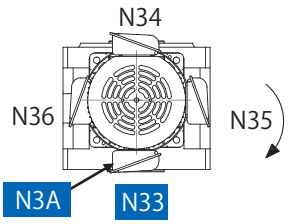

：モータまたは入力軸の回転方向　注)1、2

：屋内形標準端子箱取付位置・ケーブル引出口方向

・屋内形標準の端子箱取付位置記号はN33、引出口方向記号はN3Aです。
端子箱、引出口方向については90°ピッチで変更可能です。B19頁をご参照下さい。

Y～

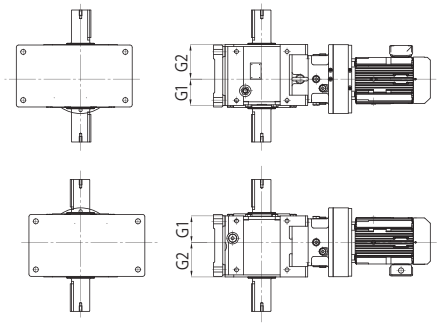

・モータ中心とギヤケース中心はずれています。(G2寸法＞G1寸法)
・形式により形状が異なります。ギヤケースよりもモータ径の方が大きい形式もあります。
端子箱、モータ、DC寸法部等が干渉しないか、必ずご確認をお願いします。

[参考]
取付位置記号V6、K6は、V5、K5に対してギヤケースを180°反転して組み付けているため、
機械装置との相対位置が変わります。
また端子箱・給油口等の位置も変わります。

中実軸
(ソリッドシャフト)
脚取付

LVHM-□L-V5

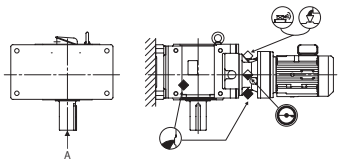

出力軸回転方向
A～
減速比 19～305
減速比 11～18 364～10658

LWHM-□R-V5

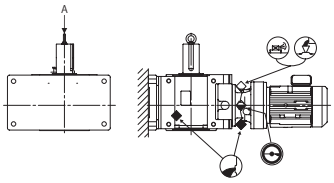

出力軸回転方向
A～
減速比 19～305
減速比 11～18 364～10658

LVHM-□R-V6

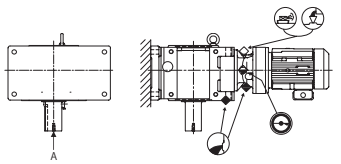

出力軸回転方向
A～
減速比 19～305
減速比 11～18 364～10658

LWHM-□L-V6

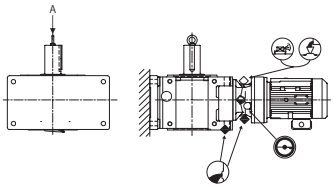

出力軸回転方向
A～
減速比 19～305
減速比 11～18 364～10658

LVHM-□L-K5

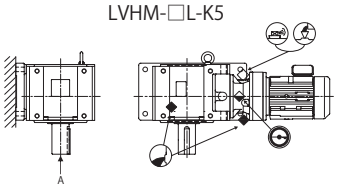

出力軸回転方向
A～
減速比 19～305
減速比 11～18 364～10658

LWHM-□R-K5

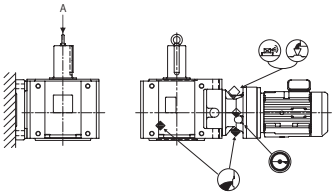

出力軸回転方向
A～
減速比 19～305
減速比 11～18 364～10658

LVHM-□R-K6

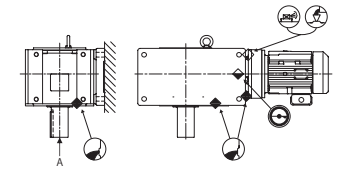

出力軸回転方向
A～
減速比 19～305
減速比 11～18 364～10658

LWHM-□L-K6

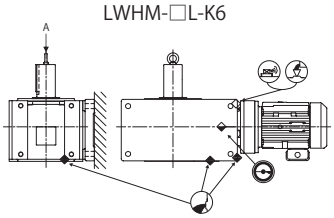

出力軸回転方向
A～
減速比 19～305
減速比 11～18 364～10658

注）1.　モータの回転方向は、F62 ～ F75 頁の結線を行った場合の当社製日本国内向けモータの場合を示します。
2.　出力軸の回転方向（A ～）は、モータまたは入力軸の回転方向が右回りと仮定した場合を示します。
モータまたは入力軸の回転方向左回りの場合は、出力軸の回転方向は逆になります。
3.　オイルゲージは上図の位置となります。
反対側・両側に必要な場合は、ご注文時にご指定ください。

記号説明

端子箱取付位置、ケーブル引出口方向

モータの端子箱取付位置、ケーブル引出口方向は、標準取付位置・方向から 90° ピッチで選ぶことができます。
ご注文時に下図に従ってご指定ください。
（端子箱取付位置は出荷後に変更することはできません。必ずご注文時にご指定下さい。）

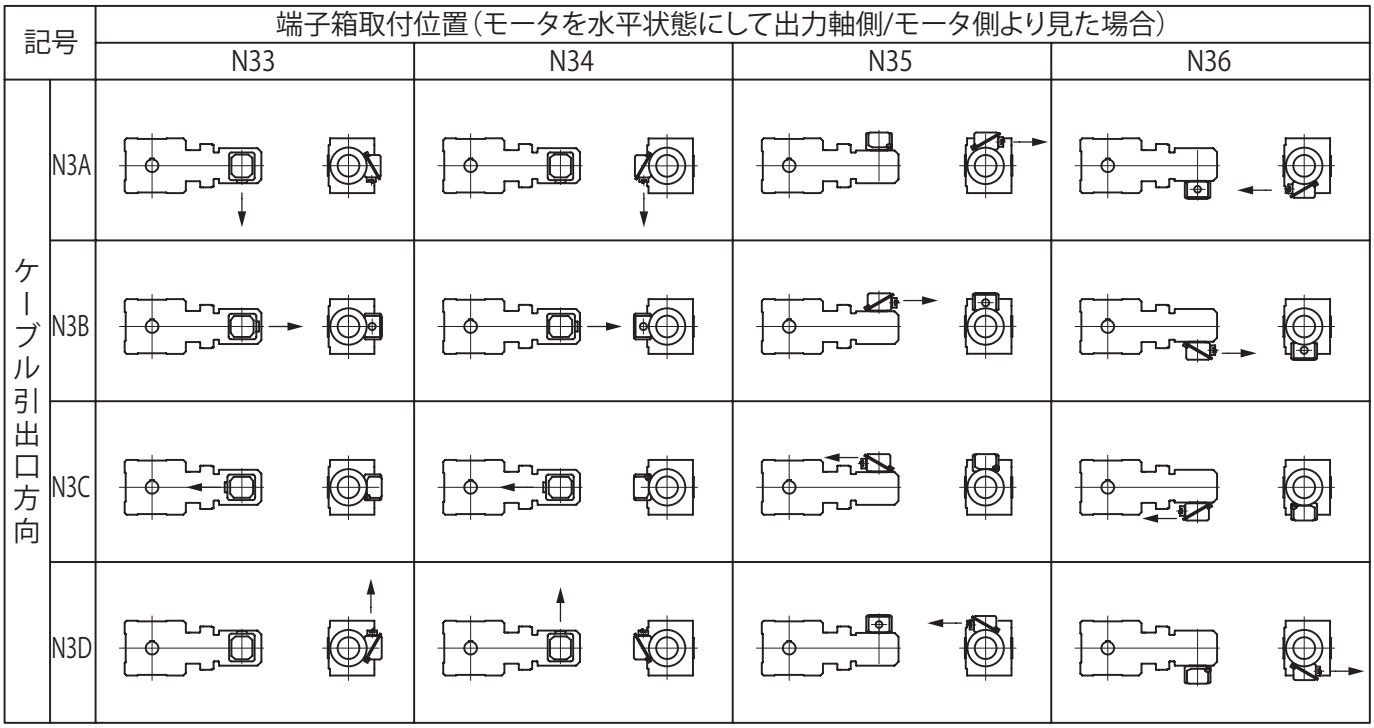

・↓はケーブル引出口方向を示します。

端子箱取付位置とケーブル引出口方向の組み合わせ

屋内形						
取付位置記号	○1	○2	○3	○4	○5	○6
端子箱取付位置	N33	N33	N33	N33	N33	N33
引出口方向	N3A	N3A	N3A	N3B	N3A	N3A
端子箱取付位置	N34	N34	N34	N34	N34	N34
引出口方向	N3A	N3A	N3A	N3B	N3A	N3A
端子箱取付位置	N35	N35	N35	N35	N35	N35
引出口方向	N3A	N3A	N3A	N3B	N3D	N3A
端子箱取付位置	N36	N36	N36	N36	N36	N36
引出口方向	N3A	N3A	N3A	N3B	N3A	N3D

屋外形、耐暴風雨屋外形、海岸設置形、船上設置形、防水形 1 種防食形、2 種防食形、防塵形、鉄粉系防塵形、安全増防爆形、耐圧防爆形						
取付位置記号	○1	○2	○3	○4	○5	○6
端子箱取付位置	N33	N33	N33	N33	N33	N33
引出口方向	N3B	N3A	N3B	N3B	N3B	N3B
端子箱取付位置	N34	N34	N34	N34	N34	N34
引出口方向	N3B	N3A	N3B	N3B	N3B	N3B
端子箱取付位置	N35	N35	N35	N35	N35	N35
引出口方向	N3B	N3A	N3B	N3B	N3B	N3B
端子箱取付位置	N36	N36	N36	N36	N36	N36
引出口方向	N3B	N3A	N3B	N3B	N3B	N3B

：標準端子箱取付位置、ケーブル引出口方向
：準標準端子箱取付位置、ケーブル引出口方向

準標準仕様として上記の組み合わせを定めていますが、これら以外の端子箱取付位置とケーブル引出口方向の組み合わせも製作可能です。

減速機製作範囲

選定について
選定表
寸法図
技術資料
オプション
ギヤモータ
レデューサ
標準仕様
形式
取付位置記号と端子箱位置
製作範囲
選定手順

■減速機＋モータ組合せ

●：ベベル・バディボックス対応範囲

表 B1a　減速比：11 ～ 305

●：ベベル・バディボックス ®4 シリーズ製作範囲

公称減速比	5	7	11	13	14	16	18	21	22	25	28	35	39
出力回転数 50Hz	290	207	138	113	104	90.6	82.9	69.0	64.7	59.2	51.8	41.2	37.7
r/min　60Hz	350	250	167	137	125	109	100	83.3	78.1	71.4	62.5	49.7	45.5
0.1×4P													
0.2×4P													
0.25×4P													
0.4×4P													
0.55×4P													
0.75×4P													
1.1×4P			●	●	●	●	●	●	●	●	●	●	●
1.5×4P			●	●	●	●	●	●	●	●	●	●	●
2.2×4P			●	●	●	●	●	●	●	●	●	●	●
3.0×4P			●	●	●	●	●	●	●	●	●	●	●
3.7×4P			●	●	●	●	●	●	●	●	●	●	●
5.5×4P			●	●	●	●	●	●	●	●	●	●	●
7.5×4P			●	●	●	●	●	●	●	●	●	●	●
11×4P			●	●	●	●	●	●	●	●	●	●	●
15×4P			●	●	●	●	●	●	●	●	●	●	●
18.5×4P			●	●	●	●	●	●	●	●	●	●	●
22×4P			●	●	●	●	●	●	●	●	●	●	●
30×4P			●	●	●	●	●	●	●	●	●	●	●
37×4P			●	●	●	●	●	●	●	●	●	●	●
45×4P			●	●	●	●	●	●	●	●	●	●	●
55×4P			●	●	●	●	●	●	●	●	●	●	●

表 B1b　減速比：364 ～ 10658

●：ベベル・バディボックス ®4 シリーズ製作範囲

公称減速比	364	424	501	578	683	809	956	1117	1320	1656	1957	2272	2559
出力回転数 50Hz	3.98	3.42	2.90	2.51	2.12	1.79	1.52	1.30	1.10	0.876	0.741	0.638	0.567
r/min　60Hz	4.81	4.13	3.50	3.03	2.56	2.16	1.83	1.57	1.33	1.06	0.894	0.770	0.684
0.1×4P					●	●	●	●	●	●	●	●	●
0.2×4P	●	●	●	●	●	●	●	●	●	●	●	●	●
0.25×4P	●	●	●	●	●	●	●	●	●	●	●	●	●
0.4×4P	●	●	●	●	●	●	●	●	●	●	●	●	●
0.55×4P	●	●	●	●	●	●	●	●	●	●	●	●	●
0.75×4P	●	●	●	●	●	●	●	●	●	●	●	●	●
1.1×4P	●	●	●	●	●	●	●	●	●	●	●	●	●
1.5×4P	●	●	●	●	●	●	●	●	●	●	●		
2.2×4P	●	●	●	●	●	●	●	●	●				
3.0×4P	●	●	●	●	●	●	●						
3.7×4P	●	●	●	●	●	●							
5.5×4P	●	●	●										
7.5×4P	●												
11×4P													
15×4P													
18.5×4P													
22×4P													
30×4P													
37×4P													
45×4P													
55×4P													

減速機製作範囲

選定について
選定表
寸法図
技術資料
オプション
ギヤモータ
レデューサ
標準仕様
形式
取付位置記号と端子箱位置
製作範囲
選定手順

ベベル・バディボックス® とあわせてご検討ください。

ハイポニック減速機® 対応範囲　パラマックス®9000 シリーズ対応範囲

46	53	60	67	74	80	88	102	112	123	151	179	207	249	305	公称減速比
31.9	27.6	24.4	21.6	19.7	18.1	16.6	14.3	12.9	11.8	9.63	8.12	7.02	5.84	4.76	出力回転数 50Hz
38.5	33.3	29.4	26.0	23.8	21.9	20.0	17.2	15.6	14.3	11.6	9.80	8.47	7.04	5.75	r/min 60Hz
															0.1×4P
											●	●	●	●	0.2×4P
											●	●	●	●	0.25×4P
								●	●	●	●	●	●	●	0.4×4P
					●	●	●	●	●	●	●	●	●	●	0.55×4P
		●	●	●	●	●	●	●	●	●	●	●	●	●	0.75×4P
●	●	●	●	●	●	●	●	●	●	●	●	●	●	●	1.1×4P
●	●	●	●	●	●	●	●	●	●	●	●	●	●	●	1.5×4P
●	●	●	●	●	●	●	●	●	●	●	●	●	●	●	2.2×4P
●	●	●	●	●	●	●	●	●	●	●	●	●	●	●	3.0×4P
●	●	●	●	●	●	●	●	●	●	●	●	●	●	●	3.7×4P
●	●	●	●	●	●	●	●	●	●	●	●	●	●	●	5.5×4P
●	●	●	●	●	●	●	●	●	●	●	●	●	●	●	7.5×4P
●	●	●	●	●	●	●	●	●	●	●	●	●	●		11×4P
●	●	●	●	●	●	●	●	●	●	●	●				15×4P
●	●	●	●	●	●	●	●	●	●	●					18.5×4P
●	●	●	●	●	●	●	●	●	●						22×4P
●	●	●	●	●	●	●									30×4P
●	●	●	●	●	●										37×4P
●	●	●													45×4P
●															55×4P

2944	3511	4365	5177	7228	10658	公称減速比
0.493	0.413	0.332	0.280	0.201	0.136	出力回転数 50Hz
0.595	0.499	0.401	0.338	0.242	0.164	r/min 60Hz
●	●	●				0.1×4P
●	●	●		●	●	0.2×4P
●	●					0.25×4P
●	●	●	●	●		0.4×4P
●	●					0.55×4P
●	●					0.75×4P
						1.1×4P
						1.5×4P
						2.2×4P
						3.0×4P
						3.7×4P
						5.5×4P
						7.5×4P
						11×4P
						15×4P
						18.5×4P
						22×4P
						30×4P
						37×4P
						45×4P
						55×4P

注）1. 出力回転数は、入力回転数を次の値とした場合の計算値です。
50Hz：1450 r/min
60Hz：1750 r/min

2. 表中の組合せは、サービスファクター（SF）1.0 を基準としています。その他のサービスファクターでの組合せは、選定表をご参照ください。

3. 減速比は公称減速比です。出力回転数は実減速比から算出しています。（減速比 11 ～ 18 の実減速比は枠番によって異なるため、代表減速比で算出しています。）
実減速比は B22 頁をご参照ください。

減速機製作範囲

選定について
選定表
寸法図
技術資料
オプション
ギヤモータ
レデューサ
標準仕様
形式
取付位置記号と端子箱位置
製作範囲
選定手順

■ベベル・バディボックス®4シリーズ枠番

表 B2　枠番一覧

ベベル1段＋サイクロ1段または遊星歯車1段形						ベベル1段＋サイクロ2段形					
4A100	4B120	4C140	4D160	4E170	4F180	4A10DA	4B12DA	4C14DA	4D16DA	4E17DA	4F18DA
4A105	4B125	4C145	4D165	4E175	4F185	4A12DA	4B12DB	4C14DB	4D16DB	4E17DB	4F18DB
4A110	4B140	4C160	4D170	4E180	4F190	4A12DB	4B14DA	4C14DC	4D17DA	4E17DC	4F19DA
4A115	4B145	4C165	4D175	4E185	4F195		4B14DB	4C16DA	4D17DB	4E18DA	4F19DB
4A120	4B160	4C170	4D180	4E190				4C16DB	4D17DC	4E18DB	
4A125	4B165	4C175	4D185	4E195					4D18DA	4E19DA	
4A140									4D18DB	4E19DB	
4A145											

■減速比

①ベベル1段＋遊星歯車1段　（減速比：11 ～ 18）

公称減速比	枠番	4A10□	4A12□	4A14□ 4B14□	4B16□ 4C16□	4C17□ 4D17□	4D18□ 4E18□	4E19□ 4F19□
11	実減速比	10.50	10.50	10.89	10.85	10.86	10.50	10.82
	出力段（ベベル）	3.5	3.5	3.5	3.5	3.5	3.5	3.5
	入力段（遊星歯車）	3.000	3.000	3.110	3.100	3.103	3.000	3.091
13	実減速比	12.99	12.80	12.95	12.80	13.09	13.09	13.01
	出力段（ベベル）	3.2	3.2	3.2	3.2	3.2	3.2	3.2
	入力段（遊星歯車）	4.059	4.000	4.047	4.000	4.091	4.091	4.067
14	実減速比	14.21	14.00	14.16	14.00	14.32	14.32	14.23
	出力段（ベベル）	3.5	3.5	3.5	3.5	3.5	3.5	3.5
	入力段（遊星歯車）	4.059	4.000	4.047	4.000	4.091	4.091	4.067
16	実減速比	15.36	15.65	16.00	16.26	16.17	15.63	15.47
	出力段（ベベル）	3.2	3.2	3.2	3.2	3.2	3.2	3.2
	入力段（遊星歯車）	4.800	4.890	5.000	5.080	5.053	4.886	4.833
18	実減速比	16.80	17.12	17.50	17.78	17.68	17.10	16.92
	出力段（ベベル）	3.5	3.5	3.5	3.5	3.5	3.5	3.5
	入力段（遊星歯車）	4.800	4.890	5.000	5.080	5.053	4.886	4.833

②ベベル1段＋サイクロ減速機1段　（減速比：21 ～ 305）

公称減速比	21	22	25	28	35	39	46
実減速比	21.0	22.4	24.5	28.0	35.2	38.5	45.5
出力段（ベベル）	3.5	3.2	3.5	3.5	3.2	3.5	3.5
入力段（サイクロ）	6	7	7	8	11	11	13

公称減速比	53	60	67	74	80	88	102
実減速比	52.5	59.5	67.2	73.5	80.0	87.5	101.5
出力段（ベベル）	3.5	3.5	3.2	3.5	3.2	3.5	3.5
入力段（サイクロ）	15	17	21	21	25	25	29

公称減速比	112	123	151	179	207	249	305
実減速比	112.0	122.5	150.5	178.5	206.5	248.5	304.5
出力段（ベベル）	3.2	3.5	3.5	3.5	3.5	3.5	3.5
入力段（サイクロ）	35	35	43	51	59	71	87

③ベベル1段＋サイクロ減速機2段　（減速比：364 ～ 10658）

公称減速比	364	424	501	578	683	809	956	1117	1320	1656	1957
実減速比	364.0	423.5	500.5	577.5	682.5	808.5	955.5	1116.5	1319.5	1655.5	1956.5
出力段	3.5	3.5	3.5	3.5	3.5	3.5	3.5	3.5	3.5	3.5	3.5
入力段（サイクロ） (中間部 × 入力部)	104 (13×8)	121 (11×11)	143 (13×11)	165 (15×11)	195 (15×13)	231 (21×11)	273 (21×13)	319 (29×11)	377 (29×13)	473 (43×11)	559 (43×13)

公称減速比	2272	2559	2944	3511	4365	5177	6472	7228	8880	10658
実減速比	2271.5	2558.5	2943.5	3510.5	4364.5	5176.5	6471.5	7227.5	8879.5	10657.5
出力段	3.5	3.5	3.5	3.5	3.5	3.5	3.5	3.5	3.5	3.5
入力段（サイクロ） (中間部 × 入力部)	649 (59×11)	731 (43×17)	841 (29×29)	1003 (59×17)	1247 (43×29)	1479 (87×17)	1849 (43×43)	2065 (59×35)	2537 (59×43)	3045 (87×35)

④その他製作可能な減速比　ベベル1段＋サイクロ減速機1段

公称減速比	19	26	42	48	54	93	138	163	189	227	278
実減速比	19.2	25.6	41.6	48.0	54.4	92.8	137.6	163.2	188.8	227.2	278.4
出力段（ベベル）	3.2	3.2	3.2	3.2	3.2	3.2	3.2	3.2	3.2	3.2	3.2
入力段（サイクロ）	6	8	13	15	17	29	43	51	59	71	87

注）1. 製作できる機種・枠番が限定される場合があります。
　　2. トルク・ラジアル荷重などの定格値・許容値などはご照会ください。

減速機製作範囲

⑤その他製作可能な減速比　ベベル１段＋サイクロ減速機２段

公称減速比	387	403	420	435	441	458	476	525	528	538	541	557	588	598
実減速比	387.2	403.2	420.0	435.2	441.0	457.6	476.0	525.0	528.0	537.6	540.8	556.8	588.0	598.4
出力段（ベベル）	3.2	3.2	3.5	3.2	3.5	3.2	3.5	3.5	3.2	3.2	3.2	3.2	3.5	3.2
入力段（サイクロ）	121	126	120	136	126	143	136	150	165	168	169	174	168	187
中間部 × 入力部	(11×11)	(21×6)	(15×8)	(17×8)	(21×6)	(13×11)	(17×8)	(25×6)	(15×11)	(21×8)	(13×13)	(29×6)	(21×8)	(17×11)

公称減速比	609	624	640	655	672	707	720	739	774	788	812	816	826	874
実減速比	609.0	624.0	640.0	654.5	672.0	707.2	720.0	739.2	773.5	787.5	812.0	816.0	825.6	873.6
出力段（ベベル）	3.5	3.2	3.2	3.5	3.2	3.2	3.2	3.2	3.5	3.5	3.5	3.2	3.2	3.2
入力段（サイクロ）	174	195	200	187	210	221	225	231	221	225	232	255	258	273
中間部 × 入力部	(29×6)	(15×13)	(25×8)	(17×11)	(35×6)	(17×13)	(15×15)	(21×11)	(17×13)	(15×15)	(29×8)	(17×15)	(43×6)	(21×13)

公称減速比	893	896	903	925	963	980	1008	1012	1021	1040	1071	1103	1138	1142
実減速比	892.5	896.0	903.0	924.8	962.5	980.0	1008.0	1011.5	1020.8	1040.0	1071.0	1102.5	1137.5	1142.4
出力段（ベベル）	3.5	3.2	3.5	3.2	3.5	3.5	3.2	3.5	3.2	3.2	3.5	3.5	3.5	3.2
入力段（サイクロ）	255	280	258	289	275	280	315	289	319	325	306	315	325	357
中間部 × 入力部	(17×15)	(35×8)	(43×6)	(17×17)	(25×11)	(35×8)	(21×15)	(17×17)	(29×11)	(25×13)	(51×6)	(21×15)	(25×13)	(21×17)

公称減速比	1200	1204	1206	1232	1239	1250	1306	1313	1348	1360	1392	1411	1428	1456
実減速比	1200.0	1204.0	1206.4	1232.0	1239.0	1249.5	1305.6	1312.5	1347.5	1360.0	1392.0	1411.2	1428.0	1456.0
出力段（ベベル）	3.2	3.5	3.2	3.2	3.5	3.5	3.2	3.5	3.5	3.2	3.2	3.2	3.5	3.2
入力段（サイクロ）	375	344	377	385	354	357	408	375	385	425	435	441	408	455
中間部 × 入力部	(25×15)	(43×8)	(29×13)	(35×11)	(59×6)	(21×17)	(51×8)	(25×15)	(35×11)	(25×17)	(29×15)	(21×21)	(51×8)	(35×13)

公称減速比	1488	1510	1514	1523	1544	1578	1593	1652	1670	1680	1726	1789	1795	1818
実減速比	1487.5	1510.4	1513.6	1522.5	1543.5	1577.6	1592.5	1652.0	1670.4	1680.0	1725.5	1788.8	1795.2	1817.6
出力段（ベベル）	3.5	3.2	3.2	3.5	3.5	3.2	3.5	3.5	3.2	3.2	3.5	3.2	3.2	3.2
入力段（サイクロ）	425	472	473	435	441	493	455	472	522	525	493	559	561	568
中間部 × 入力部	(25×17)	(59×8)	(43×11)	(29×15)	(21×21)	(29×17)	(35×13)	(59×8)	(87×6)	(35×15)	(29×17)	(43×13)	(51×11)	(71×8)

公称減速比	1827	1838	1904	1949	1964	1988	2000	2064	2077	2083	2132	2188	2227	2258
実減速比	1827.0	1837.5	1904.0	1948.8	1963.5	1988.0	2000.0	2064.0	2076.8	2082.5	2131.5	2187.5	2227.2	2257.5
出力段（ベベル）	3.5	3.5	3.2	3.2	3.5	3.5	3.2	3.2	3.2	3.5	3.5	3.5	3.2	3.5
入力段（サイクロ）	522	525	595	609	561	568	625	645	649	595	609	625	696	645
中間部 × 入力部	(87×6)	(35×15)	(35×17)	(29×21)	(51×11)	(71×8)	(25×25)	(43×15)	(59×11)	(35×17)	(29×21)	(25×25)	(87×8)	(43×15)

公称減速比	2320	2339	2352	2436	2448	2454	2499	2538	2573	2678	2685	2691	2734	2774
実減速比	2320.0	2339.2	2352.0	2436.0	2448.0	2454.4	2499.2	2537.5	2572.5	2677.5	2684.5	2691.2	2733.5	2774.4
出力段（ベベル）	3.2	3.2	3.2	3.5	3.2	3.2	3.2	3.5	3.5	3.5	3.5	3.2	3.5	3.2
入力段（サイクロ）	725	731	735	696	765	767	781	725	735	765	767	841	781	867
中間部 × 入力部	(29×25)	(43×17)	(35×21)	(87×8)	(51×15)	(59×13)	(71×11)	(29×25)	(35×21)	(51×15)	(59×13)	(29×29)	(71×11)	(51×17)

公称減速比	2800	2832	2890	2954	3035	3062	3063	3098	3161	3210	3231	3248	3350	3408
実減速比	2800.0	2832.0	2889.6	2953.6	3034.5	3062.4	3062.5	3097.5	3160.5	3209.6	3230.5	3248.0	3349.5	3408.0
出力段（ベベル）	3.2	3.2	3.2	3.2	3.5	3.2	3.5	3.5	3.5	3.2	3.5	3.2	3.5	3.2
入力段（サイクロ）	875	885	903	923	867	957	875	885	903	1003	923	1015	957	1065
中間部 × 入力部	(35×25)	(59×15)	(43×21)	(71×13)	(51×17)	(87×11)	(35×25)	(59×15)	(43×21)	(59×17)	(71×13)	(35×29)	(87×11)	(71×15)

公称減速比	3427	3440	3553	3619	3728	3749	3763	3862	3920	3965	3990	4080	4176	4225
実減速比	3427.2	3440.0	3552.5	3619.2	3727.5	3748.5	3762.5	3862.4	3920.0	3964.8	3990.4	4080.0	4176.0	4224.5
出力段（ベベル）	3.2	3.2	3.5	3.2	3.5	3.5	3.5	3.2	3.2	3.2	3.2	3.2	3.2	3.5
入力段（サイクロ）	1071	1075	1015	1131	1065	1071	1075	1207	1225	1239	1247	1275	1305	1207
中間部 × 入力部	(51×21)	(43×25)	(35×29)	(87×13)	(71×15)	(51×21)	(43×25)	(71×17)	(35×35)	(59×21)	(43×29)	(51×25)	(87×15)	(71×17)

公称減速比	4288	4337	4463	4568	4720	4771	4816	5163	5219	5268	5475	5680	5712	5846
実減速比	4287.5	4336.5	4462.5	4567.5	4720.0	4771.2	4816.0	5162.5	5218.5	5267.5	5475.2	5680.0	5712.0	5846.4
出力段（ベベル）	3.5	3.5	3.5	3.5	3.2	3.2	3.2	3.5	3.5	3.5	3.2	3.2	3.2	3.2
入力段（サイクロ）	1225	1239	1275	1305	1475	1491	1505	1475	1491	1505	1711	1775	1785	1827
中間部 × 入力部	(35×35)	(59×21)	(51×25)	(87×15)	(59×25)	(71×21)	(43×35)	(59×25)	(71×21)	(43×35)	(59×29)	(71×25)	(51×35)	(87×21)

公称減速比	5917	5989	6213	6248	6395	6589	6608	6960	7018	7207	7613	7676	7952	8074
実減速比	5916.8	5988.5	6212.5	6247.5	6394.5	6588.8	6608.0	6960.0	7017.6	7206.5	7612.5	7675.5	7952.0	8073.6
出力段（ベベル）	3.2	3.5	3.5	3.5	3.5	3.2	3.2	3.2	3.2	3.5	3.5	3.5	3.2	3.2
入力段（サイクロ）	1849	1711	1775	1785	1827	2059	2065	2175	2193	2059	2175	2193	2485	2523
中間部 × 入力部	(43×43)	(59×29)	(71×25)	(51×35)	(87×21)	(71×29)	(59×35)	(87×25)	(51×43)	(71×29)	(87×25)	(51×43)	(71×35)	(87×29)

公称減速比	8118	8323	8698	8831	9104	9629	9744	9770	10532	10686	11139	11587	11971	12184
実減速比	8118.4	8323.2	8697.5	8830.5	9103.5	9628.8	9744.0	9769.6	10531.5	10685.5	11139.2	11587.2	11971.2	12183.5
出力段（ベベル）	3.2	3.2	3.5	3.5	3.5	3.2	3.2	3.2	3.5	3.5	3.2	3.2	3.2	3.5
入力段（サイクロ）	2537	2601	2485	2523	2601	3009	3045	3053	3009	3053	3481	3621	3741	3481
中間部 × 入力部	(59×43)	(51×51)	(71×35)	(87×29)	(51×51)	(59×51)	(87×35)	(71×43)	(59×51)	(71×43)	(59×59)	(71×51)	(87×43)	(59×59)

公称減速比	12674	13094	13405	14198	14662	15530	16131	16426	17644	17966	19766	21620	24221	26492
実減速比	12673.5	13093.5	13404.8	14198.4	14661.5	15529.5	16131.2	16425.6	17643.5	17965.5	19766.4	21619.5	24220.8	26491.5
出力段（ベベル）	3.5	3.5	3.2	3.2	3.5	3.5	3.2	3.2	3.5	3.5	3.2	3.5	3.2	3.5
入力段（サイクロ）	3621	3741	4189	4437	4189	4437	5041	5133	5041	5133	6177	6177	7569	7569
中間部 × 入力部	(71×51)	(87×43)	(71×59)	(87×51)	(71×59)	(87×51)	(71×71)	(87×59)	(71×71)	(87×59)	(87×71)	(87×71)	(87×87)	(87×87)

注）1. その他にも製作可能な減速比がありますので、ご照会ください。
2. 製作できる機種・枠番が限定される場合があります。
3. トルク・ラジアル荷重などの定格値・許容値などはご照会ください。
4. サイクロ３段減速形も製作できますのでご照会ください。

モータ製作範囲（標準仕様）

表 B3 非防爆形三相誘導モータ（屋内形・屋外形）

モータ種類	三相モータ	プレミアム効率三相モータ	インバータ用 AF モータ	インバータ用プレミアム効率三相モータ	高効率三相モータ
kW	4P	4P	4P	4P	4P
0.1	●		●		
0.2	●		●		●
0.25	●				
0.4	●		●		●
0.55	●				
0.75		●		●	
1.1		●			
1.5		●		●	
2.2		●		●	
3.0		●			
3.7		●		●	
5.5		●		●	
7.5		●		●	
11		●		●	
15		●		●	
18.5		●		●	
22		●		●	
30		●		●	
37		●		●	
45		●		●	
55		●		●	
仕様	時間定格：S1（連続） 電源：200V 50/60Hz、220V 60Hz または 400V 50/60Hz、440V 60Hz ただしインバータ用は 200V 60Hz、220V 60Hz または 400V 60Hz、440V 60Hz				

表 B4 非防爆形三相誘導モータ 内蔵ブレーキ付（屋内形・屋外形）

モータ種類	三相モータ	プレミアム効率三相モータ	インバータ用 AF モータ	インバータ用プレミアム効率三相モータ	高効率三相モータ
kW	4P	4P	4P	4P	4P
0.1	●		●		
0.2	●		●		●
0.25	●				
0.4	●		●		●
0.55	●				
0.75		●		●	
1.1		●			
1.5		●		●	
2.2		●		●	
3.0		●			
3.7		●		●	
5.5		●		●	
7.5		●		●	
11		●		●	
15		●		●	
18.5		●		●	
22		●		●	
30		●		●	
37		●		●	
45		●		●	
仕様	時間定格：S1（連続） 電源：200V 50/60Hz、220V 60Hz または 400V 50/60Hz、440V 60Hz ただしインバータ用は 200V 60Hz、220V 60Hz または 400V 60Hz、440V 60Hz （ESB ブレーキは 200V 級用です。400V 級電源の場合は、400V/200V トランスをご準備ください。）				

注）1. 上記の電圧以外も製作可能です。
2. 使用環境オプション（耐暴風雨屋外形・防水形・防食形・防塵形・防爆形など）、海外仕様は、オプション G 章をご参照ください。
3. ブレーキ形式は F49 頁をご参照ください。

MEMO

選定手順 1

次のフローチャートを参考に、機種選定を実施して下さい。選定方法について分からない場合は、ご照会ください。

Step1 : 使用条件の決定

選定を始める前に、次の条件を決定して下さい。

- 用途
- 連続運転か、または起動・停止が頻繁に行われる運転か
- 電源は直入れか、スターデルタ始動やインバータ駆動か
- モータ容量（kW）、及び出力回転数または減速比
- ラジアル荷重、及びスラスト荷重
- 1 日あたりの運転時間
- 衝撃荷重の度合い
- 取付方向（出力軸方向）、取合形状
- モータに関する仕様（電源周波数、電圧、ブレーキの有無など）
- 周囲条件（使用環境）

Step2 : 機種選定

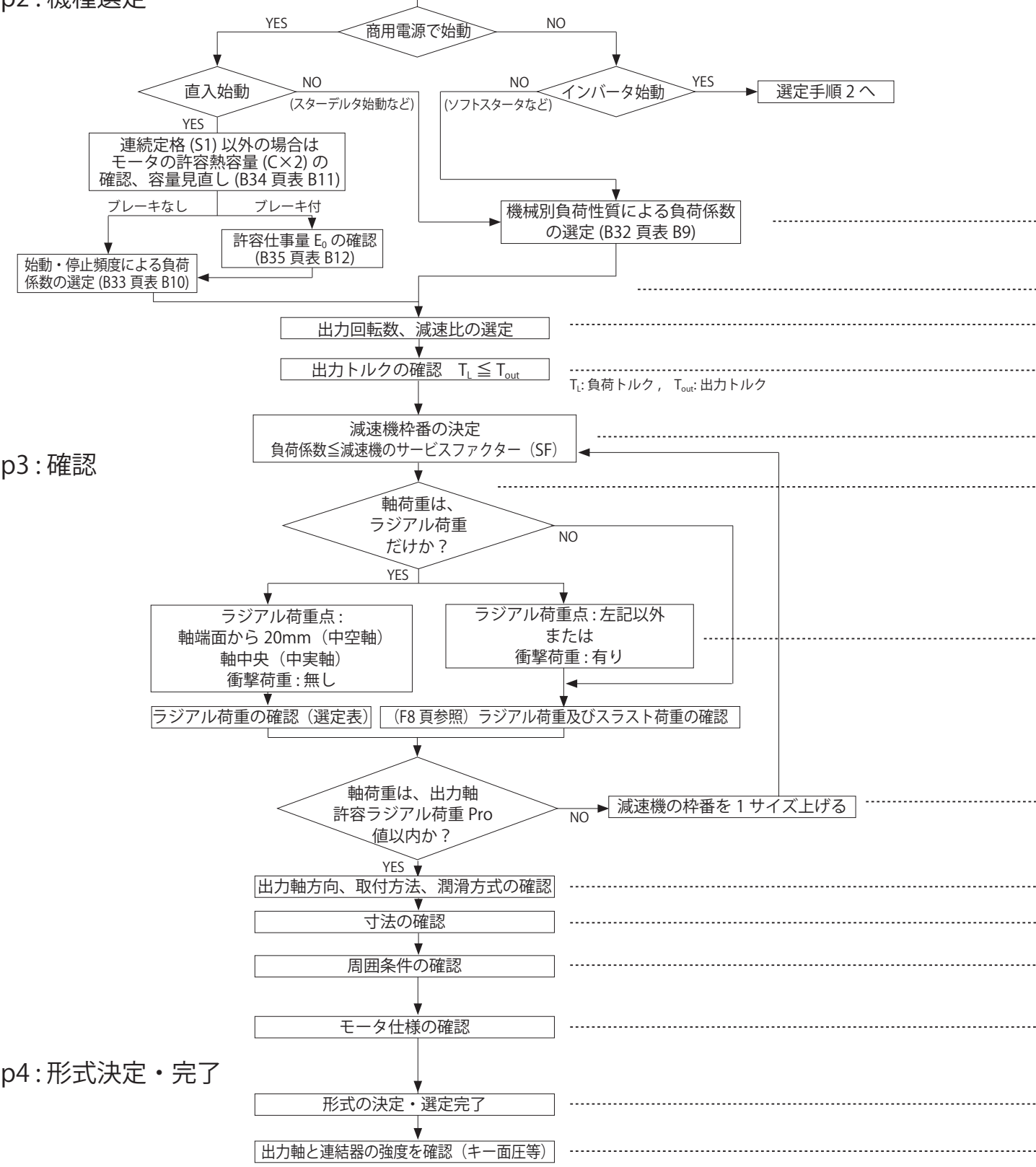

Step3 : 確認

Step4 : 形式決定・完了

選定手順 1

用語の説明
・サービスファクター（SF） 減速機の許容入力容量をモータ容量で割った値。 ・使用環境パッケージ 環境 3 要素（水・腐食・粉塵）を防ぐレベルを選ぶだけで、仕様が決まるようパッケージ化したもの（B7 頁参照）。

手順の説明
・B32 頁より、用途に合った負荷係数を選定してください 。
・始動・停止を繰り返す運転の場合は、B33 頁の始動・停止頻度と減速機の負荷係数、B34 頁のモータの許容熱容量を確認してください。また、ブレーキ付の場合は、B35 頁で制動仕事量が許容仕事量 E_0 以下であることをご確認ください。
・F49 頁でブレーキトルクを確認してください。
・B37 頁からの選定表で、お使いのモータ容量が記載されている頁を開いてください。
・選定表より、ご使用の出力回転数または減速比に近い値が記載されている欄を選んでください。
・出力トルクが、お客様の使用値を満たしているかどうか、確認ください。出力トルクが足りない場合は、モータ容量を 1 クラス上げてください。
・選定した負荷係数よりも大きいサービスファクター（SF）を持つ組合せを、選定表から選んでください。
・減速機の出力軸にかかる荷重は、ラジアル荷重だけかどうか、確認ください。スラスト荷重もかかる場合は、技術資料 F15 頁を参照し、計算してください。
・ラジアル荷重が出力軸のどの部分にかかっているか、また衝撃荷重の有無によって、技術資料 F8 頁の係数を参照し、換算してください 。 ※1. 選定表の出力軸許容ラジアル荷重は、荷重位置が軸端面から 20mm（中空軸）、軸中央（中実軸）の場合の値です。 ※ 2. チェーン、V ベルト、歯付ベルト等で初期張力を与える場合には、ラジアル荷重にこれらの影響を含めて算出してください。
・計算したラジアル荷重が、出力軸許容ラジアル荷重を超えていないか、確認してください。
・選定した組合せが、お使いの出力軸方向、取付方法、潤滑方式に対応できているか、確認してください。
・寸法を確認してください。お客様のご使用の条件に合わない場合は、ご照会ください。
・選定した組合せが、周辺の環境などの条件に合っているか、B4、B5 頁の「標準仕様」で確認ください 。 また B7 頁の「使用環境パッケージ」を指定してください。
・選定した機種に直結されるモータが、お使いの条件（電源、環境、耐熱クラス等）に合っているか、確認ください。
・選定した機種について、B6 頁の「形式」をご参照の上、形式を決定してください。以上で機種選定は完了です。
・起動・停止時の最大トルクで確認してください。

選定手順 1

B26、B27 頁の選定手順にしたがって、例を挙げて機種選定を行います。

○使用条件

- 用途 ：チェーンコンベア
- 運転パターン ：連続運転
- 1 日あたりの運転時間 ：24 時間 / 日
- 負荷容量 ：1.3kW
- 出力回転数 ：21.6r/min
- 使用機械との連結 ：チェーンスプロケット
  初期張力＝ 0
  スプロケットピッチ円半径 ：R＝70mm
  荷重位置 ：軸中央
- 衝撃荷重の度合い ：衝撃なし
- 取付方向（出力軸方向）、取り合い形状 ：水平、脚取付、軸左出（モータ側から見て）

- モータ仕様
  電源周波数 ：50Hz
  電圧 ：200V
  ブレーキ ：なし
  その他 ：屋内形
- 周囲の条件
  周囲温度 20℃、屋内

以上の条件を元に、機種選定します。

使用条件と選定及び計算結果	本カタログ掲載頁
○ 負荷係数の選定 チェーンコンベア用途での負荷性質→ U（均一荷重） 負荷係数＝ 1.20（U，24 時間 / 日運転）	B32 頁　表 B9　機械別負荷性質表負荷係数 表 B8　負荷係数
○ モータ容量の選定 負荷容量＝ 1.3kW →モータ容量＝ 1.5kW	B20、B21 頁　減速機製作範囲
○ 出力回転数の選定 電源周波数 50Hz、出力回転数 21.6r/min → 1450/21.6 ＝ 67 比	B56 頁　ギヤモータ選定表
○ 出力トルクの確認 $T_L = \frac{9550 \times 1.3\ (kW)}{1450} \times 67 = 574N \cdot m \leqq 612N \cdot m \rightarrow OK$ T_L：負荷トルク	B56 頁　ギヤモータ選定表
○ 減速機枠番の決定 負荷係数 =1.2 ≦ 1.27 減速機枠番・減速比：2-4A100-EP-67	B56 頁　ギヤモータ選定表
○ ラジアル荷重のチェック Pr=TL ／ R ≦ Pro ／ Cf Pr=574（N･m）／ 0.07（m）=8200（N）≦ 25000（N）／ 1=25000（N）→OK	F8 頁　許容ラジアル・スラスト荷重 B56 頁　ギヤモータ選定表
○ 出力軸方向、取付方法、潤滑方式の確認 出力軸方向：水平、取付方法：脚取付→形式：LHHM	B6 頁　形式
○ 寸法の確認 寸法表で確認	C4 頁　寸法表
○ 周囲条件の確認 周囲温度 20℃→ OK	B5 頁　標準仕様
○ モータ仕様の確認 200V50Hz 屋内形→標準仕様で OK	B4 頁　標準仕様
◎ 形式の決定 決定形式：LHHM2-4A100L-EPK1-67	B6 頁　形式
◎ 使用環境パッケージの決定 パッケージ番号：E0A0	B7 頁　使用環境パッケージ
以上で選定は終了です。	

MEMO

選定手順 2

1. インバータ駆動等による速度パターンを用いた選定のフローチャート及び計算式

ギヤモータおよびブレーキ付ギヤモータをご使用の場合は、モータの許容熱容量、ブレーキの許容仕事量、ブレーキトルクもご確認ください。（B34、B35 頁）

負荷パターン

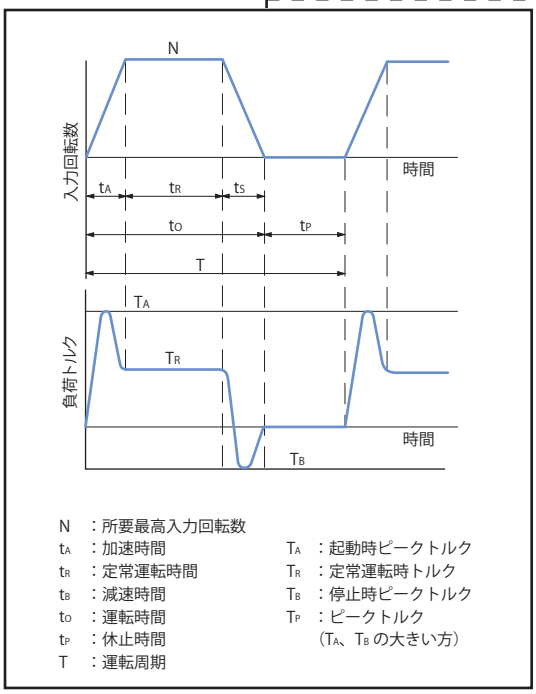

負荷特性検討

負荷係数の決定（表B6）

平均負荷トルク計算（TE）

減速比の決定（Z）

選定表(B37頁～)

$T_{RO} \geqq T_E$
T_{RO}:所要最高入力回転数時の許容出力トルク

NO
（枠番を上げる又は平均負荷トルクT_Eを下げる）

枠番の仮選定

入力回転数の検討

%EDの計算

選定表(D15頁～)

許容最高入力回転数の確認
負荷時間率の確認

NO

起動停止ピークトルクの検討
(T_P)*

*（T_A, T_Bの大きい方）

許容最大出力トルク表
(B38、B39頁)

許容最大出力トルク$\geqq T_P \times F_n \times F_{SF}$

NO
（枠番を上げる又はピークトルクT_Pを下げる）

ラジアル荷重、
スラスト荷重の検討

許容荷重≧実荷重

NO
（枠番を上げる）

（F8～F14頁）

枠番決定

入・出力軸と連結器の強度
（キー面圧等）を確認

表 B5　Fn 始動頻度係数

始動頻度	係　数
1 ～ 2 回 /min	1.0
3 ～ 5 回 /min	1.1
6 ～ 9 回 /min	1.2

※ 始動頻度が上記以外の場合は別途ご照会下さい。

表 B6　F_{SF} 負荷係数

負荷条件 / 運転時間	U（均一荷重）	M（軽衝撃）	H（重衝撃）
～ 10 時間 / 日	1.0	1.2	1.5
24 時間 / 日	1.2	1.35	1.6

表 B7　機械別負荷性質表

搬送・物流装置	
コンベヤ（均一荷重）	
エプロン・アセンブリ・ベルト・バケット・チェーン、オープン・スクリュ	U
コンベヤ（重荷重・変動送り）	
エプロン・アセンブリ・ベルト・バケット	M
仕分け装置	M
AGV	M
ロボット周辺装置	
スライダー	M
ポジショナー	M
* 印及び表中に記載されていない機械については別途ご照合ください。	
金属加工機械	
ネジ立盤	H
パンチプレス（ギヤ駆動）	H
プレナ	H
ベンディングマシン	M
ATC	M
一般工作機	*
印刷機	*
繊維・紡績	
バッチャ・カレンダ・カード	
乾燥機・ドライヤ・染色機	
マングル・ナッパ・パッド	
スラッシャ・ソーパ・ワインダ	
紡糸機・幅出機・洗布機	M
布仕上機（洗布機・パッド・幅出機・ドライヤー・カレンダーなど）	

平均負荷トルク

$$TE=\left(\frac{\frac{1}{2}\cdot T_A^{10/3}\cdot t_A+T_R^{10/3}\cdot t_R+\frac{1}{2}\cdot T_B^{10/3}\cdot t_B}{\frac{1}{2}\cdot t_A+t_R+\frac{1}{2}\cdot t_B}\right)^{0.3} \cdots\cdots (式 1)$$

減速比

$$Z=\left(\frac{所要出力回転数}{所要最高入力回転数}\right) \cdots\cdots (式 2)$$

% ED

$$\%ED=\frac{to}{T}\times 100 \cdots\cdots (式 3)$$

%ED を計算する場合の最長運転周期は 10 分です。これを越える場合には T=10(分) として計算してください。

2. 選定例

＜用途＞　搬送台車駆動用

＜仕様＞　T_A ：起動時ピークトルク　600N・m
T_R ：定常運転時トルク　400N・m
T_B ：停止時ピークトルク　500N・m

n ：所要出力回転数　29.5r/min
t_A ：加速時間　0.5s
t_R ：定常運転時間　6.5s
t_B ：減速時間　1.0s
t_O ：運転時間　8.0s
t_P ：休止時間　8.0s
T ：運転周期　16.0s

出力軸中央にラジアル荷重 6000N
モータ定格回転数 1750r/min、運転時間 10 時間 / 日

＜計算＞　●負荷係数の決定　Fn=1.1 F_{SF}=1.0　（表 B5 ～ B7）

●平均負荷トルクの計算

$$T_E=\left(\frac{\frac{1}{2}\times 600^{10/3}\times 0.5+400^{10/3}\times 6.5+\frac{1}{2}\times 500^{10/3}\times 1}{\frac{1}{2}\times 0.5+6.5+\frac{1}{2}\times 1.0}\right)^{0.3}=419.8N\cdot m$$

(式 1)

●減速比の決定

$$Z=\left(\frac{29.5}{1750}\right)=\frac{1}{59}\fallingdotseq\frac{1}{60}$$

（式 2）

●所要最高入力回転数時の許容出力トルク　T_{RO}=449(N•m) ＞ 419.8(N•m) →枠番 2-4A100-AP-60 仮選定する　(B61 頁)

●% ED の計算

$$\%ED=\frac{8}{16}\times 100=50\%$$

（式 3）

●最高入力回転数のチェック　1750(r/min)at50%ED ＜ 3600(r/min)at100%ED　(D68 頁)

●起動停止時ピークトルクのチェック　600(N•m)×1.1×1.0=660(N•m) ＜ 849(N•m)　(B38 頁)

●係数を考慮した出力軸許容ラジアル荷重　Pro=26100(N)、Lf=1.0、Cf=1.25、Fs=1.2

$$\frac{Pro}{Lf\times Cf\times Fs}=\frac{26100}{1.0\times 1.25\times 1.2}=17400(N)>6000(N)$$

(F8 頁)

以上の検討により 2-4A100-AP-60 が選定されます。

負荷係数

ベベル・バディボックス減速機は、均一荷重・1 日 10 時間の運転条件の下に設計されています。
1 日 10 時間を超えて運転される場合や、使用機械の負荷条件によっては、次の負荷係数を見込む必要があります。
負荷係数の選定は負荷の性質により、次の①または②の方法に分けられます。

①　機械別負荷性質による選定

【負荷係数の区分】　　U：均一荷重　　M：軽衝撃　　H：重衝撃

表 B8　減速機の負荷係数

運転時間	～3 時間 / 日			～10 時間 / 日			～24 時間 / 日		
	U	M	H	U	M	H	U	M	H
負荷係数	0.80	1.00	1.35	1.00	1.20	1.50	1.20	1.35	1.60

表 B9　機械別負荷性質表

圧縮機・ポンプ	
コンプレッサ	
往復動式　多気筒	M
単気筒	H
ポンプ	
遠心式	U
可動翼式	M
往復動式	
単動３シリンダ以上	M
復動２シリング以上	M
回転式（ギヤタイプ、他）	＊
運搬・物上げ機械	
エレベータ	
バケット均一荷重	U
重荷重	M
エスカレータ	U
フライト	M
乗客用・作業者用	＊
水門ゲート	＊
カーダンパ	H
カープーラ	M
クレーン・ホイスト	
主巻　中荷重	M
重荷重	H
スキップホイスト	M
桁走行・トロリ横行	＊
コンベヤ（均一荷重）	
エプロン・アセンブリ・ベルト・バケット・チェーン・フライト・オーブン・スクリュ	U
コンベヤ（重荷重・変動送り）	
エプロン・アセンブリ・ベルト・バケット・チェーン・フライト・オーブン・スクリュ	M
レシプロ・シェーカ	H
ストーカ	U
ドライドッククレーン	＊
フィーダ	
ディスク	U
エプロン・ベルト・スクリュ	M
レシプロ	H
混合機械	
アジテータ	
純液体	U
液体（密度変化）	M
液体と固体	M
ミキサ	
密度一定	U
密度変化	M
コンクリートミキサ	M
選別機械	
クラシファイヤ	M
スクリーン	
回転式（石・砂利）	M
空気方式	U
トラベリングスクリーン	U
粉砕機械	
クラッシャ	
鉱石・石	H
ミル（回転式）	
ボール・ベベル・ロッド・ハンマ	H
キルン	M
タンブラ	H
サンドミューラ	M
印刷機	＊
洗たく機	M
工作機械	
ねじ立盤	H
パンチプレス（ギヤ駆動）	H
プレナ	H
ベンディングロール	M
一般工作機械	＊
ゴム・プラスチック	
押出機	
ロッド・パイプ・チューブ	U
ブロー成形機	M
プレプラスティサイザ	M
その他	＊
ミキサ	H
ラバーカレンダー	M
ラバーミル（２並列以上）	M
シータ・リファイナ	M
チューバ・ストレーナ	M
クラッカ	H
ドライヤ	＊
しゅんせつ機	
ケーブルリール・コンベヤ	M
カッタヘッド駆動	H
ジグ駆動	H
スクリーン駆動	H
スタッカ・ウィンチ	M
食品	
精米機	U
ビートスライサ	M
ダウミキサ	M
ミートグラインダ	M
ドライヤ	＊
醸造・蒸留	
罐詰機・びん詰機	U
ブルーケトル（連続）	U
マッシュタブ（連続）	U
クッカ（連続）	U
スケールホッパ（ひんぱんな始動）	M
製紙	
エアレータ	＊
アジテータ	M
パーカ補助用（水圧式）	M
機械式パーカ	M
ドラムパーカ	H
ビータ・パルパ	M
漂白機	U
コンベヤ	U
コンベヤ（原木用）	H
カッタ・プレータ	H
シリンダ	M
リール（パルプ用）	M
チェスト	M
ウォッシャ・シックナ	M
抄紙機	
クーチ	M
サクションロール	U
プレス	U
ドライヤ	M
カレンダ	M
スーパカレンダ	H
ワインダ	U
製鉄	
ブライドルロール駆動	H
スラグプッシャ	M
ドローベンチ（台車・主駆動）	H
成形機	H
スリッタ	M
テーブルコンベヤ	＊
ピンチドライヤ・スクラバロール	＊
伸線機・圧延機	M
線材巻取機	M
リール（ストリップ用）	M
精糖	
ケーンナイフ	M
クラッシャ	M
ミル	H
製油	
チラー	M
パラフィンフィルタプレス	M
ロータリキルン	M
セメント	
ドライヤ・クーラ	M
セメントキルン	＊
繊維・紡織	
バッチャ・カレンダ・カード	
乾燥機・ドライヤ・染色機	
マングル・ナッパ・パッド	M
スラッシャ・ソーパ・ワインダ	
紡糸機・幅出機・洗布機	
布仕上機（洗濯機・パッド・幅出機・ドライヤ・カレンダなど）	M
船舶	
はしけけん引機	H
ウインドラス	＊
かじ取機	M
キャプスタン・カーゴウインチ	＊
ムアリングウインチ	＊
ターニングギヤ	＊
陶業	
煉瓦プレス・練炭機	H
パグミル	M
一般陶業機械	M
水処理	
クラリファイヤ	U
バースクリーン	U
ケミカルフィーダ	U
コレクタ	U
脱水スクリーン	M
スカムブレーカ	M
ミキサ	M
シックナ	M
バキュームフィルタ	M
エアレータ	＊
フロキュレータ	M
ロータリスクリーン	U
木工業	＊

＊印および表中に記載されていない機械についてはご照会ください。

注）実際にご使用になる機械と本表の名称・機械性質が異なる場合がありますので、選定時には参考値としてご使用ください。

選定について
選定表
寸法図
技術資料
オプション
ギヤモータ
レデューサ
標準仕様
形式
取付位置記号と端子箱位置
製作範囲
選定手順

②　始動・停止頻度による選定

始動・停止を頻繁に行う運転をされる場合、始動・停止頻度と減速機の負荷係数（表 B10）を目安に選定し、同時に表 B11 に記載されているモータの許容熱容量を確認ください。また、ブレーキ付モータの場合は、ブレーキによる制動仕事量を F52 頁をご参照の上計算し、表 B12 に記載されている許容仕事量 E_0 以下であることをご確認ください。（非常停止の場合も、合わせてご確認ください。）

表 B10　始動・停止頻度と減速機の負荷係数

三相モータ（0.1 ～ 0.55kW）

始動・停止頻度（回 / 時間）	～ 3 時間 / 日			～ 10 時間 / 日			～ 24 時間 / 日		
	I	II	III	I	II	III	I	II	III
10 以下	0.80	1.00	1.20	1.00	1.10	1.35	1.20	1.25	1.50
～ 200 以下	0.85	1.10	1.30	1.10	1.30	1.50	1.25	1.50	1.65
～ 500 以下	0.90	1.20	1.40	1.15	1.45	1.60	1.30	1.60	1.75

プレミアム効率三相モータ（0.75 ～ 55kW）、高効率三相モータ（0.2、0.4kW）

始動・停止頻度（回 / 時間）	～ 3 時間 / 日			～ 10 時間 / 日			～ 24 時間 / 日		
	I	II	III	I	II	III	I	II	III
1 以下	0.80	1.00	1.20	1.00	1.10	1.35	1.20	1.25	1.50
～ 3 以下	0.80	1.00	1.25	1.00	1.20	1.45	1.20	1.35	1.55
～ 10 以下	0.80	1.10	1.30	1.00	1.30	1.50	1.20	1.45	1.65
～ 60 以下	0.80	1.20	1.40	1.00	1.40	1.60	1.20	1.65	1.80

$$\text{慣性モーメント（GD}^2\text{）比} = \frac{\text{モータ軸換算負荷の慣性モーメント（モータ軸換算負荷の GD}^2\text{）}}{\text{モータの慣性モーメント（モータの GD}^2\text{）}}$$

負荷係数の区分
- I ：許容できる慣性モーメント（GD^2）比 ≦ 0.3
- II ：許容できる慣性モーメント（GD^2）比 ≦ 3
- III ：許容できる慣性モーメント（GD^2）比 ≦ 10

注）1. 始動・停止回数にはブレーキ、クラッチ等による制動回数を含めてください。
2. トルク、ラジアル負荷がかかった状態で始動される場合には、別途検討が必要な場合もありますのでご照会ください。
3. 始動・停止頻度と慣性モーメント（GD^2）比が、上記の値を超える場合は、ご照会ください。

仕様検討内容
- 減速機合わせ面へのノックピン打ち込み、リーマボルト化
- ケース材質の変更
- 高頻度ブレーキの採用

など

ご注意

・プレミアム効率三相モータ、高効率三相モータは始動トルク・停動トルク（最大トルク）が大きいため、選定手順や始動・停止頻度と減速機の負荷係数が従来のモータと異なっています。

負荷係数

表 B11 モータの許容熱容量（C×Z）

kW×4P		許容C × Z				モータ慣性モーメント kg・m²		モータ GD² kgf・m²	
		(35% ED 以下)	(35% ED 超～50% ED 以下)	(50% ED 超～80% ED 以下)	(80% ED 超～100% ED 以下)	標　準	ブレーキ付	標　準	ブレーキ付
三相モータ	0.1	3200	3000	2000	1200	0.000325	0.000350	0.00130	0.00140
	0.2	2200	2800	2800	2500	0.000500	0.000550	0.00200	0.00220
	0.25	2200	2800	2800	2500	0.000500	0.000550	0.00200	0.00220
	0.4	1800	2200	1500	1500	0.000650	0.000675	0.00260	0.00270
	0.55	1800	2200	1500	1500	0.00101	0.00111	0.00404	0.00444
プレミアム効率三相モータ	0.75	1400	1400	800	500	0.00235	0.00258	0.00942	0.0103
	1.1	1400	1400	800	500	0.00337	0.00396	0.0135	0.0158
	1.5	1200	1200	500	400	0.00391	0.00450	0.0156	0.0180
	2.2	1000	900	400	200	0.00880	0.00978	0.0352	0.0391
	3.0	1000	900	400	200	0.0100	0.0110	0.0400	0.0440
	3.7	800	800	800	700	0.0194	0.0209	0.0777	0.0835
	5.5	300	300	200	150	0.0291	0.0306	0.116	0.122
	7.5	400	350	300	300	0.0409	0.0450	0.164	0.180
	11	200	200	150	150	0.0561	0.0602	0.224	0.241
	15	100	90	78	68	0.0995	0.115	0.398	0.460
	18.5	75	65	55	50	0.256	0.271	1.02	1.08
	22	75	65	55	50	0.256	0.271	1.02	1.08
	30	55	40	17	10	0.326	0.342	1.31	1.37
高効率三相モータ	0.2	2200	2800	2800	2500	0.000650	0.000675	0.00260	0.00270
	0.4	1800	2200	1500	1500	0.00120	0.00130	0.00480	0.00520

選定手順

次の①～③で求めた C×Z が、表 B15 に該当するモータ容量・%ED において、許容 CZ 以内であることをチェックします。

① C を下記式から求めます。

[SI 単位]

$$C = \frac{J_M + J_L}{J_M}$$

[重力単位]

$$C = \frac{GD_M^2 + GD_L^2}{GD_M^2}$$

J_M；モータの慣性モーメント（kg・m²）

J_L；モータ軸換算・モータ以外の総慣性モーメント（kg・m²）

GD_M^2；モータの GD²（kgf・m²）

GD_L^2；モータ軸換算・モータ以外の総 GD²（kgf・m²）

② 1 時間あたりの始動回数 Z（回 /h）を求めます。

(a) 1 周期の運転時間 t_a（s）休止時間 t_b（s）とし、この期間に n_r（回 /cycle）の始動をする場合

$$Z_r = \frac{3600 n_r}{t_a + t_b} \text{（回 /h）}$$

(b) また、1 周期間（t_a+t_b）中にインチング回数 n_i（回 /cycle）を有する時は、これについても 1 時間当たりのインチング回数 Z_i に換算した始動回数に換算します。

$$Z_i = \frac{3600 n_i}{t_a + t_b} \text{（回 /h）}$$

(c) (a) および (b) から 1 時間当たりの始動回数 Z（回 /h）を求めます。

$$Z = Z_r + \frac{1}{2} Z_i = \frac{3600}{t_a + t_b} \cdot \left(n_r + \frac{1}{2} n_i\right) \text{（回 /h）}$$

③ C×Z を求めます。

①で求めた C と②で求めた Z の積 C×Z を求めます。

④負荷時間率% ED

$$\% ED = \frac{t_a}{t_a + t_b} \times 100$$

表 B12　モータブレーキの許容仕事量 E_0

単位：E_0(J/min)

ブレーキ形式	FB-01A1 FB-02A1 FB-05A1	FB-1D	FB-1E	FB-1HE FB-2E	FB-3E FB-4E	FB-5E FB-8E	FB-10E FB-15E	FB-20 FB-30	ESB-250 ESB-250-2
許容仕事量 E_0	1080	1620	2580	3360	5720	6900	10800	22440	30672

ブレーキ形式は F49 頁をご参照ください。

選定表の見方

B37 頁以降の選定表について、主要部分を説明します。

モータ容量（kW）

入力回転数（r/min）（モータ周波数・極数別）

1.5 kW	周波数	Hz	50Hz	60Hz
	モータ極数	P	4	
	モータ回転数 n_1	r/min	1450	1750

減速比 80 ▶ 207

50Hz						60Hz						形式（B6 頁参照）	寸法図（ページ）			製作可否 補助形式
出力回転数 n_2	出力トルク Tout		出力軸許容ラジアル荷重 Pro		SF	出力回転数 n_2	出力トルク Tout		出力軸許容ラジアル荷重 Pro		SF	容量記号 - 枠番 - 減速比	軸上取付ケース取付	フランジ取付	脚取付	インバータ用プレミアム効率三相モータ
r/min	N·m	kgf·m	N	kgf		r/min	N·m	kgf·m	N	kgf						AP
18.1	729	74.3	23900	2440	1.11	21.9	604	61.6	25000	2550	1.11	2 - 4A105 - 80	C4	C50	C96	●
			23900	2440	1.48				25000	2550	1.48	2 - 4A115 - 80	C4	C50	C96	●
			23900	2440	1.77				25000	2550	1.77	2 - 4A120 - 80	C6	C52	C98	●
			42100	4290	2.06				40100	4090	2.06	2 - 4B120 - 80	C8	C54	C100	●
			42100	4290	2.64				40100	4090	2.64	2 - 4B125 - 80	C8	C54	C100	●
16.6	797	81.2	23200	2360	1.11	20.0	660	67.3	24600	2510	1.11	2 - 4A105 - 88	C4	C50	C96	●
			23200	2360	1.48				24600	2510	1.48	2 - 4A115 - 88	C4	C50	C96	●
			23200	2360	1.62				24600	2510	1.62	2 - 4A120 - 88	C6	C52	C98	●
			43000	4380	2.06				41100	4190	2.06	2 - 4B120 - 88	C8	C54	C100	●
			43000	4380	2.64				41100	4190	2.64	2 - 4B125 - 88	C8	C54	C100	●
14.3	925	94.3	21500	2190	1.06	17.2	766	78.1	23500	2400	1.06	2 - 4A105 - 102	C4	C50	C96	●
			21500	2190	1.40				23500	2400	1.40	2 - 4A115 - 102	C4	C50	C96	●
			42700	4350	1.91				42600	4340	1.99	2 - 4B120 - 102	C8	C54	C100	●
			42700	4350	2.31				42600	4340	2.51	2 - 4B125 - 102	C8	C54	C100	●
			42700	4350	2.78				42600	4340	2.78	2 - 4B140 - 102	C8	C54	C100	●
12.9	1020	104	20000	2040	1.00	15.6	845	86.1	22600	2300	1.00	2 - 4A110 - 112	C4	C50	C96	●
			20000	2040	1.26				22600	2300	1.26	2 - 4A120 - 112	C6	C52	C98	●
			42200	4300	1.58				43000	4380	1.66	2 - 4B120 - 112	C8	C54	C100	●
			42200	4300	1.92				43000	4380	2.12	2 - 4B125 - 112	C8	C54	C100	●
			42200	4300	2.52				43000	4380	2.52	2 - 4B140 - 112	C8	C54	C100	●

出力回転数 (r/min)

SF（サービスファクター）

寸法図は形状別にこのページをご覧ください。

※ 出力回転数は実減速比から算出しています。
（減速比 11 ～ 18 の実減速比は枠番によって異なるため、代表減速比で算出しています。）

※ 減速機の許容入力容量をモータ容量で割った値です。

インバータ用 AF モータ、インバータ用プレミアム効率三相モータ、高効率三相モータが製作できる組み合わせを示しています。
（左記の「補助形式とモータ製作可否について」をご参照ください。）

※ 形式欄の減速比は公称減速比となっていますのでご注意ください。

補助形式とモータ製作可否について

- 空欄 ：三相モータは0.1～0.55kW
- EP ：プレミアム効率三相モータは0.75kW以上の全枠番組み合わせで製作できます。

- AV ：インバータ用AFモータ
- AP ：インバータ用プレミアム効率三相モータ
- ES ：高効率三相モータ
  は製作可否欄をご確認ください。

凡 例

- ● 標準品として製作できます。
- △ 製作できますが、仕様確認が必要ですのでご照会ください。
- □ ご照会ください。
- ー 製作対応していません。

B　ギヤモータ

2.　選定表

	頁
許容最大出力トルク	B38
0.1kW	B40
0.2kW	B41
0.25kW	B43
0.4kW	B45
0.55kW	B47
0.75kW	B49
1.1kW	B52
1.5kW	B56
2.2kW	B60
3.0kW	B65
3.7kW	B69
5.5kW	B73
7.5kW	B78
11kW	B83
15kW	B89
18.5kW	B94
22kW	B99
30kW	B104
37kW	B108
45kW	B111
55kW	B112

補助形式とモータ製作可否について

・空欄　：三相モータは0.1～0.55kW
・EP　　：プレミアム効率三相モータは0.75kW以上
　　の全枠番組み合わせで製作できます。

・AV　　：インバータ用AFモータ
・AP　　：インバータ用プレミアム効率三相モータ
・ES　　：高効率三相モータ
　　は製作可否欄をご確認ください。

凡　例

●　標準品として製作できます。
△　製作できますが、仕様確認が必要ですのでご照会ください。
□　ご照会ください。
ー　製作対応していません。

許容最大出力トルク

枠番＼減速比	11	13	14	16	18	21	22	25	28	35	39	46	53	60
4A100	290	353	386	442	483	580			849	776	849	849	849	849
	29.6	36.0	39.3	45.1	49.2	59.1			86.5	79.1	86.5	86.5	86.5	86.5
4A105	290	353	386	442	483	580			938	955	1050	1020	1020	1020
	29.6	36.0	39.3	45.1	49.2	59.1			95.6	97.3	107	104	104	104
4A110						657			1220	1120	1220	1220	1220	1220
						67.0			124	114	124	124	124	124
4A115						657			1290	1290	1290	1290	1290	1290
						67.0			131	131	131	131	131	131
4A120	934	1140	1250	1290	1290	1240	1290	1290	1290	1290	1290	1290	1290	1290
	95.2	116	127	131	131	126	131	131	131	131	131	131	131	131
4A125	934	1140	1250	1290	1290	1240	1290	1290	1290	1290	1290	1290	1290	1290
	95.2	116	127	131	131	126	131	131	131	131	131	131	131	131
4A140	1290	1290	1290	1290	1290	1290	1290	1290	1290	1290	1290	1290	1290	1290
	131	131	131	131	131	131	131	131	131	131	131	131	131	131
4A145	1290	1290	1290	1290	1290	1290	1290	1290	1290	1290	1290	1290	1290	1290
	131	131	131	131	131	131	131	131	131	131	131	131	131	131
4B120	934	1140	1250	1420	1560	1240	1610	1760	1780	1630	1780	1780	1780	1770
	95.2	116	127	145	159	126	164	179	181	166	181	181	181	180
4B125	934	1140	1250	1420	1560	1240	1610	1760	1950	1930	2110	2140	2140	2140
	95.2	116	127	145	159	126	164	179	199	197	215	218	218	218
4B140	1460	1780	1950	2230	2440	2440	2570	2570	2570	2570	2570	2570	2570	2570
	149	181	199	227	249	249	262	262	262	262	262	262	262	262
4B145	1460	1780	1950	2230	2440	2440	2570	2570	2570	2570	2570	2570	2570	2570
	149	181	199	227	249	249	262	262	262	262	262	262	262	262
4B160	1850	2250	2470	2570	2570	2570	2570	2570	2570	2570	2570	2570	2570	2570
	189	229	252	262	262	262	262	262	262	262	262	262	262	262
4B165	1850	2250	2470	2570	2570	2570	2570	2570	2570	2570	2570	2570	2570	2570
	189	229	252	262	262	262	262	262	262	262	262	262	262	262
4C140	1460	1780	1950	2230	2440	2440	3120	3140	3900	3800	4160	4160	4160	4160
	149	181	199	227	249	249	318	348	398	387	424	424	424	424
4C145	1460	1780	1950	2230	2440	2440	3120	3410	3900	4010	4390	4650	4610	4650
	149	181	199	227	249	249	318	348	398	409	448	474	470	474
4C160	3260	3980	4350	4970	5090	4500	4900	5140	5140	5140	5140	5140	5140	5140
	332	406	443	507	519	459	499	524	524	524	524	524	524	524
4C165	3260	3980	4350	4970	5090	4500	4900	5140	5140	5140	5140	5140	5140	5140
	332	406	443	507	519	459	499	524	524	524	524	524	524	524
4C170	3980	4850	5050	5140	5110	4590	4900	5140	5140	5140	5140	5140	5140	5140
	406	494	515	524	521	468	499	524	524	524	524	524	524	524
4C175	3980	4850	5050	5140	5110	4590	4900	5140	5140	5140	5140	5140	5140	5140
	406	494	515	524	521	468	499	524	524	524	524	524	524	524
4D160	3260	3980	4350	4970	5440	4500	5450	5960	5960	5450	5960	5960	5960	5960
	332	406	443	507	555	459	556	608	608	556	608	608	608	608
4D165	3260	3980	4350	4970	5440	4500	5610	6140	6340	6520	7130	7130	7130	7130
	332	406	443	507	555	459	572	626	646	665	727	727	727	727
4D170	3980	4850	5300	6060	6630	6310	7860	8590	8590	7860	8590	8580	8590	8590
	406	494	540	618	676	643	801	876	876	801	876	875	876	876
4D175	3980	4850	5300	6060	6630	6310	8470	8720	8720	8720	8720	8720	8720	8720
	406	494	540	618	676	643	863	889	889	889	889	889	889	889
4D180	5270	6420	7030	8030	8780	7950	7530	8240	8380	8720	8720	8720	8720	8720
	537	654	717	819	895	810	768	840	854	889	889	889	889	889
4D185	5270	6420	7030	8030	8780	8060	7650	8370	8480	8720	8720	8720	8720	8720
	537	654	717	819	895	822	780	853	864	889	889	889	889	889
4E170	3980	4850	5300	6060	6630	6310	7860	8590	8590	7860	8590	8580	8590	8590
	406	494	540	618	676	643	801	876	876	801	876	875	876	876
4E175	3980	4850	5300	6060	6630	6310	8470	9260	8840	9780	9830	9830	9830	9830
	406	494	540	618	676	643	863	944	901	997	1000	1000	1000	1000
4E180	5270	6420	7030	8030	8780	7950	7530	8240	8380	11600	11600	11600	11600	11600
	537	654	717	819	895	810	768	840	854	1180	1180	1180	1180	1180
4E185	5270	6420	7030	8030	8780	8060	7650	8370	8480	11600	11600	11600	11600	11600
	537	654	717	819	895	822	780	853	864	1180	1180	1180	1180	1180
4E190	8670	10600	11600	11600	11600	9950	9350	10200	10400	11600	11600	11600	11600	11600
	884	1080	1180	1180	1180	1010	953	1040	1060	1180	1180	1180	1180	1180
4E195	8670	10600	11600	11600	11600	10100	9550	10400	10600	11600	11600	11600	11600	11600
	884	1080	1180	1180	1180	1030	973	1060	1080	1180	1180	1180	1180	1180
4F180	5270	6420	7030	8030	8780	7950	7530	8240	8380	12600	13800	13800	13800	13800
	537	654	717	819	895	810	768	840	854	1280	1410	1410	1410	1410
4F185	5270	6420	7030	8030	8780	8060	7650	8370	8480	14900	16300	16700	16700	17000
	537	654	717	819	895	822	780	853	864	1520	1660	1700	1700	1730
4F190	8670	10600	11600	13200	14500	9950	9350	10200	10400	18000	18000	18000	18000	18000
	884	1080	1180	1350	1480	1010	953	1040	1060	1830	1830	1830	1830	1830
4F195	8670	10600	11600	13200	14500	10100	9550	10400	10600	18000	18000	18000	18000	18000
	884	1080	1180	1350	1480	1030	973	1060	1080	1830	1830	1830	1830	1830

注）1. 本表の値は、ベベル・バディボックスの機械定格を示しており、通常の起動・停止時に出力軸にかかるピークトルクの許容値を示しています。
起動・停止時以外にかかるトルクは、D16 頁以降の選定表をご参照ください。
2. 減速比 364 以上の値については、ご照会ください。

許容最大出力トルク

（単位）上段：N・m
下段：kgf・m

枠番＼減速比	67	74	80	88	102	112	123	151	179	207	249	305
4A100	776	849	776	849	849	776	849	849	849	849	849	849
	79.1	86.5	79.1	86.5	86.5	79.1	86.5	86.5	86.5	86.5	86.5	86.5
4A105	932	1020	932	1020	1020	932	1020	1020	1010	1010	897	1020
	95	104	95	104	104	95	104	104	103	103	91.4	104
4A110	1120	1220	1120	1220	1220	1120	1220	1220	1220	1220	1220	1220
	114	124	114	124	124	114	124	124	124	124	124	124
4A115	1290	1290	1290	1290	1290	1290	1290	1290	1290	1290	1290	1290
	131	131	131	131	131	131	131	131	131	131	131	131
4A120	1290	1290	1290	1290	1290	1290	1290	1290	1290	1290	1290	1290
	131	131	131	131	131	131	131	131	131	131	131	131
4A125	1290	1290	1290	1290	1290	1290	1290	1290	1290	1290	1290	1290
	131	131	131	131	131	131	131	131	131	131	131	131
4A140	1290	1290	1290	1290	1290	1290	1290	1290	1290	1290	1290	1290
	131	131	131	131	131	131	131	131	131	131	131	131
4A145	1290	1290	1290	1290	1290	1290	1290	1290	1290	1290	1290	1290
	131	131	131	131	131	131	131	131	131	131	131	131
4B120	1620	1770	1630	1780	1770	1630	1780	1780	1780	1780	1780	1780
	165	180	166	181	180	166	181	181	181	181	181	181
4B125	1960	2140	1960	2140	2140	1960	2140	2140	2140	2140	2010	2140
	200	218	200	218	218	200	218	218	218	218	205	218
4B140	2570	2570	2570	2570	2570	2570	2570	2570	2570	2570	2570	2570
	262	262	262	262	262	262	262	262	262	262	262	262
4B145	2570	2570	2570	2570	2570	2570	2570	2570	2570	2570	2570	2570
	262	262	262	262	262	262	262	262	262	262	262	262
4B160	2570	2570	2570	2570	2570	2570	2570	2570	2570	2570	2570	2570
	262	262	262	262	262	262	262	262	262	262	262	262
4B165	2570	2570	2570	2570	2570	2570	2570	2570	2570	2570	2570	2570
	262	262	262	262	262	262	262	262	262	262	262	262
4C140	3800	4160	3800	4160	4160	3800	4160	4160	4160	4160	4160	4160
	387	424	387	424	424	387	424	424	424	424	424	424
4C145	4160	4550	4250	4650	4650	4250	4650	4650	4650	4650	4500	4240
	424	464	433	474	474	433	474	474	474	474	459	432
4C160	5140	5140	5140	5140	5140	5140	5140	5140	5140	5140	5140	5140
	524	524	524	524	524	524	524	524	524	524	524	524
4C165	5140	5140	5140	5140	5140	5140	5140	5140	5140	5140	5140	5140
	524	524	524	524	524	524	524	524	524	524	524	524
4C170	5140	5140	5140	5140	5140	5140	5140	5140	5140	5140	5140	5140
	524	524	524	524	524	524	524	524	524	524	524	524
4C175	5140	5140	5140	5140	5140	5140	5140	5140	5140	5140	5140	5140
	524	524	524	524	524	524	524	524	524	524	524	524
4D160	5450	5960	5450	5960	5960	5450	5960	5890	5960	5960	5960	5960
	556	608	556	608	608	556	608	600	608	608	608	608
4D165	6520	7130	6520	7130	7130	6520	7130	7130	7130	7130	7130	6970
	665	727	665	727	727	665	727	727	727	727	727	710
4D170	7860	8590	7860	8590	8590	7860	8590	8590	8590	8590	8590	8590
	801	876	801	876	876	801	876	876	876	876	876	876
4D175	8720	8720	8720	8720	8720	8720	8720	8720	8720	8720	8720	8720
	889	889	889	889	889	889	889	889	889	889	889	889
4D180	8720	8720	8720	8720	8720	8720	8720	8720	8720	8720	8720	8720
	889	889	889	889	889	889	889	889	889	889	889	889
4D185	8720	8720	8720	8720	8720	8720	8720	8720	8720	8720	8720	8720
	889	889	889	889	889	889	889	889	889	889	889	889
4E170	7860	8590	7860	8590	8590	7860	8590	8590	8590	8590	8590	8590
	801	876	801	876	876	801	876	876	876	876	876	876
4E175	9780	9830	9780	9830	9830	9780	10700	10700	10700	10700	10700	10700
	997	1000	997	1000	1000	997	1090	1090	1090	1090	1090	1090
4E180	11600	11600	11600	11600	11600	11600	11600	11600	11600	11600	11600	11600
	1180	1180	1180	1180	1180	1180	1180	1180	1180	1180	1180	1180
4E185	11600	11600	11600	11600	11600	11600	11600	11600	11600	11600	11600	11600
	1180	1180	1180	1180	1180	1180	1180	1180	1180	1180	1180	1180
4E190	11600	11600	11600	11600	11600	11600	11600	11600	11600	11600	11600	11600
	1180	1180	1180	1180	1180	1180	1180	1180	1180	1180	1180	1180
4E195	11600	11600	11600	11600	11600	11600	11600	11600	11600	11600	11600	11600
	1180	1180	1180	1180	1180	1180	1180	1180	1180	1180	1180	1180
4F180	12500	13700	12600	13800	13800	12600	13800	13800	13800	13700	13700	13800
	1270	1400	1280	1410	1410	1280	1410	1410	1410	1400	1400	1410
4F185	15500	17000	15500	16900	17000	15500	17000	17000	17000	17000	15300	17000
	1580	1730	1580	1720	1730	1580	1730	1730	1730	1730	1560	1730
4F190	18000	18000	18000	18000	18000	18000	18000	18000	18000	18000	18000	18000
	1830	1830	1830	1830	1830	1830	1830	1830	1830	1830	1830	1830
4F195	18000	18000	18000	18000	18000	18000	18000	18000	18000	18000	18000	18000
	1830	1830	1830	1830	1830	1830	1830	1830	1830	1830	1830	1830

注）1. 本表の値は、ベベル・バディボックスの機械定格を示しており、通常の起動・停止時に出力軸にかかるピークトルクの許容値を示しています。
起動・停止時以外にかかるトルクは、D16 頁以降の選定表をご参照ください。
2. 減速比 364 以上の値については、ご照会ください。

選定表

選定について
選定表
寸法図
技術資料
オプション
ギヤモータ
レデューサ
標準仕様
形式
取付位置記号と端子箱位置
製作範囲
選定手順
許容最大出力トルク
0.1kW
0.2kW
0.25kW
0.4kW
0.55kW
0.75kW
1.1kW
1.5kW
2.2kW
3.0kW
3.7kW
5.5kW
7.5kW
11kW
15kW
18.5kW
22kW
30kW
37kW
45kW
55kW

0.1 kW

周波数	Hz	50Hz	60Hz
モータ極数	P	4	
モータ回転数 n_1	r/min	1450	1750

減速比 683 ▶ 4365

50Hz 出力回転数 n_2 r/min	50Hz 出力トルク Tout N·m	50Hz 出力トルク Tout kgf·m	50Hz 出力軸許容ラジアル荷重 Pro N	50Hz 出力軸許容ラジアル荷重 Pro kgf	50Hz SF	60Hz 出力回転数 n_2 r/min	60Hz 出力トルク Tout N·m	60Hz 出力トルク Tout kgf·m	60Hz 出力軸許容ラジアル荷重 Pro N	60Hz 出力軸許容ラジアル荷重 Pro kgf	60Hz SF	形式（B6 頁参照） 容量記号 - 枠番 - 減速比	寸法図（ページ） 軸上取付 ケース取付	寸法図（ページ） フランジ取付	寸法図（ページ） 脚取付	製作可否 補助形式 インバータ用 AFモータ AV
2.12	393	40.1	26300	2680	2.60	2.56	326	33.2	26600	2710	3.13	01 - 4A10DA - 683	C26	C72	C118	●
1.79	466	47.5	25900	2640	2.19	2.16	386	39.3	26300	2680	2.64	01 - 4A10DA - 809	C26	C72	C118	●
			25900	2640	2.77				26300	2680	3.34	01 - 4A12DA - 809	C26	C72	C118	●
1.79	466	47.5	25900	2640	2.77	2.16	386	39.3	26300	2680	3.34	01 - 4A12DA - 809	C26	C72	C118	●
1.52	551	56.2	25200	2570	1.85	1.83	456	46.5	25900	2640	2.24	01 - 4A10DA - 956	C26	C72	C118	●
			25200	2570	2.34				25900	2640	2.83	01 - 4A12DA - 956	C26	C72	C118	●
1.30	643	65.5	24400	2490	1.59	1.57	533	54.3	25400	2590	1.91	01 - 4A10DA - 1117	C26	C72	C118	●
			24400	2490	2.00				25400	2590	2.42	01 - 4A12DA - 1117	C26	C72	C118	●
1.10	760	77.5	23100	2350	1.34	1.33	630	64.2	24500	2500	1.62	01 - 4A10DA - 1320	C26	C72	C118	●
			23100	2350	1.70				24500	2500	2.05	01 - 4A12DA - 1320	C26	C72	C118	●
			43200	4400	2.82				43700	4450	3.40	01 - 4B12DA - 1320	C28	C74	C120	●
0.876	954	97.2	20300	2070	1.07	1.06	791	80.6	22700	2310	1.29	01 - 4A10DA - 1656	C26	C72	C118	●
			20300	2070	1.35				22700	2310	1.63	01 - 4A12DA - 1656	C26	C72	C118	●
			42300	4310	2.25				43100	4390	2.71	01 - 4B12DA - 1656	C28	C74	C120	●
0.741	1130	115	16700	1700	0.91	0.894	934	95.2	20600	2100	1.09	01 - 4A10DA - 1957	C26	C72	C118	●
			16700	1700	1.14				20600	2100	1.38	01 - 4A12DA - 1957	C26	C72	C118	●
			41300	4210	1.90				42400	4320	2.29	01 - 4B12DA - 1957	C28	C74	C120	●
0.638	1310	134	10700	1090	0.99	0.770	1080	110	17700	1800	1.19	01 - 4A12DA - 2272	C26	C72	C118	●
			40100	4090	1.64				41600	4240	1.98	01 - 4B12DA - 2272	C28	C74	C120	●
0.567	1470	150	38800	3960	1.45	0.684	1220	124	40700	4150	1.75	01 - 4B12DA - 2559	C28	C74	C120	●
0.493	1700	173	36700	3740	1.26	0.595	1410	144	39400	4020	1.53	01 - 4B12DA - 2944	C28	C74	C120	●
0.413	2020	206	32700	3330	1.06	0.499	1680	171	36900	3760	1.28	01 - 4B12DA - 3511	C28	C74	C120	●
0.332	2520	257	23700	2420	0.85	0.401	2080	212	31800	3240	1.03	01 - 4B12DA - 4365	C28	C74	C120	●

注）1. 選定表に記載の機種の形式については、B6 頁をご参照ください。ただし、取付位置記号 Y4、F4、G4、K4、W4（モータが下向き）の場合には、本選定表は適用できませんので、ご照会ください。
2. 出力軸許容ラジアル荷重 Pro は、中空軸タイプは軸端面から 20mm、中実軸タイプは出力軸中央の値です。荷重点がそれ以外の場合、および許容スラスト荷重については、技術資料 F9 ～ F15 頁をご覧ください。
3. 潤滑方式は機種によって異なります。詳細は技術資料 F5 頁の「潤滑」をご参照ください。
4. 上記のモータ回転数 n1 は、代表値であり、出力回転数 n2 は、このモータ回転数による値です。モータ回転数の詳細は、技術資料の F30 ～ F34 頁をご参照ください。
5. 減速比は公称減速比です。出力回転数 n2 は実減速比から算出しています。（減速比 11 ～ 18 の実減速比は枠番によって異なるため、代表減速比で算出しています。）実減速比は B22 頁をご参照ください。
6.「製作可否」欄の記号は次の意味を示します。
●：標準品として製作できます。
7. 本表以外の組合せ・減速比も製作可能ですので、ご照会ください。
8. 本表に記載の内容は予告無しに変更することがあります。

0.2 kW	周波数	Hz	50Hz	60Hz
	モータ極数	P	4	
	モータ回転数 n_1	r/min	1450	1750

減速比 179 ▶ 1656

50Hz						60Hz						形式（B6 頁参照）	寸法図（ページ）			製作可否 補助形式	
出力回転数 n_2	出力トルク Tout		出力軸許容ラジアル荷重 Pro		SF	出力回転数 n_2	出力トルク Tout		出力軸許容ラジアル荷重 Pro		SF	容量記号 - 枠番 - 減速比	軸上取付ケース取付	フランジ取付	脚取付	インバータ用モータ AF	高効率モータ ES
r/min	N·m	kgf·m	N	kgf		r/min	N·m	kgf·m	N	kgf						AV	
8.12	217	22.1	27100	2760	2.80	9.80	180	18.3	27200	2770	2.80	02 - 4A100 - 179	C4	C50	C96	●	●
7.02	251	25.6	27000	2750	2.58	8.47	208	21.2	27100	2760	2.58	02 - 4A100 - 207	C4	C50	C96	●	●
5.84	302	30.8	26800	2730	2.18	7.04	250	25.5	27000	2750	2.18	02 - 4A100 - 249	C4	C50	C96	●	●
			26800	2730	2.53				27000	2750	2.81	02 - 4A105 - 249	C4	C50	C96	●	●
4.76	370	37.7	26500	2700	2.17	5.75	306	31.2	26800	2730	2.17	02 - 4A100 - 305	C4	C50	C96	●	●
			26500	2700	2.52				26800	2730	2.83	02 - 4A105 - 305	C4	C50	C96	●	●
3.98	420	42.8	26100	2660	2.04	4.81	348	35.5	26500	2700	2.04	02 - 4A10DA - 364	C26	C72	C118	●	●
3.48	506	51.6	25800	2630	1.05	4.20	419	42.7	26300	2680	1.05	02 - 4A100 - 417	C4	C50	C96	●	●
			25800	2630	1.43				26300	2680	1.43	02 - 4A105 - 417	C4	C50	C96	●	●
3.42	488	49.7	25700	2620	2.04	4.13	404	41.2	26200	2670	2.04	02 - 4A10DA - 424	C26	C72	C118	●	●
			25700	2620	2.64				26200	2670	3.19	02 - 4A12DB - 424	C26	C72	C118	●	●
2.90	577	58.8	25000	2550	1.77	3.50	478	48.7	25800	2630	2.04	02 - 4A10DA - 501	C26	C72	C118	●	●
			25000	2550	2.04				25800	2630	2.04	02 - 4A12DA - 501	C26	C72	C118	●	●
			25000	2550	2.24				25800	2630	2.70	02 - 4A12DB - 501	C26	C72	C118	●	●
2.51	666	67.9	24200	2470	1.54	3.03	552	56.3	25200	2570	1.85	02 - 4A10DA - 578	C26	C72	C118	●	●
			24200	2470	1.94				25200	2570	2.04	02 - 4A12DA - 578	C26	C72	C118	●	●
			43600	4440	2.04				43900	4480	2.04	02 - 4B12DA - 578	C28	C74	C120	●	●
2.12	787	80.2	22800	2320	1.30	2.56	652	66.5	24300	2480	1.57	02 - 4A10DA - 683	C26	C72	C118	●	●
			22800	2320	1.64				24300	2480	1.98	02 - 4A12DA - 683	C26	C72	C118	●	●
			43100	4390	2.04				43600	4440	2.04	02 - 4B12DA - 683	C28	C74	C120	●	●
			43100	4390	2.73				43600	4440	3.29	02 - 4B12DB - 683	C28	C74	C120	●	●
1.79	932	95.0	20700	2110	1.10	2.16	772	78.7	23000	2340	1.32	02 - 4A10DA - 809	C26	C72	C118	●	●
			20700	2110	1.38				23000	2340	1.67	02 - 4A12DA - 809	C26	C72	C118	●	●
			42400	4320	2.04				43200	4400	2.04	02 - 4B12DA - 809	C28	C74	C120	●	●
			42400	4320	2.30				43200	4400	2.78	02 - 4B12DB - 809	C28	C74	C120	●	●
			42400	4320	2.76				43200	4400	3.33	02 - 4B14DB - 809	C28	C74	C120	●	●
1.52	1100	112	17300	1760	0.93	1.83	913	93.1	21000	2140	1.12	02 - 4A10DA - 956	C26	C72	C118	●	●
			17300	1760	1.17				21000	2140	1.41	02 - 4A12DA - 956	C26	C72	C118	●	●
			41500	4230	1.95				42500	4330	2.04	02 - 4B12DA - 956	C28	C74	C120	●	●
			41500	4230	2.33				42500	4330	2.82	02 - 4B14DB - 956	C28	C74	C120	●	●
1.30	1290	131	11600	1180	1.00	1.57	1070	109	18100	1850	1.21	02 - 4A12DA - 1117	C26	C72	C118	●	●
			40300	4110	1.67				41700	4250	2.01	02 - 4B12DA - 1117	C28	C74	C120	●	●
			40300	4110	2.00				41700	4250	2.41	02 - 4B14DB - 1117	C28	C74	C120	●	●
1.10	1520	155	38400	3910	1.41	1.33	1260	128	40500	4130	1.70	02 - 4B12DA - 1320	C28	C74	C120	●	●
			38400	3910	1.69				40500	4130	2.04	02 - 4B14DA - 1320	C28	C74	C120	●	●
			69500	7080	2.04				70200	7160	2.04	02 - 4C14DA - 1320	C30	C76	C122	●	●
0.876	1910	195	34200	3490	1.13	1.06	1580	161	37800	3850	1.36	02 - 4B12DA - 1656	C28	C74	C120	●	●
			34200	3490	1.35				37800	3850	1.63	02 - 4B14DA - 1656	C28	C74	C120	●	●
			68100	6940	2.04				69300	7060	2.04	02 - 4C14DA - 1656	C30	C76	C122	●	●
			68100	6940	2.45				69300	7060	2.95	02 - 4C14DB - 1656	C30	C76	C122	●	●

注）1. 選定表に記載の機種の形式については、B6 頁をご参照ください。ただし、取付位置記号 Y4、F4、G4、K4、W4（モータが下向き）の場合には、本選定表は適用できませんので、ご照会ください。
2. 出力軸許容ラジアル荷重 Pro は、中空軸タイプは軸端面から 20mm、中実軸タイプは出力軸中央の値です。荷重点がそれ以外の場合、および許容スラスト荷重については、技術資料 F9 ～ F15 頁をご覧ください。
3. 潤滑方式は機種によって異なります。詳細は技術資料 F5 頁の「潤滑」をご参照ください。
4. 上記のモータ回転数 n1 は、代表値であり、出力回転数 n2 は、このモータ回転数による値です。モータ回転数の詳細は、技術資料の F30 ～ F34 頁をご参照ください。
5. 減速比は公称減速比です。出力回転数 n2 は実減速比から算出しています。（減速比 11 ～ 18 の実減速比は枠番によって異なるため、代表減速比で算出しています。）実減速比は B22 頁をご参照ください。
6.「製作可否」欄の記号は次の意味を示します。
●：標準品として製作できます。
7. 本表以外の組合せ・減速比も製作可能ですので、ご照会ください。
8. 本表に記載の内容は予告無しに変更することがあります。

選定表

選定について
選定表
寸法図
技術資料
オプション
ギヤモータ
レデューサ
標準仕様
形式
取付位置記号と端子箱位置
製作範囲
選定手順
許容最大出力トルク
0.1kW
0.2kW
0.25kW
0.4kW
0.55kW
0.75kW
1.1kW
1.5kW
2.2kW
3.0kW
3.7kW
5.5kW
7.5kW
11kW
15kW
18.5kW
22kW
30kW
37kW
45kW
55kW

0.2 kW

周波数	Hz	50Hz	60Hz
モータ極数	P	4	
モータ回転数 n_1	r/min	1450	1750

減速比 1957 ▶ 10658

50Hz 出力回転数 n_2 r/min	50Hz 出力トルク Tout N·m	50Hz 出力トルク Tout kgf·m	50Hz 出力軸許容ラジアル荷重 Pro N	50Hz 出力軸許容ラジアル荷重 Pro kgf	50Hz SF	60Hz 出力回転数 n_2 r/min	60Hz 出力トルク Tout N·m	60Hz 出力トルク Tout kgf·m	60Hz 出力軸許容ラジアル荷重 Pro N	60Hz 出力軸許容ラジアル荷重 Pro kgf	60Hz SF	形式（B6 頁参照） 容量記号 - 枠番 - 減速比	寸法図（ページ） 軸上取付ケース取付	寸法図（ページ） フランジ取付	寸法図（ページ） 脚取付	製作可否 補助形式 AFモータ インバータ用 AV	製作可否 補助形式 三相モータ 高効率 ES
0.741	2260	230	29000	2960	0.95	0.894	1870	191	34700	3540	1.15	02 - 4B12DA - 1957	C28	C74	C120	●	●
			29000	2960	1.14				34700	3540	1.38	02 - 4B14DA - 1957	C28	C74	C120	●	●
			66600	6790	2.04				68200	6950	2.04	02 - 4C14DA - 1957	C30	C76	C122	●	●
			66600	6790	2.07				68200	6950	2.50	02 - 4C14DB - 1957	C30	C76	C122	●	●
0.638	2620	267	21000	2140	0.82	0.770	2170	221	30500	3110	0.99	02 - 4B12DA - 2272	C28	C74	C120	—	—
			64600	6590	1.78				67000	6830	2.04	02 - 4C14DA - 2272	C30	C76	C122	●	●
0.567	2950	301	4890	498	0.87	0.684	2440	249	25400	2590	1.05	02 - 4B14DA - 2559	C28	C74	C120	●	●
			62600	6380	1.58				65600	6690	1.91	02 - 4C14DA - 2559	C30	C76	C122	●	●
0.493	3390	346	59300	6040	1.38	0.595	2810	286	63500	6470	1.43	02 - 4C14DA - 2944	C30	C76	C122	●	●
0.413	4050	413	53100	5410	1.15	0.499	3350	341	59600	6080	1.39	02 - 4C14DA - 3511	C30	C76	C122	●	●
0.332	5030	513	39300	4010	0.93	0.401	4170	425	51700	5270	1.12	02 - 4C14DA - 4365	C30	C76	C122	●	●
0.201	8330	849	49700	5070	0.86	0.242	6900	703	68800	7010	1.04	02 - 4D16DA - 7228	C34	C80	C126	—	—
0.136	12300	1250	67000	6830	0.87	0.164	10200	1040	85600	8730	1.05	02 - 4E17DA - 10658	C40	C86	C132	—	—

注）1. 選定表に記載の機種の形式については、B6 頁をご参照ください。ただし、取付位置記号 Y4、F4、G4、K4、W4（モータが下向き）の場合には、本選定表は適用できませんので、ご照会ください。
2. 出力軸許容ラジアル荷重 Pro は、中空軸タイプは軸端面から 20mm、中実軸タイプは出力軸中央の値です。荷重点がそれ以外の場合、および許容スラスト荷重については、技術資料 F9 ～ F15 頁をご覧ください。
3. 潤滑方式は機種によって異なります。詳細は技術資料 F5 頁の「潤滑」をご参照ください。
4. 上記のモータ回転数 n1 は、代表値であり、出力回転数 n2 は、このモータ回転数による値です。モータ回転数の詳細は、技術資料の F30 ～ F34 頁をご参照ください。
5. 減速比は公称減速比です。出力回転数 n2 は実減速比から算出しています。（減速比 11 ～ 18 の実減速比は枠番によって異なるため、代表減速比で算出しています。）実減速比は B22 頁をご参照ください。
6.「製作可否」欄の記号は次の意味を示します。
●：標準品として製作できます。　ー：製作対応していません。
7 本表以外の組合せ・減速比も製作可能ですので、ご照会ください。
8. 本表に記載の内容は予告無しに変更することがあります。

0.25 kW

周波数	Hz	50Hz	60Hz
モータ極数	P	4	
モータ回転数 n_1	r/min	1450	1750

減速比 179 ▶ 1320

50Hz						60Hz						形式（B6 頁参照）	寸法図（ページ）		
出力回転数 n_2	出力トルク Tout		出力軸許容ラジアル荷重 Pro		SF	出力回転数 n_2	出力トルク Tout		出力軸許容ラジアル荷重 Pro		SF	容量記号 - 枠番 - 減速比	軸上取付ケース取付	フランジ取付	脚取付
r/min	N·m	kgf·m	N	kgf		r/min	N·m	kgf·m	N	kgf					
8.12	271	27.6	26900	2740	2.24	9.80	225	22.9	27100	2760	2.24	03 - 4A100 - 179	C4	C50	C96
7.02	313	31.9	26800	2730	2.06	8.47	260	26.5	27000	2750	2.06	03 - 4A100 - 207	C4	C50	C96
			26800	2730	2.72				27000	2750	2.83	03 - 4A105 - 207	C4	C50	C96
5.84	377	38.4	26500	2700	1.74	7.04	313	31.9	26800	2730	1.74	03 - 4A100 - 249	C4	C50	C96
			26500	2700	2.02				26800	2730	2.24	03 - 4A105 - 249	C4	C50	C96
			26500	2700	2.68				26800	2730	2.68	03 - 4A110 - 249	C4	C50	C96
4.76	462	47.1	26000	2650	1.73	5.75	383	39.0	26500	2700	1.73	03 - 4A100 - 305	C4	C50	C96
			26000	2650	2.01				26500	2700	2.26	03 - 4A105 - 305	C4	C50	C96
			26000	2650	2.64				26500	2700	2.64	03 - 4A110 - 305	C4	C50	C96
3.98	524	53.4	25400	2590	1.63	4.81	435	44.3	26100	2660	1.63	03 - 4A10DA - 364	C26	C72	C118
			25400	2590	2.46				26100	2660	2.97	03 - 4A12DB - 364	C26	C72	C118
3.48	632	64.4	24800	2530	0.84	4.20	524	53.4	25600	2610	0.84	03 - 4A100 - 417	C4	C50	C96
			24800	2530	1.14				25600	2610	1.14	03 - 4A105 - 417	C4	C50	C96
3.42	610	62.2	24700	2520	1.63	4.13	506	51.6	25600	2610	1.63	03 - 4A10DA - 424	C26	C72	C118
			24700	2520	2.11				25600	2610	2.55	03 - 4A12DB - 424	C26	C72	C118
2.90	721	73.5	23600	2410	1.42	3.50	597	60.9	24800	2530	1.63	03 - 4A10DA - 501	C26	C72	C118
			23600	2410	1.63				24800	2530	1.63	03 - 4A12DA - 501	C26	C72	C118
			23600	2410	1.79				24800	2530	2.16	03 - 4A12DB - 501	C26	C72	C118
			43400	4420	2.97				43800	4460	3.59	03 - 4B12DB - 501	C28	C74	C120
2.51	832	84.8	22200	2260	1.23	3.03	689	70.2	23900	2440	1.48	03 - 4A10DA - 578	C26	C72	C118
			22200	2260	1.55				23900	2440	1.63	03 - 4A12DA - 578	C26	C72	C118
			42900	4370	1.63				43500	4430	1.63	03 - 4B12DA - 578	C28	C74	C120
			42900	4370	2.58				43500	4430	3.11	03 - 4B12DB - 578	C28	C74	C120
2.12	983	100	19800	2020	1.04	2.56	815	83.1	22400	2280	1.25	03 - 4A10DA - 683	C26	C72	C118
			19800	2020	1.31				22400	2280	1.58	03 - 4A12DA - 683	C26	C72	C118
			42200	4300	1.63				43000	4380	1.63	03 - 4B12DA - 683	C28	C74	C120
			42200	4300	2.18				43000	4380	2.63	03 - 4B12DB - 683	C28	C74	C120
			42200	4300	2.61				43000	4380	3.15	03 - 4B14DB - 683	C28	C74	C120
1.79	1160	118	15700	1600	0.88	2.16	965	98.4	20100	2050	1.06	03 - 4A10DA - 809	C26	C72	C118
			15700	1600	1.11				20100	2050	1.34	03 - 4A12DA - 809	C26	C72	C118
			41100	4190	1.63				42300	4310	1.63	03 - 4B12DA - 809	C28	C74	C120
			41100	4190	1.84				42300	4310	2.22	03 - 4B12DB - 809	C28	C74	C120
			41100	4190	2.21				42300	4310	2.66	03 - 4B14DB - 809	C28	C74	C120
1.52	1380	141	6830	696	0.94	1.83	1140	116	16300	1660	1.13	03 - 4A12DA - 956	C26	C72	C118
			39600	4040	1.56				41300	4210	1.63	03 - 4B12DA - 956	C28	C74	C120
			39600	4040	1.87				41300	4210	2.25	03 - 4B14DB - 956	C28	C74	C120
1.30	1610	164	37600	3830	1.33	1.57	1330	136	39900	4070	1.61	03 - 4B12DA - 1117	C28	C74	C120
			37600	3830	1.60				39900	4070	1.93	03 - 4B14DB - 1117	C28	C74	C120
			69200	7050	2.90				70000	7140	3.50	03 - 4C14DB - 1117	C30	C76	C122
1.10	1900	194	34300	3500	1.13	1.33	1580	161	37900	3860	1.36	03 - 4B12DA - 1320	C28	C74	C120
			34300	3500	1.35				37900	3860	1.63	03 - 4B14DA - 1320	C28	C74	C120
			68100	6940	1.63				69300	7060	1.63	03 - 4C14DA - 1320	C30	C76	C122
			68100	6940	2.45				69300	7060	2.96	03 - 4C14DB - 1320	C30	C76	C122

注）1. 選定表に記載の機種の形式については、B6 頁をご参照ください。ただし、取付位置記号 Y4、F4、G4、K4、W4（モータが下向き）の場合には、本選定表は適用できませんので、ご照会ください。
2. 出力軸許容ラジアル荷重 Pro は、中空軸タイプは軸端面から 20mm、中実軸タイプは出力軸中央の値です。荷重点がそれ以外の場合、および許容スラスト荷重については、技術資料 F9 ～ F15 頁をご覧ください。
3. 潤滑方式は機種によって異なります。詳細は技術資料 F5 頁の「潤滑」をご参照ください。
4. 上記のモータ回転数 n1 は、代表値であり、出力回転数 n2 は、このモータ回転数による値です。モータ回転数の詳細は、技術資料の F30 ～ F34 頁をご参照ください。
5. 減速比は公称減速比です。出力回転数 n2 は実減速比から算出しています。（減速比 11 ～ 18 の実減速比は枠番によって異なるため、代表減速比で算出しています。）実減速比は B22 頁をご参照ください。
6. 本表以外の組合せ・減速比も製作可能ですので、ご照会ください。
7. 本表に記載の内容は予告無しに変更することがあります。

選定表

選定について
選定表
寸法図
技術資料
オプション
ギヤモータ
レデューサ
標準仕様
形式
取付位置記号と端子箱位置
製作範囲
選定手順
許容最大出力トルク
0.1kW
0.2kW
0.25kW
0.4kW
0.55kW
0.75kW
1.1kW
1.5kW
2.2kW
3.0kW
3.7kW
5.5kW
7.5kW
11kW
15kW
18.5kW
22kW
30kW
37kW
45kW
55kW

0.25 kW

周波数	Hz	50Hz	60Hz
モータ極数	P	4	
モータ回転数 n_1	r/min	1450	1750

減速比 1656 ▶ 3511

50Hz						60Hz						形式（B6 頁参照）	寸法図（ページ）		
出力回転数 n_2	出力トルク Tout		出力軸許容ラジアル荷重 Pro		SF	出力回転数 n_2	出力トルク Tout		出力軸許容ラジアル荷重 Pro		SF	容量記号 - 枠番 - 減速比	軸上取付ケース取付	フランジ取付	脚取付
r/min	N·m	kgf·m	N	kgf		r/min	N·m	kgf·m	N	kgf					
0.876	2390	244	26600	2710	0.90	1.06	1980	202	33300	3390	1.08	03 - 4B12DA - 1656	C28	C74	C120
			26600	2710	1.08				33300	3390	1.30	03 - 4B14DA - 1656	C28	C74	C120
			65900	6720	1.63				67800	6910	1.63	03 - 4C14DA - 1656	C30	C76	C122
			65900	6720	1.96				67800	6910	2.36	03 - 4C14DB - 1656	C30	C76	C122
0.741	2820	287	13900	1420	0.91	0.894	2340	239	27600	2810	1.10	03 - 4B14DA - 1957	C28	C74	C120
			63400	6460	1.63				66200	6750	1.63	03 - 4C14DA - 1957	C30	C76	C122
0.638	3270	333	60200	6140	1.42	0.770	2710	276	64100	6530	1.63	03 - 4C14DA - 2272	C30	C76	C122
0.567	3690	376	56700	5780	1.26	0.684	3050	311	61800	6300	1.53	03 - 4C14DA - 2559	C30	C76	C122
0.493	4240	432	50900	5190	1.10	0.595	3510	358	58200	5930	1.14	03 - 4C14DA - 2944	C30	C76	C122
0.413	5060	516	38800	3960	0.92	0.499	4190	427	51500	5250	1.11	03 - 4C14DA - 3511	C30	C76	C122

注）1. 選定表に記載の機種の形式については、B6 頁をご参照ください。ただし、取付位置記号 Y4、F4、G4、K4、W4（モータが下向き）の場合には、本選定表は適用できませんので、ご照会ください。
2. 出力軸許容ラジアル荷重 Pro は、中空軸タイプは軸端面から 20mm、中実軸タイプは出力軸中央の値です。荷重点がそれ以外の場合、および許容スラスト荷重については、技術資料 F9 ～ F15 頁をご覧ください。
3. 潤滑方式は機種によって異なります。詳細は技術資料 F5 頁の「潤滑」をご参照ください。
4. 上記のモータ回転数 n1 は、代表値であり、出力回転数 n2 は、このモータ回転数による値です。モータ回転数の詳細は、技術資料の F30 ～ F34 頁をご参照ください。
5. 減速比は公称減速比です。出力回転数 n2 は実減速比から算出しています。（減速比 11 ～ 18 の実減速比は枠番によって異なるため、代表減速比で算出しています。）実減速比は B22 頁をご参照ください。
6. 本表以外の組合せ・減速比も製作可能ですので、ご照会ください。
7. 本表に記載の内容は予告無しに変更することがあります。

0.4 kW	周波数	Hz	50Hz	60Hz
	モータ極数	P	4	
	モータ回転数 n_1	r/min	1450	1750

減速比 112 ▶ 578

50Hz						60Hz						形式（B6 頁参照）	寸法図（ページ）			製作可否 補助形式	
出力回転数 n_2	出力トルク Tout		出力軸許容ラジアル荷重 Pro		SF	出力回転数 n_2	出力トルク Tout		出力軸許容ラジアル荷重 Pro		SF	容量記号 - 枠番 - 減速比	軸上取付ケース取付	フランジ取付	脚取付	インバータ用 AF モータ	高効率三相モータ
r/min	N·m	kgf·m	N	kgf		r/min	N·m	kgf·m	N	kgf						AV	ES
12.9	272	27.7	26900	2740	2.44	15.6	225	22.9	27100	2760	2.44	05 - 4A100 - 112	C4	C50	C96	●	●
			26900	2740	3.00				27100	2760	3.00	05 - 4A105 - 112	C4	C50	C96	●	●
11.8	298	30.4	26800	2730	2.44	14.3	247	25.2	27000	2750	2.44	05 - 4A100 - 123	C4	C50	C96	●	●
			26800	2730	3.00				27000	2750	3.00	05 - 4A105 - 123	C4	C50	C96	●	●
9.63	366	37.3	26500	2700	1.95	11.6	303	30.9	26800	2730	1.95	05 - 4A100 - 151	C4	C50	C96	●	●
			26500	2700	2.70				26800	2730	2.70	05 - 4A105 - 151	C4	C50	C96	●	●
8.12	434	44.2	26200	2670	1.40	9.80	359	36.6	26600	2710	1.40	05 - 4A100 - 179	C4	C50	C96	●	●
			26200	2670	1.94				26600	2710	1.94	05 - 4A105 - 179	C4	C50	C96	●	●
			26200	2670	2.36				26600	2710	2.36	05 - 4A110 - 179	C4	C50	C96	●	●
			26200	2670	2.78				26600	2710	2.78	05 - 4A115 - 179	C4	C50	C96	●	●
			26200	2670	2.98				26600	2710	2.98	05 - 4A120 - 179	C6	C52	C98	●	●
7.02	502	51.2	25800	2630	1.29	8.47	416	42.4	26300	2680	1.29	05 - 4A100 - 207	C4	C50	C96	●	●
			25800	2630	1.70				26300	2680	1.77	05 - 4A105 - 207	C4	C50	C96	●	●
			25800	2630	2.15				26300	2680	2.15	05 - 4A110 - 207	C4	C50	C96	●	●
			25800	2630	2.53				26300	2680	2.53	05 - 4A115 - 207	C4	C50	C96	●	●
			25800	2630	2.57				26300	2680	2.57	05 - 4A120 - 207	C6	C52	C98	●	●
5.84	604	61.6	25000	2550	1.09	7.04	500	51.0	25800	2630	1.09	05 - 4A100 - 249	C4	C50	C96	●	●
			25000	2550	1.27				25800	2630	1.40	05 - 4A105 - 249	C4	C50	C96	●	●
			25000	2550	1.67				25800	2630	1.67	05 - 4A110 - 249	C4	C50	C96	●	●
			25000	2550	1.90				25800	2630	1.90	05 - 4A115 - 249	C4	C50	C96	●	●
			25000	2550	2.14				25800	2630	2.14	05 - 4A120 - 249	C6	C52	C98	●	●
			43900	4480	2.39				44100	4500	2.39	05 - 4B120 - 249	C8	C54	C100	●	●
4.76	740	75.4	23800	2430	1.08	5.75	613	62.5	25000	2550	1.08	05 - 4A100 - 305	C4	C50	C96	●	●
			23800	2430	1.26				25000	2550	1.41	05 - 4A105 - 305	C4	C50	C96	●	●
			23800	2430	1.65				25000	2550	1.65	05 - 4A110 - 305	C4	C50	C96	●	●
			23800	2430	1.74				25000	2550	1.74	05 - 4A115 - 305	C4	C50	C96	●	●
			43400	4420	2.36				43800	4460	2.36	05 - 4B120 - 305	C8	C54	C100	●	●
3.98	839	85.5	22100	2250	1.02	4.81	695	70.8	23900	2440	1.02	05 - 4A10DA - 364	C26	C72	C118	●	●
			22100	2250	1.54				23900	2440	1.86	05 - 4A12DB - 364	C26	C72	C118	●	●
			42900	4370	2.55				43500	4430	3.08	05 - 4B12DB - 364	C28	C74	C120	●	●
3.42	976	99.5	19900	2030	1.02	4.13	809	82.5	22500	2290	1.02	05 - 4A10DA - 424	C26	C72	C118	●	●
			19900	2030	1.32				22500	2290	1.59	05 - 4A12DB - 424	C26	C72	C118	●	●
			42200	4300	2.17				43000	4380	2.63	05 - 4B12DB - 424	C28	C74	C120	●	●
			42200	4300	2.63				43000	4380	3.18	05 - 4B14DB - 424	C28	C74	C120	●	●
2.90	1150	117	16000	1630	0.89	3.50	956	97.5	20300	2070	1.02	05 - 4A10DA - 501	C26	C72	C118	●	●
			16000	1630	1.02				20300	2070	1.02	05 - 4A12DA - 501	C26	C72	C118	●	●
			41200	4200	1.86				42300	4310	2.24	05 - 4B12DB - 501	C28	C74	C120	●	●
			41200	4200	2.23				42300	4310	2.69	05 - 4B14DB - 501	C28	C74	C120	●	●
2.51	1330	136	9600	979	0.97	3.03	1100	112	17300	1760	1.02	05 - 4A12DA - 578	C26	C72	C118	●	●
			39900	4070	1.02				41500	4230	1.02	05 - 4B12DA - 578	C28	C74	C120	●	●
			39900	4070	1.61				41500	4230	1.94	05 - 4B12DB - 578	C28	C74	C120	●	●
			39900	4070	1.93				41500	4230	2.33	05 - 4B14DB - 578	C28	C74	C120	●	●

注）1. 選定表に記載の機種の形式については、B6 頁をご参照ください。ただし、取付位置記号 Y4、F4、G4、K4、W4（モータが下向き）の場合には、本選定表は適用できませんので、ご照会ください。
2. 出力軸許容ラジアル荷重 Pro は、中空軸タイプは軸端面から 20mm、中実軸タイプは出力軸中央の値です。荷重点がそれ以外の場合、および許容スラスト荷重については、技術資料 F9 ～ F15 頁をご覧ください。
3. 潤滑方式は機種によって異なります。詳細は技術資料 F5 頁の「潤滑」をご参照ください。
4. 上記のモータ回転数 n1 は、代表値であり、出力回転数 n2 は、このモータ回転数による値です。モータ回転数の詳細は、技術資料の F30 ～ F34 頁をご参照ください。
5. 減速比は公称減速比です。出力回転数 n2 は実減速比から算出しています。（減速比 11 ～ 18 の実減速比は枠番によって異なるため、代表減速比で算出しています。）実減速比は B22 頁をご参照ください。
6.「製作可否」欄の記号は次の意味を示します。
●：標準品として製作できます。
7. 本表以外の組合せ・減速比も製作可能ですので、ご照会ください。
8. 本表に記載の内容は予告無しに変更することがあります。

選定表

選定について
選定表
寸法図
技術資料
オプション
ギヤモータ
レデューサ
標準仕様
形式
取付位置記号と端子箱位置
製作範囲
選定手順
許容最大出力トルク
0.1kW
0.2kW
0.25kW
0.4kW
0.55kW
0.75kW
1.1kW
1.5kW
2.2kW
3.0kW
3.7kW
5.5kW
7.5kW
11kW
15kW
18.5kW
22kW
30kW
37kW
45kW
55kW

0.4 kW

周波数	Hz	50Hz	60Hz
モータ極数	P	4	
モータ回転数 n_1	r/min	1450	1750

減速比 683 ▶ 7228

50Hz 出力回転数 n_2 r/min	出力トルク Tout N·m	kgf·m	出力軸許容ラジアル荷重 Pro N	kgf	SF	60Hz 出力回転数 n_2 r/min	出力トルク Tout N·m	kgf·m	出力軸許容ラジアル荷重 Pro N	kgf	SF	形式（B6 頁参照） 容量記号 - 枠番 - 減速比	寸法図（ページ） 軸上取付ケース取付	フランジ取付	脚取付	製作可否 補助形式 インバータ用AFモータ AV	高効率三相モータ ES
2.12	1570	160	37900	3860	1.02	2.56	1300	133	40100	4090	1.02	05 - 4B12DA - 683	C28	C74	C120	●	●
			37900	3860	1.36				40100	4090	1.65	05 - 4B12DB - 683	C28	C74	C120	●	●
			37900	3860	1.63				40100	4090	1.97	05 - 4B14DB - 683	C28	C74	C120	●	●
			69300	7060	2.93				70100	7150	3.55	05 - 4C14DB - 683	C30	C76	C122	●	●
1.79	1860	190	34800	3550	1.02	2.16	1540	157	38200	3890	1.02	05 - 4B12DA - 809	C28	C74	C120	●	●
			34800	3550	1.38				38200	3890	1.66	05 - 4B14DB - 809	C28	C74	C120	●	●
			68300	6960	2.44				69400	7070	2.95	05 - 4C14DB - 809	C30	C76	C122	●	●
1.52	2200	224	29900	3050	0.97	1.83	1830	187	35200	3590	1.02	05 - 4B12DA - 956	C28	C74	C120	●	●
			29900	3050	1.17				35200	3590	1.41	05 - 4B14DB - 956	C28	C74	C120	●	●
			66800	6810	2.07				68400	6970	2.50	05 - 4C14DB - 956	C30	C76	C122	●	●
			66800	6810	2.33				68400	6970	2.82	05 - 4C16DA - 956	C32	C78	C124	●	●
1.30	2570	262	22200	2260	0.83	1.57	2130	217	31100	3170	1.01	05 - 4B12DA - 1117	C28	C74	C120	●	●
			22200	2260	1.00				31100	3170	1.21	05 - 4B14DB - 1117	C28	C74	C120	●	●
			64900	6620	1.81				67100	6840	2.19	05 - 4C14DB - 1117	C30	C76	C122	●	●
			64900	6620	2.00				67100	6840	2.41	05 - 4C16DA - 1117	C32	C78	C124	●	●
			94800	9660	2.78				95900	9780	3.35	05 - 4D16DA - 1117	C34	C80	C126	●	●
1.10	3040	310	61900	6310	1.02	1.33	2520	257	65200	6650	1.02	05 - 4C14DA - 1320	C30	C76	C122	●	●
			61900	6310	1.53				65200	6650	1.85	05 - 4C14DB - 1320	C30	C76	C122	●	●
			61900	6310	1.69				65200	6650	2.04	05 - 4C16DA - 1320	C32	C78	C124	●	●
			93400	9520	2.35				95000	9680	2.83	05 - 4D16DA - 1320	C34	C80	C126	●	●
			93400	9520	2.87				95000	9680	3.46	05 - 4D17DA - 1320	C36	C82	C128	●	●
0.876	3820	389	55500	5660	1.02	1.06	3160	322	61100	6230	1.02	05 - 4C14DA - 1656	C30	C76	C122	●	●
			55500	5660	1.35				61100	6230	1.63	05 - 4C16DA - 1656	C32	C78	C124	●	●
			90400	9220	1.87				92900	9470	2.26	05 - 4D16DA - 1656	C34	C80	C126	●	●
			90400	9220	2.28				92900	9470	2.76	05 - 4D17DA - 1656	C36	C82	C128	●	●
			98300	10000	2.80				99600	10200	3.38	05 - 4E17DA - 1656	C40	C86	C132	●	●
0.741	4510	460	47500	4840	1.02	0.894	3740	381	56200	5730	1.02	05 - 4C14DA - 1957	C30	C76	C122	●	●
			87000	8870	1.59				90700	9250	1.91	05 - 4D16DA - 1957	C34	C80	C126	●	●
			87000	8870	1.93				90700	9250	2.33	05 - 4D17DA - 1957	C36	C82	C128	●	●
			96900	9880	2.37				98400	10000	2.86	05 - 4E17DA - 1957	C40	C86	C132	●	●
0.638	5240	534	35200	3590	0.89	0.770	4340	442	49700	5070	1.02	05 - 4C14DA - 2272	C30	C76	C122	●	●
			82600	8420	1.37				87900	8960	1.65	05 - 4D16DA - 2272	C34	C80	C126	●	●
			82600	8420	1.67				87900	8960	2.01	05 - 4D17DA - 2272	C36	C82	C128	●	●
			95400	9720	2.04				97200	9910	2.47	05 - 4E17DA - 2272	C40	C86	C132	●	●
0.567	5900	601	13800	1410	0.87	0.684	4890	498	41800	4260	1.05	05 - 4C16DA - 2559	C32	C78	C124	●	●
			77900	7940	1.21				84800	8640	1.46	05 - 4D16DA - 2559	C34	C80	C126	●	●
			77900	7940	1.48				84800	8640	1.78	05 - 4D17DA - 2559	C36	C82	C128	●	●
			94100	9590	1.81				96100	9800	2.19	05 - 4E17DA - 2559	C40	C86	C132	●	●
0.493	6790	692	70000	7140	1.05	0.595	5620	573	80000	8150	1.27	05 - 4D16DA - 2944	C34	C80	C126	●	●
			70000	7140	1.29				80000	8150	1.55	05 - 4D17DA - 2944	C36	C82	C128	●	●
			92400	9420	1.58				94700	9650	1.90	05 - 4E17DA - 2944	C40	C86	C132	●	●
0.413	8090	825	53600	5460	0.88	0.499	6710	684	70800	7220	1.07	05 - 4D16DA - 3511	C34	C80	C126	●	●
			53600	5460	1.08				70800	7220	1.30	05 - 4D17DA - 3511	C36	C82	C128	●	●
			89700	9140	1.32				92500	9430	1.60	05 - 4E17DA - 3511	C40	C86	C132	●	●
0.332	10100	1030	85800	8750	1.06	0.401	8340	850	89300	9100	1.28	05 - 4E17DA - 4365	C40	C86	C132	●	●
0.280	11900	1210	71600	7300	0.90	0.338	9890	1010	86200	8790	1.08	05 - 4E17DA - 5177	C40	C86	C132	●	●
0.201	16700	1700	115000	11700	1.02	0.242	13800	1410	120000	12200	1.23	05 - 4F18DA - 7228	C44	C90	C136	●	●

注）1. 選定表に記載の機種の形式については、B6 頁をご参照ください。ただし、取付位置記号 Y4、F4、G4、K4、W4（モータが下向き）の場合には、本選定表は適用できませんので、ご照会ください。
2. 出力軸許容ラジアル荷重 Pro は、中空軸タイプは軸端面から 20mm、中実軸タイプは出力軸中央の値です。荷重点がそれ以外の場合、および許容スラスト荷重については、技術資料 F9 ～ F15 頁をご覧ください。
3. 潤滑方式は機種によって異なります。詳細は技術資料 F5 頁の「潤滑」をご参照ください。
4. 上記のモータ回転数 n1 は、代表値であり、出力回転数 n2 は、このモータ回転数による値です。モータ回転数の詳細は、技術資料の F30 ～ F34 頁をご参照ください。
5. 減速比は公称減速比です。出力回転数 n2 は実減速比から算出しています。（減速比 11 ～ 18 の実減速比は枠番によって異なるため、代表減速比で算出しています。）実減速比は B22 頁をご参照ください。
6.「製作可否」欄の記号は次の意味を示します。
●：標準品として製作できます。
7. 本表以外の組合せ・減速比も製作可能ですので、ご照会ください。
8. 本表に記載の内容は予告無しに変更することがあります。

0.55 kW

周波数	Hz	50Hz	60Hz
モータ極数	P	4	
モータ回転数 n_1	r/min	1450	1750

減速比 80 ▶ 424

50Hz						60Hz						形式（B6 頁参照）	寸法図（ページ）		
出力回転数 n_2	出力トルク Tout		出力軸許容ラジアル荷重 Pro		SF	出力回転数 n_2	出力トルク Tout		出力軸許容ラジアル荷重 Pro		SF	容量記号 - 枠番 - 減速比	軸上取付ケース取付	フランジ取付	脚取付
r/min	N·m	kgf·m	N	kgf		r/min	N·m	kgf·m	N	kgf					
18.1	267	27.2	26900	2740	2.31	21.9	221	22.5	27100	2760	2.31	08 - 4A100 - 80	C4	C50	C96
16.6	292	29.8	26800	2730	2.31	20.0	242	24.7	27000	2750	2.31	08 - 4A100 - 88	C4	C50	C96
14.3	339	34.6	26700	2720	2.20	17.2	281	28.6	26900	2740	2.20	08 - 4A100 - 102	C4	C50	C96
			26700	2720	2.89				26900	2740	2.89	08 - 4A105 - 102	C4	C50	C96
12.9	374	38.1	26500	2700	1.77	15.6	310	31.6	26800	2730	1.77	08 - 4A100 - 112	C4	C50	C96
			26500	2700	2.18				26800	2730	2.18	08 - 4A105 - 112	C4	C50	C96
			26500	2700	2.73				26800	2730	2.73	08 - 4A110 - 112	C4	C50	C96
11.8	409	41.7	26300	2680	1.77	14.3	339	34.6	26700	2720	1.77	08 - 4A100 - 123	C4	C50	C96
			26300	2680	2.18				26700	2720	2.18	08 - 4A105 - 123	C4	C50	C96
			26300	2680	2.73				26700	2720	2.73	08 - 4A110 - 123	C4	C50	C96
9.63	503	51.3	25800	2630	1.42	11.6	416	42.4	26300	2680	1.42	08 - 4A100 - 151	C4	C50	C96
			25800	2630	1.96				26300	2680	1.96	08 - 4A105 - 151	C4	C50	C96
			25800	2630	2.36				26300	2680	2.36	08 - 4A110 - 151	C4	C50	C96
8.12	596	60.8	25100	2560	1.02	9.80	494	50.4	25800	2630	1.02	08 - 4A100 - 179	C4	C50	C96
			25100	2560	1.41				25800	2630	1.41	08 - 4A105 - 179	C4	C50	C96
			25100	2560	1.72				25800	2630	1.72	08 - 4A110 - 179	C4	C50	C96
			25100	2560	2.02				25800	2630	2.02	08 - 4A115 - 179	C4	C50	C96
			43900	4480	2.96				44100	4500	3.13	08 - 4B120 - 179	C8	C54	C100
7.02	690	70.3	24300	2480	0.94	8.47	571	58.2	25300	2580	0.94	08 - 4A100 - 207	C4	C50	C96
			24300	2480	1.24				25300	2580	1.29	08 - 4A105 - 207	C4	C50	C96
			24300	2480	1.56				25300	2580	1.56	08 - 4A110 - 207	C4	C50	C96
			24300	2480	1.87				25300	2580	1.87	08 - 4A120 - 207	C6	C52	C98
			43600	4440	2.36				43900	4480	2.36	08 - 4B120 - 207	C8	C54	C100
5.84	830	84.6	22800	2320	0.92	7.04	688	70.1	24300	2480	1.02	08 - 4A105 - 249	C4	C50	C96
			22800	2320	1.22				24300	2480	1.22	08 - 4A110 - 249	C4	C50	C96
			22800	2320	1.38				24300	2480	1.38	08 - 4A115 - 249	C4	C50	C96
			22800	2320	1.55				24300	2480	1.55	08 - 4A120 - 249	C6	C52	C98
			43100	4390	1.74				43600	4440	1.74	08 - 4B120 - 249	C8	C54	C100
			43100	4390	2.07				43600	4440	2.18	08 - 4B125 - 249	C8	C54	C100
4.76	1020	104	20100	2050	0.92	5.75	843	85.9	22600	2300	1.03	08 - 4A105 - 305	C4	C50	C96
			20100	2050	1.27				22600	2300	1.27	08 - 4A115 - 305	C4	C50	C96
			42300	4310	1.72				43000	4380	1.72	08 - 4B120 - 305	C8	C54	C100
			42300	4310	1.87				43000	4380	2.05	08 - 4B125 - 305	C8	C54	C100
			42300	4310	2.53				43000	4380	2.53	08 - 4B140 - 305	C8	C54	C100
3.98	1150	117	16000	1630	1.12	4.81	956	97.5	20300	2070	1.35	08 - 4A12DB - 364	C26	C72	C118
			41200	4200	1.85				42300	4310	2.24	08 - 4B12DB - 364	C28	C74	C120
			41200	4200	2.23				42300	4310	2.69	08 - 4B14DB - 364	C28	C74	C120
			70500	7190	2.76				70900	7230	2.76	08 - 4C14DB - 364	C30	C76	C122
3.42	1340	137	9010	918	0.96	4.13	1110	113	17000	1730	1.16	08 - 4A12DB - 424	C26	C72	C118
			39900	4070	1.58				41400	4220	1.91	08 - 4B12DB - 424	C28	C74	C120
			39900	4070	1.91				41400	4220	2.31	08 - 4B14DB - 424	C28	C74	C120
			70000	7140	2.76				70600	7200	2.76	08 - 4C14DB - 424	C30	C76	C122

注）1. 選定表に記載の機種の形式については、B6 頁をご参照ください。ただし、取付位置記号 Y4、F4、G4、K4、W4（モータが下向き）の場合には、本選定表は適用できませんので、ご照会ください。
2. 出力軸許容ラジアル荷重 Pro は、中空軸タイプは軸端面から 20mm、中実軸タイプは出力軸中央の値です。荷重点がそれ以外の場合、および許容スラスト荷重については、技術資料 F9 ～ F15 頁をご覧ください。
3. 潤滑方式は機種によって異なります。詳細は技術資料 F5 頁の「潤滑」をご参照ください。
4. 上記のモータ回転数 n1 は、代表値であり、出力回転数 n2 は、このモータ回転数による値です。モータ回転数の詳細は、技術資料の F30 ～ F34 頁をご参照ください。
5. 減速比は公称減速比です。出力回転数 n2 は実減速比から算出しています。（減速比 11 ～ 18 の実減速比は枠番によって異なるため、代表減速比で算出しています。）実減速比は B22 頁をご参照ください。
6. 本表以外の組合せ・減速比も製作可能ですので、ご照会ください。
7. 本表に記載の内容は予告無しに変更することがあります。

選定表

選定について
選定表
寸法図
技術資料
オプション
ギヤモータ
レデューサ
標準仕様
形式
取付位置記号と端子箱位置
製作範囲
選定手順
許容最大出力トルク
0.1kW
0.2kW
0.25kW
0.4kW
0.55kW
0.75kW
1.1kW
1.5kW
2.2kW
3.0kW
3.7kW
5.5kW
7.5kW
11kW
15kW
18.5kW
22kW
30kW
37kW
45kW
55kW

0.55 kW

周波数	Hz	50Hz	60Hz
モータ極数	P	4	
モータ回転数 n_1	r/min	1450	1750

減速比 501 ▶ 3511

50Hz 出力回転数 n_2 r/min	出力トルク Tout N·m	kgf·m	出力軸許容ラジアル荷重 Pro N	kgf	SF	60Hz 出力回転数 n_2 r/min	出力トルク Tout N·m	kgf·m	出力軸許容ラジアル荷重 Pro N	kgf	SF	形式（B6 頁参照） 容量記号 - 枠番 - 減速比	寸法図（ページ） 軸上取付ケース取付	フランジ取付	脚取付
2.90	1590	162	37800	3850	1.35	3.50	1310	134	40100	4090	1.63	08 - 4B12DB - 501	C28	C74	C120
			37800	3850	1.62				40100	4090	1.96	08 - 4B14DB - 501	C28	C74	C120
			69300	7060	2.76				70100	7150	2.76	08 - 4C14DB - 501	C30	C76	C122
2.51	1830	187	35200	3590	1.17	3.03	1520	155	38400	3910	1.41	08 - 4B12DB - 578	C28	C74	C120
			35200	3590	1.40				38400	3910	1.69	08 - 4B14DB - 578	C28	C74	C120
			68400	6970	2.53				69500	7080	2.76	08 - 4C14DB - 578	C30	C76	C122
			68400	6970	2.76				69500	7080	2.76	08 - 4C16DA - 578	C32	C78	C124
2.12	2160	220	30600	3120	0.99	2.56	1790	182	35600	3630	1.20	08 - 4B12DB - 683	C28	C74	C120
			30600	3120	1.19				35600	3630	1.43	08 - 4B14DB - 683	C28	C74	C120
			67000	6830	2.13				68500	6980	2.58	08 - 4C14DB - 683	C30	C76	C122
			67000	6830	2.38				68500	6980	2.76	08 - 4C16DA - 683	C32	C78	C124
			95900	9780	2.76				96700	9860	2.76	08 - 4D16DA - 683	C34	C80	C126
1.79	2560	261	22500	2290	0.84	2.16	2120	216	31200	3180	1.01	08 - 4B12DB - 809	C28	C74	C120
			22500	2290	1.00				31200	3180	1.21	08 - 4B14DB - 809	C28	C74	C120
			64900	6620	1.78				67200	6850	2.15	08 - 4C14DB - 809	C30	C76	C122
			64900	6620	2.01				67200	6850	2.42	08 - 4C16DA - 809	C32	C78	C124
			94800	9660	2.76				96000	9790	2.76	08 - 4D16DA - 809	C34	C80	C126
1.52	3030	309	62000	6320	1.50	1.83	2510	256	65200	6650	1.81	08 - 4C14DB - 956	C30	C76	C122
			62000	6320	1.70				65200	6650	2.05	08 - 4C16DA - 956	C32	C78	C124
			93400	9520	2.36				95000	9680	2.76	08 - 4D16DA - 956	C34	C80	C126
			93400	9520	2.88				95000	9680	3.47	08 - 4D17DB - 956	C36	C82	C128
1.30	3540	361	58000	5910	1.32	1.57	2930	299	62700	6390	1.59	08 - 4C14DB - 1117	C30	C76	C122
			91500	9330	2.02				93700	9550	2.44	08 - 4D16DA - 1117	C34	C80	C126
			91500	9330	2.46				93700	9550	2.76	08 - 4D17DA - 1117	C36	C82	C128
1.10	4180	426	51600	5260	1.11	1.33	3470	354	58700	5980	1.35	08 - 4C14DB - 1320	C30	C76	C122
			88700	9040	1.71				91800	9360	2.05	08 - 4D16DA - 1320	C34	C80	C126
			88700	9040	2.08				91800	9360	2.52	08 - 4D17DA - 1320	C36	C82	C128
			97500	9940	2.56				99000	10100	2.76	08 - 4E17DA - 1320	C40	C86	C132
0.876	5250	535	35000	3570	0.89	1.06	4350	443	49600	5060	1.07	08 - 4C14DB - 1656	C30	C76	C122
			82600	8420	1.36				87800	8950	1.64	08 - 4D16DA - 1656	C34	C80	C126
			82600	8420	1.66				87800	8950	2.01	08 - 4D17DA - 1656	C36	C82	C128
			95400	9720	2.04				97200	9910	2.46	08 - 4E17DA - 1656	C40	C86	C132
0.741	6200	632	75400	7690	1.15	0.894	5140	524	83300	8490	1.39	08 - 4D16DA - 1957	C34	C80	C126
			75400	7690	1.41				83300	8490	1.70	08 - 4D17DA - 1957	C36	C82	C128
			93500	9530	1.73				95600	9750	2.08	08 - 4E17DA - 1957	C40	C86	C132
0.638	7200	734	65500	6680	0.99	0.770	5970	609	77300	7880	1.20	08 - 4D16DA - 2272	C34	C80	C126
			65500	6680	1.21				77300	7880	1.46	08 - 4D17DA - 2272	C36	C82	C128
			91500	9330	1.49				94000	9580	1.79	08 - 4E17DA - 2272	C40	C86	C132
0.567	8110	827	53300	5430	0.88	0.684	6720	685	70600	7200	1.06	08 - 4D16DA - 2559	C34	C80	C126
			53300	5430	1.08				70600	7200	1.30	08 - 4D17DA - 2559	C36	C82	C128
			89700	9140	1.32				92500	9430	1.59	08 - 4E17DA - 2559	C40	C86	C132
0.493	9330	951	25200	2570	0.94	0.595	7730	788	58900	6000	1.13	08 - 4D17DA - 2944	C36	C82	C128
			87300	8900	1.15				90500	9230	1.38	08 - 4E17DA - 2944	C40	C86	C132
0.413	11100	1130	80800	8240	0.96	0.499	9220	940	87500	8920	1.16	08 - 4E17DA - 3511	C40	C86	C132

注）1. 選定表に記載の機種の形式については、B6 頁をご参照ください。ただし、取付位置記号 Y4、F4、G4、K4、W4（モータが下向き）の場合には、本選定表は適用できませんので、ご照会ください。
2. 出力軸許容ラジアル荷重 Pro は、中空軸タイプは軸端面から 20mm、中実軸タイプは出力軸中央の値です。荷重点がそれ以外の場合、および許容スラスト荷重については、技術資料 F9 ～ F15 頁をご覧ください。
3. 潤滑方式は機種によって異なります。詳細は技術資料 F5 頁の「潤滑」をご参照ください。
4. 上記のモータ回転数 n1 は、代表値であり、出力回転数 n2 は、このモータ回転数による値です。モータ回転数の詳細は、技術資料の F30 ～ F34 頁をご参照ください。
5. 減速比は公称減速比です。出力回転数 n2 は実減速比から算出しています。（減速比 11 ～ 18 の実減速比は枠番によって異なるため、代表減速比で算出しています。）実減速比は B22 頁をご参照ください。
6. 本表以外の組合せ・減速比も製作可能ですので、ご照会ください。
7. 本表に記載の内容は予告無しに変更することがあります。

0.75 kW

周波数	Hz	50Hz	60Hz
モータ極数	P	4	
モータ回転数 n_1	r/min	1450	1750

減速比 60 ▶ 207

50Hz						60Hz						形式（B6 頁参照）	寸法図（ページ）			製作可否 補助形式
出力回転数 n_2	出力トルク Tout		出力軸許容ラジアル荷重 Pro		SF	出力回転数 n_2	出力トルク Tout		出力軸許容ラジアル荷重 Pro		SF	容量記号 - 枠番 - 減速比	軸上取付ケース取付	フランジ取付	脚取付	インバータ用プレミアム効率三相モータ
r/min	N·m	kgf·m	N	kgf		r/min	N·m	kgf·m	N	kgf						AP
24.4	271	27.6	26900	2740	2.65	29.4	225	22.9	27100	2760	2.65	1 - 4A100 - 60	C4	C50	C96	●
21.6	306	31.2	26800	2730	2.53	26.0	254	25.9	27000	2750	2.57	1 - 4A100 - 67	C4	C50	C96	●
19.7	335	34.1	26700	2720	2.53	23.8	277	28.2	26900	2740	2.57	1 - 4A100 - 74	C4	C50	C96	●
18.1	364	37.1	26500	2700	1.69	21.9	302	30.8	26800	2730	1.69	1 - 4A100 - 80	C4	C50	C96	●
			26500	2700	2.23				26800	2730	2.23	1 - 4A105 - 80	C4	C50	C96	●
			26500	2700	2.55				26800	2730	2.55	1 - 4A110 - 80	C4	C50	C96	●
			26500	2700	2.96				26800	2730	2.96	1 - 4A115 - 80	C4	C50	C96	●
16.6	399	40.7	26400	2690	1.69	20.0	330	33.6	26700	2720	1.69	1 - 4A100 - 88	C4	C50	C96	●
			26400	2690	2.23				26700	2720	2.23	1 - 4A105 - 88	C4	C50	C96	●
			26400	2690	2.55				26700	2720	2.55	1 - 4A110 - 88	C4	C50	C96	●
			26400	2690	2.96				26700	2720	2.96	1 - 4A115 - 88	C4	C50	C96	●
14.3	462	47.1	26000	2650	1.61	17.2	383	39.0	26500	2700	1.61	1 - 4A100 - 102	C4	C50	C96	●
			26000	2650	2.12				26500	2700	2.12	1 - 4A105 - 102	C4	C50	C96	●
			26000	2650	2.53				26500	2700	2.53	1 - 4A110 - 102	C4	C50	C96	●
			26000	2650	2.79				26500	2700	2.79	1 - 4A115 - 102	C4	C50	C96	●
12.9	510	52.0	25700	2620	1.30	15.6	423	43.1	26300	2680	1.30	1 - 4A100 - 112	C4	C50	C96	●
			25700	2620	1.60				26300	2680	1.60	1 - 4A105 - 112	C4	C50	C96	●
			25700	2620	2.00				26300	2680	2.00	1 - 4A110 - 112	C4	C50	C96	●
			25700	2620	2.41				26300	2680	2.41	1 - 4A115 - 112	C4	C50	C96	●
			25700	2620	2.53				26300	2680	2.53	1 - 4A120 - 112	C6	C52	C98	●
11.8	558	56.9	25400	2590	1.30	14.3	462	47.1	26000	2650	1.30	1 - 4A100 - 123	C4	C50	C96	●
			25400	2590	1.60				26000	2650	1.60	1 - 4A105 - 123	C4	C50	C96	●
			25400	2590	2.00				26000	2650	2.00	1 - 4A110 - 123	C4	C50	C96	●
			25400	2590	2.31				26000	2650	2.31	1 - 4A115 - 123	C4	C50	C96	●
9.63	685	69.8	24300	2480	1.04	11.6	568	57.9	25300	2580	1.04	1 - 4A100 - 151	C4	C50	C96	●
			24300	2480	1.44				25300	2580	1.44	1 - 4A105 - 151	C4	C50	C96	●
			24300	2480	1.88				25300	2580	1.88	1 - 4A115 - 151	C4	C50	C96	●
			43600	4440	2.55				44000	4490	2.55	1 - 4B120 - 151	C8	C54	C100	●
8.12	813	82.9	23000	2340	1.03	9.80	674	68.7	24400	2490	1.03	1 - 4A105 - 179	C4	C50	C96	●
			23000	2340	1.26				24400	2490	1.26	1 - 4A110 - 179	C4	C50	C96	●
			23000	2340	1.48				24400	2490	1.48	1 - 4A115 - 179	C4	C50	C96	●
			23000	2340	1.59				24400	2490	1.59	1 - 4A120 - 179	C6	C52	C98	●
			43200	4400	2.17				43600	4440	2.29	1 - 4B120 - 179	C8	C54	C100	●
			43200	4400	2.63				43600	4440	3.04	1 - 4B125 - 179	C8	C54	C100	●
7.02	940	95.8	21300	2170	0.91	8.47	779	79.4	23400	2390	0.94	1 - 4A105 - 207	C4	C50	C96	●
			21300	2170	1.15				23400	2390	1.15	1 - 4A110 - 207	C4	C50	C96	●
			21300	2170	1.35				23400	2390	1.35	1 - 4A115 - 207	C4	C50	C96	●
			42600	4340	1.73				43300	4410	1.73	1 - 4B120 - 207	C8	C54	C100	●
			42600	4340	2.16				43300	4410	2.16	1 - 4B125 - 207	C8	C54	C100	●
			42600	4340	2.73				43300	4410	2.73	1 - 4B140 - 207	C8	C54	C100	●

注）1. 選定表に記載の機種の形式については、B6 頁をご参照ください。ただし、取付位置記号 Y4、F4、G4、K4、W4（モータが下向き）の場合には、本選定表は適用できませんので、ご照会ください。
2. 出力軸許容ラジアル荷重 Pro は、中空軸タイプは軸端面から 20mm、中実軸タイプは出力軸中央の値です。荷重点がそれ以外の場合、および許容スラスト荷重については、技術資料 F9 ～ F15 頁をご覧ください。
3. 潤滑方式は機種によって異なります。詳細は技術資料 F5 頁の「潤滑」をご参照ください。
4. 上記のモータ回転数 n1 は、代表値であり、出力回転数 n2 は、このモータ回転数による値です。モータ回転数の詳細は、技術資料の F30 ～ F34 頁をご参照ください。
5. 減速比は公称減速比です。出力回転数 n2 は実減速比から算出しています。（減速比 11 ～ 18 の実減速比は枠番によって異なるため、代表減速比で算出しています。）実減速比は B22 頁をご参照ください。
6.「製作可否」欄の記号は次の意味を示します。
●：標準品として製作できます。
7 本表以外の組合せ・減速比も製作可能ですので、ご照会ください。
8. 本表に記載の内容は予告無しに変更することがあります。

選定表

選定について
選定表
寸法図
技術資料
オプション
ギヤモータ
レデューサ
標準仕様
形式
取付位置記号と端子箱位置
製作範囲
選定手順
許容最大出力トルク
0.1kW
0.2kW
0.25kW
0.4kW
0.55kW
0.75kW
1.1kW
1.5kW
2.2kW
3.0kW
3.7kW
5.5kW
7.5kW
11kW
15kW
18.5kW
22kW
30kW
37kW
45kW
55kW

0.75 kW

周波数	Hz	50Hz	60Hz
モータ極数	P	4	
モータ回転数 n_1	r/min	1450	1750

減速比 249 ▶ 956

50Hz 出力回転数 n_2 r/min	50Hz 出力トルク Tout N·m	50Hz 出力トルク Tout kgf·m	50Hz 出力軸許容ラジアル荷重 Pro N	50Hz 出力軸許容ラジアル荷重 Pro kgf	50Hz SF	60Hz 出力回転数 n_2 r/min	60Hz 出力トルク Tout N·m	60Hz 出力トルク Tout kgf·m	60Hz 出力軸許容ラジアル荷重 Pro N	60Hz 出力軸許容ラジアル荷重 Pro kgf	60Hz SF	形式（B6 頁参照） 容量記号 - 枠番 - 減速比	寸法図（ページ） 軸上取付 ケース取付	寸法図（ページ） フランジ取付	寸法図（ページ） 脚取付	製作可否 補助形式 三相モータ プレミアム効率 インバータ用 AP
5.84	1130	115	17900	1820	1.01	7.04	938	95.6	21300	2170	1.01	1 - 4A115 - 249	C4	C50	C96	●
			17900	1820	1.14				21300	2170	1.14	1 - 4A120 - 249	C6	C52	C98	●
			41700	4250	1.28				42600	4340	1.28	1 - 4B120 - 249	C8	C54	C100	●
			41700	4250	1.52				42600	4340	1.60	1 - 4B125 - 249	C8	C54	C100	●
			41700	4250	2.27				42600	4340	2.27	1 - 4B145 - 249	C8	C54	C100	●
4.76	1390	142	10300	1050	0.93	5.75	1150	117	17600	1790	0.93	1 - 4A115 - 305	C4	C50	C96	●
			40100	4090	1.26				41600	4240	1.26	1 - 4B120 - 305	C8	C54	C100	●
			40100	4090	1.37				41600	4240	1.51	1 - 4B125 - 305	C8	C54	C100	●
			40100	4090	1.85				41600	4240	1.85	1 - 4B145 - 305	C8	C54	C100	●
			70100	7150	2.64				70600	7200	2.64	1 - 4C140 - 305	C12	C58	C104	●
3.98	1570	160	37900	3860	1.36	4.81	1300	133	40100	4090	1.64	1 - 4B12DB - 364	C28	C74	C120	●
			37900	3860	1.63				40100	4090	1.97	1 - 4B14DB - 364	C28	C74	C120	●
			69300	7060	2.03				70100	7150	2.03	1 - 4C14DB - 364	C30	C76	C122	●
			69300	7060	2.96				70100	7150	3.57	1 - 4C14DC - 364	C30	C76	C122	●
3.42	1830	187	35200	3590	1.16	4.13	1520	155	38400	3910	1.40	1 - 4B12DB - 424	C28	C74	C120	●
			35200	3590	1.40				38400	3910	1.69	1 - 4B14DB - 424	C28	C74	C120	●
			68400	6970	2.03				69500	7080	2.03	1 - 4C14DB - 424	C30	C76	C122	●
			68400	6970	2.40				69500	7080	2.89	1 - 4C14DC - 424	C30	C76	C122	●
			68400	6970	2.81				69500	7080	3.39	1 - 4C16DB - 424	C32	C78	C124	●
2.90	2160	220	30600	3120	0.99	3.50	1790	182	35600	3630	1.20	1 - 4B12DB - 501	C28	C74	C120	●
			30600	3120	1.19				35600	3630	1.43	1 - 4B14DB - 501	C28	C74	C120	●
			67000	6830	2.03				68500	6980	2.03	1 - 4C14DB - 501	C30	C76	C122	●
			67000	6830	2.38				68500	6980	2.87	1 - 4C16DB - 501	C32	C78	C124	●
2.51	2500	255	24200	2470	0.86	3.03	2070	211	32000	3260	1.04	1 - 4B12DB - 578	C28	C74	C120	●
			24200	2470	1.03				32000	3260	1.24	1 - 4B14DB - 578	C28	C74	C120	●
			65300	6660	1.85				67400	6870	2.03	1 - 4C14DB - 578	C30	C76	C122	●
			65300	6660	2.06				67400	6870	2.49	1 - 4C16DB - 578	C32	C78	C124	●
			95000	9680	2.87				96100	9800	3.45	1 - 4D16DB - 578	C34	C80	C126	●
2.12	2950	301	4750	484	0.87	2.56	2440	249	25300	2580	1.05	1 - 4B14DB - 683	C28	C74	C120	●
			62600	6380	1.56				65600	6690	1.89	1 - 4C14DB - 683	C30	C76	C122	●
			62600	6380	1.74				65600	6690	2.03	1 - 4C16DA - 683	C32	C78	C124	●
			93700	9550	2.03				95200	9700	2.03	1 - 4D16DA - 683	C34	C80	C126	●
			93700	9550	2.43				95200	9700	2.92	1 - 4D16DB - 683	C34	C80	C126	●
			93700	9550	2.96				95200	9700	3.57	1 - 4D17DB - 683	C36	C82	C128	●
1.79	3490	356	58400	5950	1.30	2.16	2900	296	62900	6410	1.57	1 - 4C14DB - 809	C30	C76	C122	●
			91700	9350	2.03				93800	9560	2.03	1 - 4D16DA - 809	C34	C80	C126	●
			91700	9350	2.50				93800	9560	3.01	1 - 4D17DB - 809	C36	C82	C128	●
1.52	4130	421	52200	5320	1.10	1.83	3420	349	59000	6010	1.33	1 - 4C14DB - 956	C30	C76	C122	●
			52200	5320	1.24				59000	6010	1.50	1 - 4C16DA - 956	C32	C78	C124	●
			88900	9060	1.73				92000	9380	2.03	1 - 4D16DA - 956	C34	C80	C126	●
			97700	9960	2.03				99100	10100	2.03	1 - 4E17DA - 956	C40	C86	C132	●
			97700	9960	2.59				99100	10100	3.13	1 - 4E17DB - 956	C40	C86	C132	●
			97700	9960	2.81				99100	10100	3.39	1 - 4E18DA - 956	C42	C88	C134	●

注）1. 選定表に記載の機種の形式については、B6 頁をご参照ください。ただし、取付位置記号 Y4、F4、G4、K4、W4（モータが下向き）の場合には、本選定表は適用できませんので、ご照会ください。
2. 出力軸許容ラジアル荷重 Pro は、中空軸タイプは軸端面から 20mm、中実軸タイプは出力軸中央の値です。荷重点がそれ以外の場合、および許容スラスト荷重については、技術資料 F9 ～ F15 頁をご覧ください。
3. 潤滑方式は機種によって異なります。詳細は技術資料 F5 頁の「潤滑」をご参照ください。
4. 上記のモータ回転数 n1 は、代表値であり、出力回転数 n2 は、このモータ回転数による値です。モータ回転数の詳細は、技術資料の F30 ～ F34 頁をご参照ください。
5. 減速比は公称減速比です。出力回転数 n2 は実減速比から算出しています。（減速比 11 ～ 18 の実減速比は枠番によって異なるため、代表減速比で算出しています。）実減速比は B22 頁をご参照ください。
6.「製作可否」欄の記号は次の意味を示します。
●：標準品として製作できます。
7 本表以外の組合せ・減速比も製作可能ですので、ご照会ください。
8. 本表に記載の内容は予告無しに変更することがあります。

0.75 kW

周波数	Hz	50Hz	60Hz
モータ極数	P	4	
モータ回転数 n_1	r/min	1450	1750

減速比 1117 ▶ 4365

50Hz 出力回転数 n_2 r/min	出力トルク Tout N·m	出力トルク Tout kgf·m	出力軸許容ラジアル荷重 Pro N	出力軸許容ラジアル荷重 Pro kgf	SF	60Hz 出力回転数 n_2 r/min	出力トルク Tout N·m	出力トルク Tout kgf·m	出力軸許容ラジアル荷重 Pro N	出力軸許容ラジアル荷重 Pro kgf	SF	形式（B6 頁参照） 容量記号 - 枠番 - 減速比	寸法図（ページ） 軸上取付ケース取付	寸法図（ページ） フランジ取付	寸法図（ページ） 脚取付	製作可否 補助形式 インバータ用プレミアム効率三相モータ AP
1.30	4830	492	42800	4360	0.97	1.57	4000	408	53600	5460	1.17	1 - 4C14DB - 1117	C30	C76	C122	●
			42800	4360	1.07				53600	5460	1.29	1 - 4C16DA - 1117	C32	C78	C124	●
			85200	8690	1.48				89500	9120	1.79	1 - 4D16DA - 1117	C34	C80	C126	●
			85200	8690	1.81				89500	9120	2.03	1 - 4D17DA - 1117	C36	C82	C128	●
			96300	9820	2.03				97900	9980	2.03	1 - 4E17DA - 1117	C40	C86	C132	●
			96300	9820	2.22				97900	9980	2.68	1 - 4E17DB - 1117	C40	C86	C132	●
			96300	9820	2.40				97900	9980	2.90	1 - 4E18DA - 1117	C42	C88	C134	●
1.10	5700	581	22600	2300	0.82	1.33	4730	482	44400	4530	0.99	1 - 4C14DB - 1320	C30	C76	C122	●
			79400	8090	1.25				85800	8750	1.51	1 - 4D16DA - 1320	C34	C80	C126	●
			79400	8090	1.53				85800	8750	1.85	1 - 4D17DA - 1320	C36	C82	C128	●
			94500	9630	1.88				96500	9840	2.03	1 - 4E17DA - 1320	C40	C86	C132	●
			94500	9630	2.03				96500	9840	2.45	1 - 4E18DA - 1320	C42	C88	C134	●
			133000	13600	2.99				135000	13800	3.60	1 - 4F18DA - 1320	C44	C90	C136	●
0.876	7160	730	66000	6730	1.00	1.06	5930	604	77600	7910	1.21	1 - 4D16DA - 1656	C34	C80	C126	●
			66000	6730	1.22				77600	7910	1.47	1 - 4D17DA - 1656	C36	C82	C128	●
			91600	9340	1.50				94100	9590	1.80	1 - 4E17DA - 1656	C40	C86	C132	●
			91600	9340	1.62				94100	9590	1.96	1 - 4E18DA - 1656	C42	C88	C134	●
			131000	13400	2.37				133000	13600	2.87	1 - 4F18DA - 1656	C44	C90	C136	●
			131000	13400	2.43				133000	13600	2.93	1 - 4F19DA - 1656	C46	C92	C138	●
0.741	8460	862	47400	4830	0.85	0.894	7010	715	67700	6900	1.02	1 - 4D16DA - 1957	C34	C80	C126	●
			47400	4830	1.03				67700	6900	1.24	1 - 4D17DA - 1957	C36	C82	C128	●
			89000	9070	1.27				91900	9370	1.53	1 - 4E17DA - 1957	C40	C86	C132	●
			89000	9070	1.37				91900	9370	1.66	1 - 4E18DA - 1957	C42	C88	C134	●
			129000	13100	2.01				131000	13400	2.43	1 - 4F18DA - 1957	C44	C90	C136	●
			129000	13100	2.06				131000	13400	2.48	1 - 4F19DA - 1957	C46	C92	C138	●
0.638	9820	1000	86300	8800	1.09	0.770	8130	829	89700	9140	1.32	1 - 4E17DA - 2272	C40	C86	C132	●
			86300	8800	1.18				89700	9140	1.43	1 - 4E18DA - 2272	C42	C88	C134	●
			126000	12800	1.73				129000	13100	2.09	1 - 4F18DA - 2272	C44	C90	C136	●
			126000	12800	1.77				129000	13100	2.14	1 - 4F19DA - 2272	C46	C92	C138	●
0.567	11100	1130	81500	8310	0.97	0.684	9160	934	87600	8930	1.17	1 - 4E17DA - 2559	C40	C86	C132	●
			81500	8310	1.05				87600	8930	1.27	1 - 4E18DA - 2559	C42	C88	C134	●
			124000	12600	1.53				127000	12900	1.85	1 - 4F18DA - 2559	C44	C90	C136	●
			124000	12600	1.57				127000	12900	1.90	1 - 4F19DA - 2559	C46	C92	C138	●
0.493	12700	1290	60500	6170	0.84	0.595	10500	1070	84900	8650	1.02	1 - 4E17DA - 2944	C40	C86	C132	●
			60500	6170	0.91				84900	8650	1.10	1 - 4E18DA - 2944	C42	C88	C134	●
			121000	12300	1.33				125000	12700	1.61	1 - 4F18DA - 2944	C44	C90	C136	●
			121000	12300	1.37				125000	12700	1.65	1 - 4F19DA - 2944	C46	C92	C138	●
0.413	15200	1550	117000	11900	1.12	0.499	12600	1280	122000	12400	1.35	1 - 4F18DA - 3511	C44	C90	C136	●
			117000	11900	1.15				122000	12400	1.38	1 - 4F19DA - 3511	C46	C92	C138	●
0.332	18900	1930	111000	11300	0.90	0.401	15600	1590	116000	11800	1.09	1 - 4F18DA - 4365	C44	C90	C136	●
			111000	11300	0.92				116000	11800	1.11	1 - 4F19DA - 4365	C46	C92	C138	●

注）1. 選定表に記載の機種の形式については、B6 頁をご参照ください。ただし、取付位置記号 Y4、F4、G4、K4、W4（モータが下向き）の場合には、本選定表は適用できませんので、ご照会ください。
2. 出力軸許容ラジアル荷重 Pro は、中空軸タイプは軸端面から 20mm、中実軸タイプは出力軸中央の値です。荷重点がそれ以外の場合、および許容スラスト荷重については、技術資料 F9 ～ F15 頁をご覧ください。
3. 潤滑方式は機種によって異なります。詳細は技術資料 F5 頁の「潤滑」をご参照ください。
4. 上記のモータ回転数 n1 は、代表値であり、出力回転数 n2 は、このモータ回転数による値です。モータ回転数の詳細は、技術資料の F30 ～ F34 頁をご参照ください。
5. 減速比は公称減速比です。出力回転数 n2 は実減速比から算出しています。（減速比 11 ～ 18 の実減速比は枠番によって異なるため、代表減速比で算出しています。）実減速比は B22 頁をご参照ください。
6.「製作可否」欄の記号は次の意味を示します。
●：標準品として製作できます。
7 本表以外の組合せ・減速比も製作可能ですので、ご照会ください。
8. 本表に記載の内容は予告無しに変更することがあります。

選定表

選定について
選定表
寸法図
技術資料
オプション
ギヤモータ
レデューサ
標準仕様
形式
取付位置記号と端子箱位置
製作範囲
選定手順
許容最大出力トルク
0.1kW
0.2kW
0.25kW
0.4kW
0.55kW
0.75kW
1.1kW
1.5kW
2.2kW
3.0kW
3.7kW
5.5kW
7.5kW
11kW
15kW
18.5kW
22kW
30kW
37kW
45kW
55kW

1.1 kW

周波数	Hz	50Hz	60Hz
モータ極数	P	4	
モータ回転数 n_1	r/min	1450	1750

減速比 11 ▶ 80

50Hz						60Hz						形式（B6 頁参照）	寸法図（ページ）		
出力回転数 n_2	出力トルク Tout		出力軸許容ラジアル荷重 Pro		SF	出力回転数 n_2	出力トルク Tout		出力軸許容ラジアル荷重 Pro		SF	容量記号 - 枠番 - 減速比	軸上取付ケース取付	フランジ取付	脚取付
r/min	N·m	kgf·m	N	kgf		r/min	N·m	kgf·m	N	kgf					
138	70.1	7.15	17800	1810	2.14	167	58.1	5.92	16900	1720	2.14	1H - 4A100 - 11	C4	C50	C96
			17800	1810	2.89				16900	1720	2.89	1H - 4A105 - 11	C4	C50	C96
113	85.5	8.72	18900	1930	2.14	137	70.8	7.22	17900	1820	2.14	1H - 4A100 - 13	C4	C50	C96
			18900	1930	2.89				17900	1820	2.89	1H - 4A105 - 13	C4	C50	C96
104	93.5	9.53	19400	1980	2.14	125	77.5	7.90	18400	1880	2.14	1H - 4A100 - 14	C4	C50	C96
			19400	1980	2.89				18400	1880	2.89	1H - 4A105 - 14	C4	C50	C96
90.6	107	10.9	20100	2050	2.14	109	88.6	9.03	19100	1950	2.14	1H - 4A100 - 16	C4	C50	C96
			20100	2050	2.89				19100	1950	2.89	1H - 4A105 - 16	C4	C50	C96
82.9	117	11.9	20600	2100	2.14	100	96.9	9.88	19500	1990	2.14	1H - 4A100 - 18	C4	C50	C96
			20600	2100	2.89				19500	1990	2.89	1H - 4A105 - 18	C4	C50	C96
69.0	140	14.3	21700	2210	2.14	83.3	116	11.8	20600	2100	2.14	1H - 4A100 - 21	C4	C50	C96
			21700	2210	2.89				20600	2100	2.89	1H - 4A105 - 21	C4	C50	C96
51.8	187	19.1	23400	2390	2.14	62.5	155	15.8	22300	2270	2.14	1H - 4A100 - 28	C4	C50	C96
			23400	2390	2.89				22300	2270	2.89	1H - 4A105 - 28	C4	C50	C96
41.2	235	24.0	24900	2540	2.14	49.7	195	19.9	23700	2420	2.14	1H - 4A100 - 35	C4	C50	C96
			24900	2540	2.89				23700	2420	2.89	1H - 4A105 - 35	C4	C50	C96
37.7	257	26.2	25500	2600	2.14	45.5	213	21.7	24300	2480	2.14	1H - 4A100 - 39	C4	C50	C96
			25500	2600	2.89				24300	2480	2.89	1H - 4A105 - 39	C4	C50	C96
31.9	304	31.0	26600	2710	2.14	38.5	252	25.7	25400	2590	2.14	1H - 4A100 - 46	C4	C50	C96
			26600	2710	2.89				25400	2590	2.89	1H - 4A105 - 46	C4	C50	C96
27.6	351	35.8	26600	2710	2.14	33.3	291	29.7	26300	2680	2.14	1H - 4A100 - 53	C4	C50	C96
			26600	2710	2.89				26300	2680	2.89	1H - 4A105 - 53	C4	C50	C96
24.4	397	40.5	26400	2690	1.81	29.4	329	33.5	26700	2720	1.81	1H - 4A100 - 60	C4	C50	C96
			26400	2690	2.24				26700	2720	2.24	1H - 4A105 - 60	C4	C50	C96
			26400	2690	2.89				26700	2720	2.89	1H - 4A110 - 60	C4	C50	C96
21.6	449	45.8	26100	2660	1.73	26.0	372	37.9	26500	2700	1.75	1H - 4A100 - 67	C4	C50	C96
			26100	2660	2.07				26500	2700	2.13	1H - 4A105 - 67	C4	C50	C96
			26100	2660	2.47				26500	2700	2.47	1H - 4A110 - 67	C4	C50	C96
			26100	2660	2.83				26500	2700	2.83	1H - 4A115 - 67	C4	C50	C96
			26100	2660	2.87				26500	2700	2.87	1H - 4A120 - 67	C6	C52	C98
19.7	491	50.1	25900	2640	1.73	23.8	407	41.5	26300	2680	1.75	1H - 4A100 - 74	C4	C50	C96
			25900	2640	2.07				26300	2680	2.13	1H - 4A105 - 74	C4	C50	C96
			25900	2640	2.47				26300	2680	2.47	1H - 4A110 - 74	C4	C50	C96
			25900	2640	2.63				26300	2680	2.63	1H - 4A120 - 74	C6	C52	C98
18.1	534	54.4	25600	2610	1.15	21.9	443	45.2	26100	2660	1.15	1H - 4A100 - 80	C4	C50	C96
			25600	2610	1.52				26100	2660	1.52	1H - 4A105 - 80	C4	C50	C96
			25600	2610	1.74				26100	2660	1.74	1H - 4A110 - 80	C4	C50	C96
			25600	2610	2.02				26100	2660	2.02	1H - 4A115 - 80	C4	C50	C96
			25600	2610	2.41				26100	2660	2.41	1H - 4A120 - 80	C6	C52	C98
			42900	4370	2.81				40800	4160	2.81	1H - 4B120 - 80	C8	C54	C100

注）1. 選定表に記載の機種の形式については、B6 頁をご参照ください。ただし、取付位置記号 Y4、F4、G4、K4、W4（モータが下向き）の場合には、本選定表は適用できませんので、ご照会ください。
2. 出力軸許容ラジアル荷重 Pro は、中空軸タイプは軸端面から 20mm、中実軸タイプは出力軸中央の値です。荷重点がそれ以外の場合、および許容スラスト荷重については、技術資料 F9 ～ F15 頁をご覧ください。
3. 潤滑方式は機種によって異なります。詳細は技術資料 F5 頁の「潤滑」をご参照ください。
4. 上記のモータ回転数 n1 は、代表値であり、出力回転数 n2 は、このモータ回転数による値です。モータ回転数の詳細は、技術資料の F30 ～ F34 頁をご参照ください。
5. 減速比は公称減速比です。出力回転数 n2 は実減速比から算出しています。（減速比 11 ～ 18 の実減速比は枠番によって異なるため、代表減速比で算出しています。）実減速比は B22 頁をご参照ください。
6. 本表以外の組合せ・減速比も製作可能ですので、ご照会ください。
7. 本表に記載の内容は予告無しに変更することがあります。

1.1 kW	周波数	Hz	50Hz	60Hz
	モータ極数	P	4	
	モータ回転数 n_1	r/min	1450	1750

減速比 88 ▶ 207

50Hz						60Hz						形式（B6 頁参照）	寸法図（ページ）		
出力回転数 n_2	出力トルク Tout		出力軸許容ラジアル荷重 Pro		SF	出力回転数 n_2	出力トルク Tout		出力軸許容ラジアル荷重 Pro		SF	容量記号 - 枠番 - 減速比	軸上取付ケース取付	フランジ取付	脚取付
r/min	N·m	kgf·m	N	kgf		r/min	N·m	kgf·m	N	kgf					
16.6	584	59.5	25200	2570	1.15	20.0	484	49.3	25900	2640	1.15	1H - 4A100 - 88	C4	C50	C96
			25200	2570	1.52				25900	2640	1.52	1H - 4A105 - 88	C4	C50	C96
			25200	2570	1.74				25900	2640	1.74	1H - 4A110 - 88	C4	C50	C96
			25200	2570	2.02				25900	2640	2.02	1H - 4A115 - 88	C4	C50	C96
			25200	2570	2.21				25900	2640	2.21	1H - 4A120 - 88	C6	C52	C98
			43900	4480	2.81				41800	4260	2.81	1H - 4B120 - 88	C8	C54	C100
14.3	678	69.1	24400	2490	1.10	17.2	562	57.3	25400	2590	1.10	1H - 4A100 - 102	C4	C50	C96
			24400	2490	1.45				25400	2590	1.45	1H - 4A105 - 102	C4	C50	C96
			24400	2490	1.73				25400	2590	1.73	1H - 4A110 - 102	C4	C50	C96
			24400	2490	1.90				25400	2590	1.90	1H - 4A115 - 102	C4	C50	C96
			43600	4440	2.61				43500	4430	2.72	1H - 4B120 - 102	C8	C54	C100
12.9	748	76.2	23700	2420	0.89	15.6	620	63.2	24900	2540	0.89	1H - 4A100 - 112	C4	C50	C96
			23700	2420	1.09				24900	2540	1.09	1H - 4A105 - 112	C4	C50	C96
			23700	2420	1.36				24900	2540	1.36	1H - 4A110 - 112	C4	C50	C96
			23700	2420	1.65				24900	2540	1.65	1H - 4A115 - 112	C4	C50	C96
			23700	2420	1.72				24900	2540	1.72	1H - 4A120 - 112	C6	C52	C98
			43400	4420	2.15				43800	4460	2.26	1H - 4B120 - 112	C8	C54	C100
			43400	4420	2.62				43800	4460	2.89	1H - 4B125 - 112	C8	C54	C100
11.8	818	83.4	22900	2330	0.89	14.3	678	69.1	24400	2490	0.89	1H - 4A100 - 123	C4	C50	C96
			22900	2330	1.09				24400	2490	1.09	1H - 4A105 - 123	C4	C50	C96
			22900	2330	1.36				24400	2490	1.36	1H - 4A110 - 123	C4	C50	C96
			22900	2330	1.58				24400	2490	1.58	1H - 4A115 - 123	C4	C50	C96
			43100	4390	2.15				43600	4440	2.26	1H - 4B120 - 123	C8	C54	C100
			43100	4390	2.62				43600	4440	2.89	1H - 4B125 - 123	C8	C54	C100
9.63	1010	103	20300	2070	0.98	11.6	833	84.9	22700	2310	0.98	1H - 4A105 - 151	C4	C50	C96
			20300	2070	1.18				22700	2310	1.18	1H - 4A110 - 151	C4	C50	C96
			20300	2070	1.28				22700	2310	1.28	1H - 4A115 - 151	C4	C50	C96
			42300	4310	1.74				43100	4390	1.74	1H - 4B120 - 151	C8	C54	C100
			42300	4310	2.13				43100	4390	2.16	1H - 4B125 - 151	C8	C54	C100
			42300	4310	2.56				43100	4390	2.56	1H - 4B140 - 151	C8	C54	C100
8.12	1190	121	16600	1690	1.01	9.80	988	101	20600	2100	1.01	1H - 4A115 - 179	C4	C50	C96
			16600	1690	1.08				20600	2100	1.08	1H - 4A120 - 179	C6	C52	C98
			41300	4210	1.48				42400	4320	1.56	1H - 4B120 - 179	C8	C54	C100
			41300	4210	1.79				42400	4320	2.07	1H - 4B125 - 179	C8	C54	C100
			41300	4210	2.16				42400	4320	2.16	1H - 4B140 - 179	C8	C54	C100
7.02	1380	141	10700	1090	0.92	8.47	1140	116	17700	1800	0.92	1H - 4A115 - 207	C4	C50	C96
			10700	1090	0.94				17700	1800	0.94	1H - 4A125 - 207	C6	C52	C98
			40100	4090	1.18				41600	4240	1.18	1H - 4B120 - 207	C8	C54	C100
			40100	4090	1.47				41600	4240	1.47	1H - 4B125 - 207	C8	C54	C100
			40100	4090	1.86				41600	4240	1.86	1H - 4B145 - 207	C8	C54	C100
			70100	7150	2.69				70600	7200	2.69	1H - 4C140 - 207	C12	C58	C104
			70100	7150	2.89				70600	7200	3.32	1H - 4C145 - 207	C12	C58	C104

注）1. 選定表に記載の機種の形式については、B6 頁をご参照ください。ただし、取付位置記号 Y4、F4、G4、K4、W4（モータが下向き）の場合には、本選定表は適用できませんので、ご照会ください。
2. 出力軸許容ラジアル荷重 Pro は、中空軸タイプは軸端面から 20mm、中実軸タイプは出力軸中央の値です。荷重点がそれ以外の場合、および許容スラスト荷重については、技術資料 F9 ～ F15 頁をご覧ください。
3. 潤滑方式は機種によって異なります。詳細は技術資料 F5 頁の「潤滑」をご参照ください。
4. 上記のモータ回転数 n1 は、代表値であり、出力回転数 n2 は、このモータ回転数による値です。モータ回転数の詳細は、技術資料の F30 ～ F34 頁をご参照ください。
5. 減速比は公称減速比です。出力回転数 n2 は実減速比から算出しています。（減速比 11 ～ 18 の実減速比は枠番によって異なるため、代表減速比で算出しています。）実減速比は B22 頁をご参照ください。
6. 本表以外の組合せ・減速比も製作可能ですので、ご照会ください。
7. 本表に記載の内容は予告無しに変更することがあります。

選定表

選定について
選定表
寸法図
技術資料
オプション
ギヤモータ
レデューサ
標準仕様
形式
取付位置記号と端子箱位置
製作範囲
選定手順
許容最大出力トルク
0.1kW
0.2kW
0.25kW
0.4kW
0.55kW
0.75kW
1.1kW
1.5kW
2.2kW
3.0kW
3.7kW
5.5kW
7.5kW
11kW
15kW
18.5kW
22kW
30kW
37kW
45kW
55kW

1.1 kW

周波数	Hz	50Hz	60Hz
モータ極数	P	4	
モータ回転数 n_1	r/min	1450	1750

減速比 249 ▶ 809

50Hz						60Hz						形式（B6 頁参照）	寸法図（ページ）		
出力回転数 n_2	出力トルク Tout		出力軸許容ラジアル荷重 Pro		SF	出力回転数 n_2	出力トルク Tout		出力軸許容ラジアル荷重 Pro		SF	容量記号 - 枠番 - 減速比	軸上取付ケース取付	フランジ取付	脚取付
r/min	N·m	kgf·m	N	kgf		r/min	N·m	kgf·m	N	kgf					
5.84	1660	169	37900	3860	1.04	7.04	1380	141	40100	4090	1.09	1H - 4B125 - 249	C8	C54	C100
			37900	3860	1.55				40100	4090	1.55	1H - 4B145 - 249	C8	C54	C100
			69300	7060	2.21				70100	7150	2.21	1H - 4C140 - 249	C12	C58	C104
			69300	7060	2.38				70100	7150	2.75	1H - 4C145 - 249	C12	C58	C104
4.76	2030	207	33900	3460	0.94	5.75	1690	172	37600	3830	1.03	1H - 4B125 - 305	C8	C54	C100
			33900	3460	1.26				37600	3830	1.26	1H - 4B145 - 305	C8	C54	C100
			68000	6930	1.80				69200	7050	1.80	1H - 4C140 - 305	C12	C58	C104
			68000	6930	1.96				69200	7050	2.25	1H - 4C145 - 305	C12	C58	C104
			68000	6930	2.53				69200	7050	2.53	1H - 4C160 - 305	C12	C58	C104
3.98	2310	235	28100	2860	0.93	4.81	1910	195	34200	3490	1.12	1H - 4B12DB - 364	C28	C74	C120
			28100	2860	1.11				34200	3490	1.34	1H - 4B14DB - 364	C28	C74	C120
			66300	6760	1.38				68100	6940	1.38	1H - 4C14DB - 364	C30	C76	C122
			66300	6760	2.02				68100	6940	2.44	1H - 4C14DC - 364	C30	C76	C122
			66300	6760	2.23				68100	6940	2.69	1H - 4C16DB - 364	C32	C78	C124
3.42	2680	273	19000	1940	0.96	4.13	2220	226	29600	3020	1.16	1H - 4B14DB - 424	C28	C74	C120
			64200	6540	1.38				66700	6800	1.38	1H - 4C14DB - 424	C30	C76	C122
			64200	6540	1.64				66700	6800	1.97	1H - 4C14DC - 424	C30	C76	C122
			64200	6540	1.91				66700	6800	2.31	1H - 4C16DB - 424	C32	C78	C124
			94500	9630	2.66				95700	9760	2.89	1H - 4D16DB - 424	C34	C80	C126
			94500	9630	2.89				95700	9760	2.89	1H - 4D17DB - 424	C36	C82	C128
2.90	3170	323	61000	6220	1.38	3.50	2630	268	64600	6590	1.38	1H - 4C14DB - 501	C30	C76	C122
			61000	6220	1.62				64600	6590	1.96	1H - 4C16DB - 501	C32	C78	C124
			92900	9470	2.25				94600	9640	2.72	1H - 4D16DB - 501	C34	C80	C126
			99600	10200	2.89				101000	10300	2.89	1H - 4E17DB - 501	C40	C86	C132
2.51	3660	373	56900	5800	1.26	3.03	3030	309	62000	6320	1.38	1H - 4C14DB - 578	C30	C76	C122
			56900	5800	1.38				62000	6320	1.38	1H - 4C16DA - 578	C32	C78	C124
			91000	9280	1.95				93400	9520	2.35	1H - 4D16DB - 578	C34	C80	C126
			91000	9280	2.38				93400	9520	2.87	1H - 4D17DB - 578	C36	C82	C128
			98600	10100	2.89				99800	10200	2.89	1H - 4E17DB - 578	C40	C86	C132
2.12	4330	441	49800	5080	1.06	2.56	3580	365	57600	5870	1.29	1H - 4C14DB - 683	C30	C76	C122
			49800	5080	1.19				57600	5870	1.38	1H - 4C16DA - 683	C32	C78	C124
			87900	8960	1.38				91300	9310	1.38	1H - 4D16DA - 683	C34	C80	C126
			87900	8960	1.65				91300	9310	1.99	1H - 4D16DB - 683	C34	C80	C126
			87900	8960	2.02				91300	9310	2.43	1H - 4D17DB - 683	C36	C82	C128
			97300	9920	2.47				98700	10100	2.89	1H - 4E17DB - 683	C40	C86	C132
			97300	9920	2.68				98700	10100	3.24	1H - 4E18DB - 683	C42	C88	C134
1.79	5130	523	37500	3820	0.89	2.16	4250	433	50800	5180	1.07	1H - 4C14DB - 809	C30	C76	C122
			37500	3820	1.00				50800	5180	1.21	1H - 4C16DA - 809	C32	C78	C124
			83400	8500	1.38				88300	9000	1.38	1H - 4D16DA - 809	C34	C80	C126
			83400	8500	1.70				88300	9000	2.05	1H - 4D17DB - 809	C36	C82	C128
			95700	9760	2.09				97400	9930	2.52	1H - 4E17DB - 809	C40	C86	C132
			95700	9760	2.26				97400	9930	2.73	1H - 4E18DA - 809	C42	C88	C134
			134000	13700	2.89				136000	13900	2.89	1H - 4F18DA - 809	C44	C90	C136

注）1. 選定表に記載の機種の形式については、B6 頁をご参照ください。ただし、取付位置記号 Y4、F4、G4、K4、W4（モータが下向き）の場合には、本選定表は適用できませんので、ご照会ください。
2. 出力軸許容ラジアル荷重 Pro は、中空軸タイプは軸端面から 20mm、中実軸タイプは出力軸中央の値です。荷重点がそれ以外の場合、および許容スラスト荷重については、技術資料 F9 ～ F15 頁をご覧ください。
3. 潤滑方式は機種によって異なります。詳細は技術資料 F5 頁の「潤滑」をご参照ください。
4. 上記のモータ回転数 n1 は、代表値であり、出力回転数 n2 は、このモータ回転数による値です。モータ回転数の詳細は、技術資料の F30 ～ F34 頁をご参照ください。
5. 減速比は公称減速比です。出力回転数 n2 は実減速比から算出しています。（減速比 11 ～ 18 の実減速比は枠番によって異なるため、代表減速比で算出しています。）実減速比は B22 頁をご参照ください。
6. 本表以外の組合せ・減速比も製作可能ですので、ご照会ください。
7. 本表に記載の内容は予告無しに変更することがあります。

1.1 kW	周波数	Hz	50Hz	60Hz
	モータ極数	P	4	
	モータ回転数 n_1	r/min	1450	1750

減速比 956 ▶ 2944

50Hz						60Hz						形式（B6 頁参照）	寸法図（ページ）		
出力回転数 n_2	出力トルク Tout		出力軸許容ラジアル荷重 Pro		SF	出力回転数 n_2	出力トルク Tout		出力軸許容ラジアル荷重 Pro		SF	容量記号 - 枠番 - 減速比	軸上取付ケース取付	フランジ取付	脚取付
r/min	N·m	kgf·m	N	kgf		r/min	N·m	kgf·m	N	kgf					
1.52	6060	618	76600	7810	1.18	1.83	5020	512	84000	8560	1.38	1H - 4D16DA - 956	C34	C80	C126
			76600	7810	1.38				84000	8560	1.38	1H - 4D17DA - 956	C36	C82	C128
			76600	7810	1.44				84000	8560	1.74	1H - 4D17DB - 956	C36	C82	C128
			93800	9560	1.77				95900	9780	2.13	1H - 4E17DB - 956	C40	C86	C132
			93800	9560	1.92				95900	9780	2.31	1H - 4E18DA - 956	C42	C88	C134
			133000	13600	2.81				135000	13800	2.89	1H - 4F18DA - 956	C44	C90	C136
			133000	13600	2.81				135000	13800	3.39	1H - 4F18DB - 956	C44	C90	C136
			133000	13600	2.87				135000	13800	3.47	1H - 4F19DA - 956	C46	C92	C138
1.30	7080	722	66900	6820	1.01	1.57	5860	597	78100	7960	1.22	1H - 4D16DA - 1117	C34	C80	C126
			66900	6820	1.23				78100	7960	1.38	1H - 4D17DA - 1117	C36	C82	C128
			91800	9360	1.38				94200	9600	1.38	1H - 4E17DA - 1117	C40	C86	C132
			91800	9360	1.51				94200	9600	1.82	1H - 4E17DB - 1117	C40	C86	C132
			91800	9360	1.64				94200	9600	1.98	1H - 4E18DA - 1117	C42	C88	C134
			131000	13400	2.40				133000	13600	2.89	1H - 4F18DA - 1117	C44	C90	C136
			131000	13400	2.40				133000	13600	2.90	1H - 4F18DB - 1117	C44	C90	C136
			131000	13400	2.46				133000	13600	2.97	1H - 4F19DA - 1117	C46	C92	C138
1.10	8360	852	49100	5010	0.86	1.33	6930	706	68500	6980	1.03	1H - 4D16DA - 1320	C34	C80	C126
			49100	5010	1.04				68500	6980	1.26	1H - 4D17DA - 1320	C36	C82	C128
			89200	9090	1.28				92100	9390	1.38	1H - 4E17DA - 1320	C40	C86	C132
			89200	9090	1.39				92100	9390	1.67	1H - 4E18DA - 1320	C42	C88	C134
			129000	13100	2.04				131000	13400	2.45	1H - 4F18DA - 1320	C44	C90	C136
			129000	13100	2.08				131000	13400	2.51	1H - 4F19DA - 1320	C46	C92	C138
0.876	10500	1070	85000	8660	1.02	1.06	8700	887	88500	9020	1.23	1H - 4E17DA - 1656	C40	C86	C132
			85000	8660	1.11				88500	9020	1.33	1H - 4E18DA - 1656	C42	C88	C134
			125000	12700	1.62				128000	13000	1.95	1H - 4F18DA - 1656	C44	C90	C136
			125000	12700	1.66				128000	13000	2.00	1H - 4F19DA - 1656	C46	C92	C138
0.741	12400	1260	65300	6660	0.86	0.894	10300	1050	85400	8710	1.04	1H - 4E17DA - 1957	C40	C86	C132
			65300	6660	0.94				85400	8710	1.13	1H - 4E18DA - 1957	C42	C88	C134
			122000	12400	1.37				126000	12800	1.65	1H - 4F18DA - 1957	C44	C90	C136
			122000	12400	1.40				126000	12800	1.69	1H - 4F19DA - 1957	C46	C92	C138
0.638	14400	1470	15900	1620	0.81	0.770	11900	1210	71600	7300	0.97	1H - 4E18DA - 2272	C42	C88	C134
			119000	12100	1.18				123000	12500	1.43	1H - 4F18DA - 2272	C44	C90	C136
			119000	12100	1.21				123000	12500	1.46	1H - 4F19DA - 2272	C46	C92	C138
0.567	16200	1650	115000	11700	1.05	0.684	13400	1370	120000	12200	1.26	1H - 4F18DA - 2559	C44	C90	C136
			115000	11700	1.07				120000	12200	1.29	1H - 4F19DA - 2559	C46	C92	C138
0.493	18700	1910	111000	11300	0.91	0.595	15500	1580	117000	11900	1.10	1H - 4F18DA - 2944	C44	C90	C136
			111000	11300	0.93				117000	11900	1.13	1H - 4F19DA - 2944	C46	C92	C138

注）1. 選定表に記載の機種の形式については、B6 頁をご参照ください。ただし、取付位置記号 Y4、F4、G4、K4、W4（モータが下向き）の場合には、本選定表は適用できませんので、ご照会ください。
2. 出力軸許容ラジアル荷重 Pro は、中空軸タイプは軸端面から 20mm、中実軸タイプは出力軸中央の値です。荷重点がそれ以外の場合、および許容スラスト荷重については、技術資料 F9 ～ F15 頁をご覧ください。
3. 潤滑方式は機種によって異なります。詳細は技術資料 F5 頁の「潤滑」をご参照ください。
4. 上記のモータ回転数 n1 は、代表値であり、出力回転数 n2 は、このモータ回転数による値です。モータ回転数の詳細は、技術資料の F30 ～ F34 頁をご参照ください。
5. 減速比は公称減速比です。出力回転数 n2 は実減速比から算出しています。（減速比 11 ～ 18 の実減速比は枠番によって異なるため、代表減速比で算出しています。）実減速比は B22 頁をご参照ください。
6. 本表以外の組合せ・減速比も製作可能ですので、ご照会ください。
7. 本表に記載の内容は予告無しに変更することがあります。

選定表

選定について
選定表
寸法図
技術資料
オプション
ギヤモータ
レデューサ
標準仕様
形式
取付位置記号と端子箱位置
製作範囲
選定手順
許容最大出力トルク
0.1kW
0.2kW
0.25kW
0.4kW
0.55kW
0.75kW
1.1kW
1.5kW
2.2kW
3.0kW
3.7kW
5.5kW
7.5kW
11kW
15kW
18.5kW
22kW
30kW
37kW
45kW
55kW

1.5 kW

周波数	Hz	50Hz	60Hz
モータ極数	P	4	
モータ回転数 n_1	r/min	1450	1750

減速比 11 ▶ 74

50Hz 出力回転数 n_2 r/min	50Hz 出力トルク Tout N·m	50Hz 出力トルク Tout kgf·m	50Hz 出力軸許容ラジアル荷重 Pro N	50Hz 出力軸許容ラジアル荷重 Pro kgf	50Hz SF	60Hz 出力回転数 n_2 r/min	60Hz 出力トルク Tout N·m	60Hz 出力トルク Tout kgf·m	60Hz 出力軸許容ラジアル荷重 Pro N	60Hz 出力軸許容ラジアル荷重 Pro kgf	60Hz SF	形式（B6 頁参照） 容量記号 - 枠番 - 減速比	寸法図（ページ） 軸上取付ケース取付	寸法図（ページ） フランジ取付	寸法図（ページ） 脚取付	製作可否 補助形式 インバータ用プレミアム効率三相モータ AP
138	95.6	9.75	17700	1800	1.57	167	79.2	8.07	16800	1710	1.57	2 - 4A100 - 11	C4	C50	C96	●
			17700	1800	2.12				16800	1710	2.12	2 - 4A105 - 11	C4	C50	C96	●
113	117	11.9	18700	1910	1.57	137	96.6	9.85	17700	1800	1.57	2 - 4A100 - 13	C4	C50	C96	●
			18700	1910	2.12				17700	1800	2.12	2 - 4A105 - 13	C4	C50	C96	●
104	128	13.0	19200	1960	1.57	125	106	10.8	18200	1860	1.57	2 - 4A100 - 14	C4	C50	C96	●
			19200	1960	2.12				18200	1860	2.12	2 - 4A105 - 14	C4	C50	C96	●
90.6	146	14.9	19900	2030	1.57	109	121	12.3	18900	1930	1.57	2 - 4A100 - 16	C4	C50	C96	●
			19900	2030	2.12				18900	1930	2.12	2 - 4A105 - 16	C4	C50	C96	●
82.9	159	16.2	20400	2080	1.57	100	132	13.5	19400	1980	1.57	2 - 4A100 - 18	C4	C50	C96	●
			20400	2080	2.12				19400	1980	2.12	2 - 4A105 - 18	C4	C50	C96	●
69.0	191	19.5	21400	2180	1.57	83.3	158	16.1	20300	2070	1.57	2 - 4A100 - 21	C4	C50	C96	●
			21400	2180	2.12				20300	2070	2.12	2 - 4A105 - 21	C4	C50	C96	●
			21400	2180	2.61				20300	2070	2.61	2 - 4A115 - 21	C4	C50	C96	●
51.8	255	26.0	23100	2350	1.57	62.5	211	21.5	22000	2240	1.57	2 - 4A100 - 28	C4	C50	C96	●
			23100	2350	2.12				22000	2240	2.12	2 - 4A105 - 28	C4	C50	C96	●
			23100	2350	2.61				22000	2240	2.61	2 - 4A115 - 28	C4	C50	C96	●
41.2	321	32.7	24400	2490	1.57	49.7	266	27.1	23300	2380	1.57	2 - 4A100 - 35	C4	C50	C96	●
			24400	2490	2.12				23300	2380	2.12	2 - 4A105 - 35	C4	C50	C96	●
			24400	2490	2.61				23300	2380	2.61	2 - 4A115 - 35	C4	C50	C96	●
37.7	351	35.8	25000	2550	1.57	45.5	291	29.7	23900	2440	1.57	2 - 4A100 - 39	C4	C50	C96	●
			25000	2550	2.12				23900	2440	2.12	2 - 4A105 - 39	C4	C50	C96	●
			25000	2550	2.61				23900	2440	2.61	2 - 4A115 - 39	C4	C50	C96	●
31.9	414	42.2	26000	2650	1.57	38.5	343	35.0	24900	2540	1.57	2 - 4A100 - 46	C4	C50	C96	●
			26000	2650	2.12				24900	2540	2.12	2 - 4A105 - 46	C4	C50	C96	●
			26000	2650	2.60				24900	2540	2.60	2 - 4A115 - 46	C4	C50	C96	●
27.6	478	48.7	25900	2640	1.57	33.3	396	40.4	25800	2630	1.57	2 - 4A100 - 53	C4	C50	C96	●
			25900	2640	2.12				25800	2630	2.12	2 - 4A105 - 53	C4	C50	C96	●
			25900	2640	2.60				25800	2630	2.60	2 - 4A115 - 53	C4	C50	C96	●
			25900	2640	2.70				25800	2630	2.70	2 - 4A120 - 53	C6	C52	C98	●
24.4	542	55.2	25500	2600	1.33	29.4	449	45.8	26100	2660	1.33	2 - 4A100 - 60	C4	C50	C96	●
			25500	2600	1.64				26100	2660	1.64	2 - 4A105 - 60	C4	C50	C96	●
			25500	2600	2.38				26100	2660	2.38	2 - 4A115 - 60	C4	C50	C96	●
21.6	612	62.4	25000	2550	1.27	26.0	507	51.7	25700	2620	1.29	2 - 4A100 - 67	C4	C50	C96	●
			25000	2550	1.52				25700	2620	1.56	2 - 4A105 - 67	C4	C50	C96	●
			25000	2550	2.07				25700	2620	2.07	2 - 4A115 - 67	C4	C50	C96	●
			25000	2550	2.11				25700	2620	2.11	2 - 4A120 - 67	C6	C52	C98	●
			40300	4110	2.64				38400	3910	2.64	2 - 4B120 - 67	C8	C54	C100	●
19.7	669	68.2	24500	2500	1.27	23.8	555	56.6	25400	2590	1.29	2 - 4A100 - 74	C4	C50	C96	●
			24500	2500	1.52				25400	2590	1.56	2 - 4A105 - 74	C4	C50	C96	●
			24500	2500	1.93				25400	2590	1.93	2 - 4A115 - 74	C4	C50	C96	●
			41200	4200	2.64				39300	4010	2.64	2 - 4B120 - 74	C8	C54	C100	●

注）1. 選定表に記載の機種の形式については、B6 頁をご参照ください。ただし、取付位置記号 Y4、F4、G4、K4、W4（モータが下向き）の場合には、本選定表は適用できませんので、ご照会ください。
2. 出力軸許容ラジアル荷重 Pro は、中空軸タイプは軸端面から 20mm、中実軸タイプは出力軸中央の値です。荷重点がそれ以外の場合、および許容スラスト荷重については、技術資料 F9 ～ F15 頁をご覧ください。
3. 潤滑方式は機種によって異なります。詳細は技術資料 F5 頁の「潤滑」をご参照ください。
4. 上記のモータ回転数 n1 は、代表値であり、出力回転数 n2 は、このモータ回転数による値です。モータ回転数の詳細は、技術資料の F30 ～ F34 頁をご参照ください。
5. 減速比は公称減速比です。出力回転数 n2 は実減速比から算出しています。（減速比 11 ～ 18 の実減速比は枠番によって異なるため、代表減速比で算出しています。）実減速比は B22 頁をご参照ください。
6.「製作可否」欄の記号は次の意味を示します。
●：標準品として製作できます。
7. 本表以外の組合せ・減速比も製作可能ですので、ご照会ください。
8. 本表に記載の内容は予告無しに変更することがあります。

1.5 kW	周波数	Hz	50Hz	60Hz
	モータ極数	P	4	
	モータ回転数 n_1	r/min	1450	1750

減速比 80 ▶ 207

50Hz						60Hz						形式（B6 頁参照）	寸法図（ページ）			製作可否 補助形式
出力回転数 n_2	出力トルク Tout		出力軸許容ラジアル荷重 Pro		SF	出力回転数 n_2	出力トルク Tout		出力軸許容ラジアル荷重 Pro		SF	容量記号 - 枠番 - 減速比	軸上取付ケース取付	フランジ取付	脚取付	インバータ用プレミアム効率三相モータ
r/min	N·m	kgf·m	N	kgf		r/min	N·m	kgf·m	N	kgf						AP
18.1	729	74.3	23900	2440	1.11	21.9	604	61.6	25000	2550	1.11	2 - 4A105 - 80	C4	C50	C96	●
			23900	2440	1.48				25000	2550	1.48	2 - 4A115 - 80	C4	C50	C96	●
			23900	2440	1.77				25000	2550	1.77	2 - 4A120 - 80	C6	C52	C98	●
			42100	4290	2.06				40100	4090	2.06	2 - 4B120 - 80	C8	C54	C100	●
			42100	4290	2.64				40100	4090	2.64	2 - 4B125 - 80	C8	C54	C100	●
16.6	797	81.2	23200	2360	1.11	20.0	660	67.3	24600	2510	1.11	2 - 4A105 - 88	C4	C50	C96	●
			23200	2360	1.48				24600	2510	1.48	2 - 4A115 - 88	C4	C50	C96	●
			23200	2360	1.62				24600	2510	1.62	2 - 4A120 - 88	C6	C52	C98	●
			43000	4380	2.06				41100	4190	2.06	2 - 4B120 - 88	C8	C54	C100	●
			43000	4380	2.64				41100	4190	2.64	2 - 4B125 - 88	C8	C54	C100	●
14.3	925	94.3	21500	2190	1.06	17.2	766	78.1	23500	2400	1.06	2 - 4A105 - 102	C4	C50	C96	●
			21500	2190	1.40				23500	2400	1.40	2 - 4A115 - 102	C4	C50	C96	●
			42700	4350	1.91				42600	4340	1.99	2 - 4B120 - 102	C8	C54	C100	●
			42700	4350	2.31				42600	4340	2.51	2 - 4B125 - 102	C8	C54	C100	●
			42700	4350	2.78				42600	4340	2.78	2 - 4B140 - 102	C8	C54	C100	●
12.9	1020	104	20000	2040	1.00	15.6	845	86.1	22600	2300	1.00	2 - 4A110 - 112	C4	C50	C96	●
			20000	2040	1.26				22600	2300	1.26	2 - 4A120 - 112	C6	C52	C98	●
			42200	4300	1.58				43000	4380	1.66	2 - 4B120 - 112	C8	C54	C100	●
			42200	4300	1.92				43000	4380	2.12	2 - 4B125 - 112	C8	C54	C100	●
			42200	4300	2.52				43000	4380	2.52	2 - 4B140 - 112	C8	C54	C100	●
11.8	1120	114	18300	1870	0.80	14.3	925	94.3	21500	2190	0.80	2 - 4A105 - 123	C4	C50	C96	●
			18300	1870	1.00				21500	2190	1.00	2 - 4A110 - 123	C4	C50	C96	●
			18300	1870	1.16				21500	2190	1.16	2 - 4A115 - 123	C4	C50	C96	●
			41800	4260	1.58				42700	4350	1.66	2 - 4B120 - 123	C8	C54	C100	●
			41800	4260	1.92				42700	4350	2.12	2 - 4B125 - 123	C8	C54	C100	●
			41800	4260	2.30				42700	4350	2.30	2 - 4B140 - 123	C8	C54	C100	●
9.63	1370	140	11000	1120	0.94	11.6	1140	116	17800	1810	0.94	2 - 4A115 - 151	C4	C50	C96	●
			40200	4100	1.27				41600	4240	1.27	2 - 4B120 - 151	C8	C54	C100	●
			40200	4100	1.56				41600	4240	1.59	2 - 4B125 - 151	C8	C54	C100	●
			40200	4100	1.87				41600	4240	1.87	2 - 4B140 - 151	C8	C54	C100	●
			69900	7130	2.63				66700	6800	2.63	2 - 4C140 - 151	C12	C58	C104	●
8.12	1630	166	38200	3890	1.09	9.80	1350	138	40300	4110	1.15	2 - 4B120 - 179	C8	C54	C100	●
			38200	3890	1.31				40300	4110	1.52	2 - 4B125 - 179	C8	C54	C100	●
			38200	3890	1.58				40300	4110	1.58	2 - 4B140 - 179	C8	C54	C100	●
			69400	7070	2.29				69600	7090	2.29	2 - 4C140 - 179	C12	C58	C104	●
			69400	7070	2.47				69600	7090	2.81	2 - 4C145 - 179	C12	C58	C104	●
7.02	1880	192	35700	3640	1.08	8.47	1560	159	38700	3940	1.08	2 - 4B125 - 207	C8	C54	C100	●
			35700	3640	1.37				38700	3940	1.37	2 - 4B140 - 207	C8	C54	C100	●
			68600	6990	1.97				69600	7090	1.97	2 - 4C140 - 207	C12	C58	C104	●
			68600	6990	2.12				69600	7090	2.43	2 - 4C145 - 207	C12	C58	C104	●
			68600	6990	2.73				69600	7090	2.73	2 - 4C160 - 207	C12	C58	C104	●
			96700	9860	2.95				97200	9910	2.95	2 - 4D160 - 207	C16	C62	C108	●

注）1. 選定表に記載の機種の形式については、B6 頁をご参照ください。ただし、取付位置記号 Y4、F4、G4、K4、W4（モータが下向き）の場合には、本選定表は適用できませんので、ご照会ください。
2. 出力軸許容ラジアル荷重 Pro は、中空軸タイプは軸端面から 20mm、中実軸タイプは出力軸中央の値です。荷重点がそれ以外の場合、および許容スラスト荷重については、技術資料 F9 ～ F15 頁をご覧ください。
3. 潤滑方式は機種によって異なります。詳細は技術資料 F5 頁の「潤滑」をご参照ください。
4. 上記のモータ回転数 n1 は、代表値であり、出力回転数 n2 は、このモータ回転数による値です。モータ回転数の詳細は、技術資料の F30 ～ F34 頁をご参照ください。
5. 減速比は公称減速比です。出力回転数 n2 は実減速比から算出しています。（減速比 11 ～ 18 の実減速比は枠番によって異なるため、代表減速比で算出しています。）実減速比は B22 頁をご参照ください。
6.「製作可否」欄の記号は次の意味を示します。
●：標準品として製作できます。
7 本表以外の組合せ・減速比も製作可能ですので、ご照会ください。
8. 本表に記載の内容は予告無しに変更することがあります。

選定表

選定について
選定表
寸法図
技術資料
オプション
ギヤモータ
レデューサ
標準仕様
形式
取付位置記号と端子箱位置
製作範囲
選定手順
許容最大出力トルク
0.1kW
0.2kW
0.25kW
0.4kW
0.55kW
0.75kW
1.1kW
1.5kW
2.2kW
3.0kW
3.7kW
5.5kW
7.5kW
11kW
15kW
18.5kW
22kW
30kW
37kW
45kW
55kW

1.5 kW

周波数	Hz	50Hz	60Hz
モータ極数	P	4	
モータ回転数 n_1	r/min	1450	1750

減速比 249 ▶ 683

50Hz						60Hz						形式（B6 頁参照）	寸法図（ページ）			製作可否 補助形式
出力回転数 n_2	出力トルク Tout		出力軸許容ラジアル荷重 Pro		SF	出力回転数 n_2	出力トルク Tout		出力軸許容ラジアル荷重 Pro		SF	容量記号 - 枠番 - 減速比	軸上取付 ケース取付	フランジ取付	脚取付	インバータ用 プレミアム効率 三相モータ
r/min	N·m	kgf·m	N	kgf		r/min	N·m	kgf·m	N	kgf						AP
5.84	2260	230	30800	3140	1.14	7.04	1880	192	35800	3650	1.14	2 - 4B140 - 249	C8	C54	C100	●
			67100	6840	1.62				68600	6990	1.62	2 - 4C140 - 249	C12	C58	C104	●
			67100	6840	1.75				68600	6990	2.02	2 - 4C145 - 249	C12	C58	C104	●
			67100	6840	2.27				68600	6990	2.27	2 - 4C160 - 249	C12	C58	C104	●
			95900	9780	2.31				96700	9860	2.31	2 - 4D160 - 249	C16	C62	C108	●
4.76	2770	282	20600	2100	0.93	5.75	2300	234	30300	3090	0.93	2 - 4B140 - 305	C8	C54	C100	●
			64500	6570	1.44				66900	6820	1.65	2 - 4C145 - 305	C12	C58	C104	●
			64500	6570	1.85				66900	6820	1.85	2 - 4C160 - 305	C12	C58	C104	●
			94600	9640	2.15				95800	9770	2.31	2 - 4D160 - 305	C16	C62	C108	●
			94600	9640	2.51				95800	9770	2.60	2 - 4D165 - 305	C16	C62	C108	●
3.98	3150	321	61200	6240	1.01	4.81	2610	266	64700	6600	1.01	2 - 4C14DB - 364	C30	C76	C122	●
			61200	6240	1.48				64700	6600	1.79	2 - 4C14DC - 364	C30	C76	C122	●
			61200	6240	1.63				64700	6600	1.97	2 - 4C16DB - 364	C32	C78	C124	●
			93000	9480	2.12				94700	9650	2.12	2 - 4D16DB - 364	C34	C80	C126	●
			93000	9480	2.27				94700	9650	2.74	2 - 4D16DC - 364	C34	C80	C126	●
			93000	9480	2.77				94700	9650	3.34	2 - 4D17DC - 364	C36	C82	C128	●
3.42	3660	373	56900	5800	1.01	4.13	3030	309	62000	6320	1.01	2 - 4C14DB - 424	C30	C76	C122	●
			56900	5800	1.40				62000	6320	1.69	2 - 4C16DB - 424	C32	C78	C124	●
			91000	9280	1.95				93400	9520	2.12	2 - 4D16DB - 424	C34	C80	C126	●
			91000	9280	2.12				93400	9520	2.12	2 - 4D17DB - 424	C36	C82	C128	●
			98600	10100	2.92				99800	10200	3.53	2 - 4E17DC - 424	C40	C86	C132	●
2.90	4330	441	49800	5080	1.01	3.50	3580	365	57600	5870	1.01	2 - 4C14DB - 501	C30	C76	C122	●
			49800	5080	1.19				57600	5870	1.43	2 - 4C16DB - 501	C32	C78	C124	●
			87900	8960	1.65				91300	9310	1.99	2 - 4D16DB - 501	C34	C80	C126	●
			87900	8960	2.02				91300	9310	2.12	2 - 4D17DB - 501	C36	C82	C128	●
			97300	9920	2.47				98700	10100	2.98	2 - 4E17DC - 501	C40	C86	C132	●
			97300	9920	2.68				98700	10100	3.24	2 - 4E18DB - 501	C42	C88	C134	●
2.51	4990	509	40000	4080	0.93	3.03	4140	422	52100	5310	1.01	2 - 4C14DB - 578	C30	C76	C122	●
			40000	4080	1.01				52100	5310	1.01	2 - 4C16DA - 578	C32	C78	C124	●
			84200	8580	1.43				88900	9060	1.73	2 - 4D16DB - 578	C34	C80	C126	●
			84200	8580	1.75				88900	9060	2.11	2 - 4D17DB - 578	C36	C82	C128	●
			95900	9780	2.14				97600	9950	2.59	2 - 4E17DC - 578	C40	C86	C132	●
			95900	9780	2.32				97600	9950	2.80	2 - 4E18DB - 578	C42	C88	C134	●
2.12	5900	601	13700	1400	0.87	2.56	4890	498	41800	4260	1.01	2 - 4C16DA - 683	C32	C78	C124	●
			77900	7940	1.01				84800	8640	1.01	2 - 4D16DA - 683	C34	C80	C126	●
			77900	7940	1.48				84800	8640	1.78	2 - 4D17DB - 683	C36	C82	C128	●
			94100	9590	1.81				96100	9800	2.12	2 - 4E17DB - 683	C40	C86	C132	●
			94100	9590	1.97				96100	9800	2.37	2 - 4E18DB - 683	C42	C88	C134	●
			133000	13600	2.84				135000	13800	3.43	2 - 4F18DB - 683	C44	C90	C136	●
			133000	13600	2.95				135000	13800	3.56	2 - 4F19DA - 683	C46	C92	C138	●

注）1. 選定表に記載の機種の形式については、B6 頁をご参照ください。ただし、取付位置記号 Y4、F4、G4、K4、W4（モータが下向き）の場合には、本選定表は適用できませんので、ご照会ください。
2. 出力軸許容ラジアル荷重 Pro は、中空軸タイプは軸端面から 20mm、中実軸タイプは出力軸中央の値です。荷重点がそれ以外の場合、および許容スラスト荷重については、技術資料 F9 ～ F15 頁をご覧ください。
3. 潤滑方式は機種によって異なります。詳細は技術資料 F5 頁の「潤滑」をご参照ください。
4. 上記のモータ回転数 n1 は、代表値であり、出力回転数 n2 は、このモータ回転数による値です。モータ回転数の詳細は、技術資料の F30 ～ F34 頁をご参照ください。
5. 減速比は公称減速比です。出力回転数 n2 は実減速比から算出しています。（減速比 11 ～ 18 の実減速比は枠番によって異なるため、代表減速比で算出しています。）実減速比は B22 頁をご参照ください。
6.「製作可否」欄の記号は次の意味を示します。
●：標準品として製作できます。
7 本表以外の組合せ・減速比も製作可能ですので、ご照会ください。
8. 本表に記載の内容は予告無しに変更することがあります。

1.5 kW	周波数	Hz	50Hz	60Hz
	モータ極数	P	4	
	モータ回転数 n_1	r/min	1450	1750

減速比 809 ▶ 2272

50Hz						60Hz						形式（B6 頁参照）	寸法図（ページ）			製作可否 補助形式
出力回転数 n_2	出力トルク Tout		出力軸許容ラジアル荷重 Pro		SF	出力回転数 n_2	出力トルク Tout		出力軸許容ラジアル荷重 Pro		SF	容量記号 - 枠番 - 減速比	軸上取付ケース取付	フランジ取付	脚取付	インバータ用プレミアム効率三相モータ
r/min	N·m	kgf·m	N	kgf		r/min	N·m	kgf·m	N	kgf						AP
1.79	6990	713	67800	6910	1.01	2.16	5790	590	78700	8020	1.01	2 - 4D16DA - 809	C34	C80	C126	●
			67800	6910	1.25				78700	8020	1.51	2 - 4D17DB - 809	C36	C82	C128	●
			91900	9370	1.53				94300	9610	1.85	2 - 4E17DB - 809	C40	C86	C132	●
			91900	9370	1.66				94300	9610	2.00	2 - 4E18DA - 809	C42	C88	C134	●
			131000	13400	2.12				133000	13600	2.12	2 - 4F18DA - 809	C44	C90	C136	●
			131000	13400	2.43				133000	13600	2.94	2 - 4F18DB - 809	C44	C90	C136	●
			131000	13400	2.49				133000	13600	3.00	2 - 4F19DA - 809	C46	C92	C138	●
1.52	8260	842	50900	5190	0.87	1.83	6840	697	69400	7070	1.01	2 - 4D16DA - 956	C34	C80	C126	●
			50900	5190	1.01				69400	7070	1.01	2 - 4D17DA - 956	C36	C82	C128	●
			89400	9110	1.30				92200	9400	1.56	2 - 4E17DB - 956	C40	C86	C132	●
			89400	9110	1.40				92200	9400	1.69	2 - 4E18DA - 956	C42	C88	C134	●
			129000	13100	2.06				131000	13400	2.12	2 - 4F18DA - 956	C44	C90	C136	●
			129000	13100	2.06				131000	13400	2.49	2 - 4F18DB - 956	C44	C90	C136	●
			129000	13100	2.11				131000	13400	2.54	2 - 4F19DA - 956	C46	C92	C138	●
1.30	9650	984	1210	123	0.90	1.57	8000	815	55100	5620	1.01	2 - 4D17DA - 1117	C36	C82	C128	●
			86600	8830	1.01				89900	9160	1.01	2 - 4E17DA - 1117	C40	C86	C132	●
			86600	8830	1.11				89900	9160	1.34	2 - 4E17DB - 1117	C40	C86	C132	●
			86600	8830	1.20				89900	9160	1.45	2 - 4E18DA - 1117	C42	C88	C134	●
			127000	12900	1.76				129000	13100	2.12	2 - 4F18DA - 1117	C44	C90	C136	●
			127000	12900	1.76				129000	13100	2.13	2 - 4F18DB - 1117	C44	C90	C136	●
			127000	12900	1.80				129000	13100	2.18	2 - 4F19DA - 1117	C46	C92	C138	●
1.10	11400	1160	77800	7930	0.94	1.33	9450	963	87000	8870	1.01	2 - 4E17DA - 1320	C40	C86	C132	●
			77800	7930	1.02				87000	8870	1.23	2 - 4E18DA - 1320	C42	C88	C134	●
			124000	12600	1.49				127000	12900	1.80	2 - 4F18DA - 1320	C44	C90	C136	●
			124000	12600	1.53				127000	12900	1.84	2 - 4F19DA - 1320	C46	C92	C138	●
0.876	14300	1460	21100	2150	0.81	1.06	11900	1210	72500	7390	0.98	2 - 4E18DA - 1656	C42	C88	C134	●
			119000	12100	1.19				123000	12500	1.43	2 - 4F18DA - 1656	C44	C90	C136	●
			119000	12100	1.22				123000	12500	1.47	2 - 4F19DA - 1656	C46	C92	C138	●
0.741	16900	1720	114000	11600	1.01	0.894	14000	1430	119000	12100	1.21	2 - 4F18DA - 1957	C44	C90	C136	●
			114000	11600	1.03				119000	12100	1.24	2 - 4F19DA - 1957	C46	C92	C138	●
0.638	19600	2000	109000	11100	0.87	0.770	16300	1660	115000	11700	1.05	2 - 4F18DA - 2272	C44	C90	C136	●
			109000	11100	0.89				115000	11700	1.07	2 - 4F19DA - 2272	C46	C92	C138	●

注）1. 選定表に記載の機種の形式については、B6 頁をご参照ください。ただし、取付位置記号 Y4、F4、G4、K4、W4（モータが下向き）の場合には、本選定表は適用できませんので、ご照会ください。
2. 出力軸許容ラジアル荷重 Pro は、中空軸タイプは軸端面から 20mm、中実軸タイプは出力軸中央の値です。荷重点がそれ以外の場合、および許容スラスト荷重については、技術資料 F9 ～ F15 頁をご覧ください。
3. 潤滑方式は機種によって異なります。詳細は技術資料 F5 頁の「潤滑」をご参照ください。
4. 上記のモータ回転数 n1 は、代表値であり、出力回転数 n2 は、このモータ回転数による値です。モータ回転数の詳細は、技術資料の F30 ～ F34 頁をご参照ください。
5. 減速比は公称減速比です。出力回転数 n2 は実減速比から算出しています。（減速比 11 ～ 18 の実減速比は枠番によって異なるため、代表減速比で算出しています。）実減速比は B22 頁をご参照ください。
6.「製作可否」欄の記号は次の意味を示します。
●：標準品として製作できます。
7 本表以外の組合せ・減速比も製作可能ですので、ご照会ください。
8. 本表に記載の内容は予告無しに変更することがあります。

選定表

選定について
選定表
寸法図
技術資料
オプション
ギヤモータ
レデューサ
標準仕様
形式
取付位置記号と端子箱位置
製作範囲
選定手順
許容最大出力トルク
0.1kW
0.2kW
0.25kW
0.4kW
0.55kW
0.75kW
1.1kW
1.5kW
2.2kW
3.0kW
3.7kW
5.5kW
7.5kW
11kW
15kW
18.5kW
22kW
30kW
37kW
45kW
55kW

2.2 kW

周波数	Hz	50Hz	60Hz
モータ極数	P	4	
モータ回転数 n_1	r/min	1450	1750

減速比 11 ▶ 39

50Hz 出力回転数 n_2 r/min	50Hz 出力トルク Tout N·m	50Hz 出力トルク Tout kgf·m	50Hz 出力軸許容ラジアル荷重 Pro N	50Hz 出力軸許容ラジアル荷重 Pro kgf	50Hz SF	60Hz 出力回転数 n_2 r/min	60Hz 出力トルク Tout N·m	60Hz 出力トルク Tout kgf·m	60Hz 出力軸許容ラジアル荷重 Pro N	60Hz 出力軸許容ラジアル荷重 Pro kgf	60Hz SF	形式（B6 頁参照） 容量記号 - 枠番 - 減速比	寸法図（ページ） 軸上取付ケース取付	寸法図（ページ） フランジ取付	寸法図（ページ） 脚取付	製作可否 補助形式 三相モータ プレミアム効率 インバータ用 AP
138	140	14.3	17500	1780	1.07	167	116	11.8	16600	1690	1.07	3 - 4A100 - 11	C4	C50	C96	●
			17500	1780	1.45				16600	1690	1.45	3 - 4A105 - 11	C4	C50	C96	●
			17500	1780	4.36				16600	1690	4.36	3 - 4A120 - 11	C6	C52	C98	●
113	171	17.4	18400	1880	1.07	137	142	14.5	17500	1780	1.07	3 - 4A100 - 13	C4	C50	C96	●
			18400	1880	1.45				17500	1780	1.45	3 - 4A105 - 13	C4	C50	C96	●
			18400	1880	4.36				17500	1780	4.36	3 - 4A120 - 13	C6	C52	C98	●
104	187	19.1	18900	1930	1.07	125	155	15.8	17900	1820	1.07	3 - 4A100 - 14	C4	C50	C96	●
			18900	1930	1.45				17900	1820	1.45	3 - 4A105 - 14	C4	C50	C96	●
			18900	1930	4.36				17900	1820	4.36	3 - 4A120 - 14	C6	C52	C98	●
90.6	214	21.8	19500	1990	1.07	109	177	18.0	18600	1900	1.07	3 - 4A100 - 16	C4	C50	C96	●
			19500	1990	1.45				18600	1900	1.45	3 - 4A105 - 16	C4	C50	C96	●
			19500	1990	4.36				18600	1900	4.36	3 - 4A120 - 16	C6	C52	C98	●
82.9	234	23.9	20000	2040	1.07	100	194	19.8	19000	1940	1.07	3 - 4A100 - 18	C4	C50	C96	●
			20000	2040	1.45				19000	1940	1.45	3 - 4A105 - 18	C4	C50	C96	●
			20000	2040	4.36				19000	1940	4.36	3 - 4A120 - 18	C6	C52	C98	●
69.0	281	28.6	20900	2130	1.07	83.3	232	23.6	19900	2030	1.07	3 - 4A100 - 21	C4	C50	C96	●
			20900	2130	1.45				19900	2030	1.45	3 - 4A105 - 21	C4	C50	C96	●
			20900	2130	1.61				19900	2030	1.61	3 - 4A110 - 21	C4	C50	C96	●
			20900	2130	1.78				19900	2030	1.78	3 - 4A115 - 21	C4	C50	C96	●
			20900	2130	2.97				19900	2030	2.97	3 - 4A120 - 21	C6	C52	C98	●
64.7	299	30.5	21200	2160	2.97	78.1	248	25.3	20300	2070	2.97	3 - 4A120 - 22	C6	C52	C98	●
59.2	327	33.3	21700	2210	2.97	71.4	271	27.6	20700	2110	2.97	3 - 4A120 - 25	C6	C52	C98	●
51.8	374	38.1	22400	2280	1.07	62.5	310	31.6	21400	2180	1.07	3 - 4A100 - 28	C4	C50	C96	●
			22400	2280	1.45				21400	2180	1.45	3 - 4A105 - 28	C4	C50	C96	●
			22400	2280	1.61				21400	2180	1.61	3 - 4A110 - 28	C4	C50	C96	●
			22400	2280	1.78				21400	2180	1.78	3 - 4A115 - 28	C4	C50	C96	●
			22400	2280	2.97				21400	2180	2.97	3 - 4A120 - 28	C6	C52	C98	●
41.2	470	47.9	23600	2410	1.07	49.7	390	39.8	22600	2300	1.07	3 - 4A100 - 35	C4	C50	C96	●
			23600	2410	1.45				22600	2300	1.45	3 - 4A105 - 35	C4	C50	C96	●
			23600	2410	1.61				22600	2300	1.61	3 - 4A110 - 35	C4	C50	C96	●
			23600	2410	1.78				22600	2300	1.78	3 - 4A115 - 35	C4	C50	C96	●
			23600	2410	2.30				22600	2300	2.30	3 - 4A120 - 35	C6	C52	C98	●
			23600	2410	2.69				22600	2300	2.69	3 - 4A125 - 35	C6	C52	C98	●
			23600	2410	2.74				22600	2300	2.74	3 - 4A140 - 35	C6	C52	C98	●
37.7	514	52.4	24100	2460	1.07	45.5	426	43.4	23100	2350	1.07	3 - 4A100 - 39	C4	C50	C96	●
			24100	2460	1.45				23100	2350	1.45	3 - 4A105 - 39	C4	C50	C96	●
			24100	2460	1.61				23100	2350	1.61	3 - 4A110 - 39	C4	C50	C96	●
			24100	2460	1.78				23100	2350	1.78	3 - 4A115 - 39	C4	C50	C96	●
			24100	2460	2.30				23100	2350	2.30	3 - 4A120 - 39	C6	C52	C98	●
			24100	2460	2.51				23100	2350	2.51	3 - 4A125 - 39	C6	C52	C98	●
			34100	3480	2.69				32500	3310	2.69	3 - 4B125 - 39	C8	C54	C100	●

注）1. 選定表に記載の機種の形式については、B6 頁をご参照ください。ただし、取付位置記号 Y4、F4、G4、K4、W4（モータが下向き）の場合には、本選定表は適用できませんので、ご照会ください。
2. 出力軸許容ラジアル荷重 Pro は、中空軸タイプは軸端面から 20mm、中実軸タイプは出力軸中央の値です。荷重点がそれ以外の場合、および許容スラスト荷重については、技術資料 F9 ～ F15 頁をご覧ください。
3. 潤滑方式は機種によって異なります。詳細は技術資料 F5 頁の「潤滑」をご参照ください。
4. 上記のモータ回転数 n1 は、代表値であり、出力回転数 n2 は、このモータ回転数による値です。モータ回転数の詳細は、技術資料の F30 ～ F34 頁をご参照ください。
5. 減速比は公称減速比です。出力回転数 n2 は実減速比から算出しています。（減速比 11 ～ 18 の実減速比は枠番によって異なるため、代表減速比で算出しています。）実減速比は B22 頁をご参照ください。
6.「製作可否」欄の記号は次の意味を示します。
●：標準品として製作できます。
7. 本表以外の組合せ・減速比も製作可能ですので、ご照会ください。
8. 本表に記載の内容は予告無しに変更することがあります。

2.2 kW

周波数	Hz	50Hz	60Hz
モータ極数	P	4	
モータ回転数 n_1	r/min	1450	1750

減速比 46 ▶ 88

50Hz						60Hz						形式（B6 頁参照）	寸法図（ページ）			製作可否 補助形式
出力回転数 n_2	出力トルク Tout		出力軸許容ラジアル荷重 Pro		SF	出力回転数 n_2	出力トルク Tout		出力軸許容ラジアル荷重 Pro		SF	容量記号 - 枠番 - 減速比	軸上取付ケース取付	フランジ取付	脚取付	インバータ用プレミアム効率三相モータ
r/min	N·m	kgf·m	N	kgf		r/min	N·m	kgf·m	N	kgf						AP
31.9	608	62.0	25000	2550	1.07	38.5	504	51.4	24000	2450	1.07	3 - 4A100 - 46	C4	C50	C96	●
			25000	2550	1.45				24000	2450	1.45	3 - 4A105 - 46	C4	C50	C96	●
			25000	2550	1.61				24000	2450	1.61	3 - 4A110 - 46	C4	C50	C96	●
			25000	2550	1.77				24000	2450	1.77	3 - 4A115 - 46	C4	C50	C96	●
			25000	2550	2.12				24000	2450	2.12	3 - 4A120 - 46	C6	C52	C98	●
			35600	3630	2.30				33900	3460	2.30	3 - 4B120 - 46	C8	C54	C100	●
			35600	3630	2.69				33900	3460	2.69	3 - 4B125 - 46	C8	C54	C100	●
27.6	701	71.5	24200	2470	1.07	33.3	581	59.2	24800	2530	1.07	3 - 4A100 - 53	C4	C50	C96	●
			24200	2470	1.45				24800	2530	1.45	3 - 4A105 - 53	C4	C50	C96	●
			24200	2470	1.61				24800	2530	1.61	3 - 4A110 - 53	C4	C50	C96	●
			24200	2470	1.77				24800	2530	1.77	3 - 4A115 - 53	C4	C50	C96	●
			24200	2470	1.84				24800	2530	1.84	3 - 4A120 - 53	C6	C52	C98	●
			36800	3750	2.30				35200	3590	2.30	3 - 4B120 - 53	C8	C54	C100	●
			36800	3750	2.69				35200	3590	2.69	3 - 4B125 - 53	C8	C54	C100	●
24.4	795	81.0	23200	2360	1.12	29.4	659	67.2	24600	2510	1.12	3 - 4A105 - 60	C4	C50	C96	●
			23200	2360	1.45				24600	2510	1.45	3 - 4A110 - 60	C4	C50	C96	●
			23200	2360	1.62				24600	2510	1.62	3 - 4A115 - 60	C4	C50	C96	●
			38000	3870	2.22				36300	3700	2.30	3 - 4B120 - 60	C8	C54	C100	●
			38000	3870	2.57				36300	3700	2.57	3 - 4B125 - 60	C8	C54	C100	●
21.6	898	91.5	21900	2230	1.04	26.0	744	75.8	23800	2430	1.06	3 - 4A105 - 67	C4	C50	C96	●
			21900	2230	1.24				23800	2430	1.24	3 - 4A110 - 67	C4	C50	C96	●
			21900	2230	1.44				23800	2430	1.44	3 - 4A120 - 67	C6	C52	C98	●
			39000	3980	1.80				37300	3800	1.80	3 - 4B120 - 67	C8	C54	C100	●
			39000	3980	2.18				37300	3800	2.22	3 - 4B125 - 67	C8	C54	C100	●
			39000	3980	2.86				37300	3800	2.86	3 - 4B140 - 67	C8	C54	C100	●
19.7	982	100	20700	2110	1.04	23.8	814	83.0	23000	2340	1.06	3 - 4A105 - 74	C4	C50	C96	●
			20700	2110	1.31				23000	2340	1.31	3 - 4A115 - 74	C4	C50	C96	●
			39900	4070	2.18				38200	3890	2.22	3 - 4B125 - 74	C8	C54	C100	●
			39900	4070	2.62				38200	3890	2.62	3 - 4B140 - 74	C8	C54	C100	●
18.1	1070	109	19200	1960	0.87	21.9	886	90.3	22100	2250	0.87	3 - 4A110 - 80	C4	C50	C96	●
			19200	1960	1.01				22100	2250	1.01	3 - 4A115 - 80	C4	C50	C96	●
			19200	1960	1.21				22100	2250	1.21	3 - 4A120 - 80	C6	C52	C98	●
			40600	4140	1.40				38900	3970	1.40	3 - 4B120 - 80	C8	C54	C100	●
			40600	4140	1.80				38900	3970	1.80	3 - 4B125 - 80	C8	C54	C100	●
			40600	4140	2.40				38900	3970	2.40	3 - 4B140 - 80	C8	C54	C100	●
16.6	1170	119	17100	1740	0.87	20.0	969	98.8	20900	2130	0.87	3 - 4A110 - 88	C4	C50	C96	●
			17100	1740	1.01				20900	2130	1.01	3 - 4A115 - 88	C4	C50	C96	●
			17100	1740	1.10				20900	2130	1.10	3 - 4A120 - 88	C6	C52	C98	●
			41400	4220	1.40				39800	4060	1.40	3 - 4B120 - 88	C8	C54	C100	●
			41400	4220	1.80				39800	4060	1.80	3 - 4B125 - 88	C8	C54	C100	●
			41400	4220	2.20				39800	4060	2.20	3 - 4B140 - 88	C8	C54	C100	●

注）1. 選定表に記載の機種の形式については、B6 頁をご参照ください。ただし、取付位置記号 Y4、F4、G4、K4、W4（モータが下向き）の場合には、本選定表は適用できませんので、ご照会ください。
2. 出力軸許容ラジアル荷重 Pro は、中空軸タイプは軸端面から 20mm、中実軸タイプは出力軸中央の値です。荷重点がそれ以外の場合、および許容スラスト荷重については、技術資料 F9 ～ F15 頁をご覧ください。
3. 潤滑方式は機種によって異なります。詳細は技術資料 F5 頁の「潤滑」をご参照ください。
4. 上記のモータ回転数 n1 は、代表値であり、出力回転数 n2 は、このモータ回転数による値です。モータ回転数の詳細は、技術資料の F30 ～ F34 頁をご参照ください。
5. 減速比は公称減速比です。出力回転数 n2 は実減速比から算出しています。（減速比 11 ～ 18 の実減速比は枠番によって異なるため、代表減速比で算出しています。）実減速比は B22 頁をご参照ください。
6.「製作可否」欄の記号は次の意味を示します。
●：標準品として製作できます。
7 本表以外の組合せ・減速比も製作可能ですので、ご照会ください。
8. 本表に記載の内容は予告無しに変更することがあります。

選定表

選定について
選定表
寸法図
技術資料
オプション
ギヤモータ
レデューサ
標準仕様
形式
取付位置記号と端子箱位置
製作範囲
選定手順
許容最大出力トルク
0.1kW
0.2kW
0.25kW
0.4kW
0.55kW
0.75kW
1.1kW
1.5kW
2.2kW
3.0kW
3.7kW
5.5kW
7.5kW
11kW
15kW
18.5kW
22kW
30kW
37kW
45kW
55kW

2.2 kW

周波数	Hz	50Hz	60Hz
モータ極数	P	4	
モータ回転数 n_1	r/min	1450	1750

減速比 102 ▶ 305

50Hz 出力回転数 n_2 r/min	50Hz 出力トルク Tout N·m	50Hz 出力トルク Tout kgf·m	50Hz 出力軸許容ラジアル荷重 Pro N	50Hz 出力軸許容ラジアル荷重 Pro kgf	50Hz SF	60Hz 出力回転数 n_2 r/min	60Hz 出力トルク Tout N·m	60Hz 出力トルク Tout kgf·m	60Hz 出力軸許容ラジアル荷重 Pro N	60Hz 出力軸許容ラジアル荷重 Pro kgf	60Hz SF	形式（B6 頁参照） 容量記号 - 枠番 - 減速比	寸法図（ページ） 軸上取付ケース取付	寸法図（ページ） フランジ取付	寸法図（ページ） 脚取付	製作可否 補助形式 三相モータ プレミアム効率 インバータ用 AP
14.3	1360	139	11600	1180	0.95	17.2	1120	114	18100	1850	0.95	3 - 4A115 - 102	C4	C50	C96	●
			40300	4110	1.30				41100	4190	1.36	3 - 4B120 - 102	C8	C54	C100	●
			40300	4110	1.58				41100	4190	1.71	3 - 4B125 - 102	C8	C54	C100	●
			40300	4110	1.90				41100	4190	1.90	3 - 4B140 - 102	C8	C54	C100	●
			61600	6280	2.70				58800	5990	2.70	3 - 4C140 - 102	C12	C58	C104	●
12.9	1500	153	39200	4000	1.08	15.6	1240	126	41000	4180	1.13	3 - 4B120 - 112	C8	C54	C100	●
			39200	4000	1.31				41000	4180	1.45	3 - 4B125 - 112	C8	C54	C100	●
			39200	4000	1.72				41000	4180	1.72	3 - 4B140 - 112	C8	C54	C100	●
			63100	6430	2.85				60300	6150	3.42	3 - 4C145 - 112	C12	C58	C104	●
11.8	1640	167	38100	3880	1.08	14.3	1360	139	40300	4110	1.13	3 - 4B120 - 123	C8	C54	C100	●
			38100	3880	1.31				40300	4110	1.45	3 - 4B125 - 123	C8	C54	C100	●
			38100	3880	1.57				40300	4110	1.57	3 - 4B140 - 123	C8	C54	C100	●
			64500	6570	2.37				61600	6280	2.37	3 - 4C140 - 123	C12	C58	C104	●
			64500	6570	2.85				61600	6280	3.14	3 - 4C145 - 123	C12	C58	C104	●
9.63	2010	205	34200	3490	1.06	11.6	1670	170	37800	3850	1.08	3 - 4B125 - 151	C8	C54	C100	●
			34200	3490	1.28				37800	3850	1.28	3 - 4B140 - 151	C8	C54	C100	●
			67600	6890	1.79				64700	6600	1.79	3 - 4C140 - 151	C12	C58	C104	●
			67600	6890	2.12				64700	6600	2.45	3 - 4C145 - 151	C12	C58	C104	●
			67600	6890	2.56				64700	6600	2.56	3 - 4C160 - 151	C12	C58	C104	●
			96400	9830	2.93				97000	9890	3.39	3 - 4D160 - 151	C16	C62	C108	●
8.12	2380	243	28900	2950	0.90	9.80	1980	202	34600	3530	1.04	3 - 4B125 - 179	C8	C54	C100	●
			28900	2950	1.08				34600	3530	1.08	3 - 4B140 - 179	C8	C54	C100	●
			66500	6780	1.56				67300	6860	1.56	3 - 4C140 - 179	C12	C58	C104	●
			66500	6780	1.68				67300	6860	1.92	3 - 4C145 - 179	C12	C58	C104	●
			66500	6780	2.16				67300	6860	2.16	3 - 4C160 - 179	C12	C58	C104	●
			95600	9750	2.99				96500	9840	3.42	3 - 4D165 - 179	C16	C62	C108	●
7.02	2760	281	21000	2140	0.93	8.47	2290	233	30500	3110	0.93	3 - 4B140 - 207	C8	C54	C100	●
			64600	6590	1.35				67000	6830	1.35	3 - 4C140 - 207	C12	C58	C104	●
			64600	6590	1.45				67000	6830	1.66	3 - 4C145 - 207	C12	C58	C104	●
			64600	6590	1.86				67000	6830	1.86	3 - 4C160 - 207	C12	C58	C104	●
			94700	9650	2.01				95900	9780	2.01	3 - 4D160 - 207	C16	C62	C108	●
			94700	9650	2.59				95900	9780	2.61	3 - 4D165 - 207	C16	C62	C108	●
5.84	3320	338	61100	6230	1.10	7.04	2750	280	64700	6600	1.10	3 - 4C140 - 249	C12	C58	C104	●
			61100	6230	1.19				64700	6600	1.38	3 - 4C145 - 249	C12	C58	C104	●
			61100	6230	1.55				64700	6600	1.55	3 - 4C160 - 249	C12	C58	C104	●
			93000	9480	2.15				94700	9650	2.57	3 - 4D165 - 249	C16	C62	C108	●
4.76	4070	415	55000	5610	0.90	5.75	3370	344	60800	6200	0.90	3 - 4C140 - 305	C12	C58	C104	●
			55000	5610	0.98				60800	6200	1.13	3 - 4C145 - 305	C12	C58	C104	●
			55000	5610	1.26				60800	6200	1.26	3 - 4C160 - 305	C12	C58	C104	●
			90200	9190	1.46				92800	9460	1.58	3 - 4D160 - 305	C16	C62	C108	●
			90200	9190	1.71				92800	9460	1.77	3 - 4D165 - 305	C16	C62	C108	●

注）1. 選定表に記載の機種の形式については、B6 頁をご参照ください。ただし、取付位置記号 Y4、F4、G4、K4、W4（モータが下向き）の場合には、本選定表は適用できませんので、ご照会ください。
2. 出力軸許容ラジアル荷重 Pro は、中空軸タイプは軸端面から 20mm、中実軸タイプは出力軸中央の値です。荷重点がそれ以外の場合、および許容スラスト荷重については、技術資料 F9 ～ F15 頁をご覧ください。
3. 潤滑方式は機種によって異なります。詳細は技術資料 F5 頁の「潤滑」をご参照ください。
4. 上記のモータ回転数 n1 は、代表値であり、出力回転数 n2 は、このモータ回転数による値です。モータ回転数の詳細は、技術資料の F30 ～ F34 頁をご参照ください。
5. 減速比は公称減速比です。出力回転数 n2 は実減速比から算出しています。（減速比 11 ～ 18 の実減速比は枠番によって異なるため、代表減速比で算出しています。）実減速比は B22 頁をご参照ください。
6.「製作可否」欄の記号は次の意味を示します。
●：標準品として製作できます。
7 本表以外の組合せ・減速比も製作可能ですので、ご照会ください。
8. 本表に記載の内容は予告無しに変更することがあります。

2.2 kW	周波数	Hz	50Hz	60Hz
	モータ極数	P	4	
	モータ回転数 n_1	r/min	1450	1750

減速比 364 ▶ 956

50Hz						60Hz						形式（B6 頁参照）	寸法図（ページ）			製作可否 補助形式
出力回転数 n_2	出力トルク Tout		出力軸許容ラジアル荷重 Pro		SF	出力回転数 n_2	出力トルク Tout		出力軸許容ラジアル荷重 Pro		SF	容量記号 - 枠番 - 減速比	軸上取付 ケース取付	フランジ取付	脚取付	インバータ用 プレミアム効率 三相モータ
r/min	N·m	kgf·m	N	kgf		r/min	N·m	kgf·m	N	kgf						AP
3.98	4610	470	46000	4690	1.01	4.81	3820	389	55400	5650	1.22	3 - 4C14DC - 364	C30	C76	C122	●
			46000	4690	1.11				55400	5650	1.34	3 - 4C16DB - 364	C32	C78	C124	●
			86400	8810	1.89				90300	9200	2.28	3 - 4D17DC - 364	C36	C82	C128	●
			96700	9860	2.32				98300	10000	2.80	3 - 4E17DC - 364	C40	C86	C132	●
			96700	9860	2.51				98300	10000	3.03	3 - 4E18DB - 364	C42	C88	C134	●
3.42	5370	547	32200	3280	0.82	4.13	4450	454	48300	4920	0.99	3 - 4C14DC - 424	C30	C76	C122	●
			32200	3280	0.96				48300	4920	1.16	3 - 4C16DB - 424	C32	C78	C124	●
			81700	8330	1.33				87300	8900	1.45	3 - 4D16DB - 424	C34	C80	C126	●
			81700	8330	1.62				87300	8900	1.96	3 - 4D17DC - 424	C36	C82	C128	●
			95200	9700	1.99				97000	9890	2.41	3 - 4E17DC - 424	C40	C86	C132	●
			95200	9700	2.16				97000	9890	2.61	3 - 4E18DB - 424	C42	C88	C134	●
2.90	6350	647	74100	7550	1.13	3.50	5260	536	82500	8410	1.36	3 - 4D16DB - 501	C34	C80	C126	●
			74100	7550	1.37				82500	8410	1.45	3 - 4D17DB - 501	C36	C82	C128	●
			93200	9500	1.45				95400	9720	1.45	3 - 4E17DB - 501	C40	C86	C132	●
			93200	9500	1.69				95400	9720	2.04	3 - 4E17DC - 501	C40	C86	C132	●
			93200	9500	1.83				95400	9720	2.21	3 - 4E18DB - 501	C42	C88	C134	●
			132000	13500	2.63				134000	13700	3.17	3 - 4F18DB - 501	C44	C90	C136	●
			132000	13500	2.74				134000	13700	3.31	3 - 4F19DB - 501	C46	C92	C138	●
2.51	7320	746	64100	6530	0.98	3.03	6070	619	76500	7800	1.18	3 - 4D16DB - 578	C34	C80	C126	●
			64100	6530	1.19				76500	7800	1.44	3 - 4D17DB - 578	C36	C82	C128	●
			91300	9310	1.45				93800	9560	1.45	3 - 4E17DB - 578	C40	C86	C132	●
			91300	9310	1.58				93800	9560	1.91	3 - 4E18DB - 578	C42	C88	C134	●
			131000	13400	2.29				133000	13600	2.76	3 - 4F18DB - 578	C44	C90	C136	●
			131000	13400	2.38				133000	13600	2.87	3 - 4F19DB - 578	C46	C92	C138	●
2.12	8650	882	43600	4440	0.83	2.56	7170	731	65900	6720	1.00	3 - 4D16DB - 683	C34	C80	C126	●
			43600	4440	1.01				65900	6720	1.22	3 - 4D17DB - 683	C36	C82	C128	●
			88600	9030	1.24				91600	9340	1.45	3 - 4E17DB - 683	C40	C86	C132	●
			88600	9030	1.34				91600	9340	1.62	3 - 4E18DB - 683	C42	C88	C134	●
			128000	13000	1.94				131000	13400	2.34	3 - 4F18DB - 683	C44	C90	C136	●
			128000	13000	2.01				131000	13400	2.43	3 - 4F19DB - 683	C46	C92	C138	●
1.79	10300	1050	85400	8710	1.04	2.16	8490	865	88900	9060	1.26	3 - 4E17DB - 809	C40	C86	C132	●
			85400	8710	1.13				88900	9060	1.37	3 - 4E18DA - 809	C42	C88	C134	●
			126000	12800	1.45				129000	13100	1.45	3 - 4F18DA - 809	C44	C90	C136	●
			126000	12800	1.66				129000	13100	2.00	3 - 4F18DB - 809	C44	C90	C136	●
			126000	12800	1.70				129000	13100	2.05	3 - 4F19DA - 809	C46	C92	C138	●
1.52	12100	1230	69300	7060	0.88	1.83	10000	1020	85900	8760	1.07	3 - 4E17DB - 956	C40	C86	C132	●
			69300	7060	0.96				85900	8760	1.16	3 - 4E18DA - 956	C42	C88	C134	●
			122000	12400	1.40				126000	12800	1.45	3 - 4F18DA - 956	C44	C90	C136	●
			122000	12400	1.40				126000	12800	1.70	3 - 4F18DB - 956	C44	C90	C136	●
			122000	12400	1.44				126000	12800	1.73	3 - 4F19DA - 956	C46	C92	C138	●

注）1. 選定表に記載の機種の形式については、B6 頁をご参照ください。ただし、取付位置記号 Y4、F4、G4、K4、W4（モータが下向き）の場合には、本選定表は適用できませんので、ご照会ください。
2. 出力軸許容ラジアル荷重 Pro は、中空軸タイプは軸端面から 20mm、中実軸タイプは出力軸中央の値です。荷重点がそれ以外の場合、および許容スラスト荷重については、技術資料 F9 ～ F15 頁をご覧ください。
3. 潤滑方式は機種によって異なります。詳細は技術資料 F5 頁の「潤滑」をご参照ください。
4. 上記のモータ回転数 n1 は、代表値であり、出力回転数 n2 は、このモータ回転数による値です。モータ回転数の詳細は、技術資料の F30 ～ F34 頁をご参照ください。
5. 減速比は公称減速比です。出力回転数 n2 は実減速比から算出しています。（減速比 11 ～ 18 の実減速比は枠番によって異なるため、代表減速比で算出しています。）実減速比は B22 頁をご参照ください。
6.「製作可否」欄の記号は次の意味を示します。
●：標準品として製作できます。
7 本表以外の組合せ・減速比も製作可能ですので、ご照会ください。
8. 本表に記載の内容は予告無しに変更することがあります。

選定表

選定について
選定表
寸法図
技術資料
オプション
ギヤモータ
レデューサ
標準仕様
形式
取付位置記号と端子箱位置
製作範囲
選定手順
許容最大出力トルク
0.1kW
0.2kW
0.25kW
0.4kW
0.55kW
0.75kW
1.1kW
1.5kW
2.2kW
3.0kW
3.7kW
5.5kW
7.5kW
11kW
15kW
18.5kW
22kW
30kW
37kW
45kW
55kW

2.2 kW

周波数	Hz	50Hz	60Hz
モータ極数	P	4	
モータ回転数 n_1	r/min	1450	1750

減速比 1117 ▶ 1656

50Hz						60Hz						形式（B6 頁参照）	寸法図（ページ）			製作可否 補助形式
出力回転数 n_2	出力トルク Tout		出力軸許容ラジアル荷重 Pro		SF	出力回転数 n_2	出力トルク Tout		出力軸許容ラジアル荷重 Pro		SF	容量記号 - 枠番 - 減速比	軸上取付ケース取付	フランジ取付	脚取付	インバータ用プレミアム効率三相モータ
r/min	N·m	kgf·m	N	kgf		r/min	N·m	kgf·m	N	kgf						AP
1.30	14200	1450	27800	2830	0.82	1.57	11700	1190	74100	7550	0.99	3 - 4E18DA - 1117	C42	C88	C134	●
			119000	12100	1.20				123000	12500	1.45	3 - 4F18DA - 1117	C44	C90	C136	●
			119000	12100	1.20				123000	12500	1.45	3 - 4F18DB - 1117	C44	C90	C136	●
			119000	12100	1.23				123000	12500	1.48	3 - 4F19DA - 1117	C46	C92	C138	●
1.10	16700	1700	115000	11700	1.02	1.33	13900	1420	120000	12200	1.23	3 - 4F18DA - 1320	C44	C90	C136	●
			115000	11700	1.04				120000	12200	1.26	3 - 4F19DA - 1320	C46	C92	C138	●
0.876	21000	2140	90200	9190	0.81	1.06	17400	1770	113000	11500	0.98	3 - 4F18DA - 1656	C44	C90	C136	●
			90200	9190	0.83				113000	11500	1.00	3 - 4F19DA - 1656	C46	C92	C138	●

注）1. 選定表に記載の機種の形式については、B6 頁をご参照ください。ただし、取付位置記号 Y4、F4、G4、K4、W4（モータが下向き）の場合には、本選定表は適用できませんので、ご照会ください。
2. 出力軸許容ラジアル荷重 Pro は、中空軸タイプは軸端面から 20mm、中実軸タイプは出力軸中央の値です。荷重点がそれ以外の場合、および許容スラスト荷重については、技術資料 F9 ～ F15 頁をご覧ください。
3. 潤滑方式は機種によって異なります。詳細は技術資料 F5 頁の「潤滑」をご参照ください。
4. 上記のモータ回転数 n1 は、代表値であり、出力回転数 n2 は、このモータ回転数による値です。モータ回転数の詳細は、技術資料の F30 ～ F34 頁をご参照ください。
5. 減速比は公称減速比です。出力回転数 n2 は実減速比から算出しています。（減速比 11 ～ 18 の実減速比は枠番によって異なるため、代表減速比で算出しています。）実減速比は B22 頁をご参照ください。
6.「製作可否」欄の記号は次の意味を示します。
●：標準品として製作できます。
7 本表以外の組合せ・減速比も製作可能ですので、ご照会ください。
8. 本表に記載の内容は予告無しに変更することがあります。

3.0 kW	周波数	Hz	50Hz	60Hz
	モータ極数	P	4	
	モータ回転数 n_1	r/min	1450	1750

減速比 11 ▶ 46

50Hz						60Hz						形式（B6 頁参照）	寸法図（ページ）		
出力回転数 n_2	出力トルク Tout		出力軸許容ラジアル荷重 Pro		SF	出力回転数 n_2	出力トルク Tout		出力軸許容ラジアル荷重 Pro		SF	容量記号 - 枠番 - 減速比	軸上取付ケース取付	フランジ取付	脚取付
r/min	N·m	kgf·m	N	kgf		r/min	N·m	kgf·m	N	kgf					
138	191	19.5	17200	1750	1.06	167	158	16.1	16400	1670	1.06	4 - 4A105 - 11	C4	C50	C96
			17200	1750	3.20				16400	1670	3.20	4 - 4A120 - 11	C6	C52	C98
113	233	23.8	18100	1850	1.06	137	193	19.7	17200	1750	1.06	4 - 4A105 - 13	C4	C50	C96
			18100	1850	3.20				17200	1750	3.20	4 - 4A120 - 13	C6	C52	C98
104	255	26.0	18500	1890	1.06	125	211	21.5	17600	1790	1.06	4 - 4A105 - 14	C4	C50	C96
			18500	1890	3.20				17600	1790	3.20	4 - 4A120 - 14	C6	C52	C98
90.6	291	29.7	19100	1950	1.06	109	242	24.7	18200	1860	1.06	4 - 4A105 - 16	C4	C50	C96
			19100	1950	3.20				18200	1860	3.20	4 - 4A120 - 16	C6	C52	C98
82.9	319	32.5	19500	1990	1.06	100	264	26.9	18600	1900	1.06	4 - 4A105 - 18	C4	C50	C96
			19500	1990	3.20				18600	1900	3.20	4 - 4A120 - 18	C6	C52	C98
69.0	383	39.0	20400	2080	1.18	83.3	317	32.3	19500	1990	1.18	4 - 4A110 - 21	C4	C50	C96
			20400	2080	1.31				19500	1990	1.31	4 - 4A115 - 21	C4	C50	C96
			20400	2080	2.18				19500	1990	2.18	4 - 4A120 - 21	C6	C52	C98
			20400	2080	2.50				19500	1990	2.50	4 - 4A125 - 21	C6	C52	C98
64.7	408	41.6	20600	2100	2.18	78.1	338	34.5	19800	2020	2.18	4 - 4A120 - 22	C6	C52	C98
			20600	2100	2.50				19800	2020	2.50	4 - 4A125 - 22	C6	C52	C98
59.2	446	45.5	21100	2150	2.18	71.4	370	37.7	20200	2060	2.18	4 - 4A120 - 25	C6	C52	C98
			21100	2150	2.50				20200	2060	2.50	4 - 4A125 - 25	C6	C52	C98
			21100	2150	2.89				20200	2060	2.89	4 - 4A140 - 25	C6	C52	C98
51.8	510	52.0	21700	2210	1.18	62.5	423	43.1	20800	2120	1.18	4 - 4A110 - 28	C4	C50	C96
			21700	2210	1.31				20800	2120	1.31	4 - 4A115 - 28	C4	C50	C96
			21700	2210	2.18				20800	2120	2.18	4 - 4A120 - 28	C6	C52	C98
			21700	2210	2.50				20800	2120	2.50	4 - 4A125 - 28	C6	C52	C98
			21700	2210	2.53				20800	2120	2.53	4 - 4A140 - 28	C6	C52	C98
41.2	641	65.3	22700	2310	1.18	49.7	531	54.1	21900	2230	1.18	4 - 4A110 - 35	C4	C50	C96
			22700	2310	1.31				21900	2230	1.31	4 - 4A115 - 35	C4	C50	C96
			22700	2310	1.69				21900	2230	1.69	4 - 4A120 - 35	C6	C52	C98
			22700	2310	1.97				21900	2230	1.97	4 - 4A125 - 35	C6	C52	C98
			22700	2310	2.01				21900	2230	2.01	4 - 4A140 - 35	C6	C52	C98
37.7	701	71.5	23100	2350	1.18	45.5	581	59.2	22300	2270	1.18	4 - 4A110 - 39	C4	C50	C96
			23100	2350	1.31				22300	2270	1.31	4 - 4A115 - 39	C4	C50	C96
			23100	2350	1.69				22300	2270	1.69	4 - 4A120 - 39	C6	C52	C98
			23100	2350	1.84				22300	2270	1.84	4 - 4A125 - 39	C6	C52	C98
			33300	3390	3.66				31800	3240	3.66	4 - 4B140 - 39	C8	C54	C100
31.9	829	84.5	22800	2320	1.18	38.5	687	70.0	23000	2340	1.18	4 - 4A110 - 46	C4	C50	C96
			22800	2320	1.30				23000	2340	1.30	4 - 4A115 - 46	C4	C50	C96
			22800	2320	1.56				23000	2340	1.56	4 - 4A120 - 46	C6	C52	C98
			34600	3530	1.69				33100	3370	1.69	4 - 4B120 - 46	C8	C54	C100
			34600	3530	1.97				33100	3370	1.97	4 - 4B125 - 46	C8	C54	C100
			34600	3530	3.10				33100	3370	3.10	4 - 4B140 - 46	C8	C54	C100

注）1. 選定表に記載の機種の形式については、B6 頁をご参照ください。ただし、取付位置記号 Y4、F4、G4、K4、W4（モータが下向き）の場合には、本選定表は適用できませんので、ご照会ください。
2. 出力軸許容ラジアル荷重 Pro は、中空軸タイプは軸端面から 20mm、中実軸タイプは出力軸中央の値です。荷重点がそれ以外の場合、および許容スラスト荷重については、技術資料 F9 ～ F15 頁をご覧ください。
3. 潤滑方式は機種によって異なります。詳細は技術資料 F5 頁の「潤滑」をご参照ください。
4. 上記のモータ回転数 n1 は、代表値であり、出力回転数 n2 は、このモータ回転数による値です。モータ回転数の詳細は、技術資料の F30 ～ F34 頁をご参照ください。
5. 減速比は公称減速比です。出力回転数 n2 は実減速比から算出しています。（減速比 11 ～ 18 の実減速比は枠番によって異なるため、代表減速比で算出しています。）実減速比は B22 頁をご参照ください。
6. 本表以外の組合せ・減速比も製作可能ですので、ご照会ください。
7. 本表に記載の内容は予告無しに変更することがあります。

選定表

選定について
選定表
寸法図
技術資料
オプション
ギヤモータ
レデューサ
標準仕様
形式
取付位置記号と端子箱位置
製作範囲
選定手順
許容最大出力トルク
0.1kW
0.2kW
0.25kW
0.4kW
0.55kW
0.75kW
1.1kW
1.5kW
2.2kW
3.0kW
3.7kW
5.5kW
7.5kW
11kW
15kW
18.5kW
22kW
30kW
37kW
45kW
55kW

3.0 kW

周波数	Hz	50Hz	60Hz
モータ極数	P	4	
モータ回転数 n_1	r/min	1450	1750

減速比 53 ▶ 112

50Hz						60Hz						形式（B6 頁参照）	寸法図（ページ）		
出力回転数 n_2	出力トルク Tout		出力軸許容ラジアル荷重 Pro		SF	出力回転数 n_2	出力トルク Tout		出力軸許容ラジアル荷重 Pro		SF	容量記号 - 枠番 - 減速比	軸上取付ケース取付	フランジ取付	脚取付
r/min	N·m	kgf·m	N	kgf		r/min	N·m	kgf·m	N	kgf					
27.6	956	97.5	21100	2150	1.18	33.3	792	80.7	23200	2360	1.18	4 - 4A110 - 53	C4	C50	C96
			21100	2150	1.30				23200	2360	1.30	4 - 4A115 - 53	C4	C50	C96
			35800	3650	1.69				34300	3500	1.69	4 - 4B120 - 53	C8	C54	C100
			35800	3650	1.97				34300	3500	1.97	4 - 4B125 - 53	C8	C54	C100
			35800	3650	2.69				34300	3500	2.69	4 - 4B140 - 53	C8	C54	C100
24.4	1080	110	18900	1930	1.06	29.4	898	91.5	21900	2230	1.06	4 - 4A110 - 60	C4	C50	C96
			18900	1930	1.19				21900	2230	1.19	4 - 4A115 - 60	C4	C50	C96
			36700	3740	1.63				35300	3600	1.69	4 - 4B120 - 60	C8	C54	C100
			36700	3740	1.89				35300	3600	1.89	4 - 4B125 - 60	C8	C54	C100
			36700	3740	2.37				35300	3600	2.37	4 - 4B140 - 60	C8	C54	C100
21.6	1220	124	15800	1610	1.04	26.0	1010	103	20100	2050	1.04	4 - 4A115 - 67	C4	C50	C96
			37600	3830	1.32				36200	3690	1.32	4 - 4B120 - 67	C8	C54	C100
			37600	3830	1.60				36200	3690	1.63	4 - 4B125 - 67	C8	C54	C100
			37600	3830	2.10				36200	3690	2.10	4 - 4B140 - 67	C8	C54	C100
			54300	5540	2.89				51900	5290	2.89	4 - 4C140 - 67	C12	C58	C104
19.7	1340	137	12300	1250	0.96	23.8	1110	113	18400	1880	0.96	4 - 4A115 - 74	C4	C50	C96
			38400	3910	1.32				36900	3760	1.32	4 - 4B120 - 74	C8	C54	C100
			38400	3910	1.60				36900	3760	1.63	4 - 4B125 - 74	C8	C54	C100
			38400	3910	1.92				36900	3760	1.92	4 - 4B140 - 74	C8	C54	C100
			55500	5660	2.89				53100	5410	2.89	4 - 4C140 - 74	C12	C58	C104
18.1	1460	149	38900	3970	1.03	21.9	1210	123	37500	3820	1.03	4 - 4B120 - 80	C8	C54	C100
			38900	3970	1.32				37500	3820	1.32	4 - 4B125 - 80	C8	C54	C100
			38900	3970	1.76				37500	3820	1.76	4 - 4B140 - 80	C8	C54	C100
			56600	5770	2.30				54200	5520	2.30	4 - 4C140 - 80	C12	C58	C104
			56600	5770	2.64				54200	5520	2.64	4 - 4C145 - 80	C12	C58	C104
16.6	1590	162	38400	3910	1.03	20.0	1320	135	38300	3900	1.03	4 - 4B120 - 88	C8	C54	C100
			38400	3910	1.32				38300	3900	1.32	4 - 4B125 - 88	C8	C54	C100
			38400	3910	1.61				38300	3900	1.61	4 - 4B140 - 88	C8	C54	C100
			57800	5890	2.30				55400	5650	2.30	4 - 4C140 - 88	C12	C58	C104
			57800	5890	2.64				55400	5650	2.64	4 - 4C145 - 88	C12	C58	C104
14.3	1850	189	36000	3670	0.96	17.2	1530	156	39000	3980	1.00	4 - 4B120 - 102	C8	C54	C100
			36000	3670	1.16				39000	3980	1.26	4 - 4B125 - 102	C8	C54	C100
			36000	3670	1.39				39000	3980	1.39	4 - 4B140 - 102	C8	C54	C100
			59800	6100	1.98				57300	5840	1.98	4 - 4C140 - 102	C12	C58	C104
			59800	6100	2.51				57300	5840	2.51	4 - 4C145 - 102	C12	C58	C104
			59800	6100	2.78				57300	5840	2.78	4 - 4C160 - 102	C12	C58	C104
12.9	2040	208	33900	3460	0.96	15.6	1690	172	37600	3830	1.06	4 - 4B125 - 112	C8	C54	C100
			33900	3460	1.26				37600	3830	1.26	4 - 4B140 - 112	C8	C54	C100
			61000	6220	1.74				58600	5970	1.74	4 - 4C140 - 112	C12	C58	C104
			61000	6220	2.09				58600	5970	2.51	4 - 4C145 - 112	C12	C58	C104
			61000	6220	2.52				58600	5970	2.52	4 - 4C160 - 112	C12	C58	C104
			92600	9440	2.67				88300	9000	3.22	4 - 4D160 - 112	C16	C62	C108

注）1. 選定表に記載の機種の形式については、B6 頁をご参照ください。ただし、取付位置記号 Y4、F4、G4、K4、W4（モータが下向き）の場合には、本選定表は適用できませんので、ご照会ください。
2. 出力軸許容ラジアル荷重 Pro は、中空軸タイプは軸端面から 20mm、中実軸タイプは出力軸中央の値です。荷重点がそれ以外の場合、および許容スラスト荷重については、技術資料 F9 ～ F15 頁をご覧ください。
3. 潤滑方式は機種によって異なります。詳細は技術資料 F5 頁の「潤滑」をご参照ください。
4. 上記のモータ回転数 n1 は、代表値であり、出力回転数 n2 は、このモータ回転数による値です。モータ回転数の詳細は、技術資料の F30 ～ F34 頁をご参照ください。
5. 減速比は公称減速比です。出力回転数 n2 は実減速比から算出しています。（減速比 11 ～ 18 の実減速比は枠番によって異なるため、代表減速比で算出しています。）実減速比は B22 頁をご参照ください。
6. 本表以外の組合せ・減速比も製作可能ですので、ご照会ください。
7. 本表に記載の内容は予告無しに変更することがあります。

3.0 kW	周波数	Hz	50Hz	60Hz
	モータ極数	P	4	
	モータ回転数 n_1	r/min	1450	1750

減速比 123 ▶ 249

50Hz						60Hz						形式（B6 頁参照）	寸法図（ページ）		
出力回転数 n_2	出力トルク Tout		出力軸許容ラジアル荷重 Pro		SF	出力回転数 n_2	出力トルク Tout		出力軸許容ラジアル荷重 Pro		SF	容量記号 - 枠番 - 減速比	軸上取付ケース取付	フランジ取付	脚取付
r/min	N·m	kgf·m	N	kgf		r/min	N·m	kgf·m	N	kgf					
11.8	2230	227	31300	3190	0.96	14.3	1850	189	36000	3670	1.06	4 - 4B125 - 123	C8	C54	C100
			31300	3190	1.15				36000	3670	1.15	4 - 4B140 - 123	C8	C54	C100
			62200	6340	1.74				59800	6100	1.74	4 - 4C140 - 123	C12	C58	C104
			62200	6340	2.09				59800	6100	2.30	4 - 4C145 - 123	C12	C58	C104
			62200	6340	2.30				59800	6100	2.30	4 - 4C160 - 123	C12	C58	C104
			94800	9660	2.67				90400	9220	3.22	4 - 4D160 - 123	C16	C62	C108
9.63	2740	279	21500	2190	0.94	11.6	2270	231	30700	3130	0.94	4 - 4B140 - 151	C8	C54	C100
			64700	6600	1.31				62500	6370	1.31	4 - 4C140 - 151	C12	C58	C104
			64700	6600	1.56				62500	6370	1.80	4 - 4C145 - 151	C12	C58	C104
			64700	6600	1.87				62500	6370	1.87	4 - 4C160 - 151	C12	C58	C104
			94700	9650	2.15				95200	9700	2.48	4 - 4D160 - 151	C16	C62	C108
			94700	9650	2.60				95200	9700	2.64	4 - 4D165 - 151	C16	C62	C108
8.12	3250	331	61600	6280	1.14	9.80	2690	274	64600	6590	1.14	4 - 4C140 - 179	C12	C58	C104
			61600	6280	1.23				64600	6590	1.41	4 - 4C145 - 179	C12	C58	C104
			61600	6280	1.58				64600	6590	1.58	4 - 4C160 - 179	C12	C58	C104
			93200	9500	1.83				94900	9670	1.92	4 - 4D160 - 179	C16	C62	C108
			93200	9500	2.19				94900	9670	2.51	4 - 4D165 - 179	C16	C62	C108
			93200	9500	2.55				94900	9670	2.68	4 - 4D170 - 179	C16	C62	C108
			93200	9500	2.68				94900	9670	2.68	4 - 4D175 - 179	C16	C62	C108
			93200	9500	2.68				94900	9670	3.24	4 - 4D180 - 179	C18	C64	C110
7.02	3760	383	57800	5890	1.06	8.47	3120	318	62500	6370	1.22	4 - 4C145 - 207	C12	C58	C104
			57800	5890	1.37				62500	6370	1.37	4 - 4C160 - 207	C12	C58	C104
			91400	9320	1.47				93600	9540	1.47	4 - 4D160 - 207	C16	C62	C108
			91400	9320	1.90				93600	9540	1.92	4 - 4D165 - 207	C16	C62	C108
			91400	9320	2.21				93600	9540	2.32	4 - 4D170 - 207	C16	C62	C108
			91400	9320	2.32				93600	9540	2.32	4 - 4D175 - 207	C16	C62	C108
			91400	9320	2.32				93600	9540	2.80	4 - 4D180 - 207	C18	C64	C110
			98400	10000	2.76				99700	10200	2.76	4 - 4E175 - 207	C20	C66	C112
5.84	4530	462	50200	5120	0.87	7.04	3750	382	57800	5890	1.01	4 - 4C145 - 249	C12	C58	C104
			50200	5120	1.14				57800	5890	1.14	4 - 4C160 - 249	C12	C58	C104
			88100	8980	1.58				91400	9320	1.88	4 - 4D165 - 249	C16	C62	C108
			88100	8980	1.93				91400	9320	1.93	4 - 4D175 - 249	C16	C62	C108
			88100	8980	1.93				91400	9320	2.32	4 - 4D180 - 249	C18	C64	C110
			96900	9880	2.33				98400	10000	2.38	4 - 4E175 - 249	C20	C66	C112
			96900	9880	2.56				98400	10000	2.93	4 - 4E180 - 249	C20	C66	C112
			96900	9880	2.56				98400	10000	3.09	4 - 4E185 - 249	C20	C66	C112
			135000	13800	2.93				137000	14000	2.93	4 - 4F180 - 249	C24	C70	C116

注）1. 選定表に記載の機種の形式については、B6 頁をご参照ください。ただし、取付位置記号 Y4、F4、G4、K4、W4（モータが下向き）の場合には、本選定表は適用できませんので、ご照会ください。
2. 出力軸許容ラジアル荷重 Pro は、中空軸タイプは軸端面から 20mm、中実軸タイプは出力軸中央の値です。荷重点がそれ以外の場合、および許容スラスト荷重については、技術資料 F9 ～ F15 頁をご覧ください。
3. 潤滑方式は機種によって異なります。詳細は技術資料 F5 頁の「潤滑」をご参照ください。
4. 上記のモータ回転数 n1 は、代表値であり、出力回転数 n2 は、このモータ回転数による値です。モータ回転数の詳細は、技術資料の F30 ～ F34 頁をご参照ください。
5. 減速比は公称減速比です。出力回転数 n2 は実減速比から算出しています。（減速比 11 ～ 18 の実減速比は枠番によって異なるため、代表減速比で算出しています。）実減速比は B22 頁をご参照ください。
6. 本表以外の組合せ・減速比も製作可能ですので、ご照会ください。
7. 本表に記載の内容は予告無しに変更することがあります。

選定表

選定について
選定表
寸法図
技術資料
オプション
ギヤモータ
レデューサ
標準仕様
形式
取付位置記号と端子箱位置
製作範囲
選定手順
許容最大出力トルク
0.1kW
0.2kW
0.25kW
0.4kW
0.55kW
0.75kW
1.1kW
1.5kW
2.2kW
3.0kW
3.7kW
5.5kW
7.5kW
11kW
15kW
18.5kW
22kW
30kW
37kW
45kW
55kW

3.0 kW

周波数	Hz	50Hz	60Hz
モータ極数	P	4	
モータ回転数 n_1	r/min	1450	1750

減速比 305 ▶ 1117

50Hz						60Hz						形式（B6 頁参照）	寸法図（ページ）		
出力回転数 n_2	出力トルク Tout		出力軸許容ラジアル荷重 Pro		SF	出力回転数 n_2	出力トルク Tout		出力軸許容ラジアル荷重 Pro		SF	容量記号 - 枠番 - 減速比	軸上取付ケース取付	フランジ取付	脚取付
r/min	N·m	kgf·m	N	kgf		r/min	N·m	kgf·m	N	kgf					
4.76	5550	566	34600	3530	0.93	5.75	4600	469	49400	5040	0.93	4 - 4C160 - 305	C12	C58	C104
			82400	8400	1.07				87800	8950	1.16	4 - 4D160 - 305	C16	C62	C108
			82400	8400	1.26				87800	8950	1.30	4 - 4D165 - 305	C16	C62	C108
			82400	8400	1.52				87800	8950	1.57	4 - 4D170 - 305	C16	C62	C108
			82400	8400	1.57				87800	8950	1.57	4 - 4D175 - 305	C16	C62	C108
			82400	8400	1.57				87800	8950	1.90	4 - 4D180 - 305	C18	C64	C110
			94800	9660	1.87				96700	9860	1.87	4 - 4E175 - 305	C20	C66	C112
			94800	9660	2.09				96700	9860	2.38	4 - 4E180 - 305	C20	C66	C112
			94800	9660	2.09				96700	9860	2.52	4 - 4E185 - 305	C20	C66	C112
			134000	13700	2.38				135000	13800	2.38	4 - 4F180 - 305	C24	C70	C116
			134000	13700	2.86				135000	13800	2.86	4 - 4F185 - 305	C24	C70	C116
3.98	6290	641	74600	7600	1.14	4.81	5210	531	82800	8440	1.37	4 - 4D16DC - 364	C34	C80	C126
			74600	7600	1.39				82800	8440	1.67	4 - 4D17DC - 364	C36	C82	C128
			93300	9510	1.70				95500	9730	2.05	4 - 4E17DC - 364	C40	C86	C132
			93300	9510	1.84				95500	9730	2.22	4 - 4E18DB - 364	C42	C88	C134
			132000	13500	2.65				134000	13700	3.20	4 - 4F18DB - 364	C44	C90	C136
			132000	13500	2.76				134000	13700	3.34	4 - 4F19DB - 364	C46	C92	C138
3.42	7320	746	64100	6530	0.98	4.13	6070	619	76500	7800	1.18	4 - 4D16DC - 424	C34	C80	C126
			64100	6530	1.19				76500	7800	1.44	4 - 4D17DC - 424	C36	C82	C128
			91300	9310	1.46				93800	9560	1.76	4 - 4E17DC - 424	C40	C86	C132
			91300	9310	1.58				93800	9560	1.91	4 - 4E18DB - 424	C42	C88	C134
			131000	13400	2.23				133000	13600	2.70	4 - 4F18DB - 424	C44	C90	C136
			131000	13400	2.38				133000	13600	2.87	4 - 4F19DB - 424	C46	C92	C138
2.90	8650	882	43600	4440	1.01	3.50	7170	731	65900	6720	1.22	4 - 4D17DC - 501	C36	C82	C128
			88600	9030	1.24				91600	9340	1.49	4 - 4E17DC - 501	C40	C86	C132
			88600	9030	1.34				91600	9340	1.62	4 - 4E18DB - 501	C42	C88	C134
			128000	13000	1.93				131000	13400	2.33	4 - 4F18DB - 501	C44	C90	C136
			128000	13000	2.01				131000	13400	2.43	4 - 4F19DB - 501	C46	C92	C138
2.51	9980	1020	86000	8770	1.07	3.03	8270	843	89400	9110	1.29	4 - 4E17DC - 578	C40	C86	C132
			86000	8770	1.16				89400	9110	1.40	4 - 4E18DB - 578	C42	C88	C134
			126000	12800	1.68				129000	13100	2.02	4 - 4F18DB - 578	C44	C90	C136
			126000	12800	1.74				129000	13100	2.10	4 - 4F19DB - 578	C46	C92	C138
2.12	11800	1200	73200	7460	0.91	2.56	9780	997	86400	8810	1.09	4 - 4E17DC - 683	C40	C86	C132
			73200	7460	0.98				86400	8810	1.19	4 - 4E18DB - 683	C42	C88	C134
			123000	12500	1.42				126000	12800	1.71	4 - 4F18DB - 683	C44	C90	C136
			123000	12500	1.47				126000	12800	1.78	4 - 4F19DA - 683	C46	C92	C138
1.79	14000	1430	33900	3460	0.83	2.16	11600	1180	75800	7730	1.00	4 - 4E18DA - 809	C42	C88	C134
			119000	12100	1.06				123000	12500	1.06	4 - 4F18DA - 809	C44	C90	C136
			119000	12100	1.22				123000	12500	1.47	4 - 4F18DB - 809	C44	C90	C136
			119000	12100	1.24				123000	12500	1.50	4 - 4F19DA - 809	C46	C92	C138
1.52	16500	1680	115000	11700	1.03	1.83	13700	1400	120000	12200	1.06	4 - 4F18DA - 956	C44	C90	C136
			115000	11700	1.03				120000	12200	1.24	4 - 4F18DB - 956	C44	C90	C136
			115000	11700	1.05				120000	12200	1.27	4 - 4F19DA - 956	C46	C92	C138
1.30	19300	1970	110000	11200	0.88	1.57	16000	1630	116000	11800	1.06	4 - 4F18DA - 1117	C44	C90	C136
			110000	11200	0.88				116000	11800	1.06	4 - 4F18DB - 1117	C44	C90	C136
			110000	11200	0.90				116000	11800	1.09	4 - 4F19DA - 1117	C46	C92	C138

注）1. 選定表に記載の機種の形式については、B6 頁をご参照ください。ただし、取付位置記号 Y4、F4、G4、K4、W4（モータが下向き）の場合には、本選定表は適用できませんので、ご照会ください。
2. 出力軸許容ラジアル荷重 Pro は、中空軸タイプは軸端面から 20mm、中実軸タイプは出力軸中央の値です。荷重点がそれ以外の場合、および許容スラスト荷重については、技術資料 F9 ～ F15 頁をご覧ください。
3. 潤滑方式は機種によって異なります。詳細は技術資料 F5 頁の「潤滑」をご参照ください。
4. 上記のモータ回転数 n1 は、代表値であり、出力回転数 n2 は、このモータ回転数による値です。モータ回転数の詳細は、技術資料の F30 ～ F34 頁をご参照ください。
5. 減速比は公称減速比です。出力回転数 n2 は実減速比から算出しています。（減速比 11 ～ 18 の実減速比は枠番によって異なるため、代表減速比で算出しています。）実減速比は B22 頁をご参照ください。
6. 本表以外の組合せ・減速比も製作可能ですので、ご照会ください。
7. 本表に記載の内容は予告無しに変更することがあります。

3.7 kW	周波数	Hz	50Hz	60Hz
	モータ極数	P	4	
	モータ回転数 n_1	r/min	1450	1750

減速比 11 ▶ 53

50Hz						60Hz						形式（B6 頁参照）	寸法図（ページ）			製作可否 補助形式
出力回転数 n_2	出力トルク Tout		出力軸許容ラジアル荷重 Pro		SF	出力回転数 n_2	出力トルク Tout		出力軸許容ラジアル荷重 Pro		SF	容量記号 - 枠番 - 減速比	軸上取付ケース取付	フランジ取付	脚取付	インバータ用プレミアム効率三相モータ
r/min	N·m	kgf·m	N	kgf		r/min	N·m	kgf·m	N	kgf						AP
138	236	24.1	16900	1720	2.59	167	195	19.9	16200	1650	2.59	5 - 4A120 - 11	C6	C52	C98	●
			16900	1720	2.97				16200	1650	2.97	5 - 4A125 - 11	C6	C52	C98	●
113	288	29.4	17800	1810	2.59	137	238	24.3	17000	1730	2.59	5 - 4A120 - 13	C6	C52	C98	●
			17800	1810	2.97				17000	1730	2.97	5 - 4A125 - 13	C6	C52	C98	●
104	315	32.1	18200	1860	2.59	125	261	26.6	17400	1770	2.59	5 - 4A120 - 14	C6	C52	C98	●
			18200	1860	2.97				17400	1770	2.97	5 - 4A125 - 14	C6	C52	C98	●
90.6	359	36.6	18700	1910	2.59	109	298	30.4	17900	1820	2.59	5 - 4A120 - 16	C6	C52	C98	●
			18700	1910	2.97				17900	1820	2.97	5 - 4A125 - 16	C6	C52	C98	●
82.9	393	40.1	19100	1950	2.59	100	326	33.2	18300	1870	2.59	5 - 4A120 - 18	C6	C52	C98	●
			19100	1950	2.97				18300	1870	2.97	5 - 4A125 - 18	C6	C52	C98	●
69.0	472	48.1	19900	2030	1.06	83.3	391	39.9	19100	1950	1.06	5 - 4A115 - 21	C4	C50	C96	●
			19900	2030	1.77				19100	1950	1.77	5 - 4A120 - 21	C6	C52	C98	●
			19900	2030	2.03				19100	1950	2.03	5 - 4A125 - 21	C6	C52	C98	●
			19900	2030	2.73				19100	1950	2.73	5 - 4A140 - 21	C6	C52	C98	●
64.7	503	51.3	20100	2050	1.77	78.1	417	42.5	19300	1970	1.77	5 - 4A120 - 22	C6	C52	C98	●
			20100	2050	2.03				19300	1970	2.03	5 - 4A125 - 22	C6	C52	C98	●
			20100	2050	2.56				19300	1970	2.56	5 - 4A140 - 22	C6	C52	C98	●
59.2	550	56.1	20500	2090	1.77	71.4	456	46.5	19700	2010	1.77	5 - 4A120 - 25	C6	C52	C98	●
			20500	2090	2.03				19700	2010	2.03	5 - 4A125 - 25	C6	C52	C98	●
			20500	2090	2.34				19700	2010	2.34	5 - 4A140 - 25	C6	C52	C98	●
51.8	629	64.1	21100	2150	1.06	62.5	521	53.1	20300	2070	1.06	5 - 4A115 - 28	C4	C50	C96	●
			21100	2150	1.77				20300	2070	1.77	5 - 4A120 - 28	C6	C52	C98	●
			21100	2150	2.03				20300	2070	2.03	5 - 4A125 - 28	C6	C52	C98	●
41.2	791	80.6	21900	2230	1.06	49.7	655	66.8	21200	2160	1.06	5 - 4A115 - 35	C4	C50	C96	●
			21900	2230	1.37				21200	2160	1.37	5 - 4A120 - 35	C6	C52	C98	●
			21900	2230	1.60				21200	2160	1.60	5 - 4A125 - 35	C6	C52	C98	●
			21900	2230	1.63				21200	2160	1.63	5 - 4A140 - 35	C6	C52	C98	●
			31900	3250	3.25				30600	3120	3.25	5 - 4B140 - 35	C8	C54	C100	●
37.7	865	88.2	22200	2260	1.06	45.5	717	73.1	21600	2200	1.06	5 - 4A115 - 39	C4	C50	C96	●
			22200	2260	1.37				21600	2200	1.37	5 - 4A120 - 39	C6	C52	C98	●
			22200	2260	1.49				21600	2200	1.49	5 - 4A125 - 39	C6	C52	C98	●
			32600	3320	1.60				31200	3180	1.60	5 - 4B125 - 39	C8	C54	C100	●
			32600	3320	2.97				31200	3180	2.97	5 - 4B140 - 39	C8	C54	C100	●
31.9	1020	104	20000	2040	1.05	38.5	847	86.3	22200	2260	1.05	5 - 4A115 - 46	C4	C50	C96	●
			20000	2040	1.26				22200	2260	1.26	5 - 4A120 - 46	C6	C52	C98	●
			33800	3450	1.37				32500	3310	1.37	5 - 4B120 - 46	C8	C54	C100	●
			33800	3450	1.60				32500	3310	1.60	5 - 4B125 - 46	C8	C54	C100	●
			33800	3450	2.51				32500	3310	2.51	5 - 4B140 - 46	C8	C54	C100	●
27.6	1180	120	16900	1720	1.05	33.3	977	100	20700	2110	1.05	5 - 4A115 - 53	C4	C50	C96	●
			16900	1720	1.09				20700	2110	1.09	5 - 4A120 - 53	C6	C52	C98	●
			34800	3550	1.37				33500	3410	1.37	5 - 4B120 - 53	C8	C54	C100	●
			34800	3550	1.60				33500	3410	1.60	5 - 4B125 - 53	C8	C54	C100	●
			34800	3550	2.18				33500	3410	2.18	5 - 4B140 - 53	C8	C54	C100	●

注）1. 選定表に記載の機種の形式については、B6 頁をご参照ください。ただし、取付位置記号 Y4、F4、G4、K4、W4（モータが下向き）の場合には、本選定表は適用できませんので、ご照会ください。
2. 出力軸許容ラジアル荷重 Pro は、中空軸タイプは軸端面から 20mm、中実軸タイプは出力軸中央の値です。荷重点がそれ以外の場合、および許容スラスト荷重については、技術資料 F9 ～ F15 頁をご覧ください。
3. 潤滑方式は機種によって異なります。詳細は技術資料 F5 頁の「潤滑」をご参照ください。
4. 上記のモータ回転数 n1 は、代表値であり、出力回転数 n2 は、このモータ回転数による値です。モータ回転数の詳細は、技術資料の F30 ～ F34 頁をご参照ください。
5. 減速比は公称減速比です。出力回転数 n2 は実減速比から算出しています。（減速比 11 ～ 18 の実減速比は枠番によって異なるため、代表減速比で算出しています。）実減速比は B22 頁をご参照ください。
6.「製作可否」欄の記号は次の意味を示します。
●：標準品として製作できます。
7 本表以外の組合せ・減速比も製作可能ですので、ご照会ください。
8. 本表に記載の内容は予告無しに変更することがあります。

選定表

選定について
選定表
寸法図
技術資料
オプション
ギヤモータ
レデューサ
標準仕様
形式
取付位置記号と端子箱位置
製作範囲
選定手順
許容最大出力トルク
0.1kW
0.2kW
0.25kW
0.4kW
0.55kW
0.75kW
1.1kW
1.5kW
2.2kW
3.0kW
3.7kW
5.5kW
7.5kW
11kW
15kW
18.5kW
22kW
30kW
37kW
45kW
55kW

3.7 kW

周波数	Hz	50Hz	60Hz
モータ極数	P	4	
モータ回転数 n_1	r/min	1450	1750

減速比 60 ▶ 112

50Hz 出力回転数 n_2 r/min	出力トルク Tout N·m	kgf·m	出力軸許容ラジアル荷重 Pro N	kgf	SF	60Hz 出力回転数 n_2 r/min	出力トルク Tout N·m	kgf·m	出力軸許容ラジアル荷重 Pro N	kgf	SF	形式（B6 頁参照） 容量記号 - 枠番 - 減速比	寸法図（ページ） 軸上取付ケース取付	フランジ取付	脚取付	製作可否 補助形式 インバータ用プレミアム効率三相モータ AP
24.4	1340	137	12300	1250	0.97	29.4	1110	113	18400	1880	0.97	5 - 4A115 - 60	C4	C50	C96	●
			35700	3640	1.32				34400	3510	1.37	5 - 4B120 - 60	C8	C54	C100	●
			35700	3640	1.53				34400	3510	1.53	5 - 4B125 - 60	C8	C54	C100	●
			35700	3640	1.92				34400	3510	1.92	5 - 4B140 - 60	C8	C54	C100	●
			51800	5280	2.73				49600	5060	2.73	5 - 4C140 - 60	C12	C58	C104	●
21.6	1510	154	36400	3710	1.07	26.0	1250	127	35200	3590	1.07	5 - 4B120 - 67	C8	C54	C100	●
			36400	3710	1.29				35200	3590	1.32	5 - 4B125 - 67	C8	C54	C100	●
			36400	3710	1.70				35200	3590	1.70	5 - 4B140 - 67	C8	C54	C100	●
			53300	5430	2.34				51000	5200	2.34	5 - 4C140 - 67	C12	C58	C104	●
			53300	5430	2.56				51000	5200	2.97	5 - 4C145 - 67	C12	C58	C104	●
19.7	1650	168	37000	3770	1.07	23.8	1370	140	35800	3650	1.07	5 - 4B120 - 74	C8	C54	C100	●
			37000	3770	1.29				35800	3650	1.32	5 - 4B125 - 74	C8	C54	C100	●
			37000	3770	1.56				35800	3650	1.56	5 - 4B140 - 74	C8	C54	C100	●
			54400	5550	2.34				52100	5310	2.34	5 - 4C140 - 74	C12	C58	C104	●
			54400	5550	2.56				52100	5310	2.97	5 - 4C145 - 74	C12	C58	C104	●
18.1	1800	183	36600	3730	1.07	21.9	1490	152	36300	3700	1.07	5 - 4B125 - 80	C8	C54	C100	●
			36600	3730	1.43				36300	3700	1.43	5 - 4B140 - 80	C8	C54	C100	●
			55300	5640	1.86				53100	5410	1.86	5 - 4C140 - 80	C12	C58	C104	●
			55300	5640	2.14				53100	5410	2.14	5 - 4C145 - 80	C12	C58	C104	●
			55300	5640	2.66				53100	5410	2.66	5 - 4C160 - 80	C12	C58	C104	●
			55300	5640	2.86				53100	5410	2.86	5 - 4C165 - 80	C12	C58	C104	●
16.6	1970	201	34700	3540	1.07	20.0	1630	166	36900	3760	1.07	5 - 4B125 - 88	C8	C54	C100	●
			34700	3540	1.31				36900	3760	1.31	5 - 4B140 - 88	C8	C54	C100	●
			56500	5760	1.86				54200	5520	1.86	5 - 4C140 - 88	C12	C58	C104	●
			56500	5760	2.14				54200	5520	2.14	5 - 4C145 - 88	C12	C58	C104	●
			56500	5760	2.61				54200	5520	2.61	5 - 4C160 - 88	C12	C58	C104	●
			85800	8750	2.66				81900	8350	2.66	5 - 4D160 - 88	C16	C62	C108	●
14.3	2280	232	30600	3120	0.94	17.2	1890	193	35600	3630	1.02	5 - 4B125 - 102	C8	C54	C100	●
			30600	3120	1.13				35600	3630	1.13	5 - 4B140 - 102	C8	C54	C100	●
			58200	5930	1.61				56000	5710	1.61	5 - 4C140 - 102	C12	C58	C104	●
			58200	5930	2.04				56000	5710	2.04	5 - 4C145 - 102	C12	C58	C104	●
			58200	5930	2.25				56000	5710	2.25	5 - 4C160 - 102	C12	C58	C104	●
			89000	9070	2.58				85000	8660	2.84	5 - 4D160 - 102	C16	C62	C108	●
12.9	2520	257	26500	2700	1.02	15.6	2090	213	33300	3390	1.02	5 - 4B140 - 112	C8	C54	C100	●
			59200	6030	1.41				57100	5820	1.41	5 - 4C140 - 112	C12	C58	C104	●
			59200	6030	1.69				57100	5820	2.04	5 - 4C145 - 112	C12	C58	C104	●
			59200	6030	2.04				57100	5820	2.04	5 - 4C160 - 112	C12	C58	C104	●
			91100	9290	2.16				87100	8880	2.61	5 - 4D160 - 112	C16	C62	C108	●
			91100	9290	2.59				87100	8880	3.08	5 - 4D165 - 112	C16	C62	C108	●

注）1. 選定表に記載の機種の形式については、B6 頁をご参照ください。ただし、取付位置記号 Y4、F4、G4、K4、W4（モータが下向き）の場合には、本選定表は適用できませんので、ご照会ください。
2. 出力軸許容ラジアル荷重 Pro は、中空軸タイプは軸端面から 20mm、中実軸タイプは出力軸中央の値です。荷重点がそれ以外の場合、および許容スラスト荷重については、技術資料 F9 ～ F15 頁をご覧ください。
3. 潤滑方式は機種によって異なります。詳細は技術資料 F5 頁の「潤滑」をご参照ください。
4. 上記のモータ回転数 n1 は、代表値であり、出力回転数 n2 は、このモータ回転数による値です。モータ回転数の詳細は、技術資料の F30 ～ F34 頁をご参照ください。
5. 減速比は公称減速比です。出力回転数 n2 は実減速比から算出しています。（減速比 11 ～ 18 の実減速比は枠番によって異なるため、代表減速比で算出しています。）実減速比は B22 頁をご参照ください。
6.「製作可否」欄の記号は次の意味を示します。
●：標準品として製作できます。
7 本表以外の組合せ・減速比も製作可能ですので、ご照会ください。
8. 本表に記載の内容は予告無しに変更することがあります。

3.7 kW	周波数	Hz	50Hz	60Hz
	モータ極数	P	4	
	モータ回転数 n_1	r/min	1450	1750

減速比 123 ▶ 249

50Hz 出力回転数 n_2 r/min	50Hz 出力トルク Tout N·m	50Hz 出力トルク Tout kgf·m	50Hz 出力軸許容ラジアル荷重 Pro N	50Hz 出力軸許容ラジアル荷重 Pro kgf	50Hz SF	60Hz 出力回転数 n_2 r/min	60Hz 出力トルク Tout N·m	60Hz 出力トルク Tout kgf·m	60Hz 出力軸許容ラジアル荷重 Pro N	60Hz 出力軸許容ラジアル荷重 Pro kgf	60Hz SF	形式（B6 頁参照） 容量記号 - 枠番 - 減速比	寸法図（ページ） 軸上取付ケース取付	寸法図（ページ） フランジ取付	寸法図（ページ） 脚取付	製作可否 補助形式 インバータ用プレミアム効率三相モータ AP
11.8	2750	280	21200	2160	0.93	14.3	2280	232	30600	3120	0.93	5 - 4B140 - 123	C8	C54	C100	●
			60300	6150	1.41				58200	5930	1.41	5 - 4C140 - 123	C12	C58	C104	●
			60300	6150	1.69				58200	5930	1.87	5 - 4C145 - 123	C12	C58	C104	●
			60300	6150	1.87				58200	5930	1.87	5 - 4C160 - 123	C12	C58	C104	●
			93100	9490	2.16				89000	9070	2.61	5 - 4D160 - 123	C16	C62	C108	●
			93100	9490	2.59				89000	9070	3.08	5 - 4D165 - 123	C16	C62	C108	●
9.63	3380	345	60700	6190	1.06	11.6	2800	285	60500	6170	1.06	5 - 4C140 - 151	C12	C58	C104	●
			60700	6190	1.26				60500	6170	1.46	5 - 4C145 - 151	C12	C58	C104	●
			60700	6190	1.52				60500	6170	1.52	5 - 4C160 - 151	C12	C58	C104	●
			92800	9460	1.74				93500	9530	2.01	5 - 4D160 - 151	C16	C62	C108	●
			92800	9460	2.11				93500	9530	2.14	5 - 4D165 - 151	C16	C62	C108	●
			92800	9460	2.45				93500	9530	2.58	5 - 4D170 - 151	C16	C62	C108	●
			92800	9460	2.58				93500	9530	2.58	5 - 4D175 - 151	C16	C62	C108	●
			92800	9460	2.58				93500	9530	3.11	5 - 4D180 - 151	C18	C64	C110	△
8.12	4010	409	55600	5670	1.00	9.80	3320	338	61100	6230	1.14	5 - 4C145 - 179	C12	C58	C104	●
			55600	5670	1.28				61100	6230	1.28	5 - 4C160 - 179	C12	C58	C104	●
			90400	9220	1.49				93000	9480	1.55	5 - 4D160 - 179	C16	C62	C108	●
			90400	9220	1.78				93000	9480	2.04	5 - 4D165 - 179	C16	C62	C108	●
			90400	9220	2.07				93000	9480	2.17	5 - 4D170 - 179	C16	C62	C108	●
			90400	9220	2.17				93000	9480	2.17	5 - 4D175 - 179	C16	C62	C108	●
			90400	9220	2.17				93000	9480	2.62	5 - 4D180 - 179	C18	C64	C110	△
			97900	9980	2.67				99300	10100	2.89	5 - 4E175 - 179	C20	C66	C112	●
			97900	9980	2.89				99300	10100	3.24	5 - 4E180 - 179	C20	C66	C112	△
			97900	9980	2.89				99300	10100	3.49	5 - 4E185 - 179	C20	C66	C112	△
7.02	4640	473	48900	4980	0.86	8.47	3840	391	57100	5820	0.99	5 - 4C145 - 207	C12	C58	C104	●
			48900	4980	1.11				57100	5820	1.11	5 - 4C160 - 207	C12	C58	C104	●
			87500	8920	1.19				91100	9290	1.19	5 - 4D160 - 207	C16	C62	C108	●
			87500	8920	1.54				91100	9290	1.55	5 - 4D165 - 207	C16	C62	C108	●
			87500	8920	1.79				91100	9290	1.88	5 - 4D170 - 207	C16	C62	C108	●
			87500	8920	1.88				91100	9290	1.88	5 - 4D175 - 207	C16	C62	C108	●
			87500	8920	1.88				91100	9290	2.27	5 - 4D180 - 207	C18	C64	C110	△
			96600	9850	2.24				98200	10000	2.24	5 - 4E175 - 207	C20	C66	C112	●
			96600	9850	2.50				98200	10000	2.64	5 - 4E180 - 207	C20	C66	C112	△
			96600	9850	2.50				98200	10000	3.02	5 - 4E185 - 207	C20	C66	C112	△
			135000	13800	2.64				137000	14000	2.64	5 - 4F180 - 207	C24	C70	C116	△
5.84	5580	569	33900	3460	0.92	7.04	4630	472	49000	4990	0.92	5 - 4C160 - 249	C12	C58	C104	●
			82200	8380	1.28				87600	8930	1.53	5 - 4D165 - 249	C16	C62	C108	●
			82200	8380	1.49				87600	8930	1.56	5 - 4D170 - 249	C16	C62	C108	●
			82200	8380	1.56				87600	8930	1.56	5 - 4D175 - 249	C16	C62	C108	●
			82200	8380	1.56				87600	8930	1.88	5 - 4D180 - 249	C18	C64	C110	△
			94800	9660	1.89				96700	9860	1.93	5 - 4E175 - 249	C20	C66	C112	●
			94800	9660	2.08				96700	9860	2.38	5 - 4E180 - 249	C20	C66	C112	△
			94800	9660	2.08				96700	9860	2.51	5 - 4E185 - 249	C20	C66	C112	△
			134000	13700	2.38				135000	13800	2.38	5 - 4F180 - 249	C24	C70	C116	△
			134000	13700	2.65				135000	13800	2.65	5 - 4F185 - 249	C24	C70	C116	△

注）1. 選定表に記載の機種の形式については、B6 頁をご参照ください。ただし、取付位置記号 Y4、F4、G4、K4、W4（モータが下向き）の場合には、本選定表は適用できませんので、ご照会ください。
2. 出力軸許容ラジアル荷重 Pro は、中空軸タイプは軸端面から 20mm、中実軸タイプは出力軸中央の値です。荷重点がそれ以外の場合、および許容スラスト荷重については、技術資料 F9 ～ F15 頁をご覧ください。
3. 潤滑方式は機種によって異なります。詳細は技術資料 F5 頁の「潤滑」をご参照ください。
4. 上記のモータ回転数 n1 は、代表値であり、出力回転数 n2 は、このモータ回転数による値です。モータ回転数の詳細は、技術資料の F30 ～ F34 頁をご参照ください。
5. 減速比は公称減速比です。出力回転数 n2 は実減速比から算出しています。（減速比 11 ～ 18 の実減速比は枠番によって異なるため、代表減速比で算出しています。）実減速比は B22 頁をご参照ください。
6.「製作可否」欄の記号は次の意味を示します。
●：標準品として製作できます。　△：製作できますが、仕様確認が必要ですのでご照会ください。
7 本表以外の組合せ・減速比も製作可能ですので、ご照会ください。
8. 本表に記載の内容は予告無しに変更することがあります。

選定表

選定について
選定表
寸法図
技術資料
オプション
ギヤモータ
レデューサ
標準仕様
形式
取付位置記号と端子箱位置
製作範囲
選定手順
許容最大出力トルク
0.1kW
0.2kW
0.25kW
0.4kW
0.55kW
0.75kW
1.1kW
1.5kW
2.2kW
3.0kW
3.7kW
5.5kW
7.5kW
11kW
15kW
18.5kW
22kW
30kW
37kW
45kW
55kW

3.7 kW

周波数	Hz	50Hz	60Hz
モータ極数	P	4	
モータ回転数 n_1	r/min	1450	1750

減速比 305 ▶ 956

50Hz 出力回転数 n_2 r/min	50Hz 出力トルク Tout N·m	50Hz 出力トルク Tout kgf·m	50Hz 出力軸許容ラジアル荷重 Pro N	50Hz 出力軸許容ラジアル荷重 Pro kgf	50Hz SF	60Hz 出力回転数 n_2 r/min	60Hz 出力トルク Tout N·m	60Hz 出力トルク Tout kgf·m	60Hz 出力軸許容ラジアル荷重 Pro N	60Hz 出力軸許容ラジアル荷重 Pro kgf	60Hz SF	形式（B6 頁参照） 容量記号 - 枠番 - 減速比	寸法図（ページ） 軸上取付ケース取付	寸法図（ページ） フランジ取付	寸法図（ページ） 脚取付	製作可否 補助形式 インバータ用プレミアム効率三相モータ AP
4.76	6840	697	72800	7420	0.87	5.75	5670	578	81700	8330	0.94	5 - 4D160 - 305	C16	C62	C108	●
			72800	7420	1.02				81700	8330	1.05	5 - 4D165 - 305	C16	C62	C108	●
			72800	7420	1.27				81700	8330	1.27	5 - 4D175 - 305	C16	C62	C108	●
			72800	7420	1.27				81700	8330	1.54	5 - 4D180 - 305	C18	C64	C110	△
			92200	9400	1.52				94600	9640	1.52	5 - 4E175 - 305	C20	C66	C112	●
			92200	9400	1.70				94600	9640	1.93	5 - 4E180 - 305	C20	C66	C112	△
			92200	9400	1.70				94600	9640	2.05	5 - 4E185 - 305	C20	C66	C112	△
			131000	13400	1.93				133000	13600	1.93	5 - 4F180 - 305	C24	C70	C116	△
			131000	13400	2.32				133000	13600	2.32	5 - 4F185 - 305	C24	C70	C116	△
			131000	13400	2.63				133000	13600	3.18	5 - 4F190 - 305	C24	C70	C116	△
3.98	7760	791	58500	5960	0.92	4.81	6430	655	73400	7480	1.11	5 - 4D16DC - 364	C34	C80	C126	●
			58500	5960	1.12				73400	7480	1.36	5 - 4D17DC - 364	C36	C82	C128	●
			90400	9220	1.38				93100	9490	1.66	5 - 4E17DC - 364	C40	C86	C132	●
			90400	9220	1.49				93100	9490	1.80	5 - 4E18DB - 364	C42	C88	C134	●
			130000	13300	2.15				132000	13500	2.59	5 - 4F18DB - 364	C44	C90	C136	●
			130000	13300	2.24				132000	13500	2.71	5 - 4F19DB - 364	C46	C92	C138	●
3.42	9030	920	34700	3540	0.97	4.13	7480	762	62100	6330	1.17	5 - 4D17DC - 424	C36	C82	C128	●
			87900	8960	1.18				91000	9280	1.43	5 - 4E17DC - 424	C40	C86	C132	●
			87900	8960	1.28				91000	9280	1.55	5 - 4E18DB - 424	C42	C88	C134	●
			128000	13000	1.81				130000	13300	2.19	5 - 4F18DB - 424	C44	C90	C136	●
			128000	13000	1.93				130000	13300	2.33	5 - 4F19DB - 424	C46	C92	C138	●
2.90	10700	1090	84600	8620	1.00	3.50	8840	901	88200	8990	1.21	5 - 4E17DC - 501	C40	C86	C132	●
			84600	8620	1.09				88200	8990	1.31	5 - 4E18DB - 501	C42	C88	C134	●
			125000	12700	1.56				128000	13000	1.89	5 - 4F18DB - 501	C44	C90	C136	●
			125000	12700	1.63				128000	13000	1.97	5 - 4F19DB - 501	C46	C92	C138	●
2.51	12300	1250	66600	6790	0.87	3.03	10200	1040	85500	8720	1.05	5 - 4E17DC - 578	C40	C86	C132	●
			66600	6790	0.94				85500	8720	1.14	5 - 4E18DB - 578	C42	C88	C134	●
			122000	12400	1.36				126000	12800	1.64	5 - 4F18DB - 578	C44	C90	C136	●
			122000	12400	1.41				126000	12800	1.71	5 - 4F19DB - 578	C46	C92	C138	●
2.12	14600	1490	118000	12000	1.15	2.56	12100	1230	123000	12500	1.39	5 - 4F18DB - 683	C44	C90	C136	●
			118000	12000	1.20				123000	12500	1.44	5 - 4F19DA - 683	C46	C92	C138	●
1.79	17200	1750	114000	11600	0.99	2.16	14300	1460	119000	12100	1.19	5 - 4F18DB - 809	C44	C90	C136	●
			114000	11600	1.01				119000	12100	1.22	5 - 4F19DA - 809	C46	C92	C138	●
1.52	20400	2080	99400	10100	0.84	1.83	16900	1720	114000	11600	1.01	5 - 4F18DB - 956	C44	C90	C136	●
			99400	10100	0.85				114000	11600	1.03	5 - 4F19DA - 956	C46	C92	C138	●

注）1. 選定表に記載の機種の形式については、B6 頁をご参照ください。ただし、取付位置記号 Y4、F4、G4、K4、W4（モータが下向き）の場合には、本選定表は適用できませんので、ご照会ください。
2. 出力軸許容ラジアル荷重 Pro は、中空軸タイプは軸端面から 20mm、中実軸タイプは出力軸中央の値です。荷重点がそれ以外の場合、および許容スラスト荷重については、技術資料 F9 ～ F15 頁をご覧ください。
3. 潤滑方式は機種によって異なります。詳細は技術資料 F5 頁の「潤滑」をご参照ください。
4. 上記のモータ回転数 n1 は、代表値であり、出力回転数 n2 は、このモータ回転数による値です。モータ回転数の詳細は、技術資料の F30 ～ F34 頁をご参照ください。
5. 減速比は公称減速比です。出力回転数 n2 は実減速比から算出しています。（減速比 11 ～ 18 の実減速比は枠番によって異なるため、代表減速比で算出しています。）実減速比は B22 頁をご参照ください。
6.「製作可否」欄の記号は次の意味を示します。
●：標準品として製作できます。　△：製作できますが、仕様確認が必要ですのでご照会ください。
7 本表以外の組合せ・減速比も製作可能ですので、ご照会ください。
8. 本表に記載の内容は予告無しに変更することがあります。

5.5 kW	周波数	Hz	50Hz	60Hz
	モータ極数	P	4	
	モータ回転数 n_1	r/min	1450	1750

減速比 11 ▶ 39

50Hz 出力回転数 n_2 r/min	50Hz 出力トルク Tout N·m	50Hz 出力トルク Tout kgf·m	50Hz 出力軸許容ラジアル荷重 Pro N	50Hz 出力軸許容ラジアル荷重 Pro kgf	50Hz SF	60Hz 出力回転数 n_2 r/min	60Hz 出力トルク Tout N·m	60Hz 出力トルク Tout kgf·m	60Hz 出力軸許容ラジアル荷重 Pro N	60Hz 出力軸許容ラジアル荷重 Pro kgf	60Hz SF	形式（B6 頁参照） 容量記号 - 枠番 - 減速比	寸法図（ページ） 軸上取付ケース取付	寸法図（ページ） フランジ取付	寸法図（ページ） 脚取付	製作可否 補助形式 三相モータ プレミアム効率 インバータ用 AP
138	351	35.8	16300	1660	1.75	167	291	29.7	15600	1590	1.75	8 - 4A120 - 11	C6	C52	C98	●
			16300	1660	2.00				15600	1590	2.00	8 - 4A125 - 11	C6	C52	C98	●
			16300	1660	3.33				15600	1590	3.68	8 - 4A145 - 11	C6	C52	C98	●
113	428	43.6	17000	1730	1.75	137	354	36.1	16300	1660	1.75	8 - 4A120 - 13	C6	C52	C98	●
			17000	1730	2.00				16300	1660	2.00	8 - 4A125 - 13	C6	C52	C98	●
104	468	47.7	17300	1760	1.75	125	387	39.4	16700	1700	1.75	8 - 4A120 - 14	C6	C52	C98	●
			17300	1760	2.00				16700	1700	2.00	8 - 4A125 - 14	C6	C52	C98	●
			17300	1760	2.76				16700	1700	2.76	8 - 4A140 - 14	C6	C52	C98	●
90.6	534	54.4	17800	1810	1.75	109	443	45.2	17100	1740	1.75	8 - 4A120 - 16	C6	C52	C98	●
			17800	1810	2.00				17100	1740	2.00	8 - 4A125 - 16	C6	C52	C98	●
			17800	1810	2.41				17100	1740	2.41	8 - 4A140 - 16	C6	C52	C98	●
82.9	584	59.5	18100	1850	1.75	100	484	49.3	17500	1780	1.75	8 - 4A120 - 18	C6	C52	C98	●
			18100	1850	2.00				17500	1780	2.00	8 - 4A125 - 18	C6	C52	C98	●
			18100	1850	2.21				17500	1780	2.21	8 - 4A140 - 18	C6	C52	C98	●
69.0	701	71.5	18600	1900	1.19	83.3	581	59.2	18100	1850	1.19	8 - 4A120 - 21	C6	C52	C98	●
			18600	1900	1.37				18100	1850	1.37	8 - 4A125 - 21	C6	C52	C98	●
			18600	1900	1.84				18100	1850	1.84	8 - 4A140 - 21	C6	C52	C98	●
			27300	2780	2.36				26100	2660	2.36	8 - 4B140 - 21	C8	C54	C100	●
			27300	2780	2.75				26100	2660	2.75	8 - 4B145 - 21	C8	C54	C100	●
64.7	748	76.2	18800	1920	1.19	78.1	620	63.2	18200	1860	1.19	8 - 4A120 - 22	C6	C52	C98	●
			18800	1920	1.37				18200	1860	1.37	8 - 4A125 - 22	C6	C52	C98	●
			18800	1920	1.72				18200	1860	1.72	8 - 4A140 - 22	C6	C52	C98	●
			27600	2810	2.36				26500	2700	2.36	8 - 4B140 - 22	C8	C54	C100	●
			27600	2810	2.75				26500	2700	2.75	8 - 4B145 - 22	C8	C54	C100	●
59.2	818	83.4	19100	1950	1.19	71.4	678	69.1	18500	1890	1.19	8 - 4A120 - 25	C6	C52	C98	●
			19100	1950	1.37				18500	1890	1.37	8 - 4A125 - 25	C6	C52	C98	●
			19100	1950	1.58				18500	1890	1.58	8 - 4A140 - 25	C6	C52	C98	●
			28200	2870	2.36				27100	2760	2.36	8 - 4B140 - 25	C8	C54	C100	●
			28200	2870	2.75				27100	2760	2.75	8 - 4B145 - 25	C8	C54	C100	●
51.8	935	95.3	19400	1980	1.19	62.5	775	79.0	18900	1930	1.19	8 - 4A120 - 28	C6	C52	C98	●
			19400	1980	1.37				18900	1930	1.37	8 - 4A125 - 28	C6	C52	C98	●
			29000	2960	2.36				27900	2840	2.36	8 - 4B140 - 28	C8	C54	C100	●
			29000	2960	2.75				27900	2840	2.75	8 - 4B145 - 28	C8	C54	C100	●
41.2	1180	120	17000	1730	1.08	49.7	974	99.3	19500	1990	1.08	8 - 4A125 - 35	C6	C52	C98	●
			17000	1730	1.10				19500	1990	1.10	8 - 4A140 - 35	C6	C52	C98	●
			30300	3090	2.19				29200	2980	2.19	8 - 4B140 - 35	C8	C54	C100	●
			44100	4500	2.36				42200	4300	2.36	8 - 4C140 - 35	C12	C58	C104	●
			44100	4500	2.75				42200	4300	2.75	8 - 4C145 - 35	C12	C58	C104	●
37.7	1290	131	14000	1430	1.00	45.5	1070	109	19200	1960	1.00	8 - 4A125 - 39	C6	C52	C98	●
			30800	3140	1.08				29800	3040	1.08	8 - 4B125 - 39	C8	C54	C100	●
			30800	3140	2.00				29800	3040	2.00	8 - 4B140 - 39	C8	C54	C100	●
			45100	4600	2.36				43200	4400	2.36	8 - 4C140 - 39	C12	C58	C104	●
			45100	4600	2.75				43200	4400	2.75	8 - 4C145 - 39	C12	C58	C104	●

注）1. 選定表に記載の機種の形式については、B6 頁をご参照ください。ただし、取付位置記号 Y4、F4、G4、K4、W4（モータが下向き）の場合には、本選定表は適用できませんので、ご照会ください。
2. 出力軸許容ラジアル荷重 Pro は、中空軸タイプは軸端面から 20mm、中実軸タイプは出力軸中央の値です。荷重点がそれ以外の場合、および許容スラスト荷重については、技術資料 F9 ～ F15 頁をご覧ください。
3. 潤滑方式は機種によって異なります。詳細は技術資料 F5 頁の「潤滑」をご参照ください。
4. 上記のモータ回転数 n1 は、代表値であり、出力回転数 n2 は、このモータ回転数による値です。モータ回転数の詳細は、技術資料の F30 ～ F34 頁をご参照ください。
5. 減速比は公称減速比です。出力回転数 n2 は実減速比から算出しています。（減速比 11 ～ 18 の実減速比は枠番によって異なるため、代表減速比で算出しています。）実減速比は B22 頁をご参照ください。
6.「製作可否」欄の記号は次の意味を示します。
●：標準品として製作できます。
7. 本表以外の組合せ・減速比も製作可能ですので、ご照会ください。
8. 本表に記載の内容は予告無しに変更することがあります。

選定表

選定について
選定表
寸法図
技術資料
オプション
ギヤモータ
レデューサ
標準仕様
形式
取付位置記号と端子箱位置
製作範囲
選定手順
許容最大出力トルク
0.1kW
0.2kW
0.25kW
0.4kW
0.55kW
0.75kW
1.1kW
1.5kW
2.2kW
3.0kW
3.7kW
5.5kW
7.5kW
11kW
15kW
18.5kW
22kW
30kW
37kW
45kW
55kW

5.5 kW

周波数	Hz	50Hz	60Hz
モータ極数	P	4	
モータ回転数 n_1	r/min	1450	1750

減速比 46 ▶ 88

50Hz 出力回転数 n_2 r/min	50Hz 出力トルク Tout N·m	50Hz 出力トルク Tout kgf·m	50Hz 出力軸許容ラジアル荷重 Pro N	50Hz 出力軸許容ラジアル荷重 Pro kgf	50Hz SF	60Hz 出力回転数 n_2 r/min	60Hz 出力トルク Tout N·m	60Hz 出力トルク Tout kgf·m	60Hz 出力軸許容ラジアル荷重 Pro N	60Hz 出力軸許容ラジアル荷重 Pro kgf	60Hz SF	形式（B6 頁参照） 容量記号 - 枠番 - 減速比	寸法図（ページ） 軸上取付ケース取付	寸法図（ページ） フランジ取付	寸法図（ページ） 脚取付	製作可否 補助形式 インバータ用プレミアム効率三相モータ AP
31.9	1520	155	31700	3230	1.08	38.5	1260	128	30700	3130	1.08	8 - 4B125 - 46	C8	C54	C100	●
			31700	3230	1.69				30700	3130	1.69	8 - 4B140 - 46	C8	C54	C100	●
			46800	4770	2.36				44900	4580	2.36	8 - 4C140 - 46	C12	C58	C104	●
			46800	4770	2.75				44900	4580	2.75	8 - 4C145 - 46	C12	C58	C104	●
27.6	1750	178	32400	3300	1.08	33.3	1450	148	31500	3210	1.08	8 - 4B125 - 53	C8	C54	C100	●
			32400	3300	1.47				31500	3210	1.47	8 - 4B140 - 53	C8	C54	C100	●
			48200	4910	2.18				46300	4720	2.18	8 - 4C140 - 53	C12	C58	C104	●
			48200	4910	2.64				46300	4720	2.65	8 - 4C145 - 53	C12	C58	C104	●
			48200	4910	2.93				46300	4720	2.93	8 - 4C160 - 53	C12	C58	C104	●
24.4	1990	203	32900	3350	1.03	29.4	1650	168	32100	3270	1.03	8 - 4B125 - 60	C8	C54	C100	●
			32900	3350	1.29				32100	3270	1.29	8 - 4B140 - 60	C8	C54	C100	●
			49400	5040	1.84				47600	4850	1.84	8 - 4C140 - 60	C12	C58	C104	●
			49400	5040	2.18				47600	4850	2.18	8 - 4C145 - 60	C12	C58	C104	●
			49400	5040	2.38				47600	4850	2.38	8 - 4C160 - 60	C12	C58	C104	●
			49400	5040	2.59				47600	4850	2.59	8 - 4C165 - 60	C12	C58	C104	●
21.6	2240	228	31100	3170	1.15	26.0	1860	190	32600	3320	1.15	8 - 4B140 - 67	C8	C54	C100	●
			50500	5150	1.57				48700	4960	1.57	8 - 4C140 - 67	C12	C58	C104	●
			50500	5150	1.73				48700	4960	2.00	8 - 4C145 - 67	C12	C58	C104	●
			50500	5150	2.29				48700	4960	2.29	8 - 4C160 - 67	C12	C58	C104	●
			77900	7940	2.35				74500	7590	2.35	8 - 4D160 - 67	C16	C62	C108	●
			77900	7940	2.91				74500	7590	2.93	8 - 4D165 - 67	C16	C62	C108	●
19.7	2450	250	27700	2820	0.87	23.8	2030	207	33000	3360	0.89	8 - 4B125 - 74	C8	C54	C100	●
			27700	2820	1.05				33000	3360	1.05	8 - 4B140 - 74	C8	C54	C100	●
			51400	5240	1.57				49600	5060	1.57	8 - 4C140 - 74	C12	C58	C104	●
			51400	5240	1.73				49600	5060	2.00	8 - 4C145 - 74	C12	C58	C104	●
			51400	5240	2.09				49600	5060	2.09	8 - 4C160 - 74	C12	C58	C104	●
			79600	8110	2.35				76100	7760	2.35	8 - 4D160 - 74	C16	C62	C108	●
			79600	8110	2.91				76100	7760	2.93	8 - 4D165 - 74	C16	C62	C108	●
18.1	2670	272	52100	5310	1.25	21.9	2210	225	50400	5140	1.25	8 - 4C140 - 80	C12	C58	C104	●
			52100	5310	1.44				50400	5140	1.44	8 - 4C145 - 80	C12	C58	C104	●
			52100	5310	1.79				50400	5140	1.79	8 - 4C160 - 80	C12	C58	C104	●
			52100	5310	1.92				50400	5140	1.92	8 - 4C165 - 80	C12	C58	C104	●
			81100	8270	2.44				77700	7920	2.75	8 - 4D165 - 80	C16	C62	C108	●
			81100	8270	2.84				77700	7920	2.87	8 - 4D170 - 80	C16	C62	C108	●
16.6	2920	298	15900	1620	0.88	20.0	2420	247	28300	2880	0.88	8 - 4B140 - 88	C8	C54	C100	●
			52900	5390	1.25				51300	5230	1.25	8 - 4C140 - 88	C12	C58	C104	●
			52900	5390	1.44				51300	5230	1.44	8 - 4C145 - 88	C12	C58	C104	●
			52900	5390	1.76				51300	5230	1.76	8 - 4C160 - 88	C12	C58	C104	●
			82800	8440	1.79				79300	8080	1.79	8 - 4D160 - 88	C16	C62	C108	●
			82800	8440	2.44				79300	8080	2.75	8 - 4D165 - 88	C16	C62	C108	●
			82800	8440	2.84				79300	8080	2.87	8 - 4D170 - 88	C16	C62	C108	●
			82800	8440	2.98				79300	8080	2.98	8 - 4D175 - 88	C16	C62	C108	●
			82800	8440	2.98				79300	8080	3.60	8 - 4D180 - 88	C18	C64	C110	△

注）1. 選定表に記載の機種の形式については、B6 頁をご参照ください。ただし、取付位置記号 Y4、F4、G4、K4、W4（モータが下向き）の場合には、本選定表は適用できませんので、ご照会ください。
2. 出力軸許容ラジアル荷重 Pro は、中空軸タイプは軸端面から 20mm、中実軸タイプは出力軸中央の値です。荷重点がそれ以外の場合、および許容スラスト荷重については、技術資料 F9 ～ F15 頁をご覧ください。
3. 潤滑方式は機種によって異なります。詳細は技術資料 F5 頁の「潤滑」をご参照ください。
4. 上記のモータ回転数 n1 は、代表値であり、出力回転数 n2 は、このモータ回転数による値です。モータ回転数の詳細は、技術資料の F30 ～ F34 頁をご参照ください。
5. 減速比は公称減速比です。出力回転数 n2 は実減速比から算出しています。（減速比 11 ～ 18 の実減速比は枠番によって異なるため、代表減速比で算出しています。）実減速比は B22 頁をご参照ください。
6.「製作可否」欄の記号は次の意味を示します。
●：標準品として製作できます。　△：製作できますが、仕様確認が必要ですのでご照会ください。
7 本表以外の組合せ・減速比も製作可能ですので、ご照会ください。
8. 本表に記載の内容は予告無しに変更することがあります。

5.5 kW	周波数	Hz	50Hz	60Hz
	モータ極数	P	4	
	モータ回転数 n_1	r/min	1450	1750

減速比 102 ▶ 151

50Hz 出力回転数 n_2 r/min	50Hz 出力トルク Tout N·m	50Hz 出力トルク Tout kgf·m	50Hz 出力軸許容ラジアル荷重 Pro N	50Hz 出力軸許容ラジアル荷重 Pro kgf	50Hz SF	60Hz 出力回転数 n_2 r/min	60Hz 出力トルク Tout N·m	60Hz 出力トルク Tout kgf·m	60Hz 出力軸許容ラジアル荷重 Pro N	60Hz 出力軸許容ラジアル荷重 Pro kgf	60Hz SF	形式（B6 頁参照） 容量記号 - 枠番 - 減速比	寸法図（ページ） 軸上取付ケース取付	寸法図（ページ） フランジ取付	寸法図（ページ） 脚取付	製作可否 補助形式 三相モータ プレミアム効率 インバータ用 AP
14.3	3390	346	54000	5500	1.08	17.2	2810	286	52600	5360	1.08	8 - 4C140 - 102	C12	C58	C104	●
			54000	5500	1.37				52600	5360	1.37	8 - 4C145 - 102	C12	C58	C104	●
			54000	5500	1.52				52600	5360	1.52	8 - 4C160 - 102	C12	C58	C104	●
			85500	8720	1.74				82100	8370	1.91	8 - 4D160 - 102	C16	C62	C108	●
			85500	8720	2.07				82100	8370	2.07	8 - 4D165 - 102	C16	C62	C108	●
			85500	8720	2.45				82100	8370	2.57	8 - 4D170 - 102	C16	C62	C108	●
			85500	8720	2.57				82100	8370	2.57	8 - 4D175 - 102	C16	C62	C108	●
			85500	8720	2.57				82100	8370	3.10	8 - 4D180 - 102	C18	C64	C110	△
			99100	10100	2.90				100000	10200	2.90	8 - 4E175 - 102	C20	C66	C112	●
			99100	10100	3.42				100000	10200	3.54	8 - 4E180 - 102	C20	C66	C112	△
12.9	3740	381	54600	5570	1.14	15.6	3100	316	53300	5430	1.37	8 - 4C145 - 112	C12	C58	C104	●
			54600	5570	1.37				53300	5430	1.37	8 - 4C160 - 112	C12	C58	C104	●
			87200	8890	1.46				83800	8540	1.76	8 - 4D160 - 112	C16	C62	C108	●
			87200	8890	1.74				83800	8540	2.07	8 - 4D165 - 112	C16	C62	C108	●
			87200	8890	2.04				83800	8540	2.18	8 - 4D170 - 112	C16	C62	C108	●
			87200	8890	2.33				83800	8540	2.33	8 - 4D175 - 112	C16	C62	C108	●
			87300	8900	2.33				83900	8550	2.81	8 - 4D180 - 112	C18	C64	C110	△
			98400	10000	2.62				99700	10200	2.75	8 - 4E175 - 112	C20	C66	C112	●
11.8	4090	417	54800	5590	0.95	14.3	3390	346	54000	5500	0.95	8 - 4C140 - 123	C12	C58	C104	●
			54800	5590	1.14				54000	5500	1.26	8 - 4C145 - 123	C12	C58	C104	●
			88900	9060	1.46				85500	8720	1.76	8 - 4D160 - 123	C16	C62	C108	●
			88900	9060	1.74				85500	8720	2.07	8 - 4D165 - 123	C16	C62	C108	●
			88900	9060	2.04				85500	8720	2.13	8 - 4D170 - 123	C16	C62	C108	●
			88900	9060	2.13				85500	8720	2.13	8 - 4D175 - 123	C16	C62	C108	●
			88900	9060	2.13				85500	8720	2.57	8 - 4D180 - 123	C18	C64	C110	△
			97700	9960	2.62				99100	10100	2.75	8 - 4E175 - 123	C20	C66	C112	●
			97700	9960	2.84				99100	10100	3.42	8 - 4E180 - 123	C20	C66	C112	△
			97700	9960	2.84				99100	10100	3.42	8 - 4E185 - 123	C20	C66	C112	△
9.63	5030	513	43700	4450	0.85	11.6	4160	424	54100	5510	0.98	8 - 4C145 - 151	C12	C58	C104	●
			43700	4450	1.02				54100	5510	1.02	8 - 4C160 - 151	C12	C58	C104	●
			85500	8720	1.17				89200	9090	1.35	8 - 4D160 - 151	C16	C62	C108	●
			85500	8720	1.42				89200	9090	1.44	8 - 4D165 - 151	C16	C62	C108	●
			85500	8720	1.65				89200	9090	1.73	8 - 4D170 - 151	C16	C62	C108	●
			85500	8720	1.73				89200	9090	1.73	8 - 4D175 - 151	C16	C62	C108	●
			85500	8720	1.73				89200	9090	2.09	8 - 4D180 - 151	C18	C64	C110	△
			95900	9780	2.05				97600	9950	2.05	8 - 4E175 - 151	C20	C66	C112	●
			95900	9780	2.31				97600	9950	2.75	8 - 4E180 - 151	C20	C66	C112	△
			95900	9780	2.31				97600	9950	2.79	8 - 4E185 - 151	C20	C66	C112	△
			135000	13800	2.75				136000	13900	2.75	8 - 4F180 - 151	C24	C70	C116	△

注）1. 選定表に記載の機種の形式については、B6 頁をご参照ください。ただし、取付位置記号 Y4、F4、G4、K4、W4（モータが下向き）の場合には、本選定表は適用できませんので、ご照会ください。
2. 出力軸許容ラジアル荷重 Pro は、中空軸タイプは軸端面から 20mm、中実軸タイプは出力軸中央の値です。荷重点がそれ以外の場合、および許容スラスト荷重については、技術資料 F9 ～ F15 頁をご覧ください。
3. 潤滑方式は機種によって異なります。詳細は技術資料 F5 頁の「潤滑」をご参照ください。
4. 上記のモータ回転数 n1 は、代表値であり、出力回転数 n2 は、このモータ回転数による値です。モータ回転数の詳細は、技術資料の F30 ～ F34 頁をご参照ください。
5. 減速比は公称減速比です。出力回転数 n2 は実減速比から算出しています。（減速比 11 ～ 18 の実減速比は枠番によって異なるため、代表減速比で算出しています。）実減速比は B22 頁をご参照ください。
6.「製作可否」欄の記号は次の意味を示します。
●：標準品として製作できます。　△：製作できますが、仕様確認が必要ですのでご照会ください。
7 本表以外の組合せ・減速比も製作可能ですので、ご照会ください。
8. 本表に記載の内容は予告無しに変更することがあります。

選定表

選定について
選定表
寸法図
技術資料
オプション
ギヤモータ
レデューサ
標準仕様
形式
取付位置記号と端子箱位置
製作範囲
選定手順
許容最大出力トルク
0.1kW
0.2kW
0.25kW
0.4kW
0.55kW
0.75kW
1.1kW
1.5kW
2.2kW
3.0kW
3.7kW
5.5kW
7.5kW
11kW
15kW
18.5kW
22kW
30kW
37kW
45kW
55kW

5.5 kW

周波数	Hz	50Hz	60Hz
モータ極数	P	4	
モータ回転数 n_1	r/min	1450	1750

減速比 179 ▶ 305

50Hz						60Hz						形式（B6 頁参照）	寸法図（ページ）			製作可否 補助形式
出力回転数 n_2	出力トルク Tout		出力軸許容ラジアル荷重 Pro		SF	出力回転数 n_2	出力トルク Tout		出力軸許容ラジアル荷重 Pro		SF	容量記号 - 枠番 - 減速比	軸上取付ケース取付	フランジ取付	脚取付	インバータ用プレミアム効率三相モータ
r/min	N·m	kgf·m	N	kgf		r/min	N·m	kgf·m	N	kgf						AP
8.12	5960	608	24200	2470	0.86	9.80	4940	504	44900	4580	0.86	8 - 4C160 - 179	C12	C58	C104	●
			79700	8120	1.00				86000	8770	1.05	8 - 4D160 - 179	C16	C62	C108	●
			79700	8120	1.20				86000	8770	1.37	8 - 4D165 - 179	C16	C62	C108	●
			79700	8120	1.39				86000	8770	1.46	8 - 4D170 - 179	C16	C62	C108	●
			79700	8120	1.46				86000	8770	1.46	8 - 4D175 - 179	C16	C62	C108	●
			79700	8120	1.46				86000	8770	1.77	8 - 4D180 - 179	C18	C64	C110	●
			94000	9580	1.79				96000	9790	1.95	8 - 4E175 - 179	C20	C66	C112	●
			94000	9580	1.95				96000	9790	2.18	8 - 4E180 - 179	C20	C66	C112	●
			94000	9580	1.95				96000	9790	2.35	8 - 4E185 - 179	C20	C66	C112	●
			133000	13600	2.18				135000	13800	2.18	8 - 4F180 - 179	C24	C70	C116	●
			133000	13600	2.75				135000	13800	2.75	8 - 4F185 - 179	C24	C70	C116	●
7.02	6900	703	72300	7370	0.80	8.47	5710	582	81400	8300	0.80	8 - 4D160 - 207	C16	C62	C108	●
			72300	7370	1.03				81400	8300	1.05	8 - 4D165 - 207	C16	C62	C108	●
			72300	7370	1.20				81400	8300	1.26	8 - 4D170 - 207	C16	C62	C108	●
			72300	7370	1.26				81400	8300	1.26	8 - 4D175 - 207	C16	C62	C108	●
			72300	7370	1.26				81400	8300	1.53	8 - 4D180 - 207	C18	C64	C110	●
			92100	9390	1.51				94500	9630	1.51	8 - 4E175 - 207	C20	C66	C112	●
			92100	9390	1.68				94500	9630	1.77	8 - 4E180 - 207	C20	C66	C112	●
			92100	9390	1.68				94500	9630	2.03	8 - 4E185 - 207	C20	C66	C112	●
			131000	13400	1.77				133000	13600	1.77	8 - 4F180 - 207	C24	C70	C116	●
			131000	13400	2.18				133000	13600	2.18	8 - 4F185 - 207	C24	C70	C116	●
			131000	13400	2.61				133000	13600	2.78	8 - 4F190 - 207	C24	C70	C116	△
			131000	13400	2.61				133000	13600	3.15	8 - 4F195 - 207	C24	C70	C116	△
5.84	8300	846	56900	5800	0.86	7.04	6880	701	72500	7390	1.03	8 - 4D165 - 249	C16	C62	C108	●
			56900	5800	1.05				72500	7390	1.05	8 - 4D175 - 249	C16	C62	C108	●
			56900	5800	1.05				72500	7390	1.27	8 - 4D180 - 249	C18	C64	C110	●
			89300	9100	1.27				92200	9400	1.30	8 - 4E175 - 249	C20	C66	C112	●
			89300	9100	1.40				92200	9400	1.60	8 - 4E180 - 249	C20	C66	C112	●
			89300	9100	1.40				92200	9400	1.69	8 - 4E185 - 249	C20	C66	C112	●
			129000	13100	1.60				131000	13400	1.60	8 - 4F180 - 249	C24	C70	C116	●
			129000	13100	1.78				131000	13400	1.78	8 - 4F185 - 249	C24	C70	C116	●
			129000	13100	2.17				131000	13400	2.45	8 - 4F190 - 249	C24	C70	C116	△
			129000	13100	2.17				131000	13400	2.62	8 - 4F195 - 249	C24	C70	C116	△
4.76	10200	1040	1210	123	0.86	5.75	8430	859	55100	5620	0.86	8 - 4D175 - 305	C16	C62	C108	●
			1210	123	0.86				55100	5620	1.03	8 - 4D180 - 305	C18	C64	C110	●
			85600	8730	1.02				89100	9080	1.02	8 - 4E175 - 305	C20	C66	C112	●
			85600	8730	1.14				89100	9080	1.30	8 - 4E180 - 305	C20	C66	C112	●
			85600	8730	1.14				89100	9080	1.38	8 - 4E185 - 305	C20	C66	C112	●
			126000	12800	1.30				129000	13100	1.30	8 - 4F180 - 305	C24	C70	C116	●
			126000	12800	1.56				129000	13100	1.56	8 - 4F185 - 305	C24	C70	C116	●
			126000	12800	1.77				129000	13100	2.14	8 - 4F190 - 305	C24	C70	C116	△

注）1. 選定表に記載の機種の形式については、B6 頁をご参照ください。ただし、取付位置記号 Y4、F4、G4、K4、W4（モータが下向き）の場合には、本選定表は適用できませんので、ご照会ください。
2. 出力軸許容ラジアル荷重 Pro は、中空軸タイプは軸端面から 20mm、中実軸タイプは出力軸中央の値です。荷重点がそれ以外の場合、および許容スラスト荷重については、技術資料 F9 ～ F15 頁をご覧ください。
3. 潤滑方式は機種によって異なります。詳細は技術資料 F5 頁の「潤滑」をご参照ください。
4. 上記のモータ回転数 n1 は、代表値であり、出力回転数 n2 は、このモータ回転数による値です。モータ回転数の詳細は、技術資料の F30 ～ F34 頁をご参照ください。
5. 減速比は公称減速比です。出力回転数 n2 は実減速比から算出しています。（減速比 11 ～ 18 の実減速比は枠番によって異なるため、代表減速比で算出しています。）実減速比は B22 頁をご参照ください。
6.「製作可否」欄の記号は次の意味を示します。
●：標準品として製作できます。　△：製作できますが、仕様確認が必要ですのでご照会ください。
7 本表以外の組合せ・減速比も製作可能ですので、ご照会ください。
8. 本表に記載の内容は予告無しに変更することがあります。

5.5 kW	周波数	Hz	50Hz	60Hz
	モータ極数	P	4	
	モータ回転数 n_1	r/min	1450	1750

減速比 364 ▶ 683

50Hz						60Hz						形式（B6 頁参照）	寸法図（ページ）			製作可否 補助形式
出力回転数 n_2	出力トルク Tout		出力軸許容ラジアル荷重 Pro		SF	出力回転数 n_2	出力トルク Tout		出力軸許容ラジアル荷重 Pro		SF	容量記号 - 枠番 - 減速比	軸上取付ケース取付	フランジ取付	脚取付	インバータ用プレミアム効率三相モータ
r/min	N·m	kgf·m	N	kgf		r/min	N·m	kgf·m	N	kgf						AP
3.98	11500	1170	76300	7780	0.93	4.81	9560	975	86800	8850	1.12	8 - 4E17DC - 364	C40	C86	C132	●
			76300	7780	1.01				86800	8850	1.21	8 - 4E18DB - 364	C42	C88	C134	●
			123000	12500	1.45				127000	12900	1.75	8 - 4F18DB - 364	C44	C90	C136	●
			123000	12500	1.51				127000	12900	1.82	8 - 4F19DB - 364	C46	C92	C138	●
3.42	13400	1370	47900	4880	0.86	4.13	11100	1130	80800	8240	1.04	8 - 4E18DB - 424	C42	C88	C134	●
			120000	12200	1.22				124000	12600	1.47	8 - 4F18DB - 424	C44	C90	C136	●
			120000	12200	1.30				124000	12600	1.56	8 - 4F19DB - 424	C46	C92	C138	●
2.90	15900	1620	116000	11800	1.05	3.50	13100	1340	121000	12300	1.27	8 - 4F18DB - 501	C44	C90	C136	●
			116000	11800	1.10				121000	12300	1.32	8 - 4F19DB - 501	C46	C92	C138	●
2.51	18300	1870	112000	11400	0.92	3.03	15200	1550	117000	11900	1.10	8 - 4F18DB - 578	C44	C90	C136	●
			112000	11400	0.95				117000	11900	1.15	8 - 4F19DB - 578	C46	C92	C138	●
2.12	21600	2200	79200	8070	0.80	2.56	17900	1820	113000	11500	0.97	8 - 4F19DA - 683	C46	C92	C138	●

注）1. 選定表に記載の機種の形式については、B6 頁をご参照ください。ただし、取付位置記号 Y4、F4、G4、K4、W4（モータが下向き）の場合には、本選定表は適用できませんので、ご照会ください。
2. 出力軸許容ラジアル荷重 Pro は、中空軸タイプは軸端面から 20mm、中実軸タイプは出力軸中央の値です。荷重点がそれ以外の場合、および許容スラスト荷重については、技術資料 F9 ～ F15 頁をご覧ください。
3. 潤滑方式は機種によって異なります。詳細は技術資料 F5 頁の「潤滑」をご参照ください。
4. 上記のモータ回転数 n1 は、代表値であり、出力回転数 n2 は、このモータ回転数による値です。モータ回転数の詳細は、技術資料の F30 ～ F34 頁をご参照ください。
5. 減速比は公称減速比です。出力回転数 n2 は実減速比から算出しています。（減速比 11 ～ 18 の実減速比は枠番によって異なるため、代表減速比で算出しています。）実減速比は B22 頁をご参照ください。
6.「製作可否」欄の記号は次の意味を示します。
●：標準品として製作できます。
7 本表以外の組合せ・減速比も製作可能ですので、ご照会ください。
8. 本表に記載の内容は予告無しに変更することがあります。

選定表

選定について
選定表
寸法図
技術資料
オプション
ギヤモータ
レデューサ
標準仕様
形式
取付位置記号と端子箱位置
製作範囲
選定手順
許容最大出力トルク
0.1kW
0.2kW
0.25kW
0.4kW
0.55kW
0.75kW
1.1kW
1.5kW
2.2kW
3.0kW
3.7kW
5.5kW
7.5kW
11kW
15kW
18.5kW
22kW
30kW
37kW
45kW
55kW

7.5 kW

周波数	Hz	50Hz	60Hz
モータ極数	P	4	
モータ回転数 n_1	r/min	1450	1750

減速比 11 ▶ 25

50Hz 出力回転数 n_2 r/min	50Hz 出力トルク Tout N·m	50Hz 出力トルク Tout kgf·m	50Hz 出力軸許容ラジアル荷重 Pro N	50Hz 出力軸許容ラジアル荷重 Pro kgf	50Hz SF	60Hz 出力回転数 n_2 r/min	60Hz 出力トルク Tout N·m	60Hz 出力トルク Tout kgf·m	60Hz 出力軸許容ラジアル荷重 Pro N	60Hz 出力軸許容ラジアル荷重 Pro kgf	60Hz SF	形式（B6 頁参照） 容量記号 - 枠番 - 減速比	寸法図（ページ） 軸上取付ケース取付	寸法図（ページ） フランジ取付	寸法図（ページ） 脚取付	製作可否 補助形式 三相モータ プレミアム効率 インバータ用 AP
138	478	48.7	15600	1590	1.28	167	396	40.4	15100	1540	1.28	10 - 4A120 - 11	C6	C52	C98	●
			15600	1590	1.47				15100	1540	1.47	10 - 4A125 - 11	C6	C52	C98	●
			15600	1590	2.44				15100	1540	2.53	10 - 4A140 - 11	C6	C52	C98	●
			22500	2290	2.53				21500	2190	2.53	10 - 4B140 - 11	C8	C54	C100	●
			22500	2290	2.93				21500	2190	2.93	10 - 4B145 - 11	C8	C54	C100	●
113	583	59.4	16200	1650	1.28	137	483	49.2	15600	1590	1.28	10 - 4A120 - 13	C6	C52	C98	●
			16200	1650	1.47				15600	1590	1.47	10 - 4A125 - 13	C6	C52	C98	●
			16200	1650	2.20				15600	1590	2.21	10 - 4A140 - 13	C6	C52	C98	●
			23600	2410	2.53				22600	2300	2.53	10 - 4B140 - 13	C8	C54	C100	●
			23600	2410	2.93				22600	2300	2.93	10 - 4B145 - 13	C8	C54	C100	●
104	638	65.0	16400	1670	1.28	125	528	53.8	15900	1620	1.28	10 - 4A120 - 14	C6	C52	C98	●
			16400	1670	1.47				15900	1620	1.47	10 - 4A125 - 14	C6	C52	C98	●
			16400	1670	2.02				15900	1620	2.02	10 - 4A140 - 14	C6	C52	C98	●
			24100	2460	2.53				23100	2350	2.53	10 - 4B140 - 14	C8	C54	C100	●
			24100	2460	2.93				23100	2350	2.93	10 - 4B145 - 14	C8	C54	C100	●
90.6	729	74.3	16700	1700	1.28	109	604	61.6	16300	1660	1.28	10 - 4A120 - 16	C6	C52	C98	●
			16700	1700	1.47				16300	1660	1.47	10 - 4A125 - 16	C6	C52	C98	●
			16700	1700	1.77				16300	1660	1.77	10 - 4A140 - 16	C6	C52	C98	●
			24800	2530	2.53				23800	2430	2.53	10 - 4B140 - 16	C8	C54	C100	●
			24800	2530	2.93				23800	2430	2.93	10 - 4B145 - 16	C8	C54	C100	●
82.9	797	81.2	16900	1720	1.28	100	660	67.3	16500	1680	1.28	10 - 4A120 - 18	C6	C52	C98	●
			16900	1720	1.47				16500	1680	1.47	10 - 4A125 - 18	C6	C52	C98	●
			16900	1720	1.62				16500	1680	1.62	10 - 4A140 - 18	C6	C52	C98	●
			25300	2580	2.53				24300	2480	2.53	10 - 4B140 - 18	C8	C54	C100	●
			25300	2580	2.93				24300	2480	2.93	10 - 4B145 - 18	C8	C54	C100	●
69.0	956	97.5	17300	1760	1.00	83.3	792	80.7	16900	1720	1.00	10 - 4A125 - 21	C6	C52	C98	●
			17300	1760	1.35				16900	1720	1.35	10 - 4A140 - 21	C6	C52	C98	●
			26200	2670	1.73				25200	2570	1.73	10 - 4B140 - 21	C8	C54	C100	●
			26200	2670	2.01				25200	2570	2.01	10 - 4B145 - 21	C8	C54	C100	●
			26200	2670	2.69				25200	2570	2.69	10 - 4B160 - 21	C10	C56	C102	●
64.7	1020	104	17300	1760	1.00	78.1	845	86.1	17000	1730	1.00	10 - 4A125 - 22	C6	C52	C98	●
			17300	1760	1.26				17000	1730	1.26	10 - 4A140 - 22	C6	C52	C98	●
			26500	2700	1.73				25500	2600	1.73	10 - 4B140 - 22	C8	C54	C100	●
			26500	2700	2.01				25500	2600	2.01	10 - 4B145 - 22	C8	C54	C100	●
			26500	2700	2.52				25500	2600	2.52	10 - 4B160 - 22	C10	C56	C102	●
			38600	3930	2.71				36900	3760	2.71	10 - 4C160 - 22	C12	C58	C104	●
59.2	1120	114	17500	1780	1.00	71.4	925	94.3	17200	1750	1.00	10 - 4A125 - 25	C6	C52	C98	●
			17500	1780	1.16				17200	1750	1.16	10 - 4A140 - 25	C6	C52	C98	●
			26900	2740	1.73				26000	2650	1.73	10 - 4B140 - 25	C8	C54	C100	●
			26900	2740	2.01				26000	2650	2.01	10 - 4B145 - 25	C8	C54	C100	●
			26900	2740	2.30				26000	2650	2.30	10 - 4B160 - 25	C10	C56	C102	●
			39400	4020	2.71				37700	3840	2.71	10 - 4C160 - 25	C12	C58	C104	●

注）1. 選定表に記載の機種の形式については、B6 頁をご参照ください。ただし、取付位置記号 Y4、F4、G4、K4、W4（モータが下向き）の場合には、本選定表は適用できませんので、ご照会ください。
2. 出力軸許容ラジアル荷重 Pro は、中空軸タイプは軸端面から 20mm、中実軸タイプは出力軸中央の値です。荷重点がそれ以外の場合、および許容スラスト荷重については、技術資料 F9 ～ F15 頁をご覧ください。
3. 潤滑方式は機種によって異なります。詳細は技術資料 F5 頁の「潤滑」をご参照ください。
4. 上記のモータ回転数 n1 は、代表値であり、出力回転数 n2 は、このモータ回転数による値です。モータ回転数の詳細は、技術資料の F30 ～ F34 頁をご参照ください。
5. 減速比は公称減速比です。出力回転数 n2 は実減速比から算出しています。（減速比 11 ～ 18 の実減速比は枠番によって異なるため、代表減速比で算出しています。）実減速比は B22 頁をご参照ください。
6.「製作可否」欄の記号は次の意味を示します。
●：標準品として製作できます。
7. 本表以外の組合せ・減速比も製作可能ですので、ご照会ください。
8. 本表に記載の内容は予告無しに変更することがあります。

7.5 kW	周波数	Hz	50Hz	60Hz
	モータ極数	P	4	
	モータ回転数 n_1	r/min	1450	1750

減速比 28 ▶ 67

50Hz						60Hz						形式（B6 頁参照）	寸法図（ページ）			製作可否 補助形式
出力回転数 n_2	出力トルク Tout		出力軸許容ラジアル荷重 Pro		SF	出力回転数 n_2	出力トルク Tout		出力軸許容ラジアル荷重 Pro		SF	容量記号 - 枠番 - 減速比	軸上取付ケース取付	フランジ取付	脚取付	インバータ用プレミアム効率三相モータ
r/min	N·m	kgf·m	N	kgf		r/min	N·m	kgf·m	N	kgf						AP
51.8	1280	130	14400	1470	1.01	62.5	1060	108	17400	1770	1.01	10 - 4A140 - 28	C6	C52	C98	●
			27600	2810	1.73				26700	2720	1.73	10 - 4B140 - 28	C8	C54	C100	●
			27600	2810	2.02				26700	2720	2.02	10 - 4B145 - 28	C8	C54	C100	●
			40600	4140	2.63				38900	3970	2.63	10 - 4C160 - 28	C12	C58	C104	●
41.2	1600	163	28500	2910	1.60	49.7	1330	136	27700	2820	1.60	10 - 4B140 - 35	C8	C54	C100	●
			42500	4330	1.73				40900	4170	1.73	10 - 4C140 - 35	C12	C58	C104	●
			42500	4330	2.01				40900	4170	2.01	10 - 4C145 - 35	C12	C58	C104	●
			42500	4330	2.63				40900	4170	2.63	10 - 4C160 - 35	C12	C58	C104	●
37.7	1750	178	28800	2940	1.47	45.5	1450	148	28100	2860	1.47	10 - 4B140 - 39	C8	C54	C100	●
			43300	4410	1.73				41700	4250	1.73	10 - 4C140 - 39	C12	C58	C104	●
			43300	4410	2.01				41700	4250	2.01	10 - 4C145 - 39	C12	C58	C104	●
			43300	4410	2.63				41700	4250	2.63	10 - 4C160 - 39	C12	C58	C104	●
			43300	4410	2.93				41700	4250	2.93	10 - 4C165 - 39	C12	C58	C104	●
31.9	2070	211	29300	2990	1.24	38.5	1720	175	28800	2940	1.24	10 - 4B140 - 46	C8	C54	C100	●
			44700	4560	1.73				43100	4390	1.73	10 - 4C140 - 46	C12	C58	C104	●
			44700	4560	2.01				43100	4390	2.01	10 - 4C145 - 46	C12	C58	C104	●
			44700	4560	2.48				43100	4390	2.48	10 - 4C160 - 46	C12	C58	C104	●
			69100	7040	2.63				66100	6740	2.63	10 - 4D160 - 46	C16	C62	C108	●
27.6	2390	244	28800	2940	1.07	33.3	1980	202	29200	2980	1.07	10 - 4B140 - 53	C8	C54	C100	●
			45800	4670	1.60				44300	4520	1.60	10 - 4C140 - 53	C12	C58	C104	●
			45800	4670	1.93				44300	4520	1.94	10 - 4C145 - 53	C12	C58	C104	●
			45800	4670	2.15				44300	4520	2.15	10 - 4C160 - 53	C12	C58	C104	●
			71400	7280	2.49				68400	6970	2.49	10 - 4D160 - 53	C16	C62	C108	●
			71400	7280	2.99				68400	6970	3.01	10 - 4D165 - 53	C16	C62	C108	●
24.4	2710	276	22300	2270	0.95	29.4	2250	229	29500	3010	0.95	10 - 4B140 - 60	C8	C54	C100	●
			46700	4760	1.35				45300	4620	1.35	10 - 4C140 - 60	C12	C58	C104	●
			46700	4760	1.60				45300	4620	1.60	10 - 4C145 - 60	C12	C58	C104	●
			46700	4760	1.75				45300	4620	1.75	10 - 4C160 - 60	C12	C58	C104	●
			46700	4760	1.90				45300	4620	1.90	10 - 4C165 - 60	C12	C58	C104	●
			73400	7480	2.51				70400	7180	2.51	10 - 4D165 - 60	C16	C62	C108	●
21.6	3060	312	47400	4830	1.15	26.0	2540	259	46200	4710	1.15	10 - 4C140 - 67	C12	C58	C104	●
			47400	4830	1.27				46200	4710	1.47	10 - 4C145 - 67	C12	C58	C104	●
			47400	4830	1.68				46200	4710	1.68	10 - 4C160 - 67	C12	C58	C104	●
			75300	7680	1.72				72300	7370	1.72	10 - 4D160 - 67	C16	C62	C108	●
			75300	7680	2.13				72300	7370	2.15	10 - 4D165 - 67	C16	C62	C108	●
			75300	7680	2.48				72300	7370	2.60	10 - 4D170 - 67	C16	C62	C108	●
			75300	7680	2.85				72300	7370	2.85	10 - 4D175 - 67	C16	C62	C108	●
			75400	7690	2.85				72400	7380	3.44	10 - 4D180 - 67	C18	C64	C110	△

注）1. 選定表に記載の機種の形式については、B6 頁をご参照ください。ただし、取付位置記号 Y4、F4、G4、K4、W4（モータが下向き）の場合には、本選定表は適用できませんので、ご照会ください。
2. 出力軸許容ラジアル荷重 Pro は、中空軸タイプは軸端面から 20mm、中実軸タイプは出力軸中央の値です。荷重点がそれ以外の場合、および許容スラスト荷重については、技術資料 F9 ～ F15 頁をご覧ください。
3. 潤滑方式は機種によって異なります。詳細は技術資料 F5 頁の「潤滑」をご参照ください。
4. 上記のモータ回転数 n1 は、代表値であり、出力回転数 n2 は、このモータ回転数による値です。モータ回転数の詳細は、技術資料の F30 ～ F34 頁をご参照ください。
5. 減速比は公称減速比です。出力回転数 n2 は実減速比から算出しています。（減速比 11 ～ 18 の実減速比は枠番によって異なるため、代表減速比で算出しています。）実減速比は B22 頁をご参照ください。
6.「製作可否」欄の記号は次の意味を示します。
●：標準品として製作できます。　△：製作できますが、仕様確認が必要ですのでご照会ください。
7 本表以外の組合せ・減速比も製作可能ですので、ご照会ください。
8. 本表に記載の内容は予告無しに変更することがあります。

選定表

選定について
選定表
寸法図
技術資料
オプション
ギヤモータ
レデューサ
標準仕様
形式
取付位置記号と端子箱位置
製作範囲
選定手順
許容最大出力トルク
0.1kW
0.2kW
0.25kW
0.4kW
0.55kW
0.75kW
1.1kW
1.5kW
2.2kW
3.0kW
3.7kW
5.5kW
7.5kW
11kW
15kW
18.5kW
22kW
30kW
37kW
45kW
55kW

7.5 kW

周波数	Hz	50Hz	60Hz
モータ極数	P	4	
モータ回転数 n_1	r/min	1450	1750

減速比 74 ▶ 102

50Hz 出力回転数 n_2 r/min	50Hz 出力トルク Tout N·m	50Hz 出力トルク Tout kgf·m	50Hz 出力軸許容ラジアル荷重 Pro N	50Hz 出力軸許容ラジアル荷重 Pro kgf	50Hz SF	60Hz 出力回転数 n_2 r/min	60Hz 出力トルク Tout N·m	60Hz 出力トルク Tout kgf·m	60Hz 出力軸許容ラジアル荷重 Pro N	60Hz 出力軸許容ラジアル荷重 Pro kgf	60Hz SF	形式（B6 頁参照） 容量記号 - 枠番 - 減速比	寸法図（ページ） 軸上取付ケース取付	寸法図（ページ） フランジ取付	寸法図（ページ） 脚取付	製作可否 補助形式 インバータ用プレミアム効率三相モータ AP
19.7	3350	341	48100	4900	1.15	23.8	2770	282	46900	4780	1.15	10 - 4C140 - 74	C12	C58	C104	●
			48100	4900	1.27				46900	4780	1.47	10 - 4C145 - 74	C12	C58	C104	●
			48100	4900	1.54				46900	4780	1.54	10 - 4C160 - 74	C12	C58	C104	●
			76800	7830	1.72				73800	7520	1.72	10 - 4D160 - 74	C16	C62	C108	●
			76800	7830	2.13				73800	7520	2.15	10 - 4D165 - 74	C16	C62	C108	●
			76800	7830	2.48				73800	7520	2.60	10 - 4D170 - 74	C16	C62	C108	●
			76800	7830	2.60				73800	7520	2.60	10 - 4D175 - 74	C16	C62	C108	●
			76800	7830	2.60				73800	7520	3.14	10 - 4D180 - 74	C18	C64	C110	△
			99200	10100	2.94				98000	9990	2.94	10 - 4E175 - 74	C20	C66	C112	●
			99200	10100	3.46				98000	9990	4.01	10 - 4E180 - 74	C20	C66	C112	△
18.1	3640	371	48400	4930	1.05	21.9	3020	308	47300	4820	1.05	10 - 4C145 - 80	C12	C58	C104	●
			48400	4930	1.31				47300	4820	1.31	10 - 4C160 - 80	C12	C58	C104	●
			48400	4930	1.41				47300	4820	1.41	10 - 4C165 - 80	C12	C58	C104	●
			78000	7950	1.79				75100	7660	2.01	10 - 4D165 - 80	C16	C62	C108	●
			78000	7950	2.08				75100	7660	2.11	10 - 4D170 - 80	C16	C62	C108	●
			78000	7950	2.39				75100	7660	2.39	10 - 4D175 - 80	C16	C62	C108	●
			78100	7960	2.39				75100	7660	2.89	10 - 4D180 - 80	C18	C64	C110	△
			98600	10100	2.60				99900	10200	2.60	10 - 4E175 - 80	C20	C66	C112	●
			98600	10100	3.19				99900	10200	3.21	10 - 4E180 - 80	C20	C66	C112	△
			98600	10100	3.19				99900	10200	3.84	10 - 4E185 - 80	C20	C66	C112	△
16.6	3990	407	48900	4980	1.05	20.0	3300	336	48000	4890	1.05	10 - 4C145 - 88	C12	C58	C104	●
			48900	4980	1.29				48000	4890	1.29	10 - 4C160 - 88	C12	C58	C104	●
			79400	8090	1.31				76600	7810	1.31	10 - 4D160 - 88	C16	C62	C108	●
			79400	8090	1.79				76600	7810	2.01	10 - 4D165 - 88	C16	C62	C108	●
			79400	8090	2.08				76600	7810	2.11	10 - 4D170 - 88	C16	C62	C108	●
			79400	8090	2.19				76600	7810	2.19	10 - 4D175 - 88	C16	C62	C108	●
			79400	8090	2.19				76600	7810	2.64	10 - 4D180 - 88	C18	C64	C110	△
			97900	9980	2.47				99300	10100	2.47	10 - 4E175 - 88	C20	C66	C112	●
			97900	9980	2.91				99300	10100	3.21	10 - 4E180 - 88	C20	C66	C112	△
			97900	9980	2.91				99300	10100	3.52	10 - 4E185 - 88	C20	C66	C112	△
			97900	9980	2.91				99300	10100	3.52	10 - 4E190 - 88	C22	C68	C114	△
			97900	9980	2.91				99300	10100	3.52	10 - 4E195 - 88	C22	C68	C114	△
14.3	4620	471	49100	5010	1.00	17.2	3830	390	48700	4960	1.00	10 - 4C145 - 102	C12	C58	C104	●
			49100	5010	1.11				48700	4960	1.11	10 - 4C160 - 102	C12	C58	C104	●
			81600	8320	1.27				78800	8030	1.40	10 - 4D160 - 102	C16	C62	C108	●
			81600	8320	1.52				78800	8030	1.52	10 - 4D165 - 102	C16	C62	C108	●
			81600	8320	1.80				78800	8030	1.89	10 - 4D170 - 102	C16	C62	C108	●
			81600	8320	1.89				78800	8030	1.89	10 - 4D175 - 102	C16	C62	C108	●
			81600	8320	1.89				78800	8030	2.28	10 - 4D180 - 102	C18	C64	C110	△
			96700	9860	2.13				98300	10000	2.13	10 - 4E175 - 102	C20	C66	C112	●
			96700	9860	2.51				98300	10000	2.60	10 - 4E180 - 102	C20	C66	C112	△
			96700	9860	2.51				98300	10000	3.03	10 - 4E185 - 102	C20	C66	C112	△
			96700	9860	2.51				98300	10000	3.03	10 - 4E190 - 102	C22	C68	C114	△
			96700	9860	2.51				98300	10000	3.03	10 - 4E195 - 102	C22	C68	C114	△
			135000	13800	2.60				137000	14000	2.60	10 - 4F180 - 102	C24	C70	C116	△

注）1. 選定表に記載の機種の形式については、B6 頁をご参照ください。ただし、取付位置記号 Y4、F4、G4、K4、W4（モータが下向き）の場合には、本選定表は適用できませんので、ご照会ください。
2. 出力軸許容ラジアル荷重 Pro は、中空軸タイプは軸端面から 20mm、中実軸タイプは出力軸中央の値です。荷重点がそれ以外の場合、および許容スラスト荷重については、技術資料 F9 ～ F15 頁をご覧ください。
3. 潤滑方式は機種によって異なります。詳細は技術資料 F5 頁の「潤滑」をご参照ください。
4. 上記のモータ回転数 n1 は、代表値であり、出力回転数 n2 は、このモータ回転数による値です。モータ回転数の詳細は、技術資料の F30 ～ F34 頁をご参照ください。
5. 減速比は公称減速比です。出力回転数 n2 は実減速比から算出しています。（減速比 11 ～ 18 の実減速比は枠番によって異なるため、代表減速比で算出しています。）実減速比は B22 頁をご参照ください。
6.「製作可否」欄の記号は次の意味を示します。
●：標準品として製作できます。　△：製作できますが、仕様確認が必要ですのでご照会ください。
7 本表以外の組合せ・減速比も製作可能ですので、ご照会ください。
8. 本表に記載の内容は予告無しに変更することがあります。

7.5 kW	周波数	Hz	50Hz	60Hz
	モータ極数	P	4	
	モータ回転数 n_1	r/min	1450	1750

減速比 112 ▶ 179

50Hz						60Hz						形式（B6 頁参照）	寸法図（ページ）			製作可否 補助形式
出力回転数 n_2	出力トルク Tout		出力軸許容ラジアル荷重 Pro		SF	出力回転数 n_2	出力トルク Tout		出力軸許容ラジアル荷重 Pro		SF	容量記号 - 枠番 - 減速比	軸上取付 ケース取付	フランジ取付	脚取付	インバータ用 プレミアム効率 三相モータ
r/min	N·m	kgf·m	N	kgf		r/min	N·m	kgf·m	N	kgf						AP
12.9	5100	520	42500	4330	1.01	15.6	4230	431	49000	4990	1.01	10 - 4C160 - 112	C12	C58	C104	●
			82900	8450	1.07				80200	8180	1.29	10 - 4D160 - 112	C16	C62	C108	●
			82900	8450	1.28				80200	8180	1.52	10 - 4D165 - 112	C16	C62	C108	●
			82900	8450	1.49				80200	8180	1.60	10 - 4D170 - 112	C16	C62	C108	●
			82900	8450	1.71				80200	8180	1.71	10 - 4D175 - 112	C16	C62	C108	●
			83000	8460	1.71				80300	8190	2.06	10 - 4D180 - 112	C18	C64	C110	△
			95700	9760	1.92				97500	9940	2.01	10 - 4E175 - 112	C20	C66	C112	●
			95700	9760	2.27				97500	9940	2.51	10 - 4E180 - 112	C20	C66	C112	△
			95700	9760	2.27				97500	9940	2.74	10 - 4E185 - 112	C20	C66	C112	△
			134000	13700	2.47				136000	13900	2.51	10 - 4F180 - 112	C24	C70	C116	△
11.8	5580	569	34000	3470	0.84	14.3	4620	471	49100	5010	0.92	10 - 4C145 - 123	C12	C58	C104	●
			82200	8380	1.07				81600	8320	1.29	10 - 4D160 - 123	C16	C62	C108	●
			82200	8380	1.28				81600	8320	1.52	10 - 4D165 - 123	C16	C62	C108	●
			82200	8380	1.49				81600	8320	1.56	10 - 4D170 - 123	C16	C62	C108	●
			82200	8380	1.56				81600	8320	1.56	10 - 4D175 - 123	C16	C62	C108	●
			82200	8380	1.56				81600	8320	1.89	10 - 4D180 - 123	C18	C64	C110	△
			94800	9660	1.92				96700	9860	2.01	10 - 4E175 - 123	C20	C66	C112	●
			94800	9660	2.08				96700	9860	2.51	10 - 4E180 - 123	C20	C66	C112	△
			94800	9660	2.08				96700	9860	2.51	10 - 4E185 - 123	C20	C66	C112	△
			134000	13700	2.47				135000	13800	2.51	10 - 4F180 - 123	C24	C70	C116	△
9.63	6850	698	72700	7410	0.86	11.6	5680	579	81600	8320	0.99	10 - 4D160 - 151	C16	C62	C108	●
			72700	7410	1.04				81600	8320	1.05	10 - 4D165 - 151	C16	C62	C108	●
			72700	7410	1.21				81600	8320	1.27	10 - 4D170 - 151	C16	C62	C108	●
			72700	7410	1.27				81600	8320	1.27	10 - 4D175 - 151	C16	C62	C108	●
			72700	7410	1.27				81600	8320	1.54	10 - 4D180 - 151	C18	C64	C110	△
			92200	9400	1.51				94600	9640	1.51	10 - 4E175 - 151	C20	C66	C112	●
			92200	9400	1.69				94600	9640	2.01	10 - 4E180 - 151	C20	C66	C112	△
			92200	9400	1.69				94600	9640	2.04	10 - 4E185 - 151	C20	C66	C112	△
			131000	13400	2.01				133000	13600	2.01	10 - 4F180 - 151	C24	C70	C116	△
			131000	13400	2.48				133000	13600	2.51	10 - 4F185 - 151	C24	C70	C116	△
			131000	13400	2.63				133000	13600	2.79	10 - 4F190 - 151	C24	C70	C116	△
			131000	13400	2.63				133000	13600	3.17	10 - 4F195 - 151	C24	C70	C116	△
8.12	8130	829	59100	6020	0.88	9.80	6740	687	73700	7510	1.00	10 - 4D165 - 179	C16	C62	C108	●
			59100	6020	1.02				73700	7510	1.07	10 - 4D170 - 179	C16	C62	C108	●
			59100	6020	1.07				73700	7510	1.07	10 - 4D175 - 179	C16	C62	C108	●
			59100	6020	1.07				73700	7510	1.29	10 - 4D180 - 179	C18	C64	C110	△
			89700	9140	1.32				92500	9430	1.43	10 - 4E175 - 179	C20	C66	C112	●
			89700	9140	1.43				92500	9430	1.60	10 - 4E180 - 179	C20	C66	C112	△
			89700	9140	1.43				92500	9430	1.72	10 - 4E185 - 179	C20	C66	C112	△
			129000	13100	1.60				132000	13500	1.60	10 - 4F180 - 179	C24	C70	C116	△
			129000	13100	2.01				132000	13500	2.01	10 - 4F185 - 179	C24	C70	C116	△
			129000	13100	2.21				132000	13500	2.43	10 - 4F190 - 179	C24	C70	C116	△
			129000	13100	2.21				132000	13500	2.67	10 - 4F195 - 179	C24	C70	C116	△

注）1. 選定表に記載の機種の形式については、B6 頁をご参照ください。ただし、取付位置記号 Y4、F4、G4、K4、W4（モータが下向き）の場合には、本選定表は適用できませんので、ご照会ください。
2. 出力軸許容ラジアル荷重 Pro は、中空軸タイプは軸端面から 20mm、中実軸タイプは出力軸中央の値です。荷重点がそれ以外の場合、および許容スラスト荷重については、技術資料 F9 ～ F15 頁をご覧ください。
3. 潤滑方式は機種によって異なります。詳細は技術資料 F5 頁の「潤滑」をご参照ください。
4. 上記のモータ回転数 n1 は、代表値であり、出力回転数 n2 は、このモータ回転数による値です。モータ回転数の詳細は、技術資料の F30 ～ F34 頁をご参照ください。
5. 減速比は公称減速比です。出力回転数 n2 は実減速比から算出しています。（減速比 11 ～ 18 の実減速比は枠番によって異なるため、代表減速比で算出しています。）実減速比は B22 頁をご参照ください。
6.「製作可否」欄の記号は次の意味を示します。
●：標準品として製作できます。　△：製作できますが、仕様確認が必要ですのでご照会ください。
7 本表以外の組合せ・減速比も製作可能ですので、ご照会ください。
8. 本表に記載の内容は予告無しに変更することがあります。

選定表

選定について
選定表
寸法図
技術資料
オプション
ギヤモータ
レデューサ
標準仕様
形式
取付位置記号と端子箱位置
製作範囲
選定手順
許容最大出力トルク
0.1kW
0.2kW
0.25kW
0.4kW
0.55kW
0.75kW
1.1kW
1.5kW
2.2kW
3.0kW
3.7kW
5.5kW
7.5kW
11kW
15kW
18.5kW
22kW
30kW
37kW
45kW
55kW

7.5 kW

周波数	Hz	50Hz	60Hz
モータ極数	P	4	
モータ回転数 n_1	r/min	1450	1750

減速比 207 ▶ 501

50Hz						60Hz						形式（B6 頁参照）	寸法図（ページ）			製作可否 補助形式
出力回転数 n_2	出力トルク Tout		出力軸許容ラジアル荷重 Pro		SF	出力回転数 n_2	出力トルク Tout		出力軸許容ラジアル荷重 Pro		SF	容量記号 - 枠番 - 減速比	軸上取付ケース取付	フランジ取付	脚取付	インバータ用プレミアム効率三相モータ
r/min	N·m	kgf·m	N	kgf		r/min	N·m	kgf·m	N	kgf						AP
7.02	9400	958	37500	3820	0.88	8.47	7790	794	63200	6440	0.93	10 - 4D170 - 207	C16	C62	C108	●
			37500	3820	0.93				63200	6440	0.93	10 - 4D175 - 207	C16	C62	C108	●
			37500	3820	0.93				63200	6440	1.12	10 - 4D180 - 207	C18	C64	C110	●
			87100	8880	1.11				90300	9200	1.11	10 - 4E175 - 207	C20	C66	C112	●
			87100	8880	1.23				90300	9200	1.30	10 - 4E180 - 207	C20	C66	C112	△
			87100	8880	1.23				90300	9200	1.49	10 - 4E185 - 207	C20	C66	C112	△
			127000	12900	1.30				130000	13300	1.30	10 - 4F180 - 207	C24	C70	C116	△
			127000	12900	1.60				130000	13300	1.60	10 - 4F185 - 207	C24	C70	C116	△
			127000	12900	1.91				130000	13300	2.04	10 - 4F190 - 207	C24	C70	C116	△
			127000	12900	1.91				130000	13300	2.31	10 - 4F195 - 207	C24	C70	C116	△
5.84	11300	1150	83300	8490	0.93	7.04	9380	956	87200	8890	0.95	10 - 4E175 - 249	C20	C66	C112	●
			83300	8490	1.02				87200	8890	1.17	10 - 4E180 - 249	C20	C66	C112	△
			83300	8490	1.02				87200	8890	1.24	10 - 4E185 - 249	C20	C66	C112	△
			124000	12600	1.17				127000	12900	1.17	10 - 4F180 - 249	C24	C70	C116	△
			124000	12600	1.31				127000	12900	1.31	10 - 4F185 - 249	C24	C70	C116	△
			124000	12600	1.59				127000	12900	1.80	10 - 4F190 - 249	C24	C70	C116	△
			124000	12600	1.59				127000	12900	1.92	10 - 4F195 - 249	C24	C70	C116	△
4.76	13900	1420	53000	5400	0.84	5.75	11500	1170	83000	8460	0.95	10 - 4E180 - 305	C20	C66	C112	●
			53000	5400	0.84				83000	8460	1.01	10 - 4E185 - 305	C20	C66	C112	●
			119000	12100	0.95				124000	12600	0.95	10 - 4F180 - 305	C24	C70	C116	●
			119000	12100	1.15				124000	12600	1.15	10 - 4F185 - 305	C24	C70	C116	△
			119000	12100	1.30				124000	12600	1.57	10 - 4F190 - 305	C24	C70	C116	△
3.98	15700	1600	116000	11800	1.06	4.81	13000	1330	121000	12300	1.28	10 - 4F18DB - 364	C44	C90	C136	△
			116000	11800	1.11				121000	12300	1.33	10 - 4F19DB - 364	C46	C92	C138	△
3.42	18300	1870	112000	11400	0.89	4.13	15200	1550	117000	11900	1.08	10 - 4F18DB - 424	C44	C90	C136	●
			112000	11400	0.95				117000	11900	1.15	10 - 4F19DB - 424	C46	C92	C138	●
2.90	21600	2200	79200	8070	0.80	3.50	17900	1820	113000	11500	0.97	10 - 4F19DB - 501	C46	C92	C138	●

注）1. 選定表に記載の機種の形式については、B6 頁をご参照ください。ただし、取付位置記号 Y4、F4、G4、K4、W4（モータが下向き）の場合には、本選定表は適用できませんので、ご照会ください。
2. 出力軸許容ラジアル荷重 Pro は、中空軸タイプは軸端面から 20mm、中実軸タイプは出力軸中央の値です。荷重点がそれ以外の場合、および許容スラスト荷重については、技術資料 F9 ～ F15 頁をご覧ください。
3. 潤滑方式は機種によって異なります。詳細は技術資料 F5 頁の「潤滑」をご参照ください。
4. 上記のモータ回転数 n1 は、代表値であり、出力回転数 n2 は、このモータ回転数による値です。モータ回転数の詳細は、技術資料の F30 ～ F34 頁をご参照ください。
5. 減速比は公称減速比です。出力回転数 n2 は実減速比から算出しています。（減速比 11 ～ 18 の実減速比は枠番によって異なるため、代表減速比で算出しています。）実減速比は B22 頁をご参照ください。
6.「製作可否」欄の記号は次の意味を示します。
●：標準品として製作できます。　△：製作できますが、仕様確認が必要ですのでご照会ください。
7 本表以外の組合せ・減速比も製作可能ですので、ご照会ください。
8. 本表に記載の内容は予告無しに変更することがあります。

11 kW	周波数	Hz	50Hz	60Hz
	モータ極数	P	4	
	モータ回転数 n_1	r/min	1450	1750

減速比 11 ▶ 21

50Hz						60Hz						形式（B6 頁参照）	寸法図（ページ）			製作可否 補助形式
出力回転数 n_2	出力トルク Tout		出力軸許容ラジアル荷重 Pro		SF	出力回転数 n_2	出力トルク Tout		出力軸許容ラジアル荷重 Pro		SF	容量記号 - 枠番 - 減速比	軸上取付 ケース取付	フランジ取付	脚取付	インバータ用 プレミアム効率 三相モータ
r/min	N·m	kgf·m	N	kgf		r/min	N·m	kgf·m	N	kgf						AP
138	701	71.5	14400	1470	1.00	167	581	59.2	14100	1440	1.00	15 - 4A125 - 11	C6	C52	C98	●
			14400	1470	1.66				14100	1440	1.84	15 - 4A145 - 11	C6	C52	C98	●
			21600	2200	2.00				20800	2120	2.00	15 - 4B145 - 11	C8	C54	C100	●
			21600	2200	2.30				20800	2120	2.30	15 - 4B160 - 11	C10	C56	C102	●
			21600	2200	2.64				20800	2120	2.64	15 - 4B165 - 11	C10	C56	C102	●
			31200	3180	2.73				29700	3030	2.73	15 - 4C165 - 11	C12	C58	C104	●
113	855	87.2	14700	1500	1.00	137	708	72.2	14400	1470	1.00	15 - 4A125 - 13	C6	C52	C98	●
			14700	1500	1.50				14400	1470	1.51	15 - 4A140 - 13	C6	C52	C98	●
			22400	2280	1.73				21600	2200	1.73	15 - 4B140 - 13	C8	C54	C100	●
			22400	2280	2.00				21600	2200	2.00	15 - 4B145 - 13	C8	C54	C100	●
			22400	2280	2.30				21600	2200	2.30	15 - 4B160 - 13	C10	C56	C102	●
			22400	2280	2.64				21600	2200	2.64	15 - 4B165 - 13	C10	C56	C102	●
			32600	3320	2.73				31200	3180	2.73	15 - 4C165 - 13	C12	C58	C104	●
104	935	95.3	14800	1510	1.00	125	775	79.0	14600	1490	1.00	15 - 4A125 - 14	C6	C52	C98	●
			14800	1510	1.38				14600	1490	1.38	15 - 4A140 - 14	C6	C52	C98	●
			22800	2320	1.73				22000	2240	1.73	15 - 4B140 - 14	C8	C54	C100	●
			22800	2320	2.00				22000	2240	2.00	15 - 4B145 - 14	C8	C54	C100	●
			22800	2320	2.30				22000	2240	2.30	15 - 4B160 - 14	C10	C56	C102	●
			22800	2320	2.54				22000	2240	2.64	15 - 4B165 - 14	C10	C56	C102	●
			33300	3390	2.73				31900	3250	2.73	15 - 4C165 - 14	C12	C58	C104	●
90.6	1070	109	14900	1520	1.00	109	886	90.3	14700	1500	1.00	15 - 4A125 - 16	C6	C52	C98	●
			14900	1520	1.21				14700	1500	1.21	15 - 4A140 - 16	C6	C52	C98	●
			23300	2380	1.73				22600	2300	1.73	15 - 4B140 - 16	C8	C54	C100	●
			23300	2380	2.00				22600	2300	2.00	15 - 4B145 - 16	C8	C54	C100	●
			23300	2380	2.25				22600	2300	2.30	15 - 4B160 - 16	C10	C56	C102	●
			23300	2380	2.25				22600	2300	2.40	15 - 4B165 - 16	C10	C56	C102	●
			34300	3500	2.30				32900	3350	2.30	15 - 4C160 - 16	C12	C58	C104	●
			34300	3500	2.73				32900	3350	2.73	15 - 4C165 - 16	C12	C58	C104	●
82.9	1170	119	14900	1520	1.00	100	969	98.8	14800	1510	1.00	15 - 4A125 - 18	C6	C52	C98	●
			14900	1520	1.10				14800	1510	1.10	15 - 4A140 - 18	C6	C52	C98	●
			23700	2420	1.73				23000	2340	1.73	15 - 4B140 - 18	C8	C54	C100	●
			23700	2420	2.00				23000	2340	2.00	15 - 4B145 - 18	C8	C54	C100	●
			23700	2420	2.15				23000	2340	2.20	15 - 4B160 - 18	C10	C56	C102	●
			35000	3570	2.30				33600	3430	2.30	15 - 4C160 - 18	C12	C58	C104	●
			35000	3570	2.73				33600	3430	2.73	15 - 4C165 - 18	C12	C58	C104	●
69.0	1400	143	9600	979	0.92	83.3	1160	118	14900	1520	0.92	15 - 4A140 - 21	C6	C52	C98	●
			24300	2480	1.18				23700	2420	1.18	15 - 4B140 - 21	C8	C54	C100	●
			24300	2480	1.37				23700	2420	1.37	15 - 4B145 - 21	C8	C54	C100	●
			24300	2480	1.83				23700	2420	1.83	15 - 4B160 - 21	C10	C56	C102	●
			36300	3700	2.30				35000	3570	2.30	15 - 4C160 - 21	C12	C58	C104	●
			36300	3700	2.73				35000	3570	2.73	15 - 4C165 - 21	C12	C58	C104	●

注）1. 選定表に記載の機種の形式については、B6 頁をご参照ください。ただし、取付位置記号 Y4、F4、G4、K4、W4（モータが下向き）の場合には、本選定表は適用できませんので、ご照会ください。
2. 出力軸許容ラジアル荷重 Pro は、中空軸タイプは軸端面から 20mm、中実軸タイプは出力軸中央の値です。荷重点がそれ以外の場合、および許容スラスト荷重については、技術資料 F9 ～ F15 頁をご覧ください。
3. 潤滑方式は機種によって異なります。詳細は技術資料 F5 頁の「潤滑」をご参照ください。
4. 上記のモータ回転数 n1 は、代表値であり、出力回転数 n2 は、このモータ回転数による値です。モータ回転数の詳細は、技術資料の F30 ～ F34 頁をご参照ください。
5. 減速比は公称減速比です。出力回転数 n2 は実減速比から算出しています。（減速比 11 ～ 18 の実減速比は枠番によって異なるため、代表減速比で算出しています。）実減速比は B22 頁をご参照ください。
6.「製作可否」欄の記号は次の意味を示します。
●：標準品として製作できます。
7 本表以外の組合せ・減速比も製作可能ですので、ご照会ください。
8. 本表に記載の内容は予告無しに変更することがあります。

選定表

選定について
選定表
寸法図
技術資料
オプション
ギヤモータ
レデューサ
標準仕様
形式
取付位置記号と端子箱位置
製作範囲
選定手順
許容最大出力トルク
0.1kW
0.2kW
0.25kW
0.4kW
0.55kW
0.75kW
1.1kW
1.5kW
2.2kW
3.0kW
3.7kW
5.5kW
7.5kW
11kW
15kW
18.5kW
22kW
30kW
37kW
45kW
55kW

11 kW

周波数	Hz	50Hz	60Hz
モータ極数	P	4	
モータ回転数 n_1	r/min	1450	1750

減速比 22 ▶ 46

50Hz						60Hz						形式（B6 頁参照）	寸法図（ページ）			製作可否 補助形式
出力回転数 n_2	出力トルク Tout		出力軸許容ラジアル荷重 Pro		SF	出力回転数 n_2	出力トルク Tout		出力軸許容ラジアル荷重 Pro		SF	容量記号 - 枠番 - 減速比	軸上取付ケース取付	フランジ取付	脚取付	インバータ用プレミアム効率三相モータ
r/min	N·m	kgf·m	N	kgf		r/min	N·m	kgf·m	N	kgf						AP
64.7	1500	153	1290	131	0.86	78.1	1240	126	14900	1520	0.86	15 - 4A140 - 22	C6	C52	C98	●
			24400	2490	1.18				23800	2430	1.18	15 - 4B140 - 22	C8	C54	C100	●
			24400	2490	1.37				23800	2430	1.37	15 - 4B145 - 22	C8	C54	C100	●
			24400	2490	1.72				23800	2430	1.72	15 - 4B160 - 22	C10	C56	C102	●
			36800	3750	1.85				35400	3610	1.85	15 - 4C160 - 22	C12	C58	C104	●
			36800	3750	2.19				35400	3610	2.19	15 - 4C165 - 22	C12	C58	C104	●
59.2	1640	167	24700	2520	1.18	71.4	1360	139	24200	2470	1.18	15 - 4B140 - 25	C8	C54	C100	●
			24700	2520	1.37				24200	2470	1.37	15 - 4B145 - 25	C8	C54	C100	●
			24700	2520	1.57				24200	2470	1.57	15 - 4B160 - 25	C10	C56	C102	●
			37400	3810	1.85				36100	3680	1.85	15 - 4C160 - 25	C12	C58	C104	●
			37400	3810	2.19				36100	3680	2.19	15 - 4C165 - 25	C12	C58	C104	●
			37400	3810	2.94				36100	3680	3.14	15 - 4C175 - 25	C14	C60	C106	●
51.8	1870	191	25000	2550	1.18	62.5	1550	158	24600	2510	1.18	15 - 4B140 - 28	C8	C54	C100	●
			25000	2550	1.37				24600	2510	1.37	15 - 4B145 - 28	C8	C54	C100	●
			38300	3900	1.79				37100	3780	1.79	15 - 4C160 - 28	C12	C58	C104	●
			38300	3900	2.19				37100	3780	2.19	15 - 4C165 - 28	C12	C58	C104	●
			38300	3900	2.67				37100	3780	2.75	15 - 4C170 - 28	C14	C60	C106	●
41.2	2350	240	25300	2580	1.09	49.7	1950	199	25000	2550	1.09	15 - 4B140 - 35	C8	C54	C100	●
			39700	4050	1.18				38600	3930	1.18	15 - 4C140 - 35	C12	C58	C104	●
			39700	4050	1.37				38600	3930	1.37	15 - 4C145 - 35	C12	C58	C104	●
			39700	4050	1.79				38600	3930	1.79	15 - 4C160 - 35	C12	C58	C104	●
			62600	6380	2.19				60000	6120	2.19	15 - 4D165 - 35	C16	C62	C108	●
			62600	6380	2.51				60000	6120	2.51	15 - 4D170 - 35	C16	C62	C108	●
			62600	6380	2.74				60000	6120	2.74	15 - 4D175 - 35	C16	C62	C108	●
37.7	2570	262	25400	2590	1.00	45.5	2130	217	25200	2570	1.00	15 - 4B140 - 39	C8	C54	C100	●
			40300	4110	1.18				39200	4000	1.18	15 - 4C140 - 39	C12	C58	C104	●
			40300	4110	1.37				39200	4000	1.37	15 - 4C145 - 39	C12	C58	C104	●
			40300	4110	1.79				39200	4000	1.79	15 - 4C160 - 39	C12	C58	C104	●
			40300	4110	2.00				39200	4000	2.00	15 - 4C165 - 39	C12	C58	C104	●
			63800	6500	2.19				61300	6250	2.19	15 - 4D165 - 39	C16	C62	C108	●
			63800	6500	2.51				61300	6250	2.51	15 - 4D170 - 39	C16	C62	C108	●
			63800	6500	2.74				61300	6250	2.74	15 - 4D175 - 39	C16	C62	C108	●
31.9	3040	310	10500	1070	0.85	38.5	2520	257	25400	2590	0.85	15 - 4B140 - 46	C8	C54	C100	●
			41100	4190	1.18				40200	4100	1.18	15 - 4C140 - 46	C12	C58	C104	●
			41100	4190	1.37				40200	4100	1.37	15 - 4C145 - 46	C12	C58	C104	●
			41100	4190	1.69				40200	4100	1.69	15 - 4C160 - 46	C12	C58	C104	●
			66000	6730	1.79				63500	6470	1.79	15 - 4D160 - 46	C16	C62	C108	●
			66000	6730	2.05				63500	6470	2.05	15 - 4D165 - 46	C16	C62	C108	●
			66000	6730	2.48				63500	6470	2.48	15 - 4D170 - 46	C16	C62	C108	●
			66000	6730	2.74				63500	6470	2.74	15 - 4D175 - 46	C16	C62	C108	●
			66000	6730	2.87				63500	6470	3.38	15 - 4D180 - 46	C18	C64	C110	△

注）1. 選定表に記載の機種の形式については、B6 頁をご参照ください。ただし、取付位置記号 Y4、F4、G4、K4、W4（モータが下向き）の場合には、本選定表は適用できませんので、ご照会ください。
2. 出力軸許容ラジアル荷重 Pro は、中空軸タイプは軸端面から 20mm、中実軸タイプは出力軸中央の値です。荷重点がそれ以外の場合、および許容スラスト荷重については、技術資料 F9 ～ F15 頁をご覧ください。
3. 潤滑方式は機種によって異なります。詳細は技術資料 F5 頁の「潤滑」をご参照ください。
4. 上記のモータ回転数 n1 は、代表値であり、出力回転数 n2 は、このモータ回転数による値です。モータ回転数の詳細は、技術資料の F30 ～ F34 頁をご参照ください。
5. 減速比は公称減速比です。出力回転数 n2 は実減速比から算出しています。（減速比 11 ～ 18 の実減速比は枠番によって異なるため、代表減速比で算出しています。）実減速比は B22 頁をご参照ください。
6.「製作可否」欄の記号は次の意味を示します。
●：標準品として製作できます。　△：製作できますが、仕様確認が必要ですのでご照会ください。
7 本表以外の組合せ・減速比も製作可能ですので、ご照会ください。
8. 本表に記載の内容は予告無しに変更することがあります。

11 kW	周波数	Hz	50Hz	60Hz
	モータ極数	P	4	
	モータ回転数 n_1	r/min	1450	1750

減速比 53 ▶ 67

50Hz 出力回転数 n_2 r/min	50Hz 出力トルク Tout N·m	50Hz 出力トルク Tout kgf·m	50Hz 出力軸許容ラジアル荷重 Pro N	50Hz 出力軸許容ラジアル荷重 Pro kgf	50Hz SF	60Hz 出力回転数 n_2 r/min	60Hz 出力トルク Tout N·m	60Hz 出力トルク Tout kgf·m	60Hz 出力軸許容ラジアル荷重 Pro N	60Hz 出力軸許容ラジアル荷重 Pro kgf	60Hz SF	形式（B6 頁参照） 容量記号 - 枠番 - 減速比	寸法図（ページ） 軸上取付ケース取付	寸法図（ページ） フランジ取付	寸法図（ページ） 脚取付	製作可否 補助形式 三相モータ プレミアム効率 インバータ用 AP
27.6	3510	358	41600	4240	1.09	33.3	2910	297	40900	4170	1.09	15 - 4C140 - 53	C12	C58	C104	●
			41600	4240	1.32				40900	4170	1.33	15 - 4C145 - 53	C12	C58	C104	●
			41600	4240	1.47				40900	4170	1.47	15 - 4C160 - 53	C12	C58	C104	●
			67900	6920	1.70				65500	6680	1.70	15 - 4D160 - 53	C16	C62	C108	●
			67900	6920	2.04				65500	6680	2.05	15 - 4D165 - 53	C16	C62	C108	●
			67900	6920	2.32				65500	6680	2.32	15 - 4D170 - 53	C16	C62	C108	●
			67900	6920	2.49				65500	6680	2.49	15 - 4D175 - 53	C16	C62	C108	●
			67900	6920	2.49				65500	6680	2.95	15 - 4D180 - 53	C18	C64	C110	△
			91300	9310	2.74				87400	8910	2.74	15 - 4E175 - 53	C20	C66	C112	●
			91200	9300	2.93				87400	8910	2.95	15 - 4E180 - 53	C20	C66	C112	△
			91200	9300	3.30				87400	8910	3.54	15 - 4E185 - 53	C20	C66	C112	△
			137000	14000	2.95				138000	14100	2.95	15 - 4F180 - 53	C24	C70	C116	△
24.4	3970	405	42000	4280	1.09	29.4	3290	335	41400	4220	1.09	15 - 4C145 - 60	C12	C58	C104	●
			42000	4280	1.19				41400	4220	1.19	15 - 4C160 - 60	C12	C58	C104	●
			42000	4280	1.29				41400	4220	1.29	15 - 4C165 - 60	C12	C58	C104	●
			69400	7070	1.71				67100	6840	1.71	15 - 4D165 - 60	C16	C62	C108	●
			69400	7070	1.79				67100	6840	1.79	15 - 4D170 - 60	C16	C62	C108	●
			69400	7070	2.19				67100	6840	2.19	15 - 4D175 - 60	C16	C62	C108	●
			69400	7070	2.19				67100	6840	2.65	15 - 4D180 - 60	C18	C64	C110	△
			93800	9560	2.78				90000	9170	2.78	15 - 4E180 - 60	C20	C66	C112	△
			93800	9560	2.92				90000	9170	3.53	15 - 4E185 - 60	C20	C66	C112	△
			93800	9560	2.92				90000	9170	3.53	15 - 4E190 - 60	C22	C68	C114	△
			93800	9560	2.92				90000	9170	3.53	15 - 4E195 - 60	C22	C68	C114	△
			136000	13900	2.78				137000	14000	2.78	15 - 4F180 - 60	C24	C70	C116	△
21.6	4490	458	42100	4290	1.15	26.0	3720	379	41700	4250	1.15	15 - 4C160 - 67	C12	C58	C104	●
			70700	7210	1.45				68500	6980	1.46	15 - 4D165 - 67	C16	C62	C108	●
			70700	7210	1.69				68500	6980	1.77	15 - 4D170 - 67	C16	C62	C108	●
			70700	7210	1.94				68500	6980	1.94	15 - 4D175 - 67	C16	C62	C108	●
			70800	7220	1.94				68600	6990	2.34	15 - 4D180 - 67	C18	C64	C110	△
			96100	9800	2.15				92400	9420	2.19	15 - 4E175 - 67	C20	C66	C112	●
			96200	9810	2.58				92400	9420	2.72	15 - 4E180 - 67	C20	C66	C112	△
			96200	9810	2.58				92400	9420	3.12	15 - 4E185 - 67	C20	C66	C112	△
			96200	9810	2.58				92400	9420	3.12	15 - 4E190 - 67	C22	C68	C114	△
			96200	9810	2.58				92400	9420	3.12	15 - 4E195 - 67	C22	C68	C114	△
			135000	13800	2.73				137000	14000	2.73	15 - 4F180 - 67	C24	C70	C116	△

注）1. 選定表に記載の機種の形式については、B6 頁をご参照ください。ただし、取付位置記号 Y4、F4、G4、K4、W4（モータが下向き）の場合には、本選定表は適用できませんので、ご照会ください。
2. 出力軸許容ラジアル荷重 Pro は、中空軸タイプは軸端面から 20mm、中実軸タイプは出力軸中央の値です。荷重点がそれ以外の場合、および許容スラスト荷重については、技術資料 F9 ～ F15 頁をご覧ください。
3. 潤滑方式は機種によって異なります。詳細は技術資料 F5 頁の「潤滑」をご参照ください。
4. 上記のモータ回転数 n1 は、代表値であり、出力回転数 n2 は、このモータ回転数による値です。モータ回転数の詳細は、技術資料の F30 ～ F34 頁をご参照ください。
5. 減速比は公称減速比です。出力回転数 n2 は実減速比から算出しています。（減速比 11 ～ 18 の実減速比は枠番によって異なるため、代表減速比で算出しています。）実減速比は B22 頁をご参照ください。
6.「製作可否」欄の記号は次の意味を示します。
●：標準品として製作できます。　△：製作できますが、仕様確認が必要ですのでご照会ください。
7 本表以外の組合せ・減速比も製作可能ですので、ご照会ください。
8. 本表に記載の内容は予告無しに変更することがあります。

選定表

選定について
選定表
寸法図
技術資料
オプション
ギヤモータ
レデューサ
標準仕様
形式
取付位置記号と端子箱位置
製作範囲
選定手順
許容最大出力トルク
0.1kW
0.2kW
0.25kW
0.4kW
0.55kW
0.75kW
1.1kW
1.5kW
2.2kW
3.0kW
3.7kW
5.5kW
7.5kW
11kW
15kW
18.5kW
22kW
30kW
37kW
45kW
55kW

11 kW

周波数	Hz	50Hz	60Hz
モータ極数	P	4	
モータ回転数 n_1	r/min	1450	1750

減速比 74 ▶ 88

50Hz						60Hz						形式（B6 頁参照）	寸法図（ページ）			製作可否 補助形式
出力回転数 n_2	出力トルク Tout		出力軸許容ラジアル荷重 Pro		SF	出力回転数 n_2	出力トルク Tout		出力軸許容ラジアル荷重 Pro		SF	容量記号 - 枠番 - 減速比	軸上取付ケース取付	フランジ取付	脚取付	インバータ用プレミアム効率三相モータ
r/min	N·m	kgf·m	N	kgf		r/min	N·m	kgf·m	N	kgf						AP
19.7	4910	501	42200	4300	0.86	23.8	4070	415	42000	4280	1.00	15 - 4C145 - 74	C12	C58	C104	●
			42200	4300	1.05				42000	4280	1.05	15 - 4C160 - 74	C12	C58	C104	●
			71800	7320	1.17				69700	7100	1.17	15 - 4D160 - 74	C16	C62	C108	●
			71800	7320	1.45				69700	7100	1.46	15 - 4D165 - 74	C16	C62	C108	●
			71800	7320	1.69				69700	7100	1.77	15 - 4D170 - 74	C16	C62	C108	●
			71800	7320	1.78				69700	7100	1.78	15 - 4D175 - 74	C16	C62	C108	●
			71800	7320	1.78				69700	7100	2.14	15 - 4D180 - 74	C18	C64	C110	△
			96100	9800	2.00				94200	9600	2.00	15 - 4E175 - 74	C20	C66	C112	●
			96100	9800	2.36				94200	9600	2.73	15 - 4E180 - 74	C20	C66	C112	△
			96100	9800	2.36				94200	9600	2.85	15 - 4E185 - 74	C20	C66	C112	△
			96100	9800	2.36				94200	9600	2.85	15 - 4E190 - 74	C22	C68	C114	△
			96100	9800	2.36				94200	9600	2.85	15 - 4E195 - 74	C22	C68	C114	△
			135000	13800	2.73				136000	13900	2.73	15 - 4F180 - 74	C24	C70	C116	△
18.1	5340	544	38500	3920	0.96	21.9	4430	452	42100	4290	0.96	15 - 4C165 - 80	C12	C58	C104	●
			72600	7400	1.22				70600	7200	1.37	15 - 4D165 - 80	C16	C62	C108	●
			72600	7400	1.42				70600	7200	1.44	15 - 4D170 - 80	C16	C62	C108	●
			72600	7400	1.63				70600	7200	1.63	15 - 4D175 - 80	C16	C62	C108	●
			72700	7410	1.63				70700	7210	1.97	15 - 4D180 - 80	C18	C64	C110	△
			95200	9700	1.77				95900	9780	1.77	15 - 4E175 - 80	C20	C66	C112	●
			95200	9700	2.17				95900	9780	2.19	15 - 4E180 - 80	C20	C66	C112	△
			95200	9700	2.17				95900	9780	2.62	15 - 4E185 - 80	C20	C66	C112	△
			95200	9700	2.17				95900	9780	2.62	15 - 4E190 - 80	C22	C68	C114	△
			95200	9700	2.17				95900	9780	2.62	15 - 4E195 - 80	C22	C68	C114	△
			134000	13700	2.19				136000	13900	2.19	15 - 4F180 - 80	C24	C70	C116	△
			134000	13700	2.74				136000	13900	2.74	15 - 4F185 - 80	C24	C70	C116	△
16.6	5840	595	27600	2810	0.88	20.0	4840	493	42200	4300	0.88	15 - 4C160 - 88	C12	C58	C104	●
			73600	7500	1.22				71700	7310	1.37	15 - 4D165 - 88	C16	C62	C108	●
			73600	7500	1.42				71700	7310	1.44	15 - 4D170 - 88	C16	C62	C108	●
			73600	7500	1.49				71700	7310	1.49	15 - 4D175 - 88	C16	C62	C108	●
			73600	7500	1.49				71700	7310	1.80	15 - 4D180 - 88	C18	C64	C110	●
			94200	9600	1.68				96200	9810	1.68	15 - 4E175 - 88	C20	C66	C112	●
			94200	9600	1.99				96200	9810	2.19	15 - 4E180 - 88	C20	C66	C112	●
			94200	9600	1.99				96200	9810	2.40	15 - 4E185 - 88	C20	C66	C112	●
			94200	9600	1.99				96200	9810	2.40	15 - 4E190 - 88	C22	C68	C114	△
			94200	9600	1.99				96200	9810	2.40	15 - 4E195 - 88	C22	C68	C114	△
			133000	13600	2.19				135000	13800	2.19	15 - 4F180 - 88	C24	C70	C116	●
			133000	13600	2.74				135000	13800	2.74	15 - 4F185 - 88	C24	C70	C116	●

注）1. 選定表に記載の機種の形式については、B6 頁をご参照ください。ただし、取付位置記号 Y4、F4、G4、K4、W4（モータが下向き）の場合には、本選定表は適用できませんので、ご照会ください。
2. 出力軸許容ラジアル荷重 Pro は、中空軸タイプは軸端面から 20mm、中実軸タイプは出力軸中央の値です。荷重点がそれ以外の場合、および許容スラスト荷重については、技術資料 F9 ～ F15 頁をご覧ください。
3. 潤滑方式は機種によって異なります。詳細は技術資料 F5 頁の「潤滑」をご参照ください。
4. 上記のモータ回転数 n1 は、代表値であり、出力回転数 n2 は、このモータ回転数による値です。モータ回転数の詳細は、技術資料の F30 ～ F34 頁をご参照ください。
5. 減速比は公称減速比です。出力回転数 n2 は実減速比から算出しています。（減速比 11 ～ 18 の実減速比は枠番によって異なるため、代表減速比で算出しています。）実減速比は B22 頁をご参照ください。
6.「製作可否」欄の記号は次の意味を示します。
●：標準品として製作できます。　△：製作できますが、仕様確認が必要ですのでご照会ください。
7 本表以外の組合せ・減速比も製作可能ですので、ご照会ください。
8. 本表に記載の内容は予告無しに変更することがあります。

11 kW	周波数	Hz	50Hz	60Hz
	モータ極数	P	4	
	モータ回転数 n_1	r/min	1450	1750

減速比 102 ▶ 151

50Hz						60Hz						形式（B6 頁参照）	寸法図（ページ）			製作可否 補助形式
出力回転数 n_2	出力トルク Tout		出力軸許容ラジアル荷重 Pro		SF	出力回転数 n_2	出力トルク Tout		出力軸許容ラジアル荷重 Pro		SF	容量記号 - 枠番 - 減速比	軸上取付ケース取付	フランジ取付	脚取付	インバータ用プレミアム効率三相モータ
r/min	N·m	kgf·m	N	kgf		r/min	N·m	kgf·m	N	kgf						AP
14.3	6780	691	73300	7470	1.04	17.2	5620	573	73200	7460	1.04	15 - 4D165 - 102	C16	C62	C108	●
			73300	7470	1.23				73200	7460	1.29	15 - 4D170 - 102	C16	C62	C108	●
			73300	7470	1.29				73200	7460	1.29	15 - 4D175 - 102	C16	C62	C108	●
			73300	7470	1.29				73200	7460	1.55	15 - 4D180 - 102	C18	C64	C110	●
			92400	9420	1.45				94700	9650	1.45	15 - 4E175 - 102	C20	C66	C112	●
			92400	9420	1.71				94700	9650	1.77	15 - 4E180 - 102	C20	C66	C112	●
			92400	9420	1.71				94700	9650	2.06	15 - 4E185 - 102	C20	C66	C112	●
			92400	9420	1.71				94700	9650	2.06	15 - 4E190 - 102	C22	C68	C114	△
			92400	9420	1.71				94700	9650	2.06	15 - 4E195 - 102	C22	C68	C114	△
			132000	13500	1.77				134000	13700	1.77	15 - 4F180 - 102	C24	C70	C116	●
			132000	13500	2.19				134000	13700	2.19	15 - 4F185 - 102	C24	C70	C116	●
			132000	13500	2.65				134000	13700	2.79	15 - 4F190 - 102	C24	C70	C116	△
			132000	13500	2.65				134000	13700	3.20	15 - 4F195 - 102	C24	C70	C116	△
12.9	7480	762	66600	6790	0.87	15.6	6200	632	73900	7530	1.04	15 - 4D165 - 112	C16	C62	C108	●
			66600	6790	1.02				73900	7530	1.09	15 - 4D170 - 112	C16	C62	C108	●
			66600	6790	1.17				73900	7530	1.17	15 - 4D175 - 112	C16	C62	C108	●
			66600	6790	1.17				74100	7550	1.41	15 - 4D180 - 112	C18	C64	C110	●
			91000	9280	1.31				93500	9530	1.37	15 - 4E175 - 112	C20	C66	C112	●
			91000	9280	1.55				93500	9530	1.71	15 - 4E180 - 112	C20	C66	C112	●
			91000	9280	1.55				93500	9530	1.87	15 - 4E185 - 112	C20	C66	C112	●
			130000	13300	1.68				133000	13600	1.71	15 - 4F180 - 112	C24	C70	C116	●
			130000	13300	2.05				133000	13600	2.05	15 - 4F185 - 112	C24	C70	C116	●
			130000	13300	2.21				133000	13600	2.21	15 - 4F190 - 112	C24	C70	C116	△
			130000	13300	2.41				133000	13600	2.74	15 - 4F195 - 112	C24	C70	C116	△
11.8	8180	834	58400	5950	0.87	14.3	6780	691	73300	7470	1.04	15 - 4D165 - 123	C16	C62	C108	●
			58400	5950	1.02				73300	7470	1.07	15 - 4D170 - 123	C16	C62	C108	●
			58400	5950	1.07				73300	7470	1.07	15 - 4D175 - 123	C16	C62	C108	●
			58400	5950	1.07				73300	7470	1.29	15 - 4D180 - 123	C18	C64	C110	●
			89600	9130	1.31				92400	9420	1.37	15 - 4E175 - 123	C20	C66	C112	●
			89600	9130	1.42				92400	9420	1.71	15 - 4E180 - 123	C20	C66	C112	●
			89600	9130	1.42				92400	9420	1.71	15 - 4E185 - 123	C20	C66	C112	●
			129000	13100	1.68				132000	13500	1.71	15 - 4F180 - 123	C24	C70	C116	●
			129000	13100	2.05				132000	13500	2.05	15 - 4F185 - 123	C24	C70	C116	●
			129000	13100	2.20				132000	13500	2.21	15 - 4F190 - 123	C24	C70	C116	△
			129000	13100	2.20				132000	13500	2.65	15 - 4F195 - 123	C24	C70	C116	△
9.63	10100	1030	14900	1520	0.87	11.6	8330	849	56400	5750	0.87	15 - 4D175 - 151	C16	C62	C108	●
			14900	1520	0.87				56400	5750	1.05	15 - 4D180 - 151	C18	C64	C110	●
			85800	8750	1.03				89300	9100	1.03	15 - 4E175 - 151	C20	C66	C112	●
			85800	8750	1.15				89300	9100	1.37	15 - 4E180 - 151	C20	C66	C112	●
			85800	8750	1.15				89300	9100	1.39	15 - 4E185 - 151	C20	C66	C112	●
			126000	12800	1.37				129000	13100	1.37	15 - 4F180 - 151	C24	C70	C116	●
			126000	12800	1.69				129000	13100	1.71	15 - 4F185 - 151	C24	C70	C116	●
			126000	12800	1.79				129000	13100	1.90	15 - 4F190 - 151	C24	C70	C116	△
			126000	12800	1.79				129000	13100	2.16	15 - 4F195 - 151	C24	C70	C116	△

注）1. 選定表に記載の機種の形式については、B6 頁をご参照ください。ただし、取付位置記号 Y4、F4、G4、K4、W4（モータが下向き）の場合には、本選定表は適用できませんので、ご照会ください。
2. 出力軸許容ラジアル荷重 Pro は、中空軸タイプは軸端面から 20mm、中実軸タイプは出力軸中央の値です。荷重点がそれ以外の場合、および許容スラスト荷重については、技術資料 F9 ～ F15 頁をご覧ください。
3. 潤滑方式は機種によって異なります。詳細は技術資料 F5 頁の「潤滑」をご参照ください。
4. 上記のモータ回転数 n1 は、代表値であり、出力回転数 n2 は、このモータ回転数による値です。モータ回転数の詳細は、技術資料の F30 ～ F34 頁をご参照ください。
5. 減速比は公称減速比です。出力回転数 n2 は実減速比から算出しています。（減速比 11 ～ 18 の実減速比は枠番によって異なるため、代表減速比で算出しています。）実減速比は B22 頁をご参照ください。
6.「製作可否」欄の記号は次の意味を示します。
●：標準品として製作できます。　△：製作できますが、仕様確認が必要ですのでご照会ください。
7 本表以外の組合せ・減速比も製作可能ですので、ご照会ください。
8. 本表に記載の内容は予告無しに変更することがあります。

選定表

選定について
選定表
寸法図
技術資料
オプション
ギヤモータ
レデューサ
標準仕様
形式
取付位置記号と端子箱位置
製作範囲
選定手順
許容最大出力トルク
0.1kW
0.2kW
0.25kW
0.4kW
0.55kW
0.75kW
1.1kW
1.5kW
2.2kW
3.0kW
3.7kW
5.5kW
7.5kW
11kW
15kW
18.5kW
22kW
30kW
37kW
45kW
55kW

11 kW

周波数	Hz	50Hz	60Hz
モータ極数	P	4	
モータ回転数 n_1	r/min	1450	1750

減速比 179 ▶ 305

50Hz						60Hz						形式（B6 頁参照）	寸法図（ページ）			製作可否 補助形式
出力回転数 n_2	出力トルク Tout		出力軸許容ラジアル荷重 Pro		SF	出力回転数 n_2	出力トルク Tout		出力軸許容ラジアル荷重 Pro		SF	容量記号 - 枠番 - 減速比	軸上取付ケース取付	フランジ取付	脚取付	インバータ用プレミアム効率三相モータ
r/min	N·m	kgf·m	N	kgf		r/min	N·m	kgf·m	N	kgf						AP
8.12	11900	1210	78800	8030	0.90	9.80	9880	1010	86200	8790	0.97	15 - 4E175 - 179	C20	C66	C112	●
			78800	8030	0.97				86200	8790	1.09	15 - 4E180 - 179	C20	C66	C112	●
			78800	8030	0.97				86200	8790	1.17	15 - 4E185 - 179	C20	C66	C112	●
			123000	12500	1.09				126000	12800	1.09	15 - 4F180 - 179	C24	C70	C116	●
			123000	12500	1.37				126000	12800	1.37	15 - 4F185 - 179	C24	C70	C116	●
			123000	12500	1.51				126000	12800	1.65	15 - 4F190 - 179	C24	C70	C116	●
			123000	12500	1.51				126000	12800	1.82	15 - 4F195 - 179	C24	C70	C116	●
7.02	13800	1410	54300	5540	0.84	8.47	11400	1160	83100	8470	0.89	15 - 4E180 - 207	C20	C66	C112	●
			54300	5540	0.84				83100	8470	1.01	15 - 4E185 - 207	C20	C66	C112	●
			120000	12200	0.89				124000	12600	0.89	15 - 4F180 - 207	C24	C70	C116	●
			120000	12200	1.09				124000	12600	1.09	15 - 4F185 - 207	C24	C70	C116	●
			120000	12200	1.30				124000	12600	1.39	15 - 4F190 - 207	C24	C70	C116	●
			120000	12200	1.30				124000	12600	1.57	15 - 4F195 - 207	C24	C70	C116	●
5.84	16600	1690	115000	11700	0.89	7.04	13800	1410	120000	12200	0.89	15 - 4F185 - 249	C24	C70	C116	●
			115000	11700	1.08				120000	12200	1.23	15 - 4F190 - 249	C24	C70	C116	●
			115000	11700	1.08				120000	12200	1.31	15 - 4F195 - 249	C24	C70	C116	●
4.76	20300	2070	108000	11000	0.89	5.75	16900	1720	114000	11600	1.07	15 - 4F190 - 305	C24	C70	C116	●

注）1. 選定表に記載の機種の形式については、B6 頁をご参照ください。ただし、取付位置記号 Y4、F4、G4、K4、W4（モータが下向き）の場合には、本選定表は適用できませんので、ご照会ください。
2. 出力軸許容ラジアル荷重 Pro は、中空軸タイプは軸端面から 20mm、中実軸タイプは出力軸中央の値です。荷重点がそれ以外の場合、および許容スラスト荷重については、技術資料 F9 ～ F15 頁をご覧ください。
3. 潤滑方式は機種によって異なります。詳細は技術資料 F5 頁の「潤滑」をご参照ください。
4. 上記のモータ回転数 n1 は、代表値であり、出力回転数 n2 は、このモータ回転数による値です。モータ回転数の詳細は、技術資料の F30 ～ F34 頁をご参照ください。
5. 減速比は公称減速比です。出力回転数 n2 は実減速比から算出しています。（減速比 11 ～ 18 の実減速比は枠番によって異なるため、代表減速比で算出しています。）実減速比は B22 頁をご参照ください。
6.「製作可否」欄の記号は次の意味を示します。
●：標準品として製作できます。
7 本表以外の組合せ・減速比も製作可能ですので、ご照会ください。
8. 本表に記載の内容は予告無しに変更することがあります。

15 kW	周波数	Hz	50Hz	60Hz
	モータ極数	P	4	
	モータ回転数 n_1	r/min	1450	1750

減速比 11 ▶ 21

50Hz 出力回転数 n_2 r/min	50Hz 出力トルク Tout N·m	50Hz 出力トルク Tout kgf·m	50Hz 出力軸許容ラジアル荷重 Pro N	50Hz 出力軸許容ラジアル荷重 Pro kgf	50Hz SF	60Hz 出力回転数 n_2 r/min	60Hz 出力トルク Tout N·m	60Hz 出力トルク Tout kgf·m	60Hz 出力軸許容ラジアル荷重 Pro N	60Hz 出力軸許容ラジアル荷重 Pro kgf	60Hz SF	形式（B6 頁参照） 容量記号 - 枠番 - 減速比		寸法図（ページ） 軸上取付ケース取付	寸法図（ページ） フランジ取付	寸法図（ページ） 脚取付	製作可否 補助形式 三相モータ プレミアム効率 インバータ用 AP
138	956	97.5	13100	1340	1.22	167	792	80.7	12900	1310	1.35	20 - 4A145 - 11		C6	C52	C98	●
			20500	2090	1.47				19900	2030	1.47	20 - 4B145 - 11		C8	C54	C100	●
			20500	2090	1.69				19900	2030	1.69	20 - 4B160 - 11		C10	C56	C102	●
			20500	2090	1.93				19900	2030	1.93	20 - 4B165 - 11		C10	C56	C102	●
			30200	3080	2.00				29000	2960	2.00	20 - 4C165 - 11		C12	C58	C104	●
			30200	3080	2.77				29000	2960	2.77	20 - 4C170 - 11	※	C14	C60	C106	●
			45700	4660	2.77				43600	4440	2.77	20 - 4D170 - 11	※	C16	C62	C108	●
113	1170	119	13000	1330	1.10	137	966	98.5	13000	1330	1.11	20 - 4A140 - 13		C6	C52	C98	●
			21100	2150	1.27				20500	2090	1.27	20 - 4B140 - 13		C8	C54	C100	●
			21100	2150	1.47				20500	2090	1.47	20 - 4B145 - 13		C8	C54	C100	●
			21100	2150	1.69				20500	2090	1.69	20 - 4B160 - 13		C10	C56	C102	●
			21100	2150	1.93				20500	2090	1.93	20 - 4B165 - 13		C10	C56	C102	●
			31500	3210	2.00				30200	3080	2.00	20 - 4C165 - 13		C12	C58	C104	●
			31500	3210	2.77				30300	3090	2.77	20 - 4C170 - 13	※	C14	C60	C106	●
			48000	4890	2.77				45800	4670	2.77	20 - 4D170 - 13	※	C16	C62	C108	●
104	1280	130	13000	1330	1.01	125	1060	108	13100	1340	1.01	20 - 4A140 - 14		C6	C52	C98	●
			21400	2180	1.27				20800	2120	1.27	20 - 4B140 - 14		C8	C54	C100	●
			21400	2180	1.47				20800	2120	1.47	20 - 4B145 - 14		C8	C54	C100	●
			21400	2180	1.69				20800	2120	1.69	20 - 4B160 - 14		C10	C56	C102	●
			21400	2180	1.86				20800	2120	1.93	20 - 4B165 - 14		C10	C56	C102	●
			32100	3270	2.00				30900	3150	2.00	20 - 4C165 - 14		C12	C58	C104	●
			32100	3270	2.77				30900	3150	2.77	20 - 4C170 - 14	※	C14	C60	C106	●
			49100	5010	2.77				46900	4780	2.77	20 - 4D170 - 14	※	C16	C62	C108	●
90.6	1460	149	21600	2200	1.27	109	1210	123	21200	2160	1.27	20 - 4B140 - 16		C8	C54	C100	●
			21600	2200	1.47				21200	2160	1.47	20 - 4B145 - 16		C8	C54	C100	●
			21600	2200	1.65				21200	2160	1.76	20 - 4B165 - 16		C10	C56	C102	●
			32800	3340	2.00				31700	3230	2.00	20 - 4C165 - 16		C12	C58	C104	●
			32900	3350	2.77				31700	3230	2.77	20 - 4C170 - 16	※	C14	C60	C106	●
			32900	3350	2.95				31700	3230	3.00	20 - 4C175 - 16	※	C14	C60	C106	●
			50700	5170	2.77				48400	4930	2.77	20 - 4D170 - 16	※	C16	C62	C108	●
82.9	1590	162	21900	2230	1.27	100	1320	135	21500	2190	1.27	20 - 4B140 - 18		C8	C54	C100	●
			21900	2230	1.47				21500	2190	1.47	20 - 4B145 - 18		C8	C54	C100	●
			21900	2230	1.58				21500	2190	1.61	20 - 4B160 - 18		C10	C56	C102	●
			33400	3400	1.69				32300	3290	1.69	20 - 4C160 - 18		C12	C58	C104	●
			33400	3400	2.00				32300	3290	2.00	20 - 4C165 - 18		C12	C58	C104	●
			33400	3400	2.76				32300	3290	2.77	20 - 4C170 - 18	※	C14	C60	C106	●
			33400	3400	2.76				32300	3290	3.00	20 - 4C175 - 18	※	C14	C60	C106	●
			51800	5280	2.77				49500	5050	2.77	20 - 4D170 - 18	※	C16	C62	C108	●
69.0	1910	195	22100	2250	1.01	83.3	1580	161	21900	2230	1.01	20 - 4B145 - 21		C8	C54	C100	●
			22100	2250	1.34				21900	2230	1.34	20 - 4B160 - 21		C10	C56	C102	●
			34400	3510	1.69				33400	3400	1.69	20 - 4C160 - 21		C12	C58	C104	●
			34400	3510	2.00				33400	3400	2.00	20 - 4C165 - 21		C12	C58	C104	●
			34400	3510	2.26				33400	3400	2.26	20 - 4C170 - 21		C14	C60	C106	●
			34400	3510	2.40				33400	3400	2.47	20 - 4C175 - 21		C14	C60	C106	●
			53900	5490	2.77				51700	5270	2.77	20 - 4D180 - 21	※	C18	C64	C110	△

注）1. 選定表に記載の機種の形式については、B6 頁をご参照ください。ただし、取付位置記号 Y4、F4、G4、K4、W4（モータが下向き）の場合には、本選定表は適用できませんので、ご照会ください。また形式欄右端に「※」印が記されている機種は、Y2、F2、G2、K2、V2、W2 の場合には許容運転サイクル（負荷時間率）は 75% ED（10 分サイクル）となります。
2. 出力軸許容ラジアル荷重 Pro は、中空軸タイプは軸端面から 20mm、中実軸タイプは出力軸中央の値です。荷重点がそれ以外の場合、および許容スラスト荷重については、技術資料 F9 ～ F15 頁をご覧ください。
3. 潤滑方式は機種によって異なります。詳細は技術資料 F5 頁の「潤滑」をご参照ください。
4. 上記のモータ回転数 n1 は、代表値であり、出力回転数 n2 は、このモータ回転数による値です。モータ回転数の詳細は、技術資料の F30 ～ F34 頁をご参照ください。
5. 減速比は公称減速比です。出力回転数 n2 は実減速比から算出しています。（減速比 11 ～ 18 の実減速比は枠番によって異なるため、代表減速比で算出しています。）実減速比は B22 頁をご参照ください。
6.「製作可否」欄の記号は次の意味を示します。
●：標準品として製作できます。　△：製作できますが、仕様確認が必要ですのでご照会ください。
7 本表以外の組合せ・減速比も製作可能ですので、ご照会ください。
8. 本表に記載の内容は予告無しに変更することがあります。

選定表

選定について
選定表
寸法図
技術資料
オプション
ギヤモータ
レデューサ
標準仕様
形式
取付位置記号と端子箱位置
製作範囲
選定手順
許容最大出力トルク
0.1kW
0.2kW
0.25kW
0.4kW
0.55kW
0.75kW
1.1kW
1.5kW
2.2kW
3.0kW
3.7kW
5.5kW
7.5kW
11kW
15kW
18.5kW
22kW
30kW
37kW
45kW
55kW

15 kW

周波数	Hz	50Hz	60Hz
モータ極数	P	4	
モータ回転数 n_1	r/min	1450	1750

減速比 22 ▶ 39

50Hz 出力回転数 n_2 r/min	50Hz 出力トルク Tout N·m	50Hz 出力トルク Tout kgf·m	50Hz 出力軸許容ラジアル荷重 Pro N	50Hz 出力軸許容ラジアル荷重 Pro kgf	50Hz SF	60Hz 出力回転数 n_2 r/min	60Hz 出力トルク Tout N·m	60Hz 出力トルク Tout kgf·m	60Hz 出力軸許容ラジアル荷重 Pro N	60Hz 出力軸許容ラジアル荷重 Pro kgf	60Hz SF	形式（B6 頁参照） 容量記号 - 枠番 - 減速比		寸法図（ページ） 軸上取付ケース取付	フランジ取付	脚取付	製作可否 補助形式 三相モータ プレミアム効率 インバータ用 AP
64.7	2040	208	22100	2250	1.01	78.1	1690	172	21900	2230	1.01	20 - 4B145 - 22		C8	C54	C100	●
			22100	2250	1.26				21900	2230	1.26	20 - 4B160 - 22		C10	C56	C102	●
			34700	3540	1.35				33700	3440	1.35	20 - 4C160 - 22		C12	C58	C104	●
			34700	3540	2.26				33700	3440	2.26	20 - 4C170 - 22		C14	C60	C106	●
			34700	3540	2.32				33700	3440	2.47	20 - 4C175 - 22		C14	C60	C106	●
			54700	5580	2.47				52400	5340	2.47	20 - 4D175 - 22		C16	C62	C108	●
			54700	5580	2.77				52500	5350	2.77	20 - 4D180 - 22	※	C18	C64	C110	△
59.2	2230	227	22200	2260	1.01	71.4	1850	189	22100	2250	1.01	20 - 4B145 - 25		C8	C54	C100	●
			22200	2260	1.15				22100	2250	1.15	20 - 4B160 - 25		C10	C56	C102	●
			35200	3590	1.35				34300	3500	1.35	20 - 4C160 - 25		C12	C58	C104	●
			35200	3590	1.61				34300	3500	1.61	20 - 4C165 - 25		C12	C58	C104	●
			35200	3590	2.15				34300	3500	2.30	20 - 4C175 - 25		C14	C60	C106	●
			55800	5690	2.26				53500	5450	2.26	20 - 4D170 - 25		C16	C62	C108	●
			55800	5690	2.47				53500	5450	2.47	20 - 4D175 - 25		C16	C62	C108	●
			55800	5690	2.77				53500	5450	2.77	20 - 4D180 - 25	※	C18	C64	C110	△
51.8	2550	260	22100	2250	1.01	62.5	2110	215	22200	2260	1.01	20 - 4B145 - 28		C8	C54	C100	●
			35800	3650	1.31				35000	3570	1.31	20 - 4C160 - 28		C12	C58	C104	●
			35800	3650	1.61				35000	3570	1.61	20 - 4C165 - 28		C12	C58	C104	●
			35800	3650	1.96				35000	3570	2.02	20 - 4C170 - 28		C14	C60	C106	●
			57300	5840	2.26				55100	5620	2.26	20 - 4D170 - 28		C16	C62	C108	●
			57300	5840	2.47				55100	5620	2.47	20 - 4D175 - 28		C16	C62	C108	●
			57300	5840	2.77				55100	5620	2.77	20 - 4D180 - 28	※	C18	C64	C110	△
			76600	7810	2.77				73200	7460	2.77	20 - 4E180 - 28	※	C20	C66	C112	△
41.2	3210	327	36500	3720	1.01	49.7	2660	271	35900	3660	1.01	20 - 4C145 - 35		C12	C58	C104	●
			36500	3720	1.31				35900	3660	1.31	20 - 4C160 - 35		C12	C58	C104	●
			36500	3720	1.60				35900	3660	1.60	20 - 4C165 - 35		C12	C58	C104	●
			59800	6100	1.84				57700	5880	1.84	20 - 4D170 - 35		C16	C62	C108	●
			59800	6100	2.01				57700	5880	2.01	20 - 4D175 - 35		C16	C62	C108	●
			59900	6110	2.65				57800	5890	2.77	20 - 4D180 - 35	※	C18	C64	C110	△
			80700	8230	2.77				77300	7880	2.77	20 - 4E180 - 35	※	C20	C66	C112	△
37.7	3510	358	36800	3750	1.01	45.5	2910	297	36300	3700	1.01	20 - 4C145 - 39		C12	C58	C104	●
			36800	3750	1.31				36300	3700	1.31	20 - 4C160 - 39		C12	C58	C104	●
			36800	3750	1.47				36300	3700	1.47	20 - 4C165 - 39		C12	C58	C104	●
			60900	6210	1.61				58800	5990	1.61	20 - 4D165 - 39		C16	C62	C108	●
			60900	6210	1.84				58800	5990	1.84	20 - 4D170 - 39		C16	C62	C108	●
			60900	6210	2.01				58800	5990	2.01	20 - 4D175 - 39		C16	C62	C108	●
			60900	6210	2.44				58800	5990	2.77	20 - 4D180 - 39		C18	C64	C110	△
			82200	8380	2.77				78900	8040	2.77	20 - 4E180 - 39		C20	C66	C112	△
			82200	8380	2.99				78900	8040	3.00	20 - 4E185 - 39		C20	C66	C112	△
			82200	8380	3.22				78900	8040	3.37	20 - 4E190 - 39		C22	C68	C114	△
			82200	8380	3.22				78900	8040	3.64	20 - 4E195 - 39		C22	C68	C114	△
			137000	14000	2.77				137000	14000	2.77	20 - 4F180 - 39		C24	C70	C116	△

注）1. 選定表に記載の機種の形式については、B6 頁をご参照ください。ただし、取付位置記号 Y4、F4、G4、K4、W4（モータが下向き）の場合には、本選定表は適用できませんので、ご照会ください。また形式欄右端に「※」印が記されている機種は、Y2、F2、G2、K2、V2、W2 の場合には許容運転サイクル（負荷時間率）は 75% ED（10 分サイクル）となります。
2. 出力軸許容ラジアル荷重 Pro は、中空軸タイプは軸端面から 20mm、中実軸タイプは出力軸中央の値です。荷重点がそれ以外の場合、および許容スラスト荷重については、技術資料 F9 ～ F15 頁をご覧ください。
3. 潤滑方式は機種によって異なります。詳細は技術資料 F5 頁の「潤滑」をご参照ください。
4. 上記のモータ回転数 n1 は、代表値であり、出力回転数 n2 は、このモータ回転数による値です。モータ回転数の詳細は、技術資料の F30 ～ F34 頁をご参照ください。
5. 減速比は公称減速比です。出力回転数 n2 は実減速比から算出しています。（減速比 11 ～ 18 の実減速比は枠番によって異なるため、代表減速比で算出しています。）実減速比は B22 頁をご参照ください。
6.「製作可否」欄の記号は次の意味を示します。
●：標準品として製作できます。　△：製作できますが、仕様確認が必要ですのでご照会ください。
7 本表以外の組合せ・減速比も製作可能ですので、ご照会ください。
8. 本表に記載の内容は予告無しに変更することがあります。

15 kW

周波数	Hz	50Hz	60Hz
モータ極数	P	4	
モータ回転数 n_1	r/min	1450	1750

減速比 46 ▶ 67

50Hz 出力回転数 n_2 r/min	50Hz 出力トルク Tout N·m	50Hz 出力トルク Tout kgf·m	50Hz 出力軸許容ラジアル荷重 Pro N	50Hz 出力軸許容ラジアル荷重 Pro kgf	50Hz SF	60Hz 出力回転数 n_2 r/min	60Hz 出力トルク Tout N·m	60Hz 出力トルク Tout kgf·m	60Hz 出力軸許容ラジアル荷重 Pro N	60Hz 出力軸許容ラジアル荷重 Pro kgf	60Hz SF	形式（B6 頁参照） 容量記号 - 枠番 - 減速比	寸法図（ページ） 軸上取付ケース取付	寸法図（ページ） フランジ取付	寸法図（ページ） 脚取付	製作可否 補助形式 インバータ用プレミアム効率三相モータ AP
31.9	4140	422	37000	3770	1.01	38.5	3430	350	36700	3740	1.01	20 - 4C145 - 46	C12	C58	C104	●
			37000	3770	1.24				36700	3740	1.24	20 - 4C160 - 46	C12	C58	C104	●
			62500	6370	1.31				60600	6180	1.31	20 - 4D160 - 46	C16	C62	C108	●
			62500	6370	1.51				60600	6180	1.51	20 - 4D165 - 46	C16	C62	C108	●
			62500	6370	1.82				60600	6180	1.82	20 - 4D170 - 46	C16	C62	C108	●
			62500	6370	2.01				60600	6180	2.01	20 - 4D175 - 46	C16	C62	C108	●
			62500	6370	2.10				60600	6180	2.48	20 - 4D180 - 46	C18	C64	C110	△
			85200	8690	2.77				81900	8350	2.77	20 - 4E180 - 46	C20	C66	C112	△
			85200	8690	2.78				81900	8350	3.00	20 - 4E185 - 46	C20	C66	C112	△
			85200	8690	2.80				81900	8350	3.27	20 - 4E190 - 46	C22	C68	C114	△
			85200	8690	2.80				81900	8350	3.27	20 - 4E195 - 46	C22	C68	C114	△
			136000	13900	2.77				137000	14000	2.77	20 - 4F180 - 46	C24	C70	C116	△
27.6	4780	487	36900	3760	0.97	33.3	3960	404	36900	3760	0.97	20 - 4C145 - 53	C12	C58	C104	●
			36900	3760	1.07				36900	3760	1.07	20 - 4C160 - 53	C12	C58	C104	●
			63800	6500	1.25				62100	6330	1.25	20 - 4D160 - 53	C16	C62	C108	●
			63800	6500	1.49				62100	6330	1.51	20 - 4D165 - 53	C16	C62	C108	●
			63800	6500	1.70				62100	6330	1.70	20 - 4D170 - 53	C16	C62	C108	●
			63800	6500	1.82				62100	6330	1.82	20 - 4D175 - 53	C16	C62	C108	●
			63800	6500	1.82				62100	6330	2.16	20 - 4D180 - 53	C18	C64	C110	△
			87600	8930	2.01				84400	8600	2.01	20 - 4E175 - 53	C20	C66	C112	●
			87600	8930	2.15				84400	8600	2.16	20 - 4E180 - 53	C20	C66	C112	△
			87600	8930	2.43				84400	8600	2.60	20 - 4E185 - 53	C20	C66	C112	△
			87600	8930	2.43				84400	8600	2.93	20 - 4E190 - 53	C22	C68	C114	△
			87600	8930	2.43				84400	8600	2.93	20 - 4E195 - 53	C22	C68	C114	△
			135000	13800	2.16				136000	13900	2.16	20 - 4F180 - 53	C24	C70	C116	△
			135000	13800	2.60				136000	13900	2.60	20 - 4F185 - 53	C24	C70	C116	△
24.4	5420	552	64800	6610	1.25	29.4	4490	458	63300	6450	1.25	20 - 4D165 - 60	C16	C62	C108	●
			64800	6610	1.31				63300	6450	1.31	20 - 4D170 - 60	C16	C62	C108	●
			64800	6610	1.61				63300	6450	1.61	20 - 4D175 - 60	C16	C62	C108	●
			64800	6610	1.61				63300	6450	1.94	20 - 4D180 - 60	C18	C64	C110	●
			89600	9130	2.04				86500	8820	2.04	20 - 4E180 - 60	C20	C66	C112	●
			89600	9130	2.14				86500	8820	2.58	20 - 4E185 - 60	C20	C66	C112	●
			89600	9130	2.14				86500	8820	2.58	20 - 4E190 - 60	C22	C68	C114	△
			89600	9130	2.14				86500	8820	2.58	20 - 4E195 - 60	C22	C68	C114	△
			134000	13700	2.04				135000	13800	2.04	20 - 4F180 - 60	C24	C70	C116	●
			134000	13700	2.55				135000	13800	2.60	20 - 4F185 - 60	C24	C70	C116	●
21.6	6120	624	65500	6680	1.07	26.0	5070	517	64200	6540	1.07	20 - 4D165 - 67	C16	C62	C108	●
			65500	6680	1.24				64200	6540	1.30	20 - 4D170 - 67	C16	C62	C108	●
			65500	6680	1.42				64200	6540	1.42	20 - 4D175 - 67	C16	C62	C108	●
			65700	6700	1.42				64300	6550	1.72	20 - 4D180 - 67	C18	C64	C110	●
			91400	9320	1.57				88400	9010	1.61	20 - 4E175 - 67	C20	C66	C112	●
			91500	9330	1.90				88500	9020	1.99	20 - 4E180 - 67	C20	C66	C112	●
			91500	9330	1.90				88500	9020	2.29	20 - 4E185 - 67	C20	C66	C112	●
			91500	9330	1.90				88500	9020	2.29	20 - 4E190 - 67	C22	C68	C114	△
			91500	9330	1.90				88500	9020	2.29	20 - 4E195 - 67	C22	C68	C114	△
			133000	13600	2.00				134000	13700	2.00	20 - 4F180 - 67	C24	C70	C116	●
			133000	13600	2.54				134000	13700	2.60	20 - 4F185 - 67	C24	C70	C116	●
			133000	13600	2.73				134000	13700	2.73	20 - 4F190 - 67	C24	C70	C116	△
			133000	13600	2.94				134000	13700	3.21	20 - 4F195 - 67	C24	C70	C116	△

注）1. 選定表に記載の機種の形式については、B6 頁をご参照ください。ただし、取付位置記号 Y4、F4、G4、K4、W4（モータが下向き）の場合には、本選定表は適用できませんので、ご照会ください。
2. 出力軸許容ラジアル荷重 Pro は、中空軸タイプは軸端面から 20mm、中実軸タイプは出力軸中央の値です。荷重点がそれ以外の場合、および許容スラスト荷重については、技術資料 F9 ～ F15 頁をご覧ください。
3. 潤滑方式は機種によって異なります。詳細は技術資料 F5 頁の「潤滑」をご参照ください。
4. 上記のモータ回転数 n1 は、代表値であり、出力回転数 n2 は、このモータ回転数による値です。モータ回転数の詳細は、技術資料の F30 ～ F34 頁をご参照ください。
5. 減速比は公称減速比です。出力回転数 n2 は実減速比から算出しています。（減速比 11 ～ 18 の実減速比は枠番によって異なるため、代表減速比で算出しています。）実減速比は B22 頁をご参照ください。
6.「製作可否」欄の記号は次の意味を示します。
●：標準品として製作できます。　△：製作できますが、仕様確認が必要ですのでご照会ください。
7 本表以外の組合せ・減速比も製作可能ですので、ご照会ください。
8. 本表に記載の内容は予告無しに変更することがあります。

選定表

選定について
選定表
寸法図
技術資料
オプション
ギヤモータ
レデューサ
標準仕様
形式
取付位置記号と端子箱位置
製作範囲
選定手順
許容最大出力トルク
0.1kW
0.2kW
0.25kW
0.4kW
0.55kW
0.75kW
1.1kW
1.5kW
2.2kW
3.0kW
3.7kW
5.5kW
7.5kW
11kW
15kW
18.5kW
22kW
30kW
37kW
45kW
55kW

15 kW

周波数	Hz	50Hz	60Hz
モータ極数	P	4	
モータ回転数 n_1	r/min	1450	1750

減速比 74 ▶ 88

50Hz 出力回転数 n_2 r/min	50Hz 出力トルク Tout N·m	50Hz 出力トルク Tout kgf·m	50Hz 出力軸許容ラジアル荷重 Pro N	50Hz 出力軸許容ラジアル荷重 Pro kgf	50Hz SF	60Hz 出力回転数 n_2 r/min	60Hz 出力トルク Tout N·m	60Hz 出力トルク Tout kgf·m	60Hz 出力軸許容ラジアル荷重 Pro N	60Hz 出力軸許容ラジアル荷重 Pro kgf	60Hz SF	形式（B6 頁参照） 容量記号 - 枠番 - 減速比	寸法図（ページ） 軸上取付ケース取付	寸法図（ページ） フランジ取付	寸法図（ページ） 脚取付	製作可否 補助形式 三相モータ プレミアム効率 インバータ用 AP
19.7	6690	682	66200	6750	1.07	23.8	5550	566	65000	6630	1.07	20 - 4D165 - 74	C16	C62	C108	●
			66200	6750	1.24				65000	6630	1.30	20 - 4D170 - 74	C16	C62	C108	●
			66200	6750	1.30				65000	6630	1.30	20 - 4D175 - 74	C16	C62	C108	●
			66200	6750	1.30				65000	6630	1.57	20 - 4D180 - 74	C18	C64	C110	●
			92500	9430	1.47				90000	9170	1.47	20 - 4E175 - 74	C20	C66	C112	●
			92500	9430	1.73				90000	9170	2.00	20 - 4E180 - 74	C20	C66	C112	●
			92500	9430	1.73				90000	9170	2.09	20 - 4E185 - 74	C20	C66	C112	●
			92500	9430	1.73				90000	9170	2.09	20 - 4E190 - 74	C22	C68	C114	△
			92500	9430	1.73				90000	9170	2.09	20 - 4E195 - 74	C22	C68	C114	△
			132000	13500	2.00				134000	13700	2.00	20 - 4F180 - 74	C24	C70	C116	●
			132000	13500	2.54				134000	13700	2.60	20 - 4F185 - 74	C24	C70	C116	●
			132000	13500	2.69				134000	13700	2.73	20 - 4F190 - 74	C24	C70	C116	△
			132000	13500	2.69				134000	13700	3.21	20 - 4F195 - 74	C24	C70	C116	△
18.1	7290	743	66400	6770	1.04	21.9	6040	616	65500	6680	1.05	20 - 4D170 - 80	C16	C62	C108	●
			66400	6770	1.20				65500	6680	1.20	20 - 4D175 - 80	C16	C62	C108	●
			66500	6780	1.20				65600	6690	1.44	20 - 4D180 - 80	C18	C64	C110	●
			91400	9320	1.30				91200	9300	1.30	20 - 4E175 - 80	C20	C66	C112	●
			91400	9320	1.59				91300	9310	1.61	20 - 4E180 - 80	C20	C66	C112	●
			91400	9320	1.59				91300	9310	1.92	20 - 4E185 - 80	C20	C66	C112	●
			91400	9320	1.59				91300	9310	1.92	20 - 4E190 - 80	C22	C68	C114	△
			91400	9320	1.59				91300	9310	1.92	20 - 4E195 - 80	C22	C68	C114	△
			131000	13400	1.61				133000	13600	1.61	20 - 4F180 - 80	C24	C70	C116	●
			131000	13400	2.01				133000	13600	2.01	20 - 4F185 - 80	C24	C70	C116	●
			131000	13400	2.35				133000	13600	2.35	20 - 4F190 - 80	C24	C70	C116	△
			131000	13400	2.47				133000	13600	2.70	20 - 4F195 - 80	C24	C70	C116	△
16.6	7970	812	61100	6230	0.89	20.0	6600	673	66100	6740	1.01	20 - 4D165 - 88	C16	C62	C108	●
			61100	6230	1.04				66100	6740	1.05	20 - 4D170 - 88	C16	C62	C108	●
			61100	6230	1.09				66100	6740	1.09	20 - 4D175 - 88	C16	C62	C108	●
			61100	6230	1.09				66100	6740	1.32	20 - 4D180 - 88	C18	C64	C110	●
			90000	9170	1.23				92600	9440	1.23	20 - 4E175 - 88	C20	C66	C112	●
			90000	9170	1.46				92600	9440	1.61	20 - 4E180 - 88	C20	C66	C112	●
			90000	9170	1.46				92600	9440	1.76	20 - 4E185 - 88	C20	C66	C112	●
			90000	9170	1.46				92600	9440	1.76	20 - 4E190 - 88	C22	C68	C114	△
			90000	9170	1.46				92600	9440	1.76	20 - 4E195 - 88	C22	C68	C114	△
			130000	13300	1.61				132000	13500	1.61	20 - 4F180 - 88	C24	C70	C116	●
			130000	13300	2.01				132000	13500	2.01	20 - 4F185 - 88	C24	C70	C116	●
			130000	13300	2.26				132000	13500	2.35	20 - 4F190 - 88	C24	C70	C116	△
			130000	13300	2.26				132000	13500	2.70	20 - 4F195 - 88	C24	C70	C116	△

注）1. 選定表に記載の機種の形式については、B6 頁をご参照ください。ただし、取付位置記号 Y4、F4、G4、K4、W4（モータが下向き）の場合には、本選定表は適用できませんので、ご照会ください。
2. 出力軸許容ラジアル荷重 Pro は、中空軸タイプは軸端面から 20mm、中実軸タイプは出力軸中央の値です。荷重点がそれ以外の場合、および許容スラスト荷重については、技術資料 F9 ～ F15 頁をご覧ください。
3. 潤滑方式は機種によって異なります。詳細は技術資料 F5 頁の「潤滑」をご参照ください。
4. 上記のモータ回転数 n1 は、代表値であり、出力回転数 n2 は、このモータ回転数による値です。モータ回転数の詳細は、技術資料の F30 ～ F34 頁をご参照ください。
5. 減速比は公称減速比です。出力回転数 n2 は実減速比から算出しています。（減速比 11 ～ 18 の実減速比は枠番によって異なるため、代表減速比で算出しています。）実減速比は B22 頁をご参照ください。
6.「製作可否」欄の記号は次の意味を示します。
●：標準品として製作できます。　△：製作できますが、仕様確認が必要ですのでご照会ください。
7 本表以外の組合せ・減速比も製作可能ですので、ご照会ください。
8. 本表に記載の内容は予告無しに変更することがあります。

15 kW	周波数	Hz	50Hz	60Hz
	モータ極数	P	4	
	モータ回転数 n_1	r/min	1450	1750

減速比 102 ▶ 207

50Hz 出力回転数 n_2 r/min	50Hz 出力トルク Tout N·m	50Hz 出力トルク Tout kgf·m	50Hz 出力軸許容ラジアル荷重 Pro N	50Hz 出力軸許容ラジアル荷重 Pro kgf	50Hz SF	60Hz 出力回転数 n_2 r/min	60Hz 出力トルク Tout N·m	60Hz 出力トルク Tout kgf·m	60Hz 出力軸許容ラジアル荷重 Pro N	60Hz 出力軸許容ラジアル荷重 Pro kgf	60Hz SF	形式（B6 頁参照） 容量記号 - 枠番 - 減速比	寸法図（ページ） 軸上取付ケース取付	寸法図（ページ） フランジ取付	寸法図（ページ） 脚取付	製作可否 補助形式 三相モータ プレミアム効率 インバータ用 AP
14.3	9250	943	41000	4180	0.94	17.2	7660	781	64700	6600	0.94	20 - 4D175 - 102	C16	C62	C108	●
			41000	4180	0.94				64700	6600	1.14	20 - 4D180 - 102	C18	C64	C110	●
			87400	8910	1.06				90600	9240	1.06	20 - 4E175 - 102	C20	C66	C112	●
			87400	8910	1.25				90600	9240	1.30	20 - 4E180 - 102	C20	C66	C112	●
			87400	8910	1.25				90600	9240	1.51	20 - 4E185 - 102	C20	C66	C112	●
			87400	8910	1.25				90600	9240	1.51	20 - 4E190 - 102	C22	C68	C114	●
			87400	8910	1.25				90600	9240	1.51	20 - 4E195 - 102	C22	C68	C114	●
			127000	12900	1.30				130000	13300	1.30	20 - 4F180 - 102	C24	C70	C116	●
			127000	12900	1.61				130000	13300	1.61	20 - 4F185 - 102	C24	C70	C116	●
			127000	12900	1.95				130000	13300	2.05	20 - 4F190 - 102	C24	C70	C116	●
			127000	12900	1.95				130000	13300	2.35	20 - 4F195 - 102	C24	C70	C116	●
12.9	10200	1040	-	-	0.86	15.6	8450	861	54700	5580	1.03	20 - 4D180 - 112	C18	C64	C110	●
			85500	8720	0.96				89000	9070	1.01	20 - 4E175 - 112	C20	C66	C112	●
			85500	8720	1.14				89000	9070	1.25	20 - 4E180 - 112	C20	C66	C112	●
			85500	8720	1.14				89000	9070	1.37	20 - 4E185 - 112	C20	C66	C112	●
			126000	12800	1.23				129000	13100	1.25	20 - 4F180 - 112	C24	C70	C116	●
			126000	12800	1.51				129000	13100	1.51	20 - 4F185 - 112	C24	C70	C116	●
			126000	12800	1.62				129000	13100	1.62	20 - 4F190 - 112	C24	C70	C116	●
			126000	12800	1.76				129000	13100	2.01	20 - 4F195 - 112	C24	C70	C116	●
11.8	11200	1140	83600	8520	0.96	14.3	9250	943	87400	8910	1.01	20 - 4E175 - 123	C20	C66	C112	●
			83600	8520	1.04				87400	8910	1.25	20 - 4E180 - 123	C20	C66	C112	●
			83600	8520	1.04				87400	8910	1.25	20 - 4E185 - 123	C20	C66	C112	●
			124000	12600	1.23				127000	12900	1.25	20 - 4F180 - 123	C24	C70	C116	●
			124000	12600	1.51				127000	12900	1.51	20 - 4F185 - 123	C24	C70	C116	●
			124000	12600	1.61				127000	12900	1.62	20 - 4F190 - 123	C24	C70	C116	●
			124000	12600	1.61				127000	12900	1.95	20 - 4F195 - 123	C24	C70	C116	●
9.63	13700	1400	55800	5690	0.85	11.6	11400	1160	83200	8480	1.01	20 - 4E180 - 151	C20	C66	C112	●
			55800	5690	0.85				83200	8480	1.02	20 - 4E185 - 151	C20	C66	C112	●
			120000	12200	1.01				124000	12600	1.01	20 - 4F180 - 151	C24	C70	C116	●
			120000	12200	1.24				124000	12600	1.25	20 - 4F185 - 151	C24	C70	C116	●
			120000	12200	1.31				124000	12600	1.39	20 - 4F190 - 151	C24	C70	C116	●
			120000	12200	1.31				124000	12600	1.58	20 - 4F195 - 151	C24	C70	C116	●
8.12	16300	1660	115000	11700	1.01	9.80	13500	1380	120000	12200	1.01	20 - 4F185 - 179	C24	C70	C116	●
			115000	11700	1.11				120000	12200	1.21	20 - 4F190 - 179	C24	C70	C116	●
			115000	11700	1.11				120000	12200	1.34	20 - 4F195 - 179	C24	C70	C116	●
7.02	18800	1920	111000	11300	0.96	8.47	15600	1590	117000	11900	1.02	20 - 4F190 - 207	C24	C70	C116	●
			111000	11300	0.96				117000	11900	1.15	20 - 4F195 - 207	C24	C70	C116	●

注）1. 選定表に記載の機種の形式については、B6 頁をご参照ください。ただし、取付位置記号 Y4、F4、G4、K4、W4（モータが下向き）の場合には、本選定表は適用できませんので、ご照会ください。
2. 出力軸許容ラジアル荷重 Pro は、中空軸タイプは軸端面から 20mm、中実軸タイプは出力軸中央の値です。荷重点がそれ以外の場合、および許容スラスト荷重については、技術資料 F9 ～ F15 頁をご覧ください。
3. 潤滑方式は機種によって異なります。詳細は技術資料 F5 頁の「潤滑」をご参照ください。
4. 上記のモータ回転数 n1 は、代表値であり、出力回転数 n2 は、このモータ回転数による値です。モータ回転数の詳細は、技術資料の F30 ～ F34 頁をご参照ください。
5. 減速比は公称減速比です。出力回転数 n2 は実減速比から算出しています。（減速比 11 ～ 18 の実減速比は枠番によって異なるため、代表減速比で算出しています。）実減速比は B22 頁をご参照ください。
6.「製作可否」欄の記号は次の意味を示します。
●：標準品として製作できます。
7 本表以外の組合せ・減速比も製作可能ですので、ご照会ください。
8. 本表に記載の内容は予告無しに変更することがあります。

選定表

選定について
選定表
寸法図
技術資料
オプション
ギヤモータ
レデューサ
標準仕様
形式
取付位置記号と端子箱位置
製作範囲
選定手順
許容最大出力トルク
0.1kW
0.2kW
0.25kW
0.4kW
0.55kW
0.75kW
1.1kW
1.5kW
2.2kW
3.0kW
3.7kW
5.5kW
7.5kW
11kW
15kW
18.5kW
22kW
30kW
37kW
45kW
55kW

18.5 kW

周波数	Hz	50Hz	60Hz
モータ極数	P	4	
モータ回転数 n_1	r/min	1450	1750

減速比 11 ▶ 21

50Hz 出力回転数 n_2 r/min	50Hz 出力トルク Tout N·m	50Hz 出力トルク Tout kgf·m	50Hz 出力軸許容ラジアル荷重 Pro N	50Hz 出力軸許容ラジアル荷重 Pro kgf	50Hz SF	60Hz 出力回転数 n_2 r/min	60Hz 出力トルク Tout N·m	60Hz 出力トルク Tout kgf·m	60Hz 出力軸許容ラジアル荷重 Pro N	60Hz 出力軸許容ラジアル荷重 Pro kgf	60Hz SF	形式（B6 頁参照） 容量記号 - 枠番 - 減速比	寸法図（ページ） 軸上取付ケース取付	寸法図（ページ） フランジ取付	寸法図（ページ） 脚取付	製作可否 補助形式 インバータ用プレミアム効率三相モータ AP
138	1180	120	19600	2000	1.37	167	977	100	19100	1950	1.37	25 - 4B160 - 11	C10	C56	C102	●
			19600	2000	1.57				19100	1950	1.57	25 - 4B165 - 11	C10	C56	C102	●
			29400	3000	1.62				28300	2880	1.62	25 - 4C165 - 11	C12	C58	C104	●
			29400	3000	2.24				28300	2880	2.24	25 - 4C170 - 11 ※	C14	C60	C106	●
			29400	3000	2.43				28300	2880	2.43	25 - 4C175 - 11 ※	C14	C60	C106	●
			45000	4590	2.24				43000	4380	2.24	25 - 4D170 - 11 ※	C16	C62	C108	●
			45000	4590	2.43				43000	4380	2.43	25 - 4D175 - 11 ※	C16	C62	C108	●
			45000	4590	2.89				43000	4380	2.89	25 - 4D180 - 11 ※	C18	C64	C110	△
113	1440	147	19900	2030	1.37	137	1190	121	19500	1990	1.37	25 - 4B160 - 13	C10	C56	C102	●
			19900	2030	1.57				19500	1990	1.57	25 - 4B165 - 13	C10	C56	C102	●
			30400	3100	1.62				29400	3000	1.62	25 - 4C165 - 13	C12	C58	C104	●
			30500	3110	2.24				29400	3000	2.24	25 - 4C170 - 13 ※	C14	C60	C106	●
			30500	3110	2.43				29400	3000	2.43	25 - 4C175 - 13 ※	C14	C60	C106	●
			47200	4810	2.24				45100	4600	2.24	25 - 4D170 - 13 ※	C16	C62	C108	●
			47200	4810	2.43				45100	4600	2.43	25 - 4D175 - 13 ※	C16	C62	C108	●
			47200	4810	2.89				45100	4600	2.89	25 - 4D180 - 13 ※	C18	C64	C110	△
104	1570	160	20100	2050	1.37	125	1300	133	19800	2020	1.37	25 - 4B160 - 14	C10	C56	C102	●
			20100	2050	1.51				19800	2020	1.57	25 - 4B165 - 14	C10	C56	C102	●
			30900	3150	1.62				29900	3050	1.62	25 - 4C165 - 14	C12	C58	C104	●
			30900	3150	2.24				29900	3050	2.24	25 - 4C170 - 14 ※	C14	C60	C106	●
			30900	3150	2.43				29900	3050	2.43	25 - 4C175 - 14 ※	C14	C60	C106	●
			48100	4900	2.24				46100	4700	2.24	25 - 4D170 - 14 ※	C16	C62	C108	●
			48100	4900	2.43				46100	4700	2.43	25 - 4D175 - 14 ※	C16	C62	C108	●
			48100	4900	2.89				46100	4700	2.89	25 - 4D180 - 14 ※	C18	C64	C110	△
90.6	1800	183	20200	2060	1.34	109	1490	152	20000	2040	1.43	25 - 4B165 - 16	C10	C56	C102	●
			31600	3220	1.62				30600	3120	1.62	25 - 4C165 - 16	C12	C58	C104	●
			31600	3220	2.24				30700	3130	2.24	25 - 4C170 - 16 ※	C14	C60	C106	●
			31600	3220	2.39				30700	3130	2.43	25 - 4C175 - 16 ※	C14	C60	C106	●
			49600	5060	2.24				47500	4840	2.24	25 - 4D170 - 16 ※	C16	C62	C108	●
			49600	5060	2.43				47500	4840	2.43	25 - 4D175 - 16 ※	C16	C62	C108	●
			49600	5060	2.89				47500	4840	2.89	25 - 4D180 - 16 ※	C18	C64	C110	△
82.9	1970	201	20300	2070	1.28	100	1630	166	20100	2050	1.31	25 - 4B160 - 18	C10	C56	C102	●
			32000	3260	1.37				31100	3170	1.37	25 - 4C160 - 18	C12	C58	C104	●
			32000	3260	1.62				31100	3170	1.62	25 - 4C165 - 18	C12	C58	C104	●
			32000	3260	2.24				31100	3170	2.24	25 - 4C170 - 18 ※	C14	C60	C106	●
			32000	3260	2.24				31100	3170	2.43	25 - 4C175 - 18 ※	C14	C60	C106	●
			50600	5160	2.24				48500	4940	2.24	25 - 4D170 - 18 ※	C16	C62	C108	●
			50600	5160	2.43				48500	4940	2.43	25 - 4D175 - 18 ※	C16	C62	C108	●
			50600	5160	2.89				48500	4940	2.89	25 - 4D180 - 18 ※	C18	C64	C110	△
69.0	2360	241	20200	2060	1.09	83.3	1950	199	20300	2070	1.09	25 - 4B160 - 21	C10	C56	C102	●
			32800	3340	1.37				32000	3260	1.37	25 - 4C160 - 21	C12	C58	C104	●
			32800	3340	1.62				32000	3260	1.62	25 - 4C165 - 21	C12	C58	C104	●
			32800	3340	1.83				32000	3260	1.83	25 - 4C170 - 21	C14	C60	C106	●
			32800	3340	1.95				32000	3260	2.00	25 - 4C175 - 21	C14	C60	C106	●
			52500	5350	2.00				50500	5150	2.00	25 - 4D175 - 21	C16	C62	C108	●
			52500	5350	2.24				50500	5150	2.24	25 - 4D180 - 21 ※	C18	C64	C110	△
			52500	5350	2.43				50500	5150	2.43	25 - 4D185 - 21 ※	C18	C64	C110	△
			70200	7160	2.74				67100	6840	2.74	25 - 4E190 - 21 ※	C22	C68	C114	△
			70200	7160	2.97				67100	6840	2.97	25 - 4E195 - 21 ※	C22	C68	C114	△

注）1. 選定表に記載の機種の形式については、B6 頁をご参照ください。ただし、取付位置記号 Y4、F4、G4、K4、W4（モータが下向き）の場合には、本選定表は適用できませんので、ご照会ください。また形式欄右端に「※」印が記されている機種は、Y2、F2、G2、K2、V2、W2 の場合には許容運転サイクル（負荷時間率）は 75% ED（10 分サイクル）となります。
2. 出力軸許容ラジアル荷重 Pro は、中空軸タイプは軸端面から 20mm、中実軸タイプは出力軸中央の値です。荷重点がそれ以外の場合、および許容スラスト荷重については、技術資料 F9 ～ F15 頁をご覧ください。
3. 潤滑方式は機種によって異なります。詳細は技術資料 F5 頁の「潤滑」をご参照ください。
4. 上記のモータ回転数 n1 は、代表値であり、出力回転数 n2 は、このモータ回転数による値です。モータ回転数の詳細は、技術資料の F30 ～ F34 頁をご参照ください。
5. 減速比は公称減速比です。出力回転数 n2 は実減速比から算出しています。（減速比 11 ～ 18 の実減速比は枠番によって異なるため、代表減速比で算出しています。）実減速比は B22 頁をご参照ください。
6.「製作可否」欄の記号は次の意味を示します。
●：標準品として製作できます。　△：製作できますが、仕様確認が必要ですのでご照会ください。
7 本表以外の組合せ・減速比も製作可能ですので、ご照会ください。
8. 本表に記載の内容は予告無しに変更することがあります。

18.5 kW

周波数	Hz	50Hz	60Hz
モータ極数	P	4	
モータ回転数 n_1	r/min	1450	1750

減速比 22 ▶ 35

50Hz 出力回転数 n_2 r/min	50Hz 出力トルク Tout N·m	50Hz 出力トルク Tout kgf·m	50Hz 出力軸許容ラジアル荷重 Pro N	50Hz 出力軸許容ラジアル荷重 Pro kgf	50Hz SF	60Hz 出力回転数 n_2 r/min	60Hz 出力トルク Tout N·m	60Hz 出力トルク Tout kgf·m	60Hz 出力軸許容ラジアル荷重 Pro N	60Hz 出力軸許容ラジアル荷重 Pro kgf	60Hz SF	形式（B6 頁参照） 容量記号 - 枠番 - 減速比	寸法図（ページ） 軸上取付ケース取付	寸法図（ページ） フランジ取付	寸法図（ページ） 脚取付	製作可否 補助形式 インバータ用プレミアム効率三相モータ AP
64.7	2520	257	20100	2050	1.02	78.1	2090	213	20200	2060	1.02	25 - 4B160 - 22	C10	C56	C102	●
			32900	3350	1.10				32200	3280	1.10	25 - 4C160 - 22	C12	C58	C104	●
			32900	3350	1.30				32200	3280	1.30	25 - 4C165 - 22	C12	C58	C104	●
			32900	3350	1.83				32200	3280	1.83	25 - 4C170 - 22	C14	C60	C106	●
			53200	5420	2.00				51200	5220	2.00	25 - 4D175 - 22	C16	C62	C108	●
			53200	5420	2.24				51200	5220	2.24	25 - 4D180 - 22 ※	C18	C64	C110	△
			53200	5420	2.43				51200	5220	2.43	25 - 4D185 - 22 ※	C18	C64	C110	△
			71200	7260	2.74				68200	6950	2.74	25 - 4E190 - 22 ※	C22	C68	C114	△
			71200	7260	2.97				68200	6950	2.97	25 - 4E195 - 22 ※	C22	C68	C114	△
59.2	2750	280	20000	2040	0.93	71.4	2280	232	20300	2070	0.93	25 - 4B160 - 25	C10	C56	C102	●
			33300	3390	1.10				32600	3320	1.10	25 - 4C160 - 25	C12	C58	C104	●
			33300	3390	1.30				32600	3320	1.30	25 - 4C165 - 25	C12	C58	C104	●
			33300	3390	1.75				32600	3320	1.87	25 - 4C175 - 25	C14	C60	C106	●
			54100	5510	1.83				52200	5320	1.83	25 - 4D170 - 25	C16	C62	C108	●
			54100	5510	2.00				52200	5320	2.00	25 - 4D175 - 25	C16	C62	C108	●
			54100	5510	2.24				52200	5320	2.24	25 - 4D180 - 25 ※	C18	C64	C110	△
			54100	5510	2.43				52200	5320	2.43	25 - 4D185 - 25 ※	C18	C64	C110	△
			72700	7410	2.43				69600	7090	2.43	25 - 4E185 - 25 ※	C20	C66	C112	△
			72700	7410	2.74				69600	7090	2.74	25 - 4E190 - 25 ※	C22	C68	C114	△
			72700	7410	2.97				69600	7090	2.97	25 - 4E195 - 25 ※	C22	C68	C114	△
51.8	3150	321	33600	3430	1.06	62.5	2610	266	33100	3370	1.06	25 - 4C160 - 28	C12	C58	C104	●
			33600	3430	1.30				33100	3370	1.30	25 - 4C165 - 28	C12	C58	C104	●
			33600	3430	1.59				33100	3370	1.63	25 - 4C170 - 28	C14	C60	C106	●
			55400	5650	1.83				53600	5460	1.83	25 - 4D170 - 28	C16	C62	C108	●
			55400	5650	2.00				53600	5460	2.00	25 - 4D175 - 28	C16	C62	C108	●
			55400	5650	2.24				53600	5460	2.24	25 - 4D180 - 28 ※	C18	C64	C110	△
			55400	5650	2.43				53600	5460	2.43	25 - 4D185 - 28 ※	C18	C64	C110	△
			74900	7640	2.24				71800	7320	2.24	25 - 4E180 - 28 ※	C20	C66	C112	△
			74900	7640	2.43				71800	7320	2.43	25 - 4E185 - 28 ※	C20	C66	C112	△
			74900	7640	2.74				71800	7320	2.74	25 - 4E190 - 28 ※	C22	C68	C114	△
			74900	7640	2.97				71800	7320	2.97	25 - 4E195 - 28 ※	C22	C68	C114	△
			131000	13400	2.97				124000	12600	2.97	25 - 4F195 - 28 ※	C24	C70	C116	△
41.2	3950	403	33700	3440	1.06	49.7	3280	334	33600	3430	1.06	25 - 4C160 - 35	C12	C58	C104	●
			33700	3440	1.30				33600	3430	1.30	25 - 4C165 - 35	C12	C58	C104	●
			57500	5860	1.49				55800	5690	1.49	25 - 4D170 - 35	C16	C62	C108	●
			57500	5860	1.63				55800	5690	1.63	25 - 4D175 - 35	C16	C62	C108	●
			57500	5860	2.15				55800	5690	2.24	25 - 4D180 - 35 ※	C18	C64	C110	●
			78500	8000	2.24				75500	7700	2.24	25 - 4E180 - 35 ※	C20	C66	C112	●
			78500	8000	2.43				75500	7700	2.43	25 - 4E185 - 35 ※	C20	C66	C112	●
			78500	8000	2.73				75500	7700	2.74	25 - 4E190 - 35 ※	C22	C68	C114	△
			78500	8000	2.84				75500	7700	2.97	25 - 4E195 - 35 ※	C22	C68	C114	△
			136000	13900	2.43				132000	13500	2.43	25 - 4F185 - 35 ※	C24	C70	C116	●
			136000	13900	2.74				132000	13500	2.74	25 - 4F190 - 35 ※	C24	C70	C116	●
			136000	13900	2.97				132000	13500	2.97	25 - 4F195 - 35 ※	C24	C70	C116	●

注）1. 選定表に記載の機種の形式については、B6 頁をご参照ください。ただし、取付位置記号 Y4、F4、G4、K4、W4（モータが下向き）の場合には、本選定表は適用できませんので、ご照会ください。また形式欄右端に「※」印が記されている機種は、Y2、F2、G2、K2、V2、W2 の場合には許容運転サイクル（負荷時間率）は 75% ED（10 分サイクル）となります。
2. 出力軸許容ラジアル荷重 Pro は、中空軸タイプは軸端面から 20mm、中実軸タイプは出力軸中央の値です。荷重点がそれ以外の場合、および許容スラスト荷重については、技術資料 F9 ～ F15 頁をご覧ください。
3. 潤滑方式は機種によって異なります。詳細は技術資料 F5 頁の「潤滑」をご参照ください。
4. 上記のモータ回転数 n1 は、代表値であり、出力回転数 n2 は、このモータ回転数による値です。モータ回転数の詳細は、技術資料の F30 ～ F34 頁をご参照ください。
5. 減速比は公称減速比です。出力回転数 n2 は実減速比から算出しています。（減速比 11 ～ 18 の実減速比は枠番によって異なるため、代表減速比で算出しています。）実減速比は B22 頁をご参照ください。
6.「製作可否」欄の記号は次の意味を示します。
●：標準品として製作できます。　△：製作できますが、仕様確認が必要ですのでご照会ください。
7 本表以外の組合せ・減速比も製作可能ですので、ご照会ください。
8. 本表に記載の内容は予告無しに変更することがあります。

選定表

選定について
選定表
寸法図
技術資料
オプション
ギヤモータ
レデューサ
標準仕様
形式
取付位置記号と端子箱位置
製作範囲
選定手順
許容最大出力トルク
0.1kW
0.2kW
0.25kW
0.4kW
0.55kW
0.75kW
1.1kW
1.5kW
2.2kW
3.0kW
3.7kW
5.5kW
7.5kW
11kW
15kW
18.5kW
22kW
30kW
37kW
45kW
55kW

18.5 kW

周波数	Hz	50Hz	60Hz
モータ極数	P	4	
モータ回転数 n_1	r/min	1450	1750

減速比 39 ▶ 53

50Hz 出力回転数 n_2 r/min	50Hz 出力トルク Tout N·m	50Hz 出力トルク Tout kgf·m	50Hz 出力軸許容ラジアル荷重 Pro N	50Hz 出力軸許容ラジアル荷重 Pro kgf	50Hz SF	60Hz 出力回転数 n_2 r/min	60Hz 出力トルク Tout N·m	60Hz 出力トルク Tout kgf·m	60Hz 出力軸許容ラジアル荷重 Pro N	60Hz 出力軸許容ラジアル荷重 Pro kgf	60Hz SF	形式（B6 頁参照） 容量記号 - 枠番 - 減速比	寸法図（ページ） 軸上取付ケース取付	寸法図（ページ） フランジ取付	寸法図（ページ） 脚取付	製作可否 補助形式 インバータ用プレミアム効率三相モータ AP
37.7	4330	441	33700	3440	1.06	45.5	3580	365	33800	3450	1.06	25 - 4C160 - 39	C12	C58	C104	●
			33700	3440	1.19				33800	3450	1.19	25 - 4C165 - 39	C12	C58	C104	●
			58300	5940	1.30				56700	5780	1.30	25 - 4D165 - 39	C16	C62	C108	●
			58300	5940	1.49				56700	5780	1.49	25 - 4D170 - 39	C16	C62	C108	●
			58300	5940	1.63				56700	5780	1.63	25 - 4D175 - 39	C16	C62	C108	●
			58300	5940	1.98				56700	5780	2.24	25 - 4D180 - 39	C18	C64	C110	●
			79900	8140	2.24				77000	7850	2.24	25 - 4E180 - 39	C20	C66	C112	●
			79900	8140	2.42				77000	7850	2.43	25 - 4E185 - 39	C20	C66	C112	●
			79900	8140	2.61				77000	7850	2.74	25 - 4E190 - 39	C22	C68	C114	△
			79900	8140	2.61				77000	7850	2.96	25 - 4E195 - 39	C22	C68	C114	△
			136000	13900	2.24				135000	13800	2.24	25 - 4F180 - 39	C24	C70	C116	●
			136000	13900	2.43				135000	13800	2.43	25 - 4F185 - 39	C24	C70	C116	●
			136000	13900	2.74				135000	13800	2.74	25 - 4F190 - 39	C24	C70	C116	△
			136000	13900	2.97				135000	13800	2.97	25 - 4F195 - 39	C24	C70	C116	△
31.9	5110	521	33400	3400	1.01	38.5	4240	432	33800	3450	1.01	25 - 4C160 - 46	C12	C58	C104	●
			59500	6070	1.22				58100	5920	1.22	25 - 4D165 - 46	C16	C62	C108	●
			59500	6070	1.48				58100	5920	1.48	25 - 4D170 - 46	C16	C62	C108	●
			59500	6070	1.63				58100	5920	1.63	25 - 4D175 - 46	C16	C62	C108	●
			59500	6070	1.71				58100	5920	2.01	25 - 4D180 - 46	C18	C64	C110	●
			82400	8400	2.24				79600	8110	2.24	25 - 4E180 - 46	C20	C66	C112	●
			82400	8400	2.25				79600	8110	2.43	25 - 4E185 - 46	C20	C66	C112	●
			82400	8400	2.27				79600	8110	2.64	25 - 4E190 - 46	C22	C68	C114	△
			82400	8400	2.27				79600	8110	2.64	25 - 4E195 - 46	C22	C68	C114	△
			134000	13700	2.24				136000	13900	2.24	25 - 4F180 - 46	C24	C70	C116	●
			134000	13700	2.43				136000	13900	2.43	25 - 4F185 - 46	C24	C70	C116	●
			134000	13700	2.74				136000	13900	2.74	25 - 4F190 - 46	C24	C70	C116	△
			134000	13700	2.97				136000	13900	2.97	25 - 4F195 - 46	C24	C70	C116	△
27.6	5900	601	26100	2660	0.87	33.3	4890	498	33500	3410	0.87	25 - 4C160 - 53	C12	C58	C104	●
			60300	6150	1.01				59200	6030	1.01	25 - 4D160 - 53	C16	C62	C108	●
			60300	6150	1.21				59200	6030	1.22	25 - 4D165 - 53	C16	C62	C108	●
			60300	6150	1.38				59200	6030	1.38	25 - 4D170 - 53	C16	C62	C108	●
			60300	6150	1.48				59200	6030	1.48	25 - 4D175 - 53	C16	C62	C108	●
			60300	6150	1.48				59200	6030	1.75	25 - 4D180 - 53	C18	C64	C110	●
			84400	8600	1.63				81700	8330	1.63	25 - 4E175 - 53	C20	C66	C112	●
			84400	8600	1.75				81700	8330	1.75	25 - 4E180 - 53	C20	C66	C112	●
			84400	8600	1.97				81700	8330	2.11	25 - 4E185 - 53	C20	C66	C112	●
			84400	8600	1.97				81700	8330	2.37	25 - 4E190 - 53	C22	C68	C114	△
			84400	8600	1.97				81700	8330	2.37	25 - 4E195 - 53	C22	C68	C114	△
			133000	13600	1.75				135000	13800	1.75	25 - 4F180 - 53	C24	C70	C116	●
			133000	13600	2.11				135000	13800	2.11	25 - 4F185 - 53	C24	C70	C116	●
			133000	13600	2.74				135000	13800	2.74	25 - 4F190 - 53	C24	C70	C116	△
			133000	13600	2.97				135000	13800	2.97	25 - 4F195 - 53	C24	C70	C116	△

注）1. 選定表に記載の機種の形式については、B6 頁をご参照ください。ただし、取付位置記号 Y4、F4、G4、K4、W4（モータが下向き）の場合には、本選定表は適用できませんので、ご照会ください。
2. 出力軸許容ラジアル荷重 Pro は、中空軸タイプは軸端面から 20mm、中実軸タイプは出力軸中央の値です。荷重点がそれ以外の場合、および許容スラスト荷重については、技術資料 F9 ～ F15 頁をご覧ください。
3. 潤滑方式は機種によって異なります。詳細は技術資料 F5 頁の「潤滑」をご参照ください。
4. 上記のモータ回転数 n1 は、代表値であり、出力回転数 n2 は、このモータ回転数による値です。モータ回転数の詳細は、技術資料の F30 ～ F34 頁をご参照ください。
5. 減速比は公称減速比です。出力回転数 n2 は実減速比から算出しています。（減速比 11 ～ 18 の実減速比は枠番によって異なるため、代表減速比で算出しています。）実減速比は B22 頁をご参照ください。
6.「製作可否」欄の記号は次の意味を示します。
●：標準品として製作できます。　△：製作できますが、仕様確認が必要ですのでご照会ください。
7 本表以外の組合せ・減速比も製作可能ですので、ご照会ください。
8. 本表に記載の内容は予告無しに変更することがあります。

18.5 kW

周波数	Hz	50Hz	60Hz
モータ極数	P	4	
モータ回転数 n_1	r/min	1450	1750

減速比 60 ▶ 74

50Hz						60Hz						形式（B6 頁参照）	寸法図（ページ）			製作可否 補助形式
出力回転数 n_2	出力トルク Tout		出力軸許容ラジアル荷重 Pro		SF	出力回転数 n_2	出力トルク Tout		出力軸許容ラジアル荷重 Pro		SF	容量記号 - 枠番 - 減速比	軸上取付ケース取付	フランジ取付	脚取付	インバータ用プレミアム効率三相モータ
r/min	N·m	kgf·m	N	kgf		r/min	N·m	kgf·m	N	kgf						AP
24.4	6680	681	60800	6200	1.02	29.4	5540	565	60000	6120	1.02	25 - 4D165 - 60	C16	C62	C108	●
			60800	6200	1.06				60000	6120	1.06	25 - 4D170 - 60	C16	C62	C108	●
			60800	6200	1.30				60000	6120	1.30	25 - 4D175 - 60	C16	C62	C108	●
			60800	6200	1.30				60000	6120	1.57	25 - 4D180 - 60	C18	C64	C110	●
			86000	8770	1.65				83500	8510	1.65	25 - 4E180 - 60	C20	C66	C112	●
			86000	8770	1.74				83500	8510	2.09	25 - 4E185 - 60	C20	C66	C112	●
			86000	8770	1.74				83500	8510	2.09	25 - 4E190 - 60	C22	C68	C114	△
			86000	8770	1.74				83500	8510	2.09	25 - 4E195 - 60	C22	C68	C114	△
			132000	13500	1.65				134000	13700	1.65	25 - 4F180 - 60	C24	C70	C116	●
			132000	13500	2.06				134000	13700	2.11	25 - 4F185 - 60	C24	C70	C116	●
			132000	13500	2.69				134000	13700	2.74	25 - 4F190 - 60	C24	C70	C116	△
			132000	13500	2.69				134000	13700	2.97	25 - 4F195 - 60	C24	C70	C116	△
21.6	7550	770	61000	6220	1.01	26.0	6260	638	60500	6170	1.05	25 - 4D170 - 67	C16	C62	C108	●
			61000	6220	1.16				60500	6170	1.16	25 - 4D175 - 67	C16	C62	C108	●
			61100	6230	1.16				60600	6180	1.39	25 - 4D180 - 67	C18	C64	C110	●
			87200	8890	1.28				85000	8660	1.30	25 - 4E175 - 67	C20	C66	C112	●
			87400	8910	1.54				85100	8670	1.61	25 - 4E180 - 67	C20	C66	C112	●
			87400	8910	1.54				85100	8670	1.85	25 - 4E185 - 67	C20	C66	C112	●
			87400	8910	1.54				85100	8670	1.85	25 - 4E190 - 67	C22	C68	C114	△
			87400	8910	1.54				85100	8670	1.85	25 - 4E195 - 67	C22	C68	C114	△
			130000	13300	1.62				132000	13500	1.62	25 - 4F180 - 67	C24	C70	C116	●
			130000	13300	2.06				132000	13500	2.11	25 - 4F185 - 67	C24	C70	C116	●
			130000	13300	2.22				132000	13500	2.22	25 - 4F190 - 67	C24	C70	C116	△
			130000	13300	2.38				132000	13500	2.60	25 - 4F195 - 67	C24	C70	C116	△
19.7	8260	842	57400	5850	0.87	23.8	6840	697	60900	6210	0.87	25 - 4D165 - 74	C16	C62	C108	●
			57400	5850	1.01				60900	6210	1.05	25 - 4D170 - 74	C16	C62	C108	●
			57400	5850	1.06				60900	6210	1.06	25 - 4D175 - 74	C16	C62	C108	●
			57400	5850	1.06				60900	6210	1.27	25 - 4D180 - 74	C18	C64	C110	●
			88300	9000	1.19				86200	8790	1.19	25 - 4E175 - 74	C20	C66	C112	●
			88300	9000	1.40				86200	8790	1.62	25 - 4E180 - 74	C20	C66	C112	●
			88300	9000	1.40				86200	8790	1.70	25 - 4E185 - 74	C20	C66	C112	●
			88300	9000	1.40				86200	8790	1.70	25 - 4E190 - 74	C22	C68	C114	●
			88300	9000	1.40				86200	8790	1.70	25 - 4E195 - 74	C22	C68	C114	●
			129000	13100	1.62				131000	13400	1.62	25 - 4F180 - 74	C24	C70	C116	●
			129000	13100	2.06				131000	13400	2.11	25 - 4F185 - 74	C24	C70	C116	●
			129000	13100	2.18				131000	13400	2.22	25 - 4F190 - 74	C24	C70	C116	●
			129000	13100	2.18				131000	13400	2.60	25 - 4F195 - 74	C24	C70	C116	●

注）1. 選定表に記載の機種の形式については、B6 頁をご参照ください。ただし、取付位置記号 Y4、F4、G4、K4、W4（モータが下向き）の場合には、本選定表は適用できませんので、ご照会ください。
2. 出力軸許容ラジアル荷重 Pro は、中空軸タイプは軸端面から 20mm、中実軸タイプは出力軸中央の値です。荷重点がそれ以外の場合、および許容スラスト荷重については、技術資料 F9 ～ F15 頁をご覧ください。
3. 潤滑方式は機種によって異なります。詳細は技術資料 F5 頁の「潤滑」をご参照ください。
4. 上記のモータ回転数 n1 は、代表値であり、出力回転数 n2 は、このモータ回転数による値です。モータ回転数の詳細は、技術資料の F30 ～ F34 頁をご参照ください。
5. 減速比は公称減速比です。出力回転数 n2 は実減速比から算出しています。（減速比 11 ～ 18 の実減速比は枠番によって異なるため、代表減速比で算出しています。）実減速比は B22 頁をご参照ください。
6.「製作可否」欄の記号は次の意味を示します。
●：標準品として製作できます。　△：製作できますが、仕様確認が必要ですのでご照会ください。
7 本表以外の組合せ・減速比も製作可能ですので、ご照会ください。
8. 本表に記載の内容は予告無しに変更することがあります。

選定表

選定について
選定表
寸法図
技術資料
オプション
ギヤモータ
レデューサ
標準仕様
形式
取付位置記号と端子箱位置
製作範囲
選定手順
許容最大出力トルク
0.1kW
0.2kW
0.25kW
0.4kW
0.55kW
0.75kW
1.1kW
1.5kW
2.2kW
3.0kW
3.7kW
5.5kW
7.5kW
11kW
15kW
18.5kW
22kW
30kW
37kW
45kW
55kW

18.5 kW

周波数	Hz	50Hz	60Hz
モータ極数	P	4	
モータ回転数 n_1	r/min	1450	1750

減速比 80 ▶ 179

50Hz 出力回転数 n_2 r/min	50Hz 出力トルク Tout N·m	50Hz 出力トルク Tout kgf·m	50Hz 出力軸許容ラジアル荷重 Pro N	50Hz 出力軸許容ラジアル荷重 Pro kgf	50Hz SF	60Hz 出力回転数 n_2 r/min	60Hz 出力トルク Tout N·m	60Hz 出力トルク Tout kgf·m	60Hz 出力軸許容ラジアル荷重 Pro N	60Hz 出力軸許容ラジアル荷重 Pro kgf	60Hz SF	形式（B6 頁参照） 容量記号 - 枠番 - 減速比	寸法図（ページ） 軸上取付ケース取付	寸法図（ページ） フランジ取付	寸法図（ページ） 脚取付	製作可否 補助形式 三相モータ プレミアム効率 インバータ用 AP
18.1	8990	916	46100	4700	0.97	21.9	7450	759	61000	6220	0.97	25 - 4D175 - 80	C16	C62	C108	●
			46100	4700	0.97				61100	6230	1.17	25 - 4D180 - 80	C18	C64	C110	●
			88000	8970	1.05				87100	8880	1.05	25 - 4E175 - 80	C20	C66	C112	●
			88000	8970	1.29				87200	8890	1.30	25 - 4E180 - 80	C20	C66	C112	●
			88000	8970	1.29				87200	8890	1.56	25 - 4E185 - 80	C20	C66	C112	●
			88000	8970	1.29				87200	8890	1.56	25 - 4E190 - 80	C22	C68	C114	●
			88000	8970	1.29				87200	8890	1.56	25 - 4E195 - 80	C22	C68	C114	●
			128000	13000	1.30				130000	13300	1.30	25 - 4F180 - 80	C24	C70	C116	●
			128000	13000	1.63				130000	13300	1.63	25 - 4F185 - 80	C24	C70	C116	●
			128000	13000	1.90				130000	13300	1.90	25 - 4F190 - 80	C24	C70	C116	●
			128000	13000	2.00				130000	13300	2.19	25 - 4F195 - 80	C24	C70	C116	●
16.6	9830	1000	25300	2580	0.89	20.0	8140	830	58900	6000	1.07	25 - 4D180 - 88	C18	C64	C110	●
			86300	8800	1.00				88200	8990	1.00	25 - 4E175 - 88	C20	C66	C112	●
			86300	8800	1.18				88200	8990	1.30	25 - 4E180 - 88	C20	C66	C112	●
			86300	8800	1.18				88200	8990	1.43	25 - 4E185 - 88	C20	C66	C112	●
			86300	8800	1.18				88200	8990	1.43	25 - 4E190 - 88	C22	C68	C114	●
			86300	8800	1.18				88200	8990	1.43	25 - 4E195 - 88	C22	C68	C114	●
			126000	12800	1.30				129000	13100	1.30	25 - 4F180 - 88	C24	C70	C116	●
			126000	12800	1.63				129000	13100	1.63	25 - 4F185 - 88	C24	C70	C116	●
			126000	12800	1.83				129000	13100	1.90	25 - 4F190 - 88	C24	C70	C116	●
			126000	12800	1.83				129000	13100	2.19	25 - 4F195 - 88	C24	C70	C116	●
14.3	11400	1160	83100	8470	0.86	17.2	9450	963	87000	8870	0.86	25 - 4E175 - 102	C20	C66	C112	●
			83100	8470	1.02				87000	8870	1.05	25 - 4E180 - 102	C20	C66	C112	●
			83100	8470	1.02				87000	8870	1.23	25 - 4E185 - 102	C20	C66	C112	●
			83100	8470	1.02				87000	8870	1.23	25 - 4E190 - 102	C22	C68	C114	●
			83100	8470	1.02				87000	8870	1.23	25 - 4E195 - 102	C22	C68	C114	●
			124000	12600	1.05				127000	12900	1.05	25 - 4F180 - 102	C24	C70	C116	●
			124000	12600	1.30				127000	12900	1.30	25 - 4F185 - 102	C24	C70	C116	●
			124000	12600	1.58				127000	12900	1.66	25 - 4F190 - 102	C24	C70	C116	●
			124000	12600	1.58				127000	12900	1.91	25 - 4F195 - 102	C24	C70	C116	●
12.9	12600	1280	71500	7290	0.92	15.6	10400	1060	85100	8670	1.02	25 - 4E180 - 112	C20	C66	C112	●
			71500	7290	0.92				85100	8670	1.11	25 - 4E185 - 112	C20	C66	C112	●
			122000	12400	1.00				125000	12700	1.02	25 - 4F180 - 112	C24	C70	C116	●
			122000	12400	1.22				125000	12700	1.22	25 - 4F185 - 112	C24	C70	C116	●
			122000	12400	1.31				125000	12700	1.31	25 - 4F190 - 112	C24	C70	C116	●
			122000	12400	1.43				125000	12700	1.63	25 - 4F195 - 112	C24	C70	C116	●
11.8	13800	1410	54900	5600	0.84	14.3	11400	1160	83100	8470	1.02	25 - 4E180 - 123	C20	C66	C112	●
			54900	5600	0.84				83100	8470	1.02	25 - 4E185 - 123	C20	C66	C112	●
			120000	12200	1.00				124000	12600	1.02	25 - 4F180 - 123	C24	C70	C116	●
			120000	12200	1.22				124000	12600	1.22	25 - 4F185 - 123	C24	C70	C116	●
			120000	12200	1.31				124000	12600	1.31	25 - 4F190 - 123	C24	C70	C116	●
			120000	12200	1.31				124000	12600	1.58	25 - 4F195 - 123	C24	C70	C116	●
9.63	16900	1720	114000	11600	0.82	11.6	14000	1430	119000	12100	0.82	25 - 4F180 - 151	C24	C70	C116	●
			114000	11600	1.01				119000	12100	1.02	25 - 4F185 - 151	C24	C70	C116	●
			114000	11600	1.06				119000	12100	1.13	25 - 4F190 - 151	C24	C70	C116	●
			114000	11600	1.06				119000	12100	1.28	25 - 4F195 - 151	C24	C70	C116	●
8.12	20100	2050	109000	11100	0.82	9.80	16600	1690	115000	11700	0.82	25 - 4F185 - 179	C24	C70	C116	●
			109000	11100	0.90				115000	11700	0.98	25 - 4F190 - 179	C24	C70	C116	●
			109000	11100	0.90				115000	11700	1.08	25 - 4F195 - 179	C24	C70	C116	●

注）1. 選定表に記載の機種の形式については、B6 頁をご参照ください。ただし、取付位置記号 Y4、F4、G4、K4、W4（モータが下向き）の場合には、本選定表は適用できませんので、ご照会ください。
2. 出力軸許容ラジアル荷重 Pro は、中空軸タイプは軸端面から 20mm、中実軸タイプは出力軸中央の値です。荷重点がそれ以外の場合、および許容スラスト荷重については、技術資料 F9 ～ F15 頁をご覧ください。
3. 潤滑方式は機種によって異なります。詳細は技術資料 F5 頁の「潤滑」をご参照ください。
4. 上記のモータ回転数 n1 は、代表値であり、出力回転数 n2 は、このモータ回転数による値です。モータ回転数の詳細は、技術資料の F30 ～ F34 頁をご参照ください。
5. 減速比は公称減速比です。出力回転数 n2 は実減速比から算出しています。（減速比 11 ～ 18 の実減速比は枠番によって異なるため、代表減速比で算出しています。）実減速比は B22 頁をご参照ください。
6.「製作可否」欄の記号は次の意味を示します。
●：標準品として製作できます。
7 本表以外の組合せ・減速比も製作可能ですので、ご照会ください。
8. 本表に記載の内容は予告無しに変更することがあります。

22 kW

周波数	Hz	50Hz	60Hz
モータ極数	P	4	
モータ回転数 n_1	r/min	1450	1750

減速比 11 ▶ 18

50Hz						60Hz						形式（B6 頁参照）	寸法図（ページ）			製作可否 補助形式
出力回転数 n_2	出力トルク Tout		出力軸許容ラジアル荷重 Pro		SF	出力回転数 n_2	出力トルク Tout		出力軸許容ラジアル荷重 Pro		SF	容量記号 - 枠番 - 減速比	軸上取付 ケース取付	フランジ取付	脚取付	インバータ用 プレミアム効率 三相モータ
r/min	N·m	kgf·m	N	kgf		r/min	N·m	kgf·m	N	kgf						AP
138	1400	143	18600	1900	1.15	167	1160	118	18300	1870	1.15	30 - 4B160 - 11	C10	C56	C102	●
			18600	1900	1.32				18300	1870	1.32	30 - 4B165 - 11	C10	C56	C102	●
			28500	2910	1.36				27600	2810	1.36	30 - 4C165 - 11	C12	C58	C104	●
			28500	2910	1.89				27600	2810	1.89	30 - 4C170 - 11 ※	C14	C60	C106	●
			28500	2910	2.05				27600	2810	2.05	30 - 4C175 - 11 ※	C14	C60	C106	●
			44300	4520	1.89				42400	4320	1.89	30 - 4D170 - 11 ※	C16	C62	C108	●
			44300	4520	2.05				42400	4320	2.05	30 - 4D175 - 11 ※	C16	C62	C108	●
			44300	4520	2.43				42400	4320	2.43	30 - 4D180 - 11 ※	C18	C64	C110	△
			44300	4520	2.73				42400	4320	2.73	30 - 4D185 - 11 ※	C18	C64	C110	△
113	1710	174	18800	1920	1.15	137	1420	145	18600	1900	1.15	30 - 4B160 - 13	C10	C56	C102	●
			18800	1920	1.32				18600	1900	1.32	30 - 4B165 - 13	C10	C56	C102	●
			29400	3000	1.36				28500	2910	1.36	30 - 4C165 - 13	C12	C58	C104	●
			29400	3000	1.89				28600	2920	1.89	30 - 4C170 - 13 ※	C14	C60	C106	●
			29400	3000	2.05				28600	2920	2.05	30 - 4C175 - 13 ※	C14	C60	C106	●
			46300	4720	1.89				44400	4530	1.89	30 - 4D170 - 13 ※	C16	C62	C108	●
			46300	4720	2.05				44400	4530	2.05	30 - 4D175 - 13 ※	C16	C62	C108	●
			46300	4720	2.43				44400	4530	2.43	30 - 4D180 - 13 ※	C18	C64	C110	△
			46300	4720	2.73				44400	4530	2.73	30 - 4D185 - 13 ※	C18	C64	C110	△
104	1870	191	18800	1920	1.15	125	1550	158	18700	1910	1.15	30 - 4B160 - 14	C10	C56	C102	●
			18800	1920	1.27				18700	1910	1.32	30 - 4B165 - 14	C10	C56	C102	●
			29800	3040	1.36				29000	2960	1.36	30 - 4C165 - 14	C12	C58	C104	●
			29800	3040	1.89				29000	2960	1.89	30 - 4C170 - 14 ※	C14	C60	C106	●
			29800	3040	2.05				29000	2960	2.05	30 - 4C175 - 14 ※	C14	C60	C106	●
			47200	4810	1.89				45300	4620	1.89	30 - 4D170 - 14 ※	C16	C62	C108	●
			47200	4810	2.05				45300	4620	2.05	30 - 4D175 - 14 ※	C16	C62	C108	●
			47200	4810	2.43				45300	4620	2.43	30 - 4D180 - 14 ※	C18	C64	C110	△
			47200	4810	2.73				45300	4620	2.73	30 - 4D185 - 14 ※	C18	C64	C110	△
90.6	2140	218	18700	1910	1.13	109	1770	180	18800	1920	1.15	30 - 4B160 - 16	C10	C56	C102	●
			18700	1910	1.13				18800	1920	1.20	30 - 4B165 - 16	C10	C56	C102	●
			30300	3090	1.15				29600	3020	1.15	30 - 4C160 - 16	C12	C58	C104	●
			30300	3090	1.36				29600	3020	1.36	30 - 4C165 - 16	C12	C58	C104	●
			30300	3090	1.89				29600	3020	1.89	30 - 4C170 - 16 ※	C14	C60	C106	●
			30300	3090	2.01				29600	3020	2.05	30 - 4C175 - 16 ※	C14	C60	C106	●
			48500	4940	1.89				46700	4760	1.89	30 - 4D170 - 16 ※	C16	C62	C108	●
			48500	4940	2.05				46700	4760	2.05	30 - 4D175 - 16 ※	C16	C62	C108	●
			48500	4940	2.43				46700	4760	2.43	30 - 4D180 - 16 ※	C18	C64	C110	△
			48500	4940	2.73				46700	4760	2.73	30 - 4D185 - 16 ※	C18	C64	C110	△
82.9	2340	239	18700	1910	1.07	100	1940	198	18800	1920	1.10	30 - 4B160 - 18	C10	C56	C102	●
			30600	3120	1.15				30000	3060	1.15	30 - 4C160 - 18	C12	C58	C104	●
			30600	3120	1.36				30000	3060	1.36	30 - 4C165 - 18	C12	C58	C104	●
			30600	3120	1.88				30000	3060	1.89	30 - 4C170 - 18 ※	C14	C60	C106	●
			30600	3120	1.88				30000	3060	2.05	30 - 4C175 - 18 ※	C14	C60	C106	●
			49400	5040	1.89				47600	4850	1.89	30 - 4D170 - 18 ※	C16	C62	C108	●
			49400	5040	2.05				47600	4850	2.05	30 - 4D175 - 18 ※	C16	C62	C108	●
			49400	5040	2.43				47600	4850	2.43	30 - 4D180 - 18 ※	C18	C64	C110	△
			49400	5040	2.73				47600	4850	2.73	30 - 4D185 - 18 ※	C18	C64	C110	△
			66200	6750	2.73				63300	6450	2.73	30 - 4E185 - 18 ※	C20	C66	C112	△

注）1. 選定表に記載の機種の形式については、B6 頁をご参照ください。ただし、取付位置記号 Y4、F4、G4、K4、W4（モータが下向き）の場合には、本選定表は適用できませんので、ご照会ください。また形式欄右端に「※」印が記されている機種は、Y2、F2、G2、K2、V2、W2 の場合には許容運転サイクル（負荷時間率）は 75% ED（10 分サイクル）となります。
2. 出力軸許容ラジアル荷重 Pro は、中空軸タイプは軸端面から 20mm、中実軸タイプは出力軸中央の値です。荷重点がそれ以外の場合、および許容スラスト荷重については、技術資料 F9 ～ F15 頁をご覧ください。
3. 潤滑方式は機種によって異なります。詳細は技術資料 F5 頁の「潤滑」をご参照ください。
4. 上記のモータ回転数 n1 は、代表値であり、出力回転数 n2 は、このモータ回転数による値です。モータ回転数の詳細は、技術資料の F30 ～ F34 頁をご参照ください。
5. 減速比は公称減速比です。出力回転数 n2 は実減速比から算出しています。（減速比 11 ～ 18 の実減速比は枠番によって異なるため、代表減速比で算出しています。）実減速比は B22 頁をご参照ください。
6.「製作可否」欄の記号は次の意味を示します。
●：標準品として製作できます。　△：製作できますが、仕様確認が必要ですのでご照会ください。
7 本表以外の組合せ・減速比も製作可能ですので、ご照会ください。
8. 本表に記載の内容は予告無しに変更することがあります。

選定表

選定について
選定表
寸法図
技術資料
オプション
ギヤモータ
レデューサ
標準仕様
形式
取付位置記号と端子箱位置
製作範囲
選定手順
許容最大出力トルク
0.1kW
0.2kW
0.25kW
0.4kW
0.55kW
0.75kW
1.1kW
1.5kW
2.2kW
3.0kW
3.7kW
5.5kW
7.5kW
11kW
15kW
18.5kW
22kW
30kW
37kW
45kW
55kW

22 kW

周波数	Hz	50Hz	60Hz
モータ極数	P	4	
モータ回転数 n_1	r/min	1450	1750

減速比 21 ▶ 35

50Hz 出力回転数 n_2 r/min	50Hz 出力トルク Tout N·m	50Hz 出力トルク Tout kgf·m	50Hz 出力軸許容ラジアル荷重 Pro N	50Hz 出力軸許容ラジアル荷重 Pro kgf	50Hz SF	60Hz 出力回転数 n_2 r/min	60Hz 出力トルク Tout N·m	60Hz 出力トルク Tout kgf·m	60Hz 出力軸許容ラジアル荷重 Pro N	60Hz 出力軸許容ラジアル荷重 Pro kgf	60Hz SF	形式（B6 頁参照） 容量記号 - 枠番 - 減速比		寸法図（ページ） 軸上取付ケース取付	フランジ取付	脚取付	製作可否 補助形式 インバータ用プレミアム効率三相モータ AP
69.0	2810	286	31100	3170	1.15	83.3	2320	236	30600	3120	1.15	30 - 4C160 - 21		C12	C58	C104	●
			31100	3170	1.36				30600	3120	1.36	30 - 4C165 - 21		C12	C58	C104	●
			31100	3170	1.54				30600	3120	1.54	30 - 4C170 - 21		C14	C60	C106	●
			31100	3170	1.64				30600	3120	1.68	30 - 4C175 - 21		C14	C60	C106	●
			51100	5210	1.68				49300	5030	1.68	30 - 4D175 - 21		C16	C62	C108	●
			51100	5210	1.89				49300	5030	1.89	30 - 4D180 - 21	※	C18	C64	C110	△
			51100	5210	2.05				49300	5030	2.05	30 - 4D185 - 21	※	C18	C64	C110	△
			68900	7020	2.30				66100	6740	2.30	30 - 4E190 - 21	※	C22	C68	C114	△
			68900	7020	2.50				66100	6740	2.50	30 - 4E195 - 21	※	C22	C68	C114	△
64.7	2990	305	31100	3170	0.92	78.1	2480	253	30700	3130	0.92	30 - 4C160 - 22		C12	C58	C104	●
			31100	3170	1.10				30700	3130	1.10	30 - 4C165 - 22		C12	C58	C104	●
			31100	3170	1.54				30700	3130	1.54	30 - 4C170 - 22		C14	C60	C106	●
			31100	3170	1.59				30700	3130	1.68	30 - 4C175 - 22		C14	C60	C106	●
			51600	5260	1.68				49900	5090	1.68	30 - 4D175 - 22		C16	C62	C108	●
			51700	5270	1.89				50000	5100	1.89	30 - 4D180 - 22	※	C18	C64	C110	△
			51700	5270	2.05				50000	5100	2.05	30 - 4D185 - 22	※	C18	C64	C110	△
			69900	7130	2.30				67000	6830	2.30	30 - 4E190 - 22	※	C22	C68	C114	△
			69900	7130	2.50				67000	6830	2.50	30 - 4E195 - 22	※	C22	C68	C114	△
59.2	3270	333	31300	3190	1.10	71.4	2710	276	31000	3160	1.10	30 - 4C165 - 25		C12	C58	C104	●
			31300	3190	1.47				31000	3160	1.57	30 - 4C175 - 25		C14	C60	C106	●
			52500	5350	1.68				50800	5180	1.68	30 - 4D175 - 25		C16	C62	C108	●
			52500	5350	1.89				50800	5180	1.89	30 - 4D180 - 25	※	C18	C64	C110	△
			52500	5350	2.05				50800	5180	2.05	30 - 4D185 - 25	※	C18	C64	C110	△
			71200	7260	2.05				68400	6970	2.05	30 - 4E185 - 25	※	C20	C66	C112	△
			71200	7260	2.30				68400	6970	2.30	30 - 4E190 - 25	※	C22	C68	C114	△
			71200	7260	2.50				68400	6970	2.50	30 - 4E195 - 25	※	C22	C68	C114	△
51.8	3740	381	31400	3200	1.10	62.5	3100	316	31300	3190	1.10	30 - 4C165 - 28		C12	C58	C104	●
			31400	3200	1.34				31300	3190	1.37	30 - 4C170 - 28		C14	C60	C106	●
			53600	5460	1.54				52000	5300	1.54	30 - 4D170 - 28		C16	C62	C108	●
			53600	5460	1.68				52000	5300	1.68	30 - 4D175 - 28		C16	C62	C108	●
			53600	5460	1.89				52000	5300	1.89	30 - 4D180 - 28	※	C18	C64	C110	△
			53600	5460	2.05				52000	5300	2.05	30 - 4D185 - 28	※	C18	C64	C110	△
			73200	7460	1.89				70400	7180	1.89	30 - 4E180 - 28	※	C20	C66	C112	△
			73200	7460	2.05				70400	7180	2.05	30 - 4E185 - 28	※	C20	C66	C112	△
			73200	7460	2.30				70400	7180	2.30	30 - 4E190 - 28	※	C22	C68	C114	△
			73200	7460	2.50				70400	7180	2.50	30 - 4E195 - 28	※	C22	C68	C114	△
			129000	13100	2.50				123000	12500	2.50	30 - 4F195 - 28	※	C24	C70	C116	△
41.2	4700	479	30900	3150	1.09	49.7	3900	398	31200	3180	1.09	30 - 4C165 - 35		C12	C58	C104	●
			55100	5620	1.25				53800	5480	1.25	30 - 4D170 - 35		C16	C62	C108	●
			55100	5620	1.37				53800	5480	1.37	30 - 4D175 - 35		C16	C62	C108	●
			55200	5630	1.81				53900	5490	1.89	30 - 4D180 - 35	※	C18	C64	C110	●
			76300	7780	1.89				73700	7510	1.89	30 - 4E180 - 35	※	C20	C66	C112	●
			76300	7780	2.05				73700	7510	2.05	30 - 4E185 - 35	※	C20	C66	C112	●
			76300	7780	2.30				73700	7510	2.30	30 - 4E190 - 35	※	C22	C68	C114	△
			76300	7780	2.38				73700	7510	2.50	30 - 4E195 - 35	※	C22	C68	C114	△
			135000	13800	2.05				130000	13300	2.05	30 - 4F185 - 35	※	C24	C70	C116	●
			135000	13800	2.30				130000	13300	2.30	30 - 4F190 - 35	※	C24	C70	C116	△
			135000	13800	2.50				130000	13300	2.50	30 - 4F195 - 35	※	C24	C70	C116	△

注）1. 選定表に記載の機種の形式については、B6 頁をご参照ください。ただし、取付位置記号 Y4、F4、G4、K4、W4（モータが下向き）の場合には、本選定表は適用できませんので、ご照会ください。また形式欄右端に「※」印が記されている機種は、Y2、F2、G2、K2、V2、W2 の場合には許容運転サイクル（負荷時間率）は 75% ED（10 分サイクル）となります。
2. 出力軸許容ラジアル荷重 Pro は、中空軸タイプは軸端面から 20mm、中実軸タイプは出力軸中央の値です。荷重点がそれ以外の場合、および許容スラスト荷重については、技術資料 F9 ～ F15 頁をご覧ください。
3. 潤滑方式は機種によって異なります。詳細は技術資料 F5 頁の「潤滑」をご参照ください。
4. 上記のモータ回転数 n1 は、代表値であり、出力回転数 n2 は、このモータ回転数による値です。モータ回転数の詳細は、技術資料の F30 ～ F34 頁をご参照ください。
5. 減速比は公称減速比です。出力回転数 n2 は実減速比から算出しています。（減速比 11 ～ 18 の実減速比は枠番によって異なるため、代表減速比で算出しています。）実減速比は B22 頁をご参照ください。
6.「製作可否」欄の記号は次の意味を示します。
●：標準品として製作できます。　△：製作できますが、仕様確認が必要ですのでご照会ください。
7 本表以外の組合せ・減速比も製作可能ですので、ご照会ください。
8. 本表に記載の内容は予告無しに変更することがあります。

22 kW	周波数	Hz	50Hz	60Hz
	モータ極数	P	4	
	モータ回転数 n_1	r/min	1450	1750

減速比 39 ▶ 53

50Hz						60Hz						形式（B6 頁参照）	寸法図（ページ）			製作可否 補助形式
出力回転数 n_2	出力トルク Tout		出力軸許容ラジアル荷重 Pro		SF	出力回転数 n_2	出力トルク Tout		出力軸許容ラジアル荷重 Pro		SF	容量記号 - 枠番 - 減速比	軸上取付ケース取付	フランジ取付	脚取付	インバータ用プレミアム効率三相モータ
r/min	N·m	kgf·m	N	kgf		r/min	N·m	kgf·m	N	kgf						AP
37.7	5140	524	30700	3130	1.00	45.5	4260	434	31200	3180	1.00	30 - 4C165 - 39	C12	C58	C104	●
			55700	5680	1.10				54500	5560	1.10	30 - 4D165 - 39	C16	C62	C108	●
			55700	5680	1.25				54500	5560	1.25	30 - 4D170 - 39	C16	C62	C108	●
			55700	5680	1.37				54500	5560	1.37	30 - 4D175 - 39	C16	C62	C108	●
			55700	5680	1.67				54500	5560	1.89	30 - 4D180 - 39	C18	C64	C110	●
			77500	7900	1.89				75000	7650	1.89	30 - 4E180 - 39	C20	C66	C112	●
			77500	7900	2.04				75000	7650	2.05	30 - 4E185 - 39	C20	C66	C112	●
			77500	7900	2.20				75000	7650	2.30	30 - 4E190 - 39	C22	C68	C114	△
			77500	7900	2.20				75000	7650	2.49	30 - 4E195 - 39	C22	C68	C114	△
			134000	13700	1.89				133000	13600	1.89	30 - 4F180 - 39	C24	C70	C116	●
			134000	13700	2.05				133000	13600	2.05	30 - 4F185 - 39	C24	C70	C116	●
			134000	13700	2.30				133000	13600	2.30	30 - 4F190 - 39	C24	C70	C116	△
			134000	13700	2.50				133000	13600	2.50	30 - 4F195 - 39	C24	C70	C116	△
31.9	6080	620	20100	2050	0.85	38.5	5040	514	30800	3140	0.85	30 - 4C160 - 46	C12	C58	C104	●
			20100	2050	0.85				30800	3140	0.85	30 - 4C165 - 46	C12	C58	C104	●
			56400	5750	1.24				55600	5670	1.24	30 - 4D170 - 46	C16	C62	C108	●
			56400	5750	1.37				55600	5670	1.37	30 - 4D175 - 46	C16	C62	C108	●
			56400	5750	1.43				55600	5670	1.69	30 - 4D180 - 46	C18	C64	C110	●
			79600	8110	1.89				77200	7870	1.89	30 - 4E180 - 46	C20	C66	C112	●
			79600	8110	1.89				77200	7870	2.04	30 - 4E185 - 46	C20	C66	C112	●
			79600	8110	1.91				77200	7870	2.22	30 - 4E190 - 46	C22	C68	C114	△
			79600	8110	1.91				77200	7870	2.22	30 - 4E195 - 46	C22	C68	C114	△
			133000	13600	1.89				135000	13800	1.89	30 - 4F180 - 46	C24	C70	C116	●
			133000	13600	2.05				135000	13800	2.05	30 - 4F185 - 46	C24	C70	C116	●
			133000	13600	2.30				135000	13800	2.30	30 - 4F190 - 46	C24	C70	C116	△
			133000	13600	2.50				135000	13800	2.50	30 - 4F195 - 46	C24	C70	C116	△
27.6	7010	715	56800	5790	1.02	33.3	5810	592	56300	5740	1.03	30 - 4D165 - 53	C16	C62	C108	●
			56800	5790	1.16				56300	5740	1.16	30 - 4D170 - 53	C16	C62	C108	●
			56800	5790	1.24				56300	5740	1.24	30 - 4D175 - 53	C16	C62	C108	●
			56800	5790	1.24				56200	5730	1.47	30 - 4D180 - 53	C18	C64	C110	●
			81100	8270	1.37				79000	8050	1.37	30 - 4E175 - 53	C20	C66	C112	●
			81100	8270	1.47				79000	8050	1.47	30 - 4E180 - 53	C20	C66	C112	●
			81100	8270	1.65				79000	8050	1.77	30 - 4E185 - 53	C20	C66	C112	●
			81100	8270	1.65				79000	8050	2.00	30 - 4E190 - 53	C22	C68	C114	△
			81100	8270	1.65				79000	8050	2.00	30 - 4E195 - 53	C22	C68	C114	△
			131000	13400	1.47				133000	13600	1.47	30 - 4F180 - 53	C24	C70	C116	●
			131000	13400	1.77				133000	13600	1.77	30 - 4F185 - 53	C24	C70	C116	●
			131000	13400	2.30				133000	13600	2.30	30 - 4F190 - 53	C24	C70	C116	△
			131000	13400	2.50				133000	13600	2.50	30 - 4F195 - 53	C24	C70	C116	△

注）1. 選定表に記載の機種の形式については、B6 頁をご参照ください。ただし、取付位置記号 Y4、F4、G4、K4、W4（モータが下向き）の場合には、本選定表は適用できませんので、ご照会ください。
2. 出力軸許容ラジアル荷重 Pro は、中空軸タイプは軸端面から 20mm、中実軸タイプは出力軸中央の値です。荷重点がそれ以外の場合、および許容スラスト荷重については、技術資料 F9 ～ F15 頁をご覧ください。
3. 潤滑方式は機種によって異なります。詳細は技術資料 F5 頁の「潤滑」をご参照ください。
4. 上記のモータ回転数 n1 は、代表値であり、出力回転数 n2 は、このモータ回転数による値です。モータ回転数の詳細は、技術資料の F30 ～ F34 頁をご参照ください。
5. 減速比は公称減速比です。出力回転数 n2 は実減速比から算出しています。（減速比 11 ～ 18 の実減速比は枠番によって異なるため、代表減速比で算出しています。）実減速比は B22 頁をご参照ください。
6.「製作可否」欄の記号は次の意味を示します。
●：標準品として製作できます。　△：製作できますが、仕様確認が必要ですのでご照会ください。
7 本表以外の組合せ・減速比も製作可能ですので、ご照会ください。
8. 本表に記載の内容は予告無しに変更することがあります。

選定表

選定について
選定表
寸法図
技術資料
オプション
ギヤモータ
レデューサ
標準仕様
形式
取付位置記号と端子箱位置
製作範囲
選定手順
許容最大出力トルク
0.1kW
0.2kW
0.25kW
0.4kW
0.55kW
0.75kW
1.1kW
1.5kW
2.2kW
3.0kW
3.7kW
5.5kW
7.5kW
11kW
15kW
18.5kW
22kW
30kW
37kW
45kW
55kW

22 kW

周波数	Hz	50Hz	60Hz
モータ極数	P	4	
モータ回転数 n_1	r/min	1450	1750

減速比 60 ▶ 80

50Hz 出力回転数 n_2 r/min	50Hz 出力トルク Tout N·m	50Hz 出力トルク Tout kgf·m	50Hz 出力軸許容ラジアル荷重 Pro N	50Hz 出力軸許容ラジアル荷重 Pro kgf	50Hz SF	60Hz 出力回転数 n_2 r/min	60Hz 出力トルク Tout N·m	60Hz 出力トルク Tout kgf·m	60Hz 出力軸許容ラジアル荷重 Pro N	60Hz 出力軸許容ラジアル荷重 Pro kgf	60Hz SF	形式（B6 頁参照） 容量記号 - 枠番 - 減速比	寸法図（ページ） 軸上取付ケース取付	寸法図（ページ） フランジ取付	寸法図（ページ） 脚取付	製作可否 補助形式 インバータ用プレミアム効率三相モータ AP
24.4	7950	810	56800	5790	0.86	29.4	6590	672	56700	5780	0.86	30 - 4D165 - 60	C16	C62	C108	●
			56800	5790	1.10				56700	5780	1.10	30 - 4D175 - 60	C16	C62	C108	●
			56800	5790	1.10				56700	5780	1.32	30 - 4D180 - 60	C18	C64	C110	●
			82300	8390	1.39				80500	8210	1.39	30 - 4E180 - 60	C20	C66	C112	●
			82300	8390	1.46				80500	8210	1.76	30 - 4E185 - 60	C20	C66	C112	●
			82300	8390	1.46				80500	8210	1.76	30 - 4E190 - 60	C22	C68	C114	△
			82300	8390	1.46				80500	8210	1.76	30 - 4E195 - 60	C22	C68	C114	△
			130000	13300	1.39				132000	13500	1.39	30 - 4F180 - 60	C24	C70	C116	●
			130000	13300	1.74				132000	13500	1.77	30 - 4F185 - 60	C24	C70	C116	●
			130000	13300	2.26				132000	13500	2.30	30 - 4F190 - 60	C24	C70	C116	△
			130000	13300	2.26				132000	13500	2.50	30 - 4F195 - 60	C24	C70	C116	△
21.6	8980	915	46200	4710	0.97	26.0	7440	758	56700	5780	0.97	30 - 4D175 - 67	C16	C62	C108	●
			46200	4710	0.97				56800	5790	1.17	30 - 4D180 - 67	C18	C64	C110	●
			83100	8470	1.07				81600	8320	1.10	30 - 4E175 - 67	C20	C66	C112	●
			83200	8480	1.29				81700	8330	1.36	30 - 4E180 - 67	C20	C66	C112	●
			83200	8480	1.29				81700	8330	1.56	30 - 4E185 - 67	C20	C66	C112	●
			83200	8480	1.29				81700	8330	1.56	30 - 4E190 - 67	C22	C68	C114	●
			83200	8480	1.29				81700	8330	1.56	30 - 4E195 - 67	C22	C68	C114	●
			128000	13000	1.36				130000	13300	1.36	30 - 4F180 - 67	C24	C70	C116	●
			128000	13000	1.73				130000	13300	1.77	30 - 4F185 - 67	C24	C70	C116	●
			128000	13000	1.86				130000	13300	1.86	30 - 4F190 - 67	C24	C70	C116	●
			128000	13000	2.00				130000	13300	2.19	30 - 4F195 - 67	C24	C70	C116	●
19.7	9820	1000	25600	2610	0.89	23.8	8140	830	56800	5790	0.89	30 - 4D175 - 74	C16	C62	C108	●
			25600	2610	0.89				56800	5790	1.07	30 - 4D180 - 74	C18	C64	C110	●
			83800	8540	1.00				82500	8410	1.00	30 - 4E175 - 74	C20	C66	C112	●
			83800	8540	1.18				82500	8410	1.36	30 - 4E180 - 74	C20	C66	C112	●
			83800	8540	1.18				82500	8410	1.43	30 - 4E185 - 74	C20	C66	C112	●
			83800	8540	1.18				82500	8410	1.43	30 - 4E190 - 74	C22	C68	C114	●
			83800	8540	1.18				82500	8410	1.43	30 - 4E195 - 74	C22	C68	C114	●
			126000	12800	1.36				129000	13100	1.36	30 - 4F180 - 74	C24	C70	C116	●
			126000	12800	1.73				129000	13100	1.77	30 - 4F185 - 74	C24	C70	C116	●
			126000	12800	1.83				129000	13100	1.86	30 - 4F190 - 74	C24	C70	C116	●
			126000	12800	1.83				129000	13100	2.19	30 - 4F195 - 74	C24	C70	C116	●
18.1	10700	1090	-	-	0.82	21.9	8860	903	48400	4930	0.99	30 - 4D180 - 80	C18	C64	C110	●
			84000	8560	0.89				83000	8460	0.89	30 - 4E175 - 80	C20	C66	C112	●
			84200	8580	1.08				83100	8470	1.10	30 - 4E180 - 80	C20	C66	C112	●
			84200	8580	1.08				83100	8470	1.31	30 - 4E185 - 80	C20	C66	C112	●
			84200	8580	1.08				83100	8470	1.31	30 - 4E190 - 80	C22	C68	C114	●
			84200	8580	1.08				83100	8470	1.31	30 - 4E195 - 80	C22	C68	C114	●
			125000	12700	1.10				128000	13000	1.10	30 - 4F180 - 80	C24	C70	C116	●
			125000	12700	1.37				128000	13000	1.37	30 - 4F185 - 80	C24	C70	C116	●
			125000	12700	1.60				128000	13000	1.60	30 - 4F190 - 80	C24	C70	C116	●
			125000	12700	1.68				128000	13000	1.84	30 - 4F195 - 80	C24	C70	C116	●

注）1. 選定表に記載の機種の形式については、B6 頁をご参照ください。ただし、取付位置記号 Y4、F4、G4、K4、W4（モータが下向き）の場合には、本選定表は適用できませんので、ご照会ください。
2. 出力軸許容ラジアル荷重 Pro は、中空軸タイプは軸端面から 20mm、中実軸タイプは出力軸中央の値です。荷重点がそれ以外の場合、および許容スラスト荷重については、技術資料 F9 ～ F15 頁をご覧ください。
3. 潤滑方式は機種によって異なります。詳細は技術資料 F5 頁の「潤滑」をご参照ください。
4. 上記のモータ回転数 n1 は、代表値であり、出力回転数 n2 は、このモータ回転数による値です。モータ回転数の詳細は、技術資料の F30 ～ F34 頁をご参照ください。
5. 減速比は公称減速比です。出力回転数 n2 は実減速比から算出しています。（減速比 11 ～ 18 の実減速比は枠番によって異なるため、代表減速比で算出しています。）実減速比は B22 頁をご参照ください。
6.「製作可否」欄の記号は次の意味を示します。
●：標準品として製作できます。　△：製作できますが、仕様確認が必要ですのでご照会ください。
7 本表以外の組合せ・減速比も製作可能ですので、ご照会ください。
8. 本表に記載の内容は予告無しに変更することがあります。

22 kW	周波数	Hz	50Hz	60Hz
	モータ極数	P	4	
	モータ回転数 n_1	r/min	1450	1750

減速比 88 ▶ 151

50Hz						60Hz						形式（B6 頁参照）	寸法図（ページ）			製作可否 補助形式
出力回転数 n_2 r/min	出力トルク Tout N·m	kgf·m	出力軸許容ラジアル荷重 Pro N	kgf	SF	出力回転数 n_2 r/min	出力トルク Tout N·m	kgf·m	出力軸許容ラジアル荷重 Pro N	kgf	SF	容量記号 - 枠番 - 減速比	軸上取付ケース取付	フランジ取付	脚取付	インバータ用プレミアム効率三相モータ AP
16.6	11700	1190	81100	8270	0.84	20.0	9690	988	83700	8530	0.84	30 - 4E175 - 88	C20	C66	C112	●
			81100	8270	0.99				83700	8530	1.09	30 - 4E180 - 88	C20	C66	C112	●
			81100	8270	0.99				83700	8530	1.20	30 - 4E185 - 88	C20	C66	C112	●
			81100	8270	0.99				83700	8530	1.20	30 - 4E190 - 88	C22	C68	C114	●
			81100	8270	0.99				83700	8530	1.20	30 - 4E195 - 88	C22	C68	C114	●
			123000	12500	1.10				127000	12900	1.10	30 - 4F180 - 88	C24	C70	C116	●
			123000	12500	1.37				127000	12900	1.37	30 - 4F185 - 88	C24	C70	C116	●
			123000	12500	1.54				127000	12900	1.60	30 - 4F190 - 88	C24	C70	C116	●
			123000	12500	1.54				127000	12900	1.84	30 - 4F195 - 88	C24	C70	C116	●
14.3	13600	1390	120000	12200	0.89	17.2	11200	1140	124000	12600	0.89	30 - 4F180 - 102	C24	C70	C116	●
			120000	12200	1.10				124000	12600	1.10	30 - 4F185 - 102	C24	C70	C116	●
			120000	12200	1.33				124000	12600	1.40	30 - 4F190 - 102	C24	C70	C116	●
			120000	12200	1.33				124000	12600	1.60	30 - 4F195 - 102	C24	C70	C116	●
12.9	15000	1530	118000	12000	0.84	15.6	12400	1260	122000	12400	0.86	30 - 4F180 - 112	C24	C70	C116	●
			118000	12000	1.03				122000	12400	1.03	30 - 4F185 - 112	C24	C70	C116	●
			118000	12000	1.10				122000	12400	1.10	30 - 4F190 - 112	C24	C70	C116	●
			118000	12000	1.20				122000	12400	1.37	30 - 4F195 - 112	C24	C70	C116	●
11.8	16400	1670	115000	11700	0.84	14.3	13600	1390	120000	12200	0.86	30 - 4F180 - 123	C24	C70	C116	●
			115000	11700	1.03				120000	12200	1.03	30 - 4F185 - 123	C24	C70	C116	●
			115000	11700	1.10				120000	12200	1.10	30 - 4F190 - 123	C24	C70	C116	●
			115000	11700	1.10				120000	12200	1.33	30 - 4F195 - 123	C24	C70	C116	●
9.63	20100	2050	109000	11100	0.85	11.6	16700	1700	115000	11700	0.86	30 - 4F185 - 151	C24	C70	C116	●
			109000	11100	0.90				115000	11700	0.95	30 - 4F190 - 151	C24	C70	C116	●
			109000	11100	0.90				115000	11700	1.08	30 - 4F195 - 151	C24	C70	C116	●

注）1. 選定表に記載の機種の形式については、B6 頁をご参照ください。ただし、取付位置記号 Y4、F4、G4、K4、W4（モータが下向き）の場合には、本選定表は適用できませんので、ご照会ください。
2. 出力軸許容ラジアル荷重 Pro は、中空軸タイプは軸端面から 20mm、中実軸タイプは出力軸中央の値です。荷重点がそれ以外の場合、および許容スラスト荷重については、技術資料 F9 ～ F15 頁をご覧ください。
3. 潤滑方式は機種によって異なります。詳細は技術資料 F5 頁の「潤滑」をご参照ください。
4. 上記のモータ回転数 n1 は、代表値であり、出力回転数 n2 は、このモータ回転数による値です。モータ回転数の詳細は、技術資料の F30 ～ F34 頁をご参照ください。
5. 減速比は公称減速比です。出力回転数 n2 は実減速比から算出しています。（減速比 11 ～ 18 の実減速比は枠番によって異なるため、代表減速比で算出しています。）実減速比は B22 頁をご参照ください。
6.「製作可否」欄の記号は次の意味を示します。
●：標準品として製作できます。
7 本表以外の組合せ・減速比も製作可能ですので、ご照会ください。
8. 本表に記載の内容は予告無しに変更することがあります。

選定表

選定について
選定表
寸法図
技術資料
オプション
ギヤモータ
レデューサ
標準仕様
形式
取付位置記号と端子箱位置
製作範囲
選定手順
許容最大出力トルク
0.1kW
0.2kW
0.25kW
0.4kW
0.55kW
0.75kW
1.1kW
1.5kW
2.2kW
3.0kW
3.7kW
5.5kW
7.5kW
11kW
15kW
18.5kW
22kW
30kW
37kW
45kW
55kW

30 kW

周波数	Hz	50Hz	60Hz
モータ極数	P	4	
モータ回転数 n_1	r/min	1450	1750

減速比 11 ▶ 18

50Hz 出力回転数 n_2 r/min	50Hz 出力トルク Tout N·m	50Hz 出力トルク Tout kgf·m	50Hz 出力軸許容ラジアル荷重 Pro N	50Hz 出力軸許容ラジアル荷重 Pro kgf	50Hz SF	60Hz 出力回転数 n_2 r/min	60Hz 出力トルク Tout N·m	60Hz 出力トルク Tout kgf·m	60Hz 出力軸許容ラジアル荷重 Pro N	60Hz 出力軸許容ラジアル荷重 Pro kgf	60Hz SF	形式（B6 頁参照） 容量記号 - 枠番 - 減速比	寸法図（ページ） 軸上取付ケース取付	寸法図（ページ） フランジ取付	寸法図（ページ） 脚取付	製作可否 補助形式 インバータ用プレミアム効率三相モータ AP
138	1910	195	26600	2710	1.00	167	1580	161	26000	2650	1.00	40 - 4C165 - 11	C12	C58	C104	●
			26600	2710	1.38				26000	2650	1.38	40 - 4C170 - 11 ※	C14	C60	C106	●
			26600	2710	1.50				26000	2650	1.50	40 - 4C175 - 11 ※	C14	C60	C106	●
			42700	4350	1.38				41000	4180	1.38	40 - 4D170 - 11 ※	C16	C62	C108	●
			42700	4350	1.50				41000	4180	1.50	40 - 4D175 - 11 ※	C16	C62	C108	●
			42700	4350	1.78				41000	4180	1.78	40 - 4D180 - 11 ※	C18	C64	C110	△
			42700	4350	2.00				41000	4180	2.00	40 - 4D185 - 11 ※	C18	C64	C110	△
			57000	5810	2.28				54500	5560	2.28	40 - 4E190 - 11 ※	C22	C68	C114	△
			57000	5810	2.50				54500	5560	2.50	40 - 4E195 - 11 ※	C22	C68	C114	△
113	2330	238	27100	2760	1.00	137	1930	197	26600	2710	1.00	40 - 4C165 - 13	C12	C58	C104	●
			27100	2760	1.38				26700	2720	1.38	40 - 4C170 - 13 ※	C14	C60	C106	●
			27100	2760	1.50				26700	2720	1.50	40 - 4C175 - 13 ※	C14	C60	C106	●
			44300	4520	1.38				42800	4360	1.38	40 - 4D170 - 13 ※	C16	C62	C108	●
			44300	4520	1.50				42800	4360	1.50	40 - 4D175 - 13 ※	C16	C62	C108	●
			44300	4520	1.78				42800	4360	1.78	40 - 4D180 - 13 ※	C18	C64	C110	△
			44300	4520	2.00				42800	4360	2.00	40 - 4D185 - 13 ※	C18	C64	C110	△
			59600	6080	2.28				57200	5830	2.28	40 - 4E190 - 13 ※	C22	C68	C114	△
			59600	6080	2.50				57200	5830	2.50	40 - 4E195 - 13 ※	C22	C68	C114	△
104	2550	260	27300	2780	1.00	125	2110	215	26900	2740	1.00	40 - 4C165 - 14	C12	C58	C104	●
			27300	2780	1.38				26900	2740	1.38	40 - 4C170 - 14 ※	C14	C60	C106	●
			27300	2780	1.50				26900	2740	1.50	40 - 4C175 - 14 ※	C14	C60	C106	●
			45100	4600	1.38				43500	4430	1.38	40 - 4D170 - 14 ※	C16	C62	C108	●
			45100	4600	1.50				43500	4430	1.50	40 - 4D175 - 14 ※	C16	C62	C108	●
			45100	4600	1.78				43500	4430	1.78	40 - 4D180 - 14 ※	C18	C64	C110	△
			45100	4600	2.00				43500	4430	2.00	40 - 4D185 - 14 ※	C18	C64	C110	△
			60800	6200	2.28				58300	5940	2.28	40 - 4E190 - 14 ※	C22	C68	C114	△
			60800	6200	2.50				58300	5940	2.50	40 - 4E195 - 14 ※	C22	C68	C114	△
90.6	2910	297	27400	2790	1.00	109	2420	247	27100	2760	1.00	40 - 4C165 - 16	C12	C58	C104	●
			27400	2790	1.38				27200	2770	1.38	40 - 4C170 - 16 ※	C14	C60	C106	●
			27400	2790	1.47				27200	2770	1.50	40 - 4C175 - 16 ※	C14	C60	C106	●
			46100	4700	1.38				44600	4550	1.38	40 - 4D170 - 16 ※	C16	C62	C108	●
			46100	4700	1.50				44600	4550	1.50	40 - 4D175 - 16 ※	C16	C62	C108	●
			46100	4700	1.78				44600	4550	1.78	40 - 4D180 - 16 ※	C18	C64	C110	△
			46100	4700	2.00				44600	4550	2.00	40 - 4D185 - 16 ※	C18	C64	C110	△
			62600	6380	2.28				60100	6130	2.28	40 - 4E190 - 16 ※	C22	C68	C114	△
			62600	6380	2.50				60100	6130	2.50	40 - 4E195 - 16 ※	C22	C68	C114	△
82.9	3190	325	27500	2800	1.00	100	2640	269	27300	2780	1.00	40 - 4C165 - 18	C12	C58	C104	●
			27500	2800	1.38				27300	2780	1.38	40 - 4C170 - 18 ※	C14	C60	C106	●
			27500	2800	1.38				27300	2780	1.50	40 - 4C175 - 18 ※	C14	C60	C106	●
			46700	4760	1.38				45300	4620	1.38	40 - 4D170 - 18 ※	C16	C62	C108	●
			46700	4760	1.50				45300	4620	1.50	40 - 4D175 - 18 ※	C16	C62	C108	●
			46700	4760	1.78				45300	4620	1.78	40 - 4D180 - 18 ※	C18	C64	C110	△
			46700	4760	2.00				45300	4620	2.00	40 - 4D185 - 18 ※	C18	C64	C110	△
			63700	6490	2.00				61300	6250	2.00	40 - 4E185 - 18 ※	C20	C66	C112	△
			63700	6490	2.28				61300	6250	2.28	40 - 4E190 - 18 ※	C22	C68	C114	△
			63700	6490	2.50				61300	6250	2.50	40 - 4E195 - 18 ※	C22	C68	C114	△
			112000	11400	2.50				107000	10900	2.50	40 - 4F195 - 18 ※	C24	C70	C116	△

注）1. 選定表に記載の機種の形式については、B6 頁をご参照ください。ただし、取付位置記号 Y4、F4、G4、K4、W4（モータが下向き）の場合には、本選定表は適用できませんので、ご照会ください。また形式欄右端に「※」印が記されている機種は、負荷時間率は 40% ED（10 分サイクル）となります。
2. 出力軸許容ラジアル荷重 Pro は、中空軸タイプは軸端面から 20mm、中実軸タイプは出力軸中央の値です。荷重点がそれ以外の場合、および許容スラスト荷重については、技術資料 F9 ～ F15 頁をご覧ください。
3. 潤滑方式は機種によって異なります。詳細は技術資料 F5 頁の「潤滑」をご参照ください。
4. 上記のモータ回転数 n1 は、代表値であり、出力回転数 n2 は、このモータ回転数による値です。モータ回転数の詳細は、技術資料の F30 ～ F34 頁をご参照ください。
5. 減速比は公称減速比です。出力回転数 n2 は実減速比から算出しています。（減速比 11 ～ 18 の実減速比は枠番によって異なるため、代表減速比で算出しています。）実減速比は B22 頁をご参照ください。
6.「製作可否」欄の記号は次の意味を示します。
●：標準品として製作できます。　△：製作できますが、仕様確認が必要ですのでご照会ください。
7 本表以外の組合せ・減速比も製作可能ですので、ご照会ください。
8. 本表に記載の内容は予告無しに変更することがあります。

30 kW	周波数	Hz	50Hz	60Hz
	モータ極数	P	4	
	モータ回転数 n_1	r/min	1450	1750

減速比 21 ▶ 39

50Hz						60Hz						形式（B6 頁参照）	寸法図（ページ）			製作可否 補助形式
出力回転数 n_2	出力トルク Tout		出力軸許容ラジアル荷重 Pro		SF	出力回転数 n_2	出力トルク Tout		出力軸許容ラジアル荷重 Pro		SF	容量記号 - 枠番 - 減速比	軸上取付 ケース取付	フランジ取付	脚取付	インバータ用プレミアム効率三相モータ
r/min	N·m	kgf·m	N	kgf		r/min	N·m	kgf·m	N	kgf						AP
69.0	3830	390	27300	2780	1.00	83.3	3170	323	27500	2800	1.00	40 - 4C165 - 21	C12	C58	C104	●
			47900	4880	1.23				46700	4760	1.23	40 - 4D175 - 21	C16	C62	C108	●
			47900	4880	1.38				46700	4760	1.38	40 - 4D180 - 21 ※	C18	C64	C110	△
			47900	4880	1.50				46700	4760	1.50	40 - 4D185 - 21 ※	C18	C64	C110	△
			66000	6730	1.69				63600	6480	1.69	40 - 4E190 - 21 ※	C22	C68	C114	△
			66000	6730	1.83				63600	6480	1.83	40 - 4E195 - 21 ※	C22	C68	C114	△
64.7	4080	416	27100	2760	1.13	78.1	3380	345	27400	2790	1.13	40 - 4C170 - 22	C14	C60	C106	●
			27100	2760	1.16				27400	2790	1.23	40 - 4C175 - 22	C14	C60	C106	●
			48200	4910	1.23				47000	4790	1.23	40 - 4D175 - 22	C16	C62	C108	●
			48200	4910	1.38				47100	4800	1.38	40 - 4D180 - 22 ※	C18	C64	C110	△
			48200	4910	1.50				47100	4800	1.50	40 - 4D185 - 22 ※	C18	C64	C110	△
			66700	6800	1.69				64400	6560	1.69	40 - 4E190 - 22 ※	C22	C68	C114	△
			66700	6800	1.83				64400	6560	1.83	40 - 4E195 - 22 ※	C22	C68	C114	△
59.2	4460	455	48700	4960	1.13	71.4	3700	377	47700	4860	1.13	40 - 4D170 - 25	C16	C62	C108	●
			48700	4960	1.23				47700	4860	1.23	40 - 4D175 - 25	C16	C62	C108	●
			48700	4960	1.38				47700	4860	1.38	40 - 4D180 - 25 ※	C18	C64	C110	△
			48700	4960	1.50				47700	4860	1.50	40 - 4D185 - 25 ※	C18	C64	C110	△
			67800	6910	1.50				65600	6690	1.50	40 - 4E185 - 25 ※	C20	C66	C112	△
			67800	6910	1.69				65600	6690	1.69	40 - 4E190 - 25 ※	C22	C68	C114	△
			67800	6910	1.83				65600	6690	1.83	40 - 4E195 - 25 ※	C22	C68	C114	△
51.8	5100	520	26300	2680	0.98	62.5	4230	431	27100	2760	1.01	40 - 4C170 - 28	C14	C60	C106	●
			49300	5030	1.13				48400	4930	1.13	40 - 4D170 - 28	C16	C62	C108	●
			49300	5030	1.23				48400	4930	1.23	40 - 4D175 - 28	C16	C62	C108	●
			49300	5030	1.38				48400	4930	1.38	40 - 4D180 - 28 ※	C18	C64	C110	△
			49300	5030	1.50				48400	4930	1.50	40 - 4D185 - 28 ※	C18	C64	C110	△
			69200	7050	1.38				67100	6840	1.38	40 - 4E180 - 28 ※	C20	C66	C112	△
			69200	7050	1.50				67100	6840	1.50	40 - 4E185 - 28 ※	C20	C66	C112	△
			69200	7050	1.69				67100	6840	1.69	40 - 4E190 - 28 ※	C22	C68	C114	△
			69200	7050	1.83				67100	6840	1.83	40 - 4E195 - 28 ※	C22	C68	C114	△
			126000	12800	1.83				120000	12200	1.83	40 - 4F195 - 28 ※	C24	C70	C116	△
41.2	6410	653	49600	5060	1.00	49.7	5310	541	49300	5030	1.00	40 - 4D175 - 35	C16	C62	C108	●
			49700	5070	1.33				49400	5040	1.38	40 - 4D180 - 35 ※	C18	C64	C110	●
			71400	7280	1.38				69600	7090	1.38	40 - 4E180 - 35 ※	C20	C66	C112	●
			71400	7280	1.50				69600	7090	1.50	40 - 4E185 - 35 ※	C20	C66	C112	●
			71400	7280	1.68				69600	7090	1.69	40 - 4E190 - 35 ※	C22	C68	C114	△
			71400	7280	1.75				69600	7090	1.83	40 - 4E195 - 35 ※	C22	C68	C114	△
			132000	13500	1.50				127000	12900	1.50	40 - 4F185 - 35 ※	C24	C70	C116	●
			132000	13500	1.69				127000	12900	1.69	40 - 4F190 - 35 ※	C24	C70	C116	△
			132000	13500	1.83				127000	12900	1.83	40 - 4F195 - 35 ※	C24	C70	C116	△
37.7	7010	715	49800	5080	1.00	45.5	5810	592	49600	5060	1.00	40 - 4D175 - 39	C16	C62	C108	●
			49800	5080	1.22				49600	5060	1.38	40 - 4D180 - 39	C18	C64	C110	●
			72100	7350	1.38				70500	7190	1.38	40 - 4E180 - 39	C20	C66	C112	●
			72100	7350	1.50				70500	7190	1.50	40 - 4E185 - 39	C20	C66	C112	●
			72100	7350	1.61				70500	7190	1.69	40 - 4E190 - 39	C22	C68	C114	△
			72100	7350	1.61				70500	7190	1.82	40 - 4E195 - 39	C22	C68	C114	△
			131000	13400	1.38				129000	13100	1.38	40 - 4F180 - 39	C24	C70	C116	●
			131000	13400	1.50				129000	13100	1.50	40 - 4F185 - 39	C24	C70	C116	●
			131000	13400	1.69				129000	13100	1.69	40 - 4F190 - 39	C24	C70	C116	△
			131000	13400	1.83				129000	13100	1.83	40 - 4F195 - 39	C24	C70	C116	△

注）1. 選定表に記載の機種の形式については、B6 頁をご参照ください。ただし、取付位置記号 Y4、F4、G4、K4、W4（モータが下向き）の場合には、本選定表は適用できませんので、ご照会ください。また形式欄右端に「※」印が記されている機種は、負荷時間率は 40% ED（10 分サイクル）となります。
2. 出力軸許容ラジアル荷重 Pro は、中空軸タイプは軸端面から 20mm、中実軸タイプは出力軸中央の値です。荷重点がそれ以外の場合、および許容スラスト荷重については、技術資料 F9 ～ F15 頁をご覧ください。
3. 潤滑方式は機種によって異なります。詳細は技術資料 F5 頁の「潤滑」をご参照ください。
4. 上記のモータ回転数 n1 は、代表値であり、出力回転数 n2 は、このモータ回転数による値です。モータ回転数の詳細は、技術資料の F30 ～ F34 頁をご参照ください。
5. 減速比は公称減速比です。出力回転数 n2 は実減速比から算出しています。（減速比 11 ～ 18 の実減速比は枠番によって異なるため、代表減速比で算出しています。）実減速比は B22 頁をご参照ください。
6.「製作可否」欄の記号は次の意味を示します。
●：標準品として製作できます。　△：製作できますが、仕様確認が必要ですのでご照会ください。
7 本表以外の組合せ・減速比も製作可能ですので、ご照会ください。
8. 本表に記載の内容は予告無しに変更することがあります。

選定表

選定について
選定表
寸法図
技術資料
オプション
ギヤモータ
レデューサ
標準仕様
形式
取付位置記号と端子箱位置
製作範囲
選定手順
許容最大出力トルク
0.1kW
0.2kW
0.25kW
0.4kW
0.55kW
0.75kW
1.1kW
1.5kW
2.2kW
3.0kW
3.7kW
5.5kW
7.5kW
11kW
15kW
18.5kW
22kW
30kW
37kW
45kW
55kW

30 kW

周波数	Hz	50Hz	60Hz
モータ極数	P	4	
モータ回転数 n_1	r/min	1450	1750

減速比 46 ▶ 67

50Hz						60Hz						形式（B6 頁参照）	寸法図（ページ）			製作可否 補助形式
出力回転数 n_2	出力トルク Tout		出力軸許容ラジアル荷重 Pro		SF	出力回転数 n_2	出力トルク Tout		出力軸許容ラジアル荷重 Pro		SF	容量記号 - 枠番 - 減速比	軸上取付ケース取付	フランジ取付	脚取付	インバータ用プレミアム効率三相モータ
r/min	N·m	kgf·m	N	kgf		r/min	N·m	kgf·m	N	kgf						AP
31.9	8290	845	49400	5040	1.00	38.5	6870	700	49800	5080	1.00	40 - 4D175 - 46	C16	C62	C108	●
			49400	5040	1.05				49800	5080	1.24	40 - 4D180 - 46	C18	C64	C110	●
			73200	7460	1.38				72000	7340	1.38	40 - 4E180 - 46	C20	C66	C112	●
			73200	7460	1.39				72000	7340	1.50	40 - 4E185 - 46	C20	C66	C112	●
			73200	7460	1.40				72000	7340	1.63	40 - 4E190 - 46	C22	C68	C114	△
			73200	7460	1.40				72000	7340	1.63	40 - 4E195 - 46	C22	C68	C114	△
			129000	13100	1.38				131000	13400	1.38	40 - 4F180 - 46	C24	C70	C116	●
			129000	13100	1.50				131000	13400	1.50	40 - 4F185 - 46	C24	C70	C116	●
			129000	13100	1.69				131000	13400	1.69	40 - 4F190 - 46	C24	C70	C116	△
			129000	13100	1.83				131000	13400	1.83	40 - 4F195 - 46	C24	C70	C116	△
27.6	9560	975	33500	3410	0.91	33.3	7920	807	49600	5060	0.91	40 - 4D175 - 53	C16	C62	C108	●
			33500	3410	0.91				49600	5060	1.08	40 - 4D180 - 53	C18	C64	C110	●
			73800	7520	1.00				72900	7430	1.00	40 - 4E175 - 53	C20	C66	C112	●
			73800	7520	1.08				72900	7430	1.08	40 - 4E180 - 53	C20	C66	C112	●
			73800	7520	1.21				72900	7430	1.30	40 - 4E185 - 53	C20	C66	C112	●
			73800	7520	1.21				72900	7430	1.46	40 - 4E190 - 53	C22	C68	C114	△
			73800	7520	1.21				72900	7430	1.46	40 - 4E195 - 53	C22	C68	C114	△
			127000	12900	1.08				130000	13300	1.08	40 - 4F180 - 53	C24	C70	C116	●
			127000	12900	1.30				130000	13300	1.30	40 - 4F185 - 53	C24	C70	C116	●
			127000	12900	1.69				130000	13300	1.69	40 - 4F190 - 53	C24	C70	C116	△
			127000	12900	1.83				130000	13300	1.83	40 - 4F195 - 53	C24	C70	C116	△
24.4	10800	1100	74000	7540	0.80	29.4	8980	915	73600	7500	0.80	40 - 4E175 - 60	C20	C66	C112	●
			74000	7540	1.02				73600	7500	1.02	40 - 4E180 - 60	C20	C66	C112	●
			74000	7540	1.07				73600	7500	1.29	40 - 4E185 - 60	C20	C66	C112	●
			74000	7540	1.07				73600	7500	1.29	40 - 4E190 - 60	C22	C68	C114	△
			74000	7540	1.07				73600	7500	1.29	40 - 4E195 - 60	C22	C68	C114	△
			125000	12700	1.02				128000	13000	1.02	40 - 4F180 - 60	C24	C70	C116	●
			125000	12700	1.27				128000	13000	1.30	40 - 4F185 - 60	C24	C70	C116	●
			125000	12700	1.66				128000	13000	1.69	40 - 4F190 - 60	C24	C70	C116	△
			125000	12700	1.66				128000	13000	1.83	40 - 4F195 - 60	C24	C70	C116	△
21.6	12200	1240	73800	7520	0.95	26.0	10100	1030	73900	7530	1.00	40 - 4E180 - 67	C20	C66	C112	●
			73800	7520	0.95				73900	7530	1.15	40 - 4E185 - 67	C20	C66	C112	●
			73800	7520	0.95				73900	7530	1.15	40 - 4E190 - 67	C22	C68	C114	●
			73800	7520	0.95				73900	7530	1.15	40 - 4E195 - 67	C22	C68	C114	●
			122000	12400	1.00				126000	12800	1.00	40 - 4F180 - 67	C24	C70	C116	●
			122000	12400	1.27				126000	12800	1.30	40 - 4F185 - 67	C24	C70	C116	●
			122000	12400	1.37				126000	12800	1.37	40 - 4F190 - 67	C24	C70	C116	●
			122000	12400	1.47				126000	12800	1.60	40 - 4F195 - 67	C24	C70	C116	●

注）1. 選定表に記載の機種の形式については、B6 頁をご参照ください。ただし、取付位置記号 Y4、F4、G4、K4、W4（モータが下向き）の場合には、本選定表は適用できませんので、ご照会ください。
2. 出力軸許容ラジアル荷重 Pro は、中空軸タイプは軸端面から 20mm、中実軸タイプは出力軸中央の値です。荷重点がそれ以外の場合、および許容スラスト荷重については、技術資料 F9 ～ F15 頁をご覧ください。
3. 潤滑方式は機種によって異なります。詳細は技術資料 F5 頁の「潤滑」をご参照ください。
4. 上記のモータ回転数 n1 は、代表値であり、出力回転数 n2 は、このモータ回転数による値です。モータ回転数の詳細は、技術資料の F30 ～ F34 頁をご参照ください。
5. 減速比は公称減速比です。出力回転数 n2 は実減速比から算出しています。（減速比 11 ～ 18 の実減速比は枠番によって異なるため、代表減速比で算出しています。）実減速比は B22 頁をご参照ください。
6.「製作可否」欄の記号は次の意味を示します。
●：標準品として製作できます。　△：製作できますが、仕様確認が必要ですのでご照会ください。
7 本表以外の組合せ・減速比も製作可能ですので、ご照会ください。
8. 本表に記載の内容は予告無しに変更することがあります。

30 kW	周波数	Hz	50Hz	60Hz
	モータ極数	P	4	
	モータ回転数 n_1	r/min	1450	1750

減速比 74 ▶ 112

50Hz						60Hz						形式（B6 頁参照）	寸法図（ページ）			製作可否 補助形式
出力回転数 n_2	出力トルク Tout		出力軸許容ラジアル荷重 Pro		SF	出力回転数 n_2	出力トルク Tout		出力軸許容ラジアル荷重 Pro		SF	容量記号 - 枠番 - 減速比	軸上取付ケース取付	フランジ取付	脚取付	インバータ用プレミアム効率三相モータ
r/min	N·m	kgf·m	N	kgf		r/min	N·m	kgf·m	N	kgf						AP
19.7	13400	1370	120000	12200	1.00	23.8	11100	1130	124000	12600	1.00	40 - 4F180 - 74	C24	C70	C116	●
			120000	12200	1.27				124000	12600	1.30	40 - 4F185 - 74	C24	C70	C116	●
			120000	12200	1.34				124000	12600	1.37	40 - 4F190 - 74	C24	C70	C116	●
			120000	12200	1.34				124000	12600	1.60	40 - 4F195 - 74	C24	C70	C116	●
18.1	14600	1490	118000	12000	0.80	21.9	12100	1230	123000	12500	0.80	40 - 4F180 - 80	C24	C70	C116	●
			118000	12000	1.00				123000	12500	1.00	40 - 4F185 - 80	C24	C70	C116	●
			118000	12000	1.17				123000	12500	1.17	40 - 4F190 - 80	C24	C70	C116	●
			118000	12000	1.24				123000	12500	1.35	40 - 4F195 - 80	C24	C70	C116	●
16.6	15900	1620	116000	11800	0.80	20.0	13200	1350	121000	12300	0.80	40 - 4F180 - 88	C24	C70	C116	●
			116000	11800	1.00				121000	12300	1.00	40 - 4F185 - 88	C24	C70	C116	●
			116000	11800	1.13				121000	12300	1.17	40 - 4F190 - 88	C24	C70	C116	●
			116000	11800	1.13				121000	12300	1.35	40 - 4F195 - 88	C24	C70	C116	●
14.3	18500	1890	112000	11400	0.80	17.2	15300	1560	117000	11900	0.80	40 - 4F185 - 102	C24	C70	C116	●
			112000	11400	0.97				117000	11900	1.02	40 - 4F190 - 102	C24	C70	C116	●
			112000	11400	0.97				117000	11900	1.17	40 - 4F195 - 102	C24	C70	C116	●
12.9	20400	2080	108000	11000	0.81	15.6	16900	1720	114000	11600	0.81	40 - 4F190 - 112	C24	C70	C116	●
			108000	11000	0.88				114000	11600	1.00	40 - 4F195 - 112	C24	C70	C116	●

注）1. 選定表に記載の機種の形式については、B6 頁をご参照ください。ただし、取付位置記号 Y4、F4、G4、K4、W4（モータが下向き）の場合には、本選定表は適用できませんので、ご照会ください。
2. 出力軸許容ラジアル荷重 Pro は、中空軸タイプは軸端面から 20mm、中実軸タイプは出力軸中央の値です。荷重点がそれ以外の場合、および許容スラスト荷重については、技術資料 F9 ～ F15 頁をご覧ください。
3. 潤滑方式は機種によって異なります。詳細は技術資料 F5 頁の「潤滑」をご参照ください。
4. 上記のモータ回転数 n1 は、代表値であり、出力回転数 n2 は、このモータ回転数による値です。モータ回転数の詳細は、技術資料の F30 ～ F34 頁をご参照ください。
5. 減速比は公称減速比です。出力回転数 n2 は実減速比から算出しています。（減速比 11 ～ 18 の実減速比は枠番によって異なるため、代表減速比で算出しています。）実減速比は B22 頁をご参照ください。
6.「製作可否」欄の記号は次の意味を示します。
●：標準品として製作できます。
7 本表以外の組合せ・減速比も製作可能ですので、ご照会ください。
8. 本表に記載の内容は予告無しに変更することがあります。

選定表

選定について
選定表
寸法図
技術資料
オプション
ギヤモータ
レデューサ
標準仕様
形式
取付位置記号と端子箱位置
製作範囲
選定手順
許容最大出力トルク
0.1kW
0.2kW
0.25kW
0.4kW
0.55kW
0.75kW
1.1kW
1.5kW
2.2kW
3.0kW
3.7kW
5.5kW
7.5kW
11kW
15kW
18.5kW
22kW
30kW
37kW
45kW
55kW

37 kW

周波数	Hz	50Hz	60Hz
モータ極数	P	4	
モータ回転数 n_1	r/min	1450	1750

減速比 11 ▶ 21

50Hz 出力回転数 n_2 r/min	50Hz 出力トルク Tout N·m	50Hz 出力トルク Tout kgf·m	50Hz 出力軸許容ラジアル荷重 Pro N	50Hz 出力軸許容ラジアル荷重 Pro kgf	50Hz SF	60Hz 出力回転数 n_2 r/min	60Hz 出力トルク Tout N·m	60Hz 出力トルク Tout kgf·m	60Hz 出力軸許容ラジアル荷重 Pro N	60Hz 出力軸許容ラジアル荷重 Pro kgf	60Hz SF	形式（B6 頁参照） 容量記号 - 枠番 - 減速比	寸法図（ページ） 軸上取付ケース取付	寸法図（ページ） フランジ取付	寸法図（ページ） 脚取付	製作可否 補助形式 インバータ用プレミアム効率三相モータ AP
138	2360	241	25000	2550	1.12	167	1950	199	24600	2510	1.12	50 - 4C170 - 11 ※	C14	C60	C106	△
			25000	2550	1.22				24600	2510	1.22	50 - 4C175 - 11 ※	C14	C60	C106	△
			41300	4210	1.12				39900	4070	1.12	50 - 4D170 - 11 ※	C16	C62	C108	△
			41300	4210	1.22				39900	4070	1.22	50 - 4D175 - 11 ※	C16	C62	C108	△
			41300	4210	1.44				39900	4070	1.44	50 - 4D180 - 11 ※	C18	C64	C110	△
			41300	4210	1.62				39900	4070	1.62	50 - 4D185 - 11 ※	C18	C64	C110	△
			55700	5680	1.85				53500	5450	1.85	50 - 4E190 - 11 ※	C22	C68	C114	△
			55700	5680	2.03				53500	5450	2.03	50 - 4E195 - 11 ※	C22	C68	C114	△
113	2880	294	25100	2560	1.12	137	2380	243	25000	2550	1.12	50 - 4C170 - 13 ※	C14	C60	C106	△
			25100	2560	1.22				25000	2550	1.22	50 - 4C175 - 13 ※	C14	C60	C106	△
			42600	4340	1.12				41300	4210	1.12	50 - 4D170 - 13 ※	C16	C62	C108	△
			42600	4340	1.22				41300	4210	1.22	50 - 4D175 - 13 ※	C16	C62	C108	△
			42600	4340	1.44				41300	4210	1.44	50 - 4D180 - 13 ※	C18	C64	C110	△
			42600	4340	1.62				41300	4210	1.62	50 - 4D185 - 13 ※	C18	C64	C110	△
			58100	5920	1.85				55900	5700	1.85	50 - 4E190 - 13 ※	C22	C68	C114	△
			58100	5920	2.03				55900	5700	2.03	50 - 4E195 - 13 ※	C22	C68	C114	△
104	3150	321	25100	2560	1.12	125	2610	266	25100	2560	1.12	50 - 4C170 - 14 ※	C14	C60	C106	△
			25100	2560	1.22				25100	2560	1.22	50 - 4C175 - 14 ※	C14	C60	C106	△
			43200	4400	1.12				42000	4280	1.12	50 - 4D170 - 14 ※	C16	C62	C108	△
			43200	4400	1.22				42000	4280	1.22	50 - 4D175 - 14 ※	C16	C62	C108	△
			43200	4400	1.44				42000	4280	1.44	50 - 4D180 - 14 ※	C18	C64	C110	△
			43200	4400	1.62				42000	4280	1.62	50 - 4D185 - 14 ※	C18	C64	C110	△
			59100	6020	1.85				56900	5800	1.85	50 - 4E190 - 14 ※	C22	C68	C114	△
			59100	6020	2.03				56900	5800	2.03	50 - 4E195 - 14 ※	C22	C68	C114	△
90.6	3590	366	24900	2540	1.12	109	2980	304	25100	2560	1.12	50 - 4C170 - 16 ※	C14	C60	C106	△
			24900	2540	1.19				25100	2560	1.22	50 - 4C175 - 16 ※	C14	C60	C106	△
			43900	4480	1.12				42800	4360	1.12	50 - 4D170 - 16 ※	C16	C62	C108	△
			43900	4480	1.22				42800	4360	1.22	50 - 4D175 - 16 ※	C16	C62	C108	△
			43900	4480	1.44				42800	4360	1.44	50 - 4D180 - 16 ※	C18	C64	C110	△
			43900	4480	1.62				42800	4360	1.62	50 - 4D185 - 16 ※	C18	C64	C110	△
			60600	6180	1.85				58500	5960	1.85	50 - 4E190 - 16 ※	C22	C68	C114	△
			60600	6180	2.03				58500	5960	2.03	50 - 4E195 - 16 ※	C22	C68	C114	△
82.9	3930	401	24700	2520	1.12	100	3260	332	25000	2550	1.12	50 - 4C170 - 18 ※	C14	C60	C106	△
			24700	2520	1.12				25000	2550	1.22	50 - 4C175 - 18 ※	C14	C60	C106	△
			44400	4530	1.12				43400	4420	1.12	50 - 4D170 - 18 ※	C16	C62	C108	△
			44400	4530	1.22				43400	4420	1.22	50 - 4D175 - 18 ※	C16	C62	C108	△
			44400	4530	1.44				43400	4420	1.44	50 - 4D180 - 18 ※	C18	C64	C110	△
			44400	4530	1.62				43400	4420	1.62	50 - 4D185 - 18 ※	C18	C64	C110	△
			61600	6280	1.62				59500	6070	1.62	50 - 4E185 - 18 ※	C20	C66	C112	△
			61600	6280	1.85				59500	6070	1.85	50 - 4E190 - 18 ※	C22	C68	C114	△
			61600	6280	2.03				59500	6070	2.03	50 - 4E195 - 18 ※	C22	C68	C114	△
			110000	11200	2.03				106000	10800	2.03	50 - 4F195 - 18 ※	C24	C70	C116	△
69.0	4720	481	45100	4600	1.12	83.3	3910	399	44300	4520	1.12	50 - 4D180 - 21 ※	C18	C64	C110	△
			45100	4600	1.22				44300	4520	1.22	50 - 4D185 - 21 ※	C18	C64	C110	△
			63400	6460	1.37				61500	6270	1.37	50 - 4E190 - 21 ※	C22	C68	C114	△
			63400	6460	1.49				61500	6270	1.49	50 - 4E195 - 21 ※	C22	C68	C114	△

注）1. 選定表に記載の機種の形式については、B6 頁をご参照ください。ただし、取付位置記号 Y4、F4、G4、K4、W4（モータが下向き）の場合には、本選定表は適用できませんので、ご照会ください。また形式欄右端に「※」印が記されている機種は、負荷時間率は 40% ED（10 分サイクル）となります。
2. 出力軸許容ラジアル荷重 Pro は、中空軸タイプは軸端面から 20mm、中実軸タイプは出力軸中央の値です。荷重点がそれ以外の場合、および許容スラスト荷重については、技術資料 F9 ～ F15 頁をご覧ください。
3. 潤滑方式は機種によって異なります。詳細は技術資料 F5 頁の「潤滑」をご参照ください。
4. 上記のモータ回転数 n1 は、代表値であり、出力回転数 n2 は、このモータ回転数による値です。モータ回転数の詳細は、技術資料の F30 ～ F34 頁をご参照ください。
5. 減速比は公称減速比です。出力回転数 n2 は実減速比から算出しています。（減速比 11 ～ 18 の実減速比は枠番によって異なるため、代表減速比で算出しています。）実減速比は B22 頁をご参照ください。
6.「製作可否」欄の記号は次の意味を示します。
△：製作できますが、仕様確認が必要ですのでご照会ください。
7 本表以外の組合せ・減速比も製作可能ですので、ご照会ください。
8. 本表に記載の内容は予告無しに変更することがあります。

37 kW	周波数	Hz	50Hz	60Hz
	モータ極数	P	4	
	モータ回転数 n_1	r/min	1450	1750

減速比 22 ▶ 53

50Hz 出力回転数 n_2 r/min	50Hz 出力トルク Tout N·m	50Hz 出力トルク Tout kgf·m	50Hz 出力軸許容ラジアル荷重 Pro N	50Hz 出力軸許容ラジアル荷重 Pro kgf	50Hz SF	60Hz 出力回転数 n_2 r/min	60Hz 出力トルク Tout N·m	60Hz 出力トルク Tout kgf·m	60Hz 出力軸許容ラジアル荷重 Pro N	60Hz 出力軸許容ラジアル荷重 Pro kgf	60Hz SF	形式（B6 頁参照） 容量記号 - 枠番 - 減速比	寸法図（ページ） 軸上取付ケース取付	寸法図（ページ） フランジ取付	寸法図（ページ） 脚取付	製作可否 補助形式 インバータ用プレミアム効率三相モータ AP
64.7	5030	513	45200	4610	1.12	78.1	4170	425	44600	4550	1.12	50 - 4D180 - 22 ※	C18	C64	C110	△
			45200	4610	1.22				44600	4550	1.22	50 - 4D185 - 22 ※	C18	C64	C110	△
			64000	6520	1.37				62200	6340	1.37	50 - 4E190 - 22 ※	C22	C68	C114	△
			64000	6520	1.49				62200	6340	1.49	50 - 4E195 - 22 ※	C22	C68	C114	△
59.2	5500	561	45400	4630	1.12	71.4	4560	465	45000	4590	1.12	50 - 4D180 - 25 ※	C18	C64	C110	△
			45400	4630	1.22				45000	4590	1.22	50 - 4D185 - 25 ※	C18	C64	C110	△
			64800	6610	1.22				63100	6430	1.22	50 - 4E185 - 25 ※	C20	C66	C112	△
			64800	6610	1.37				63100	6430	1.37	50 - 4E190 - 25 ※	C22	C68	C114	△
51.8	6290	641	45500	4640	1.12	62.5	5210	531	45300	4620	1.12	50 - 4D180 - 28 ※	C18	C64	C110	△
			45500	4640	1.22				45300	4620	1.22	50 - 4D185 - 28 ※	C18	C64	C110	△
			65800	6710	1.12				64300	6550	1.12	50 - 4E180 - 28 ※	C20	C66	C112	△
			65800	6710	1.22				64300	6550	1.22	50 - 4E185 - 28 ※	C20	C66	C112	△
			65800	6710	1.37				64300	6550	1.37	50 - 4E190 - 28 ※	C22	C68	C114	△
			65800	6710	1.49				64300	6550	1.49	50 - 4E195 - 28 ※	C22	C68	C114	△
			123000	12500	1.49				118000	12000	1.49	50 - 4F195 - 28 ※	C24	C70	C116	△
41.2	7910	806	45000	4590	1.08	49.7	6550	668	45400	4630	1.12	50 - 4D180 - 35 ※	C18	C64	C110	●
			67100	6840	1.12				66100	6740	1.12	50 - 4E180 - 35 ※	C20	C66	C112	●
			67100	6840	1.22				66100	6740	1.22	50 - 4E185 - 35 ※	C20	C66	C112	●
			67100	6840	1.37				66100	6740	1.37	50 - 4E190 - 35 ※	C22	C68	C114	△
			67100	6840	1.42				66100	6740	1.49	50 - 4E195 - 35 ※	C22	C68	C114	△
			128000	13000	1.22				123000	12500	1.22	50 - 4F185 - 35 ※	C24	C70	C116	●
			128000	13000	1.37				123000	12500	1.37	50 - 4F190 - 35 ※	C24	C70	C116	△
			128000	13000	1.49				123000	12500	1.49	50 - 4F195 - 35 ※	C24	C70	C116	△
37.7	8650	882	44600	4550	0.99	45.5	7170	731	45300	4620	1.12	50 - 4D180 - 39	C18	C64	C110	●
			67400	6870	1.12				66600	6790	1.12	50 - 4E180 - 39	C20	C66	C112	●
			67400	6870	1.21				66600	6790	1.22	50 - 4E185 - 39	C20	C66	C112	●
			67400	6870	1.31				66600	6790	1.37	50 - 4E190 - 39	C22	C68	C114	△
			67400	6870	1.31				66600	6790	1.48	50 - 4E195 - 39	C22	C68	C114	△
			128000	13000	1.12				126000	12800	1.12	50 - 4F180 - 39	C24	C70	C116	●
			128000	13000	1.22				126000	12800	1.22	50 - 4F185 - 39	C24	C70	C116	●
			128000	13000	1.37				126000	12800	1.37	50 - 4F190 - 39	C24	C70	C116	△
			128000	13000	1.49				126000	12800	1.49	50 - 4F195 - 39	C24	C70	C116	△
31.9	10200	1040	67600	6890	1.12	38.5	8470	863	67300	6860	1.12	50 - 4E180 - 46	C20	C66	C112	●
			67600	6890	1.13				67300	6860	1.22	50 - 4E185 - 46	C20	C66	C112	●
			67600	6890	1.14				67300	6860	1.32	50 - 4E190 - 46	C22	C68	C114	△
			67600	6890	1.14				67300	6860	1.32	50 - 4E195 - 46	C22	C68	C114	△
			126000	12800	1.12				129000	13100	1.12	50 - 4F180 - 46	C24	C70	C116	●
			126000	12800	1.22				129000	13100	1.22	50 - 4F185 - 46	C24	C70	C116	●
			126000	12800	1.37				129000	13100	1.37	50 - 4F190 - 46	C24	C70	C116	△
			126000	12800	1.49				129000	13100	1.49	50 - 4F195 - 46	C24	C70	C116	△
27.6	11800	1200	67300	6860	0.87	33.3	9770	996	67600	6890	0.88	50 - 4E180 - 53	C20	C66	C112	●
			67300	6860	0.98				67600	6890	1.05	50 - 4E185 - 53	C20	C66	C112	●
			67300	6860	0.98				67600	6890	1.19	50 - 4E190 - 53	C22	C68	C114	△
			67300	6860	0.98				67600	6890	1.19	50 - 4E195 - 53	C22	C68	C114	△
			123000	12500	0.88				126000	12800	0.88	50 - 4F180 - 53	C24	C70	C116	●
			123000	12500	1.05				126000	12800	1.05	50 - 4F185 - 53	C24	C70	C116	●
			123000	12500	1.37				126000	12800	1.37	50 - 4F190 - 53	C24	C70	C116	△
			123000	12500	1.49				126000	12800	1.49	50 - 4F195 - 53	C24	C70	C116	△

注）1. 選定表に記載の機種の形式については、B6 頁をご参照ください。ただし、取付位置記号 Y4、F4、G4、K4、W4（モータが下向き）の場合には、本選定表は適用できませんので、ご照会ください。また形式欄右端に「※」印が記されている機種は、負荷時間率は 40% ED（10 分サイクル）となります。
2. 出力軸許容ラジアル荷重 Pro は、中空軸タイプは軸端面から 20mm、中実軸タイプは出力軸中央の値です。荷重点がそれ以外の場合、および許容スラスト荷重については、技術資料 F9 ～ F15 頁をご覧ください。
3. 潤滑方式は機種によって異なります。詳細は技術資料 F5 頁の「潤滑」をご参照ください。
4. 上記のモータ回転数 n1 は、代表値であり、出力回転数 n2 は、このモータ回転数による値です。モータ回転数の詳細は、技術資料の F30 ～ F34 頁をご参照ください。
5. 減速比は公称減速比です。出力回転数 n2 は実減速比から算出しています。（減速比 11 ～ 18 の実減速比は枠番によって異なるため、代表減速比で算出しています。）実減速比は B22 頁をご参照ください。
6.「製作可否」欄の記号は次の意味を示します。
●：標準品として製作できます。　△：製作できますが、仕様確認が必要ですのでご照会ください。
7 本表以外の組合せ・減速比も製作可能ですので、ご照会ください。
8. 本表に記載の内容は予告無しに変更することがあります。

選定表

選定について
選定表
寸法図
技術資料
オプション
ギヤモータ
レデューサ
標準仕様
形式
取付位置記号と端子箱位置
製作範囲
選定手順
許容最大出力トルク
0.1kW
0.2kW
0.25kW
0.4kW
0.55kW
0.75kW
1.1kW
1.5kW
2.2kW
3.0kW
3.7kW
5.5kW
7.5kW
11kW
15kW
18.5kW
22kW
30kW
37kW
45kW
55kW

37 kW

周波数	Hz	50Hz	60Hz
モータ極数	P	4	
モータ回転数 n_1	r/min	1450	1750

減速比 60 ▶ 88

50Hz						60Hz						形式（B6 頁参照）	寸法図（ページ）			製作可否 補助形式
出力回転数 n_2	出力トルク Tout		出力軸許容ラジアル荷重 Pro		SF	出力回転数 n_2	出力トルク Tout		出力軸許容ラジアル荷重 Pro		SF	容量記号 - 枠番 - 減速比	軸上取付ケース取付	フランジ取付	脚取付	インバータ用プレミアム効率三相モータ
r/min	N·m	kgf·m	N	kgf		r/min	N·m	kgf·m	N	kgf						AP
24.4	13400	1370	120000	12200	0.83	29.4	11100	1130	124000	12600	0.83	50 - 4F180 - 60	C24	C70	C116	●
			120000	12200	1.03				124000	12600	1.05	50 - 4F185 - 60	C24	C70	C116	●
			120000	12200	1.35				124000	12600	1.37	50 - 4F190 - 60	C24	C70	C116	△
			120000	12200	1.35				124000	12600	1.49	50 - 4F195 - 60	C24	C70	C116	△
21.6	15100	1540	117000	11900	0.81	26.0	12500	1270	122000	12400	0.81	50 - 4F180 - 67	C24	C70	C116	●
			117000	11900	1.03				122000	12400	1.05	50 - 4F185 - 67	C24	C70	C116	●
			117000	11900	1.11				122000	12400	1.11	50 - 4F190 - 67	C24	C70	C116	●
			117000	11900	1.19				122000	12400	1.30	50 - 4F195 - 67	C24	C70	C116	●
19.7	16500	1680	115000	11700	0.81	23.8	13700	1400	120000	12200	0.81	50 - 4F180 - 74	C24	C70	C116	●
			115000	11700	1.03				120000	12200	1.05	50 - 4F185 - 74	C24	C70	C116	●
			115000	11700	1.09				120000	12200	1.11	50 - 4F190 - 74	C24	C70	C116	●
			115000	11700	1.09				120000	12200	1.30	50 - 4F195 - 74	C24	C70	C116	●
18.1	18000	1830	113000	11500	0.81	21.9	14900	1520	118000	12000	0.81	50 - 4F185 - 80	C24	C70	C116	●
			113000	11500	0.95				118000	12000	0.95	50 - 4F190 - 80	C24	C70	C116	●
			113000	11500	1.00				118000	12000	1.09	50 - 4F195 - 80	C24	C70	C116	●
16.6	19700	2010	110000	11200	0.81	20.0	16300	1660	115000	11700	0.81	50 - 4F185 - 88	C24	C70	C116	●
			110000	11200	0.92				115000	11700	0.95	50 - 4F190 - 88	C24	C70	C116	●
			110000	11200	0.92				115000	11700	1.09	50 - 4F195 - 88	C24	C70	C116	●

注）1. 選定表に記載の機種の形式については、B6 頁をご参照ください。ただし、取付位置記号 Y4、F4、G4、K4、W4（モータが下向き）の場合には、本選定表は適用できませんので、ご照会ください。
2. 出力軸許容ラジアル荷重 Pro は、中空軸タイプは軸端面から 20mm、中実軸タイプは出力軸中央の値です。荷重点がそれ以外の場合、および許容スラスト荷重については、技術資料 F9 ～ F15 頁をご覧ください。
3. 潤滑方式は機種によって異なります。詳細は技術資料 F5 頁の「潤滑」をご参照ください。
4. 上記のモータ回転数 n1 は、代表値であり、出力回転数 n2 は、このモータ回転数による値です。モータ回転数の詳細は、技術資料の F30 ～ F34 頁をご参照ください。
5. 減速比は公称減速比です。出力回転数 n2 は実減速比から算出しています。（減速比 11 ～ 18 の実減速比は枠番によって異なるため、代表減速比で算出しています。）実減速比は B22 頁をご参照ください。
6.「製作可否」欄の記号は次の意味を示します。
●：標準品として製作できます。　△：製作できますが、仕様確認が必要ですのでご照会ください。
7 本表以外の組合せ・減速比も製作可能ですので、ご照会ください。
8. 本表に記載の内容は予告無しに変更することがあります。

45 kW

周波数	Hz	50Hz	60Hz
モータ極数	P	4	
モータ回転数 n_1	r/min	1450	1750

減速比 11 ▶ 80

50Hz 出力回転数 n_2 r/min	出力トルク Tout N·m	出力トルク Tout kgf·m	出力軸許容ラジアル荷重 Pro N	出力軸許容ラジアル荷重 Pro kgf	SF	60Hz 出力回転数 n_2 r/min	出力トルク Tout N·m	出力トルク Tout kgf·m	出力軸許容ラジアル荷重 Pro N	出力軸許容ラジアル荷重 Pro kgf	SF	形式（B6 頁参照） 容量記号 - 枠番 - 減速比	寸法図（ページ） 軸上取付ケース取付	フランジ取付	脚取付	製作可否 補助形式 インバータ用プレミアム効率三相モータ AP
138	2870	293	54300	5540	1.52	167	2380	243	52300	5330	1.52	60 - 4E190 - 11 ※	C22	C68	C114	□
			54300	5540	1.67				52300	5330	1.67	60 - 4E195 - 11 ※	C22	C68	C114	□
113	3500	357	56300	5740	1.52	137	2900	296	54400	5550	1.52	60 - 4E190 - 13 ※	C22	C68	C114	□
			56300	5740	1.67				54400	5550	1.67	60 - 4E195 - 13 ※	C22	C68	C114	□
104	3830	390	57100	5820	1.52	125	3170	323	55300	5640	1.52	60 - 4E190 - 14 ※	C22	C68	C114	□
			57100	5820	1.67				55300	5640	1.67	60 - 4E195 - 14 ※	C22	C68	C114	□
90.6	4370	445	58300	5940	1.52	109	3620	369	56600	5770	1.52	60 - 4E190 - 16 ※	C22	C68	C114	□
			58300	5940	1.67				56600	5770	1.67	60 - 4E195 - 16 ※	C22	C68	C114	□
82.9	4780	487	59100	6020	1.52	100	3960	404	57500	5860	1.52	60 - 4E190 - 18 ※	C22	C68	C114	□
			59100	6020	1.67				57500	5860	1.67	60 - 4E195 - 18 ※	C22	C68	C114	□
			108000	11000	1.67				104000	10600	1.67	60 - 4F195 - 18 ※	C24	C70	C116	□
69.0	5740	585	60400	6160	1.12	83.3	4750	484	59100	6020	1.12	60 - 4E190 - 21 ※	C22	C68	C114	□
			60400	6160	1.22				59100	6020	1.22	60 - 4E195 - 21 ※	C22	C68	C114	□
64.7	6120	624	60800	6200	1.12	78.1	5070	517	59600	6080	1.12	60 - 4E190 - 22 ※	C22	C68	C114	□
			60800	6200	1.22				59600	6080	1.22	60 - 4E195 - 22 ※	C22	C68	C114	□
59.2	6690	682	61300	6250	1.12	71.4	5550	566	60200	6140	1.12	60 - 4E190 - 25 ※	C22	C68	C114	□
			61300	6250	1.22				60200	6140	1.22	60 - 4E195 - 25 ※	C22	C68	C114	□
51.8	7650	780	61900	6310	1.12	62.5	6340	646	61000	6220	1.12	60 - 4E190 - 28 ※	C22	C68	C114	□
			61900	6310	1.22				61000	6220	1.22	60 - 4E195 - 28 ※	C22	C68	C114	□
			119000	12100	1.22				115000	11700	1.22	60 - 4F195 - 28 ※	C24	C70	C116	□
41.2	9620	981	62100	6330	1.12	49.7	7970	812	62000	6320	1.12	60 - 4E190 - 35 ※	C22	C68	C114	□
			62100	6330	1.16				62000	6320	1.22	60 - 4E195 - 35 ※	C22	C68	C114	□
			124000	12600	1.12				120000	12200	1.12	60 - 4F190 - 35 ※	C24	C70	C116	□
			124000	12600	1.22				120000	12200	1.22	60 - 4F195 - 35 ※	C24	C70	C116	□
37.7	10500	1070	62000	6320	1.08	45.5	8720	889	62100	6330	1.12	60 - 4E190 - 39	C22	C68	C114	□
			62000	6320	1.08				62100	6330	1.22	60 - 4E195 - 39	C22	C68	C114	□
			125000	12700	1.12				122000	12400	1.12	60 - 4F190 - 39	C24	C70	C116	□
			125000	12700	1.22				122000	12400	1.22	60 - 4F195 - 39	C24	C70	C116	□
31.9	12400	1260	122000	12400	1.12	38.5	10300	1050	125000	12700	1.12	60 - 4F190 - 46	C24	C70	C116	□
			122000	12400	1.22				125000	12700	1.22	60 - 4F195 - 46	C24	C70	C116	□
27.6	14300	1460	119000	12100	1.12	33.3	11900	1210	123000	12500	1.12	60 - 4F190 - 53	C24	C70	C116	□
			119000	12100	1.22				123000	12500	1.22	60 - 4F195 - 53	C24	C70	C116	□
24.4	16300	1660	115000	11700	1.11	29.4	13500	1380	120000	12200	1.12	60 - 4F190 - 60	C24	C70	C116	□
			115000	11700	1.11				120000	12200	1.22	60 - 4F195 - 60	C24	C70	C116	□
21.6	18400	1880	112000	11400	0.91	26.0	15200	1550	117000	11900	0.91	60 - 4F190 - 67	C24	C70	C116	□
			112000	11400	0.98				117000	11900	1.07	60 - 4F195 - 67	C24	C70	C116	□
19.7	20100	2050	109000	11100	0.90	23.8	16600	1690	115000	11700	0.91	60 - 4F190 - 74	C24	C70	C116	□
			109000	11100	0.90				115000	11700	1.07	60 - 4F195 - 74	C24	C70	C116	□
18.1	21900	2230	94000	9580	0.82	21.9	18100	1850	112000	11400	0.90	60 - 4F195 - 80	C24	C70	C116	□

注）1. 選定表に記載の機種の形式については、B6 頁をご参照ください。ただし、取付位置記号 Y4、F4、G4、K4、W4（モータが下向き）の場合には、本選定表は適用できませんので、ご照会ください。また形式欄右端に「※」印が記されている機種は、負荷時間率は 40% ED（10 分サイクル）となります。
2. 出力軸許容ラジアル荷重 Pro は、中空軸タイプは軸端面から 20mm、中実軸タイプは出力軸中央の値です。荷重点がそれ以外の場合、および許容スラスト荷重については、技術資料 F9 ～ F15 頁をご覧ください。
3. 潤滑方式は機種によって異なります。詳細は技術資料 F5 頁の「潤滑」をご参照ください。
4. 上記のモータ回転数 n1 は、代表値であり、出力回転数 n2 は、このモータ回転数による値です。モータ回転数の詳細は、技術資料の F30 ～ F34 頁をご参照ください。
5. 減速比は公称減速比です。出力回転数 n2 は実減速比から算出しています。（減速比 11 ～ 18 の実減速比は枠番によって異なるため、代表減速比で算出しています。）実減速比は B22 頁をご参照ください。
6.「製作可否」欄の記号は次の意味を示します。
□：ご照会ください。
7 本表以外の組合せ・減速比も製作可能ですので、ご照会ください。
8. 本表に記載の内容は予告無しに変更することがあります。

選定表

選定について
選定表
寸法図
技術資料
オプション
ギヤモータ
レデューサ
標準仕様
形式
取付位置記号と端子箱位置
製作範囲
選定手順
許容最大出力トルク
0.1kW
0.2kW
0.25kW
0.4kW
0.55kW
0.75kW
1.1kW
1.5kW
2.2kW
3.0kW
3.7kW
5.5kW
7.5kW
11kW
15kW
18.5kW
22kW
30kW
37kW
45kW
55kW

55 kW

周波数	Hz	50Hz	60Hz
モータ極数	P	4	
モータ回転数 n_1	r/min	1450	1750

減速比 11 ▶ 67

50Hz 出力回転数 n_2 r/min	50Hz 出力トルク Tout N·m	50Hz 出力トルク Tout kgf·m	50Hz 出力軸許容ラジアル荷重 Pro N	50Hz 出力軸許容ラジアル荷重 Pro kgf	50Hz SF	60Hz 出力回転数 n_2 r/min	60Hz 出力トルク Tout N·m	60Hz 出力トルク Tout kgf·m	60Hz 出力軸許容ラジアル荷重 Pro N	60Hz 出力軸許容ラジアル荷重 Pro kgf	60Hz SF	形式（B6 頁参照） 容量記号 - 枠番 - 減速比	寸法図（ページ） 軸上取付ケース取付	寸法図（ページ） フランジ取付	寸法図（ページ） 脚取付	製作可否 補助形式 インバータ用プレミアム効率三相モータ AP
138	3510	358	52400	5340	1.24	167	2910	297	50700	5170	1.24	75 - 4E190 - 11 ※	C22	C68	C114	□
			52400	5340	1.36				50700	5170	1.36	75 - 4E195 - 11 ※	C22	C68	C114	□
113	4280	436	54000	5500	1.24	137	3540	361	52500	5350	1.24	75 - 4E190 - 13 ※	C22	C68	C114	□
			54000	5500	1.36				52500	5350	1.36	75 - 4E195 - 13 ※	C22	C68	C114	□
104	4680	477	54700	5580	1.24	125	3870	394	53300	5430	1.24	75 - 4E190 - 14 ※	C22	C68	C114	□
			54700	5580	1.36				53300	5430	1.36	75 - 4E195 - 14 ※	C22	C68	C114	□
90.6	5340	544	55500	5660	1.24	109	4430	452	54300	5540	1.24	75 - 4E190 - 16 ※	C22	C68	C114	□
			55500	5660	1.36				54300	5540	1.36	75 - 4E195 - 16 ※	C22	C68	C114	□
82.9	5840	595	56000	5710	1.24	100	4840	493	54900	5600	1.24	75 - 4E190 - 18 ※	C22	C68	C114	□
			56000	5710	1.36				54900	5600	1.36	75 - 4E195 - 18 ※	C22	C68	C114	□
			105000	10700	1.36				101000	10300	1.36	75 - 4F195 - 18 ※	C24	C70	C116	□
69.0	7010	715	56800	5790	0.92	83.3	5810	592	56000	5710	0.92	75 - 4E190 - 21 ※	C22	C68	C114	□
			56800	5790	1.00				56000	5710	1.00	75 - 4E195 - 21 ※	C22	C68	C114	□
64.7	7480	762	56900	5800	0.92	78.1	6200	632	56300	5740	0.92	75 - 4E190 - 22 ※	C22	C68	C114	□
			56900	5800	1.00				56300	5740	1.00	75 - 4E195 - 22 ※	C22	C68	C114	□
59.2	8180	834	57000	5810	0.92	71.4	6780	691	56700	5780	0.92	75 - 4E190 - 25 ※	C22	C68	C114	□
			57000	5810	1.00				56700	5780	1.00	75 - 4E195 - 25 ※	C22	C68	C114	□
51.8	9350	953	57000	5810	0.92	62.5	7750	790	57000	5810	0.92	75 - 4E190 - 28 ※	C22	C68	C114	□
			57000	5810	1.00				57000	5810	1.00	75 - 4E195 - 28 ※	C22	C68	C114	□
			115000	11700	1.00				111000	11300	1.00	75 - 4F195 - 28 ※	C24	C70	C116	□
41.2	11800	1200	56000	5710	0.92	49.7	9740	993	56800	5790	0.92	75 - 4E190 - 35 ※	C22	C68	C114	□
			56000	5710	0.95				56800	5790	1.00	75 - 4E195 - 35 ※	C22	C68	C114	□
			118000	12000	0.92				115000	11700	0.92	75 - 4F190 - 35 ※	C24	C70	C116	□
			118000	12000	1.00				115000	11700	1.00	75 - 4F195 - 35 ※	C24	C70	C116	□
37.7	12900	1310	120000	12200	0.92	45.5	10700	1090	117000	11900	0.92	75 - 4F190 - 39	C24	C70	C116	□
			120000	12200	1.00				117000	11900	1.00	75 - 4F195 - 39	C24	C70	C116	□
31.9	15200	1550	117000	11900	0.92	38.5	12600	1280	119000	12100	0.92	75 - 4F190 - 46	C24	C70	C116	□
			117000	11900	1.00				119000	12100	1.00	75 - 4F195 - 46	C24	C70	C116	□
27.6	17500	1780	113000	11500	0.92	33.3	14500	1480	118000	12000	0.92	75 - 4F190 - 53	C24	C70	C116	□
			113000	11500	1.00				118000	12000	1.00	75 - 4F195 - 53	C24	C70	C116	□
24.4	19900	2030	109000	11100	0.91	29.4	16500	1680	115000	11700	0.92	75 - 4F190 - 60	C24	C70	C116	□
			109000	11100	0.91				115000	11700	1.00	75 - 4F195 - 60	C24	C70	C116	□
21.6	22400	2280	85100	8670	0.80	26.0	18600	1900	111000	11300	0.88	75 - 4F195 - 67	C24	C70	C116	□

注）1. 選定表に記載の機種の形式については、B6 頁をご参照ください。ただし、取付位置記号 Y4、F4、G4、K4、W4（モータが下向き）の場合には、本選定表は適用できませんので、ご照会ください。また形式欄右端に「※」印が記されている機種は、負荷時間率は 40% ED（10 分サイクル）となります。
2. 出力軸許容ラジアル荷重 Pro は、中空軸タイプは軸端面から 20mm、中実軸タイプは出力軸中央の値です。荷重点がそれ以外の場合、および許容スラスト荷重については、技術資料 F9 ～ F15 頁をご覧ください。
3. 潤滑方式は機種によって異なります。詳細は技術資料 F5 頁の「潤滑」をご参照ください。
4. 上記のモータ回転数 n1 は、代表値であり、出力回転数 n2 は、このモータ回転数による値です。モータ回転数の詳細は、技術資料の F30 ～ F34 頁をご参照ください。
5. 減速比は公称減速比です。出力回転数 n2 は実減速比から算出しています。（減速比 11 ～ 18 の実減速比は枠番によって異なるため、代表減速比で算出しています。）実減速比は B22 頁をご参照ください。
6.「製作可否」欄の記号は次の意味を示します。
□：ご照会ください。
7. 本表以外の組合せ・減速比も製作可能ですので、ご照会ください。
8. 本表に記載の内容は予告無しに変更することがあります。

ベベル・バディボックス®
4シリーズ

C

ギヤモータ

寸法図

	頁
軸上取付、ケース取付	C3
フランジ取付	C49
脚取付	C95

ご注意

1. 本カタログ寸法図に記載されている寸法値は、軸径および主要取付部を除いて、各部の凹凸を考慮した最大寸法となっています。したがって実際の製品寸法と若干異なる場合があります。
2. 寸法図に記載のない部分の寸法については、ご照会ください。
3. 本カタログ寸法図は、お客様への予告なしに変更することがあります。
4. お客様がご使用の製品の寸法に関しては、弊社から提出される製作仕様書での最終確認をお願いいたします。

MEMO

C　ギヤモータ

寸法図 軸上取付 ケース取付

		頁
ベベル＋サイクロ 1 段 減速比 11 ～ 305	A サイズ	C4
	B サイズ	C8
	C サイズ	C12
	D サイズ	C16
	E サイズ	C20
	F サイズ	C24
ベベル＋サイクロ 2 段 減速比 364 ～ 10658	A サイズ	C26
	B サイズ	C28
	C サイズ	C30
	D サイズ	C34
	E サイズ	C40
	F サイズ	C44

ご注意

1. 本カタログ寸法図に記載されている寸法値は、軸径および主要取付部を除いて、各部の凹凸を考慮した最大寸法となっています。したがって実際の製品寸法と若干異なる場合があります。
2. 寸法図に記載のない部分の寸法については、ご照会ください。
3. 本カタログ寸法図は、お客様への予告なしに変更することがあります。
4. お客様がご使用の製品の寸法に関しては、弊社から提出される製作仕様書での最終確認をお願いいたします。

寸法図

選定について
選定表
寸法図
技術資料
オプション
ギヤモータ
レデューサ
軸上取付 ケース取付
フランジ取付
脚取付
ベベル+CY1段 減速比11～305
ベベル+CY2段 減速比364～10658

■中空軸・軸上取付、中実軸・ケース取付 / ベベル+サイクロ 1 段形 /A サイズ

三相モータ	L▲YM△-4A10□～4A11□-◆(-B)-減速比 L▲UM△-4A10□～4A11□L/R/T-◆(-B)-減速比	インバータ用AFモータ	L▲YM△-4A10□～4A11□-AV◆(-B)-減速比 L▲UM△-4A10□～4A11□L/R/T-AV◆(-B)-減速比
プレミアム効率三相モータ	L▲YM△-4A10□～4A11□-EP◆(-B)-減速比 L▲UM△-4A10□～4A11□L/R/T-EP◆(-B)-減速比	インバータ用プレミアム効率三相モータ	L▲YM△-4A10□～4A11□-AP◆(-B)-減速比 L▲UM△-4A10□～4A11□L/R/T-AP◆(-B)-減速比
		高効率三相モータ	L▲YM△-4A10□～4A11□-ES◆(-B)-減速比 L▲UM△-4A10□～4A11□L/R/T-ES◆(-B)-減速比

取付位置記号 Y1

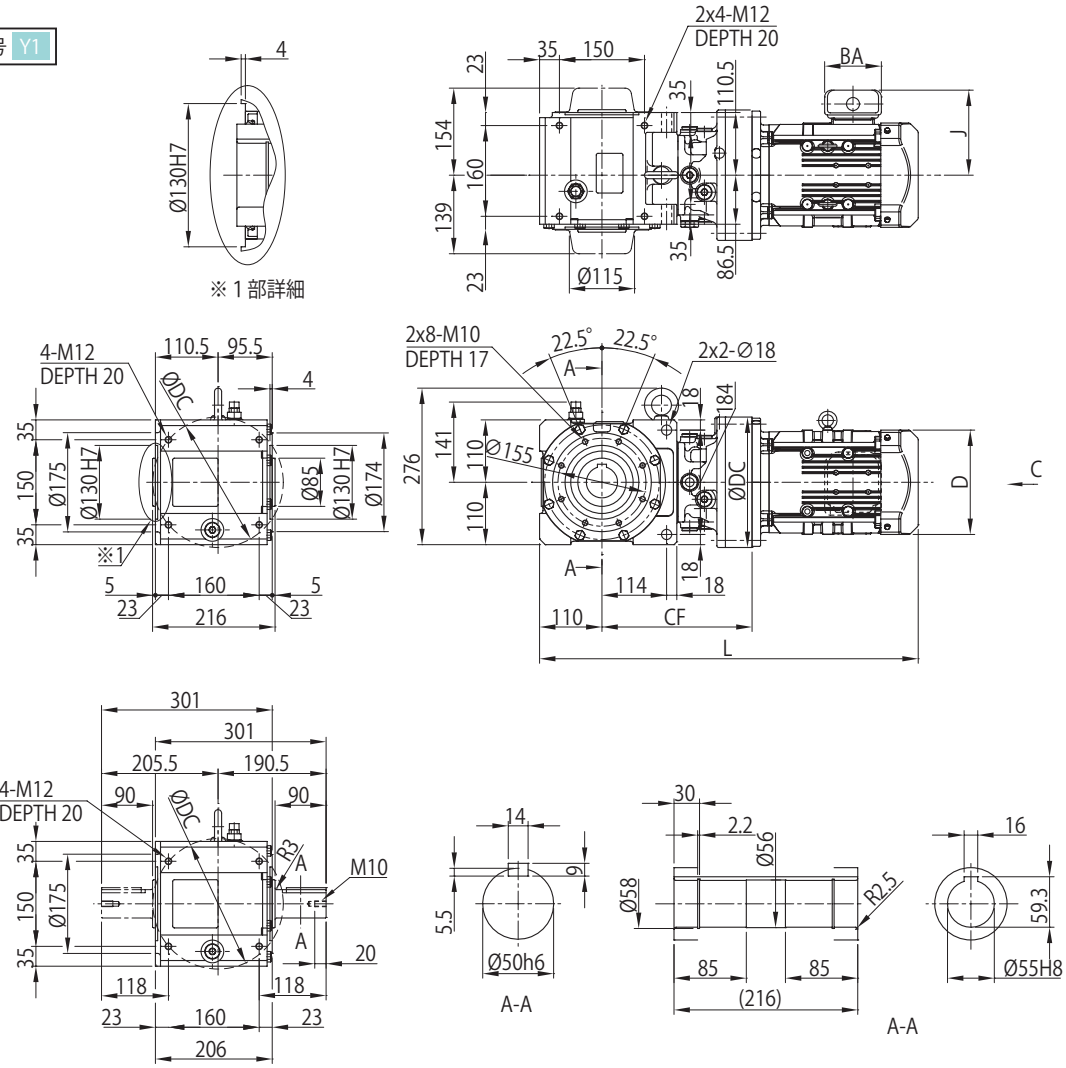

取付位置記号 Y2

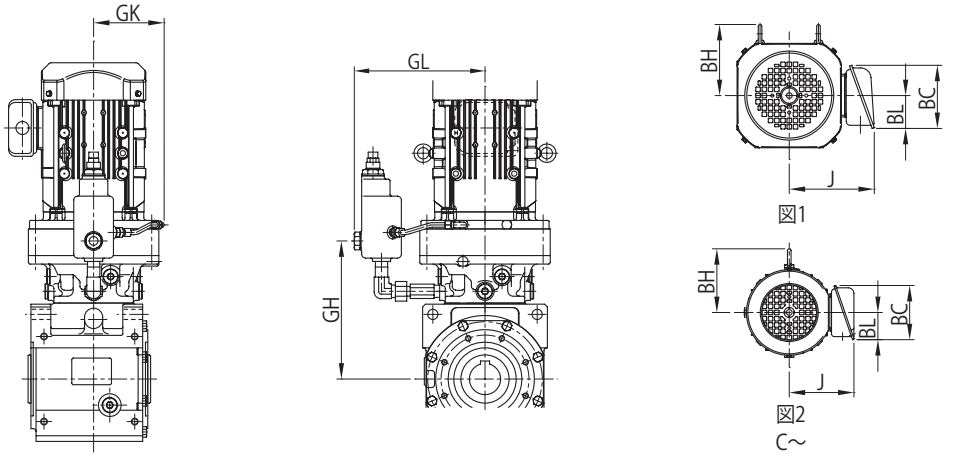

注）取付位置記号 Y1、Y2 以外の寸法はご照会ください。

寸法図

モータ種類	枠番	容量 kW ×4P	容量記号	C～	BH	屋内形 J	屋内形 ブレーキ無 D	屋内形 ブレーキ無 L	屋内形 ブレーキ無 質量(kg)	屋内形 ブレーキ付(B) D	屋内形 ブレーキ付(B) L	屋内形 ブレーキ付(B) 質量(kg)	屋外形 J	屋外形 ブレーキ無 D	屋外形 ブレーキ無 L	屋外形 ブレーキ無 質量(kg)	屋外形 ブレーキ付(B) D	屋外形 ブレーキ付(B) L	屋外形 ブレーキ付(B) 質量(kg)	端子箱寸法
三相	4A10□	0.2	02	図 2	-	85	∅ 124	523	56	∅ 124	555	57	105	∅ 124	523	56	∅ 124	555	57	a
		0.25	03		-	85	∅ 124	523	56	∅ 124	555	57	105	∅ 124	523	56	∅ 124	555	57	
		0.4	05		-	85	∅ 124	543	57	∅ 124	575	58	105	∅ 124	543	57	∅ 124	575	59	
		0.55	08		112	114	∅ 160	584	61	∅ 160	627	64	141	∅ 160	584	61	∅ 160	627	64	b
	4A11□	0.4	05	図 2	-	85	∅ 124	550	61	∅ 124	582	62	105	∅ 124	550	61	∅ 124	582	63	a
		0.55	08		112	114	∅ 160	591	64	∅ 160	634	67	141	∅ 160	591	65	∅ 160	634	68	b
プレミアム効率三相	4A10□	0.75	1	図 1	112	122	□ 158	628	67	□ 158	691	71	149	□ 158	628	67	□ 158	691	71	b
		1.1	1H		117	126	□ 167	655	70	□ 167	724	75	153	□ 167	655	71	□ 167	724	76	
		1.5	2		117	126	□ 167	655	71	□ 167	724	76	153	□ 167	655	72	□ 167	724	77	
		2.2	3		125	150	□ 184	676	79	□ 184	754	86	183	□ 184	676	79	□ 184	754	86	c
	4A11□	0.75	1		112	122	□ 158	635	70	□ 158	699	74	149	□ 158	635	70	□ 158	699	74	b
		1.1	1H		117	126	□ 167	662	73	□ 167	732	78	153	□ 167	662	73	□ 167	732	78	
		1.5	2		117	126	□ 167	662	74	□ 167	732	79	153	□ 167	662	75	□ 167	732	80	
		2.2	3		125	150	□ 184	659	80	□ 184	737	87	183	□ 184	659	81	□ 184	737	88	c
		3.0	4		125	150	□ 184	673	83	□ 184	751	90	183	□ 184	673	83	□ 184	751	90	
		3.7	5		153	166	□ 222	686	91	□ 222	777	102	199	□ 222	686	92	□ 222	777	103	
インバータ用AF	4A10□	0.2	02	図 2	-	85	∅ 124	543	57	∅ 124	575	58	105	∅ 124	543	57	∅ 124	575	59	a
		0.4	05		112	114	∅ 160	584	61	∅ 160	627	64	141	∅ 160	584	61	∅ 160	627	64	b
	4A11□	0.4	05	図 2	112	114	∅ 160	591	64	∅ 160	634	67	141	∅ 160	591	65	∅ 160	634	68	b
インバータ用プレミアム効率三相	4A10□	0.75	1	図 1	112	122	□ 158	628	67	□ 158	691	71	149	□ 158	628	67	□ 158	691	71	b
		1.5	2		117	126	□ 167	655	71	□ 167	724	76	153	□ 167	655	72	□ 167	724	77	
		2.2	3		125	150	□ 184	676	79	□ 184	754	86	183	□ 184	676	79	□ 184	754	86	c
	4A11□	0.75	1	図 1	112	122	□ 158	635	70	□ 158	699	74	149	□ 158	635	70	□ 158	699	74	b
		1.5	2		117	126	□ 167	662	74	□ 167	732	79	153	□ 167	662	75	□ 167	732	80	
		2.2	3		125	150	□ 184	659	80	□ 184	737	87	183	□ 184	659	81	□ 184	737	88	c
		3.7	5		153	166	□ 222	686	91	□ 222	777	102	199	□ 222	686	92	□ 222	777	103	
高効率三相	4A10□	0.2	02	図 2	-	85	∅ 124	543	57	∅ 124	575	58	105	∅ 124	543	57	∅ 124	575	59	a
		0.4	05		112	114	∅ 160	584	61	∅ 160	627	64	141	∅ 160	584	61	∅ 160	627	64	b
	4A11□	0.4	05	図 2	112	114	∅ 160	591	64	∅ 160	634	67	141	∅ 160	591	65	∅ 160	634	68	b

枠番	CF	DC	GK	GL	GH
4A10 □	237	150	96	152	220
4A11 □	248	162	102	174	228

中実軸質量加算値（kg）	
軸片側 (L,R)	軸両側 (T)
4	7

端子箱寸法	屋内形 BA	屋内形 BC	屋内形 BL	屋外形 BA	屋外形 BC	屋外形 BL
a	81.5	62	31	60	85	52
b	85	95	48	100	131	75
c	100	111	58	123	151	87

注）1. 形式▲には出力軸方向を示すH，V，Wのいずれかが入ります。詳細は B6 頁をご参照ください。
2. 形式△にはモータの容量記号が入ります。
3. 形式◆には取付位置記号が入ります。詳細は B8～B18 頁をご参照ください。
4. 枠番の□には 0 または 5 が入ります。詳細は選定表をご参照ください。
5. 取付位置記号 Y1 の屋外形は、端子箱の向き（引出口方向）が図面とは異なります。詳細は B19 頁をご参照ください。
6. 中空軸穴径寸法：寸法公差は、JIS B 0401-1998 "H8" です。
7. 中空軸キー溝寸法：JIS B 1301-1996（ISO）「キー及びキー溝 平行キー（普通形）」に準拠しています。
8. 中実軸径寸法：寸法公差は、JIS B 0401-1998 "h6" です。
9. 中実軸キーおよびキー溝寸法：JIS B 1301-1996（ISO）「キー及びキー溝 平行キー（締込み形）」に準拠しています。
10. 中実軸軸端部の詳細寸法は、技術資料 F24 頁をご参照ください。
11. 表中の質量は中空軸の場合の値です。中実軸の場合は、中実軸質量加算値を加算してください。
12. 本寸法図の寸法および質量は、予告なしに変更することがあります。

寸法図

選定について
選定表
寸法図
技術資料
オプション
ギヤモータ
レデューサ
軸上取付 ケース取付
フランジ取付
脚取付
ベベル+CY1段 減速比11～305
ベベル+CY2段 減速比364～10658

■中空軸・軸上取付、中実軸・ケース取付 / ベベル+サイクロ1段形 /A サイズ

三相モータ	L▲YM△-4A12□-◆(-B)-減速比 L▲UM△-4A12□L/R/T-◆(-B)-減速比	インバータ用AFモータ	L▲YM△-4A12□-AV◆(-B)-減速比 L▲UM△-4A12□L/R/T-AV◆(-B)-減速比
プレミアム効率三相モータ	L▲YM△-4A12□～4A14□-EP◆(-B)-減速比 L▲UM△-4A12□～4A14□L/R/T-EP◆(-B)-減速比	インバータ用プレミアム効率三相モータ	L▲YM△-4A12□～4A14□-AP◆(-B)-減速比 L▲UM△-4A12□～4A14□L/R/T-AP◆(-B)-減速比
		高効率三相モータ	L▲YM△-4A12□-ES◆(-B)-減速比 L▲UM△-4A12□L/R/T-ES◆(-B)-減速比

取付位置記号 Y1

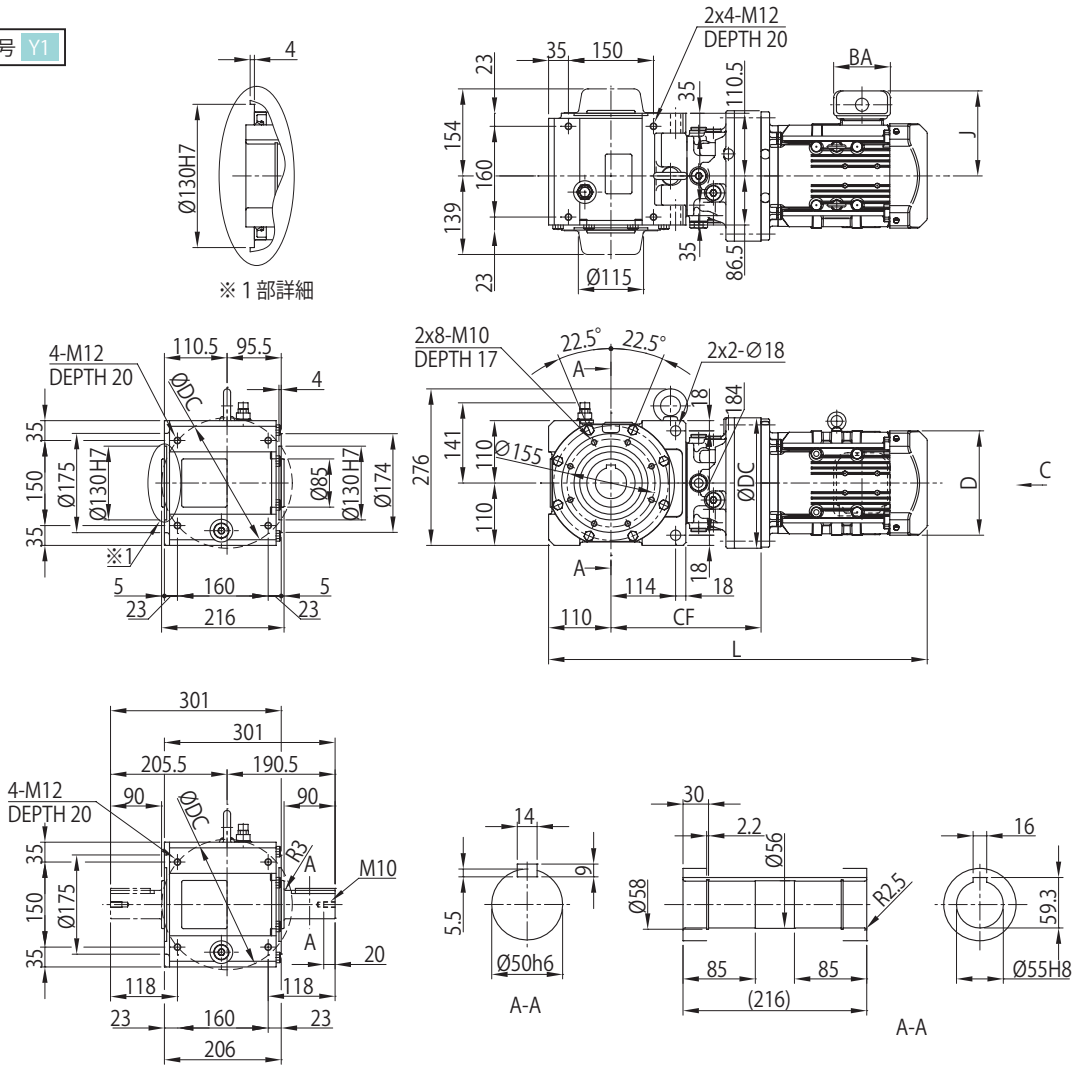

取付位置記号 Y2

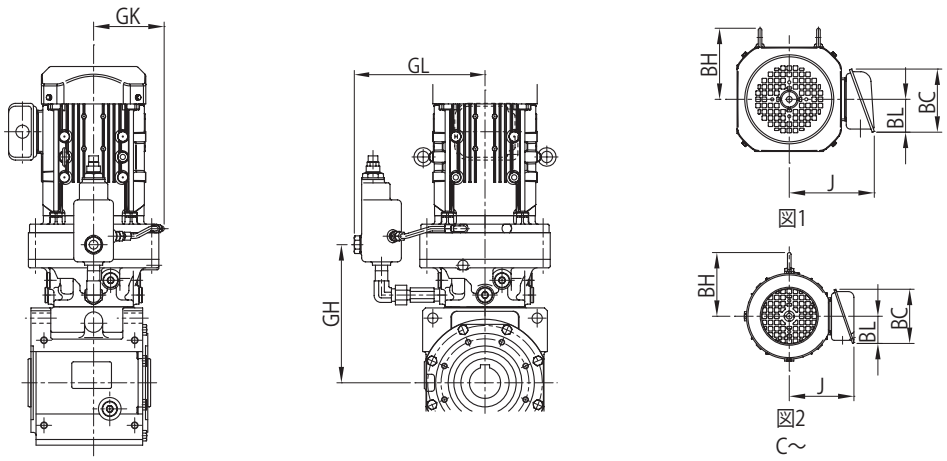

注）取付位置記号 Y1、Y2 以外の寸法はご照会ください。

寸法図

モータ種類	枠番	容量 kW ×4P	容量記号	C～	BH	屋内形 J	屋内形 ブレーキ無 D	屋内形 ブレーキ無 L	屋内形 ブレーキ無 質量(kg)	屋内形 ブレーキ付 (B) D	屋内形 ブレーキ付 (B) L	屋内形 ブレーキ付 (B) 質量(kg)	屋外形 J	屋外形 ブレーキ無 D	屋外形 ブレーキ無 L	屋外形 ブレーキ無 質量(kg)	屋外形 ブレーキ付 (B) D	屋外形 ブレーキ付 (B) L	屋外形 ブレーキ付 (B) 質量(kg)	端子箱寸法
三相	4A12 □	0.4	05	図 2	-	85	∅ 124	554	66	∅ 124	586	67	105	∅ 124	554	66	∅ 124	586	67	a
		0.55	08		112	114	∅ 160	590	68	∅ 160	633	71	141	∅ 160	590	69	∅ 160	633	72	b
プレミアム効率三相	4A12 □	0.75	1	図 1	112	122	□ 158	634	74	□ 158	698	78	149	□ 158	634	75	□ 158	698	79	b
		1.1	1H		117	126	□ 167	661	77	□ 167	731	82	153	□ 167	661	78	□ 167	731	83	
		1.5	2		117	126	□ 167	661	79	□ 167	731	84	153	□ 167	661	79	□ 167	731	84	
		2.2	3		125	150	□ 184	646	85	□ 184	724	93	183	□ 184	646	85	□ 184	724	93	c
		3.0	4		125	150	□ 184	660	88	□ 184	738	96	183	□ 184	660	88	□ 184	738	96	
		3.7	5		153	166	□ 222	683	96	□ 222	774	107	199	□ 222	683	97	□ 222	774	108	
		5.5	8		153	166	□ 222	726	112	□ 222	817	123	199	□ 222	726	112	□ 222	817	123	
		7.5	10		174	203	□ 260	770	123	□ 260	875	143	235	□ 260	770	125	□ 260	875	145	d
		11	15		174	203	□ 260	832	129	□ 260	937	149	235	□ 260	832	130	□ 260	937	150	
	4A14 □	1.1	1H	図 1	117	126	□ 167	683	86	□ 167	752	91	153	□ 167	683	87	□ 167	752	92	b
		1.5	2		117	126	□ 167	683	88	□ 167	752	93	153	□ 167	683	88	□ 167	752	93	
		2.2	3		125	150	□ 184	668	93	□ 184	746	101	183	□ 184	668	93	□ 184	746	101	c
		3.0	4		125	150	□ 184	682	96	□ 184	760	104	183	□ 184	682	96	□ 184	760	104	
		3.7	5		153	166	□ 222	700	104	□ 222	790	115	199	□ 222	700	104	□ 222	790	115	
		5.5	8		153	166	□ 222	743	119	□ 222	833	130	199	□ 222	743	120	□ 222	833	131	
		7.5	10		174	203	□ 260	781	131	□ 260	886	151	235	□ 260	781	132	□ 260	886	152	d
		11	15		174	203	□ 260	843	136	□ 260	948	156	235	□ 260	843	138	□ 260	948	158	
		15	20		170	234<258>	□ 317	905	173	□ 320	1039	212	266	□ 317	905	174	□335(∅372)	1069	220	e
インバータ用 AF	4A12 □	0.4	05	図 2	112	114	∅ 160	590	68	∅ 160	633	71	141	∅ 160	590	69	∅ 160	633	72	b
インバータ用プレミアム効率三相	4A12 □	0.75	1	図 1	112	122	□ 158	634	74	□ 158	698	78	149	□ 158	634	75	□ 158	698	79	b
		1.5	2		117	126	□ 167	661	79	□ 167	731	84	153	□ 167	661	79	□ 167	731	84	
		2.2	3		125	150	□ 184	646	85	□ 184	724	93	183	□ 184	646	85	□ 184	724	93	c
		3.7	5		153	166	□ 222	683	96	□ 222	774	107	199	□ 222	683	97	□ 222	774	108	
		5.5	8		153	166	□ 222	726	112	□ 222	817	123	199	□ 222	726	112	□ 222	817	123	
		7.5	10		174	203	□ 260	770	123	□ 260	875	143	235	□ 260	770	125	□ 260	875	145	d
		11	15		174	203	□ 260	832	129	□ 260	937	149	235	□ 260	832	130	□ 260	937	150	
	4A14 □	1.5	2	図 1	117	126	□ 167	683	88	□ 167	752	93	153	□ 167	683	88	□ 167	752	93	b
		2.2	3		125	150	□ 184	668	93	□ 184	746	101	183	□ 184	668	93	□ 184	746	101	c
		3.7	5		153	166	□ 222	700	104	□ 222	790	115	199	□ 222	700	104	□ 222	790	115	
		5.5	8		153	166	□ 222	743	119	□ 222	833	130	199	□ 222	743	120	□ 222	833	131	
		7.5	10		174	203	□ 260	781	131	□ 260	886	151	235	□ 260	781	132	□ 260	886	152	d
		11	15		174	203	□ 260	843	136	□ 260	948	156	235	□ 260	843	138	□ 260	948	158	
		15	20		170	234<258>	□ 317	905	173	□ 320	1039	212	266	□ 317	905	174	□335(∅372)	1069	220	e
高効率三相	4A12 □	0.4	05	図 2	112	114	∅ 160	590	68	∅ 160	633	71	141	∅ 160	590	69	∅ 160	633	72	b

枠番	CF	DC	GK	GL	GH
4A12 □	243	204	134	203	226
4A14 □	265	230	134	231	244

中実軸質量加算値（kg）	
軸片側 (L,R)	軸両側 (T)
4	7

端子箱寸法	屋内形 BA	屋内形 BC	屋内形 BL	屋外形 BA	屋外形 BC	屋外形 BL
a	81.5	62	31	60	85	52
b	85	95	48	100	131	75
c	100	111	58	123	151	87
d	122	138	72	154	184	105
e	122<166>	138<187>	72<98>	154	184	105

注）1. 形式▲には出力軸方向を示すH，V，Wのいずれかが入ります。詳細は B6 頁をご参照ください。
2. 形式△にはモータの容量記号が入ります。
3. 形式◆には取付位置記号が入ります。詳細は B8～B18 頁をご参照ください。
4. 枠番の□には 0 または 5 が入ります。詳細は選定表をご参照ください。
5. 取付位置記号 Y1 の屋外形は、端子箱の向き（引出口方向）が図面とは異なります。詳細は B19 頁をご参照ください。
6. 中空軸穴径寸法：寸法公差は、JIS B 0401-1998 “H8” です。
7. 中空軸キー溝寸法：JIS B 1301-1996（ISO）「キー及びキー溝 平行キー（普通形）」に準拠しています。
8. 中実軸径寸法：寸法公差は、JIS B 0401-1998 “h6” です。
9. 中実軸キーおよびキー溝寸法：JIS B 1301-1996（ISO）「キー及びキー溝 平行キー（締込み形）」に準拠しています。
10. 中実軸軸端部の詳細寸法は、技術資料 F24 頁をご参照ください。
11. < > 寸法はブレーキ付の場合です。
12. ( ) 寸法は取付位置記号 Y2 の場合です。
13. 表中の質量は中空軸の場合の値です。中実軸の場合は、中実軸質量加算値を加算してください。
14. 本寸法図の寸法および質量は、予告なしに変更することがあります。

寸法図

選定について
選定表
寸法図
技術資料
オプション
ギヤモータ
レデューサ
軸上取付 ケース取付
フランジ取付
脚取付
ベベル+CY1段 減速比11～305
ベベル+CY2段 減速比364～10658

■中空軸・軸上取付、中実軸・ケース取付 / ベベル+サイクロ1段形 /B サイズ

三相モータ	L▲YM△-4B12□～4B14□-◆(-B)-減速比 L▲UM△-4B12□～4B14□L/R/T-◆(-B)-減速比	インバータ用AFモータ	L▲YM△-4B12□-AV◆(-B)-減速比 L▲UM△-4B12□L/R/T-AV◆(-B)-減速比
プレミアム効率三相モータ	L▲YM△-4B12□～4B14□-EP◆(-B)-減速比 L▲UM△-4B12□～4B14□L/R/T-EP◆(-B)-減速比	インバータ用プレミアム効率三相モータ	L▲YM△-4B12□～4B14□-AP◆(-B)-減速比 L▲UM△-4B12□～4B14□L/R/T-AP◆(-B)-減速比
		高効率三相モータ	L▲YM△-4B12□-ES◆(-B)-減速比 L▲UM△-4B12□L/R/T-ES◆(-B)-減速比

取付位置記号 Y1

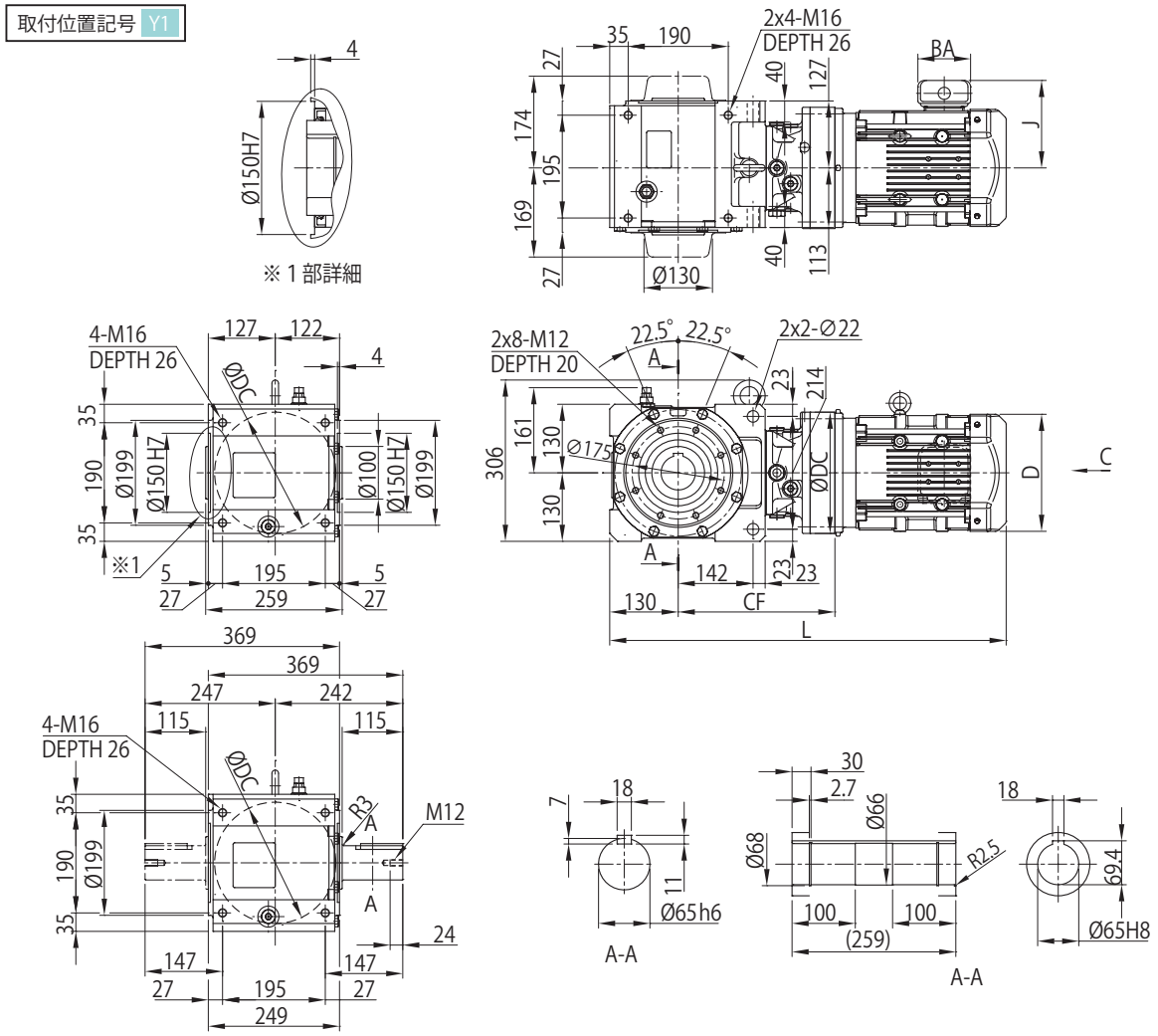

取付位置記号 Y2

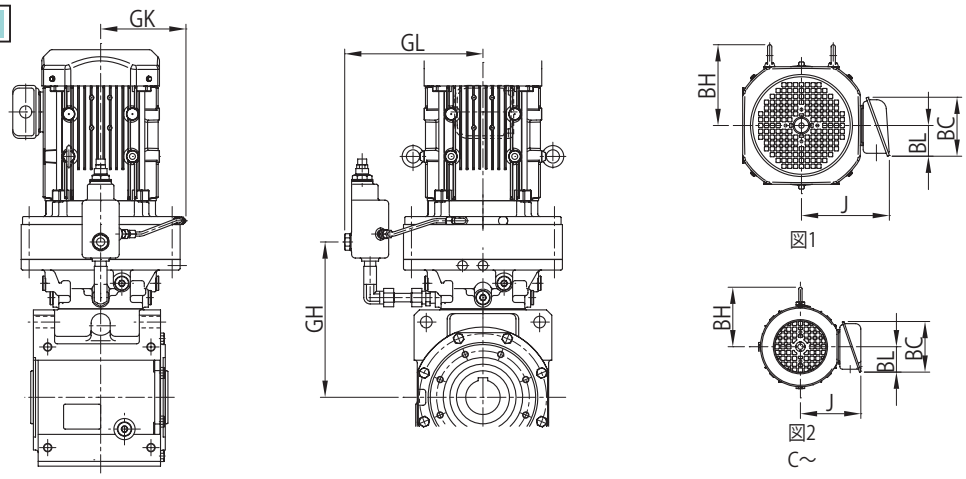

注）取付位置記号 Y1、Y2 以外の寸法はご照会ください。

寸法図

モータ種類	枠番	容量 kW ×4P	容量記号	C～	BH	屋内形 J	屋内形 ブレーキ無 D	屋内形 ブレーキ無 L	屋内形 ブレーキ無 質量(kg)	屋内形 ブレーキ付 (B) D	屋内形 ブレーキ付 (B) L	屋内形 ブレーキ付 (B) 質量(kg)	屋外形 J	屋外形 ブレーキ無 D	屋外形 ブレーキ無 L	屋外形 ブレーキ無 質量(kg)	屋外形 ブレーキ付 (B) D	屋外形 ブレーキ付 (B) L	屋外形 ブレーキ付 (B) 質量(kg)	端子箱寸法
三相	4B12 □	0.4	05	図 2	-	85	∅ 124	611	92	∅ 124	643	94	105	∅ 124	611	93	∅ 124	643	94	a
		0.55	08		112	114	∅ 160	647	95	∅ 160	690	98	141	∅ 160	647	96	∅ 160	690	99	b
	4B14 □	0.55	08	図 2	112	114	∅ 160	664	103	∅ 160	707	106	141	∅ 160	664	103	∅ 160	707	106	b
プレミアム効率三相	4B12 □	0.75	1	図 1	112	122	□ 158	691	101	□ 158	754	105	149	□ 158	691	102	□ 158	754	106	b
		1.1	1H		117	126	□ 167	718	104	□ 167	787	109	153	□ 167	718	105	□ 167	787	110	
		1.5	2		117	126	□ 167	718	106	□ 167	787	111	153	□ 167	718	106	□ 167	787	111	
		2.2	3		125	150	□ 184	703	112	□ 184	781	119	183	□ 184	703	112	□ 184	781	119	c
		3.0	4		125	150	□ 184	717	115	□ 184	795	122	183	□ 184	717	115	□ 184	795	122	
		3.7	5		153	166	□ 222	740	123	□ 222	830	133	199	□ 222	740	124	□ 222	830	134	
		5.5	8		153	166	□ 222	783	139	□ 222	873	149	199	□ 222	783	139	□ 222	873	149	
	4B14 □	0.75	1	図 1	112	122	□ 158	708	109	□ 158	772	114	149	□ 158	708	110	□ 158	772	115	b
		1.1	1H		117	126	□ 167	735	112	□ 167	805	117	153	□ 167	735	113	□ 167	805	118	
		1.5	2		117	126	□ 167	735	114	□ 167	805	119	153	□ 167	735	114	□ 167	805	119	
		2.2	3		125	150	□ 184	720	119	□ 184	798	127	183	□ 184	720	119	□ 184	798	127	c
		3.0	4		125	150	□ 184	734	122	□ 184	812	130	183	□ 184	734	122	□ 184	812	130	
		3.7	5		153	166	□ 222	752	130	□ 222	843	141	199	□ 222	752	130	□ 222	843	141	
		5.5	8		153	166	□ 222	795	145	□ 222	886	156	199	□ 222	795	146	□ 222	886	157	
		7.5	10		174	203	□ 260	833	157	□ 260	938	177	235	□ 260	833	158	□ 260	938	178	d
		11	15		174	203	□ 260	895	162	□ 260	1000	182	235	□ 260	895	164	□ 260	1000	184	
		15	20		170	234<258>	□ 317	957	199	□ 320	1092	238	266	□ 317	957	200	□335(Ø372)	1122	246	e
インバータ用 AF	4B12 □	0.4	05	図 2	112	114	∅ 160	647	95	∅ 160	690	98	141	∅ 160	647	96	∅ 160	690	99	b
インバータ用プレミアム効率三相	4B12 □	0.75	1	図 1	112	122	□ 158	691	101	□ 158	754	105	149	□ 158	691	102	□ 158	754	106	b
		1.5	2		117	126	□ 167	718	106	□ 167	787	111	153	□ 167	718	106	□ 167	787	111	
		2.2	3		125	150	□ 184	703	112	□ 184	781	119	183	□ 184	703	112	□ 184	781	119	c
		3.7	5		153	166	□ 222	740	123	□ 222	830	133	199	□ 222	740	124	□ 222	830	134	
		5.5	8		153	166	□ 222	783	139	□ 222	873	149	199	□ 222	783	139	□ 222	873	149	
	4B14 □	0.75	1	図 1	112	122	□ 158	708	109	□ 158	772	114	149	□ 158	708	110	□ 158	772	115	b
		1.5	2		117	126	□ 167	735	114	□ 167	805	119	153	□ 167	735	114	□ 167	805	119	
		2.2	3		125	150	□ 184	720	119	□ 184	798	127	183	□ 184	720	119	□ 184	798	127	c
		3.7	5		153	166	□ 222	752	130	□ 222	843	141	199	□ 222	752	130	□ 222	843	141	
		5.5	8		153	166	□ 222	795	145	□ 222	886	156	199	□ 222	795	146	□ 222	886	157	
		7.5	10		174	203	□ 260	833	157	□ 260	938	177	235	□ 260	833	158	□ 260	938	178	d
		11	15		174	203	□ 260	895	162	□ 260	1000	182	235	□ 260	895	164	□ 260	1000	184	
		15	20		170	234<258>	□ 317	957	199	□ 320	1092	238	266	□ 317	957	200	□335(Ø372)	1122	246	e
高効率三相	4B12 □	0.4	05	図 2	112	114	∅ 160	647	95	∅ 160	690	98	141	∅ 160	647	96	∅ 160	690	99	b

枠番	CF	DC	GK	GL	GH
4B12 □	280	204	134	203	263
4B14 □	297	230	134	231	276

中実軸質量加算値（kg）	
軸片側 (L,R)	軸両側 (T)
8	15

端子箱寸法	屋内形 BA	屋内形 BC	屋内形 BL	屋外形 BA	屋外形 BC	屋外形 BL
a	81.5	62	31	60	85	52
b	85	95	48	100	131	75
c	100	111	58	123	151	87
d	122	138	72	154	184	105
e	122<166>	138<187>	72<98>	154	184	105

注）1. 形式▲には出力軸方向を示すH，V，Wのいずれかが入ります。詳細は B6 頁をご参照ください。
2. 形式△にはモータの容量記号が入ります。
3. 形式◆には取付位置記号が入ります。詳細は B8～B18 頁をご参照ください。
4. 枠番の□には 0 または 5 が入ります。詳細は選定表をご参照ください。
5. 取付位置記号 Y1 の屋外形は、端子箱の向き（引出口方向）が図面とは異なります。詳細は B19 頁をご参照ください。
6. 中空軸穴径寸法：寸法公差は、JIS B 0401-1998 "H8" です。
7. 中空軸キー溝寸法：JIS B 1301-1996（ISO）「キー及びキー溝 平行キー（普通形）」に準拠しています。
8. 中実軸径寸法：寸法公差は、JIS B 0401-1998 "h6" です。
9. 中実軸キーおよびキー溝寸法：JIS B 1301-1996（ISO）「キー及びキー溝 平行キー（締込み形）」に準拠しています。
10. 中実軸軸端部の詳細寸法は、技術資料 F24 頁をご参照ください。
11. < > 寸法はブレーキ付の場合です。
12. ( ) 寸法は取付位置記号 Y2 の場合です。
13. 表中の質量は中空軸の場合の値です。中実軸の場合は、中実軸質量加算値を加算してください。
14. 本寸法図の寸法および質量は、予告なしに変更することがあります。

寸法図

■中空軸・軸上取付、中実軸・ケース取付 / ベベル+サイクロ1段形 /B サイズ

プレミアム効率 三相モータ	L▲YM△-4B16□-EP◆(-B)-減速比 L▲UM△-4B16□L/R/T-EP◆(-B)-減速比	インバータ用 プレミアム効率三相モータ	L▲YM△-4B16□-AP◆(-B)-減速比 L▲UM△-4B16□L/R/T-AP◆(-B)-減速比

取付位置記号 Y1

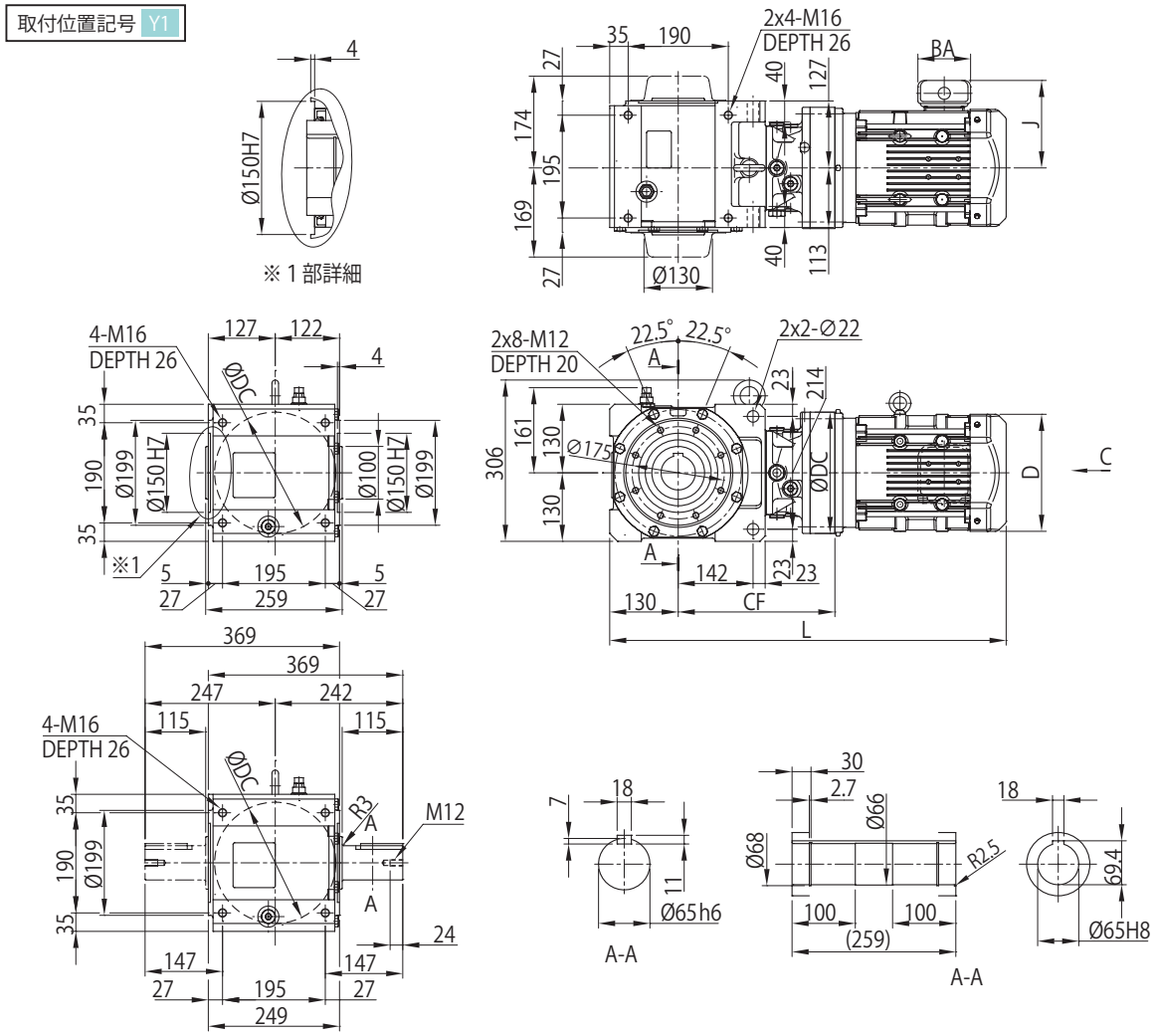

取付位置記号 Y2

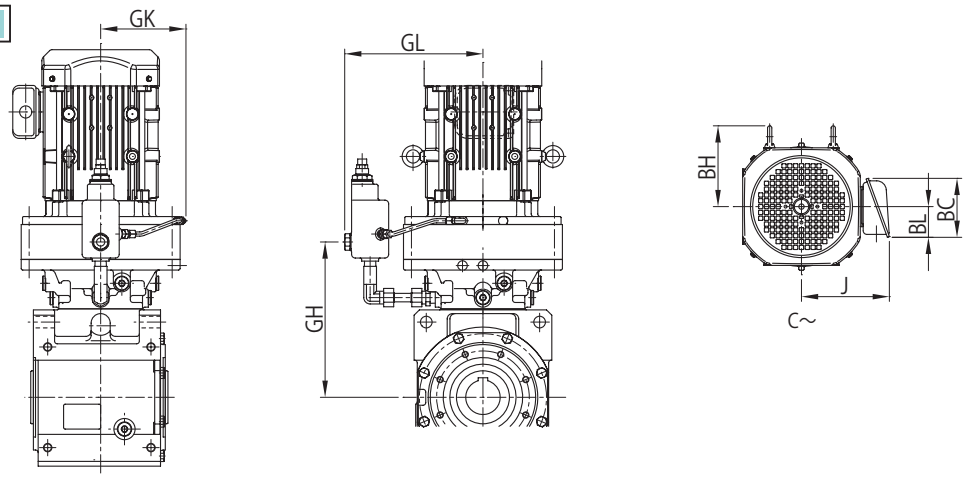

注）取付位置記号 Y1、Y2 以外の寸法はご照会ください。

寸法図

モータ種類	枠番	容量 kW ×4P	容量記号	BH	屋内形 J	屋内形 ブレーキ無 D	屋内形 ブレーキ無 L	屋内形 ブレーキ無 質量(kg)	屋内形 ブレーキ付(B) D	屋内形 ブレーキ付(B) L	屋内形 ブレーキ付(B) 質量(kg)	屋外形 J	屋外形 ブレーキ無 D	屋外形 ブレーキ無 L	屋外形 ブレーキ無 質量(kg)	屋外形 ブレーキ付(B) D	屋外形 ブレーキ付(B) L	屋外形 ブレーキ付(B) 質量(kg)	端子箱寸法
プレミアム効率三相	4B16□	1.5	2	117	126	□167	764	138	□167	834	143	153	□167	764	139	□167	834	144	b
		2.2	3	125	150	□184	749	143	□184	827	150	183	□184	749	144	□184	827	151	c
		3.0	4	125	150	□184	763	146	□184	841	153	183	□184	763	146	□184	841	153	
		3.7	5	153	166	□222	786	154	□222	877	164	199	□222	786	155	□222	877	165	
		5.5	8	153	166	□222	829	170	□222	920	180	199	□222	829	170	□222	920	180	
		7.5	10	218	203	□260	866	181	□260	971	201	235	□260	866	183	□260	971	203	d
		11	15	218	203	□260	928	187	□260	1033	207	235	□260	928	188	□260	1033	208	
		15	20	227	234<258>	□317	986	225	□320	1121	264	266	□317	986	226	□335(∅372)	1151	272	e
		18.5	25	213	297	□398	1092	344	□398	1266	388	355	□398	1092	353	□403(∅430)	1296	406	f
		22	30	213	297	□398	1092	344	□398	1266	388	355	□398	1092	353	□403(∅430)	1296	406	
インバータ用プレミアム効率三相	4B16□	1.5	2	117	126	□167	764	138	□167	834	143	153	□167	764	139	□167	834	144	b
		2.2	3	125	150	□184	749	143	□184	827	150	183	□184	749	144	□184	827	151	c
		3.7	5	153	166	□222	786	154	□222	877	164	199	□222	786	155	□222	877	165	
		5.5	8	153	166	□222	829	170	□222	920	180	199	□222	829	170	□222	920	180	
		7.5	10	218	203	□260	866	181	□260	971	201	235	□260	866	183	□260	971	203	d
		11	15	218	203	□260	928	187	□260	1033	207	235	□260	928	188	□260	1033	208	
		15	20	227	234<258>	□317	986	225	□320	1121	264	266	□317	986	226	□335(∅372)	1151	272	e
		18.5	25	213	297	□398	1092	344	□398	1266	388	355	□398	1092	353	□403(∅430)	1296	406	f
		22	30	213	297	□398	1092	344	□398	1266	388	355	□398	1092	353	□403(∅430)	1296	406	

枠番	CF	DC	GK	GL	GH
4B16□	326	300	168	261	293

中実軸質量加算値（kg）	
軸片側 (L,R)	軸両側 (T)
8	15

端子箱寸法	屋内形 BA	屋内形 BC	屋内形 BL	屋外形 BA	屋外形 BC	屋外形 BL
b	85	95	48	100	131	75
c	100	111	58	123	151	87
d	122	138	72	154	184	105
e	122<166>	138<187>	72<98>	154	184	105
f	166	187	98	192	290	175

注）1. 形式▲には出力軸方向を示すH，V，Wのいずれかが入ります。詳細は B6 頁をご参照ください。
2. 形式△にはモータの容量記号が入ります。
3. 形式◆には取付位置記号が入ります。詳細は B8～B18 頁をご参照ください。
4. 枠番の□には 0 または 5 が入ります。詳細は選定表をご参照ください。
5. 取付位置記号 Y1 の屋外形は、端子箱の向き（引出口方向）が図面とは異なります。詳細は B19 頁をご参照ください。
6. 中空軸穴径寸法：寸法公差は、JIS B 0401-1998 “H8” です。
7. 中空軸キー溝寸法：JIS B 1301-1996（ISO）「キー及びキー溝 平行キー（普通形）」に準拠しています。
8. 中実軸径寸法：寸法公差は、JIS B 0401-1998 “h6” です。
9. 中実軸キーおよびキー溝寸法：JIS B 1301-1996（ISO）「キー及びキー溝 平行キー（締込み形）」に準拠しています。
10. 中実軸軸端部の詳細寸法は、技術資料 F24 頁をご参照ください。
11. < > 寸法はブレーキ付の場合です。
12. ( ) 寸法は取付位置記号 Y2 の場合です。
13. 表中の質量は中空軸の場合の値です。中実軸の場合は、中実軸質量加算値を加算してください。
14. 本寸法図の寸法および質量は、予告なしに変更することがあります。

寸法図

選定について
選定表
寸法図
技術資料
オプション
ギヤモータ
レデューサ
軸上取付 ケース取付
フランジ取付
脚取付
ベベル+CY1段 減速比11～305
ベベル+CY2段 減速比364～10658

■中空軸・軸上取付、中実軸・ケース取付 / ベベル+サイクロ 1 段形 /C サイズ

プレミアム効率 三相モータ	L▲YM△-4C14□～4C16□-EP◆(-B)-減速比 L▲UM△-4C14□～4C16□L/R/T-EP◆(-B)-減速比	インバータ用 プレミアム効率三相モータ	L▲YM△-4C14□～4C16□-AP◆(-B)-減速比 L▲UM△-4C14□～4C16□L/R/T-AP◆(-B)-減速比

取付位置記号 Y1

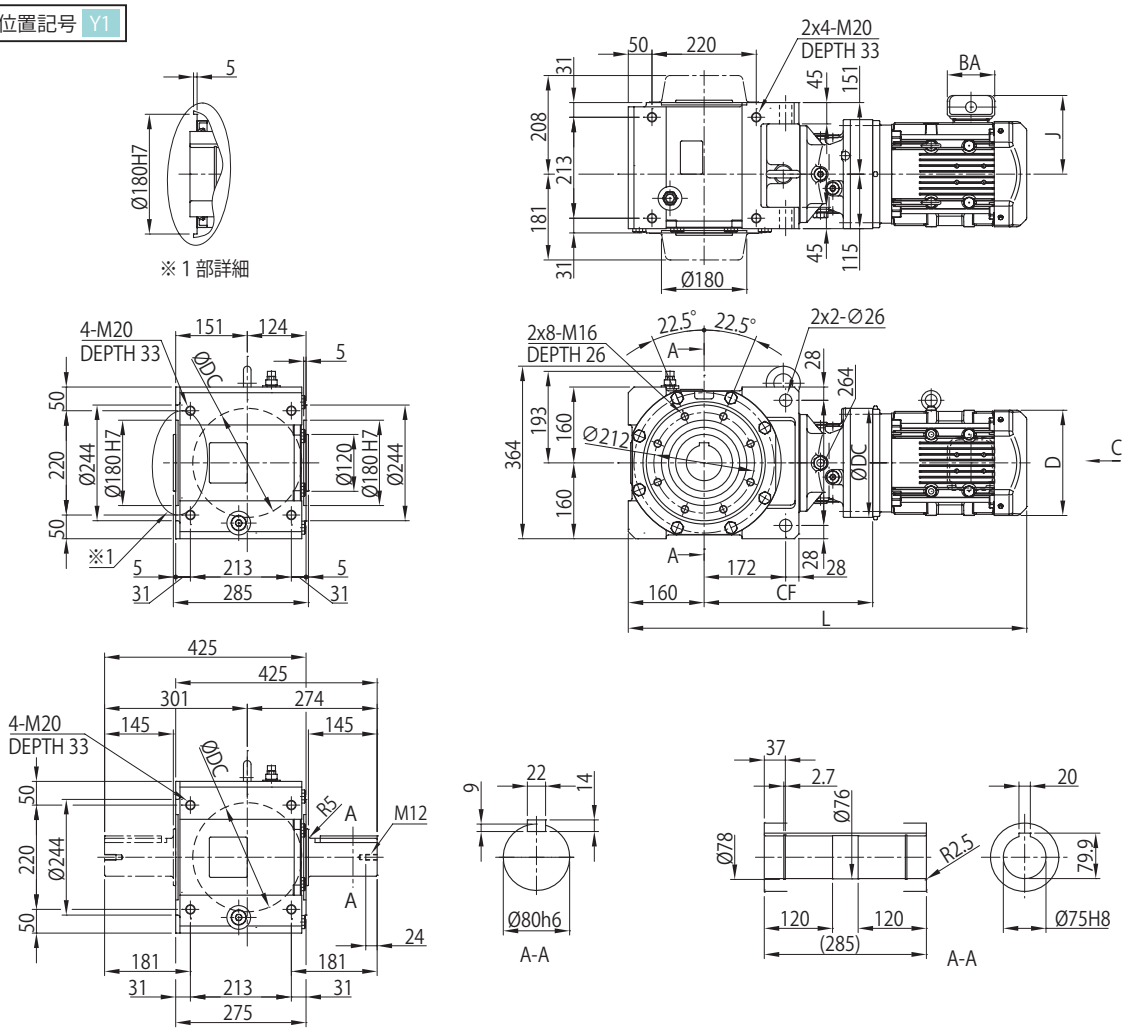

取付位置記号 Y2

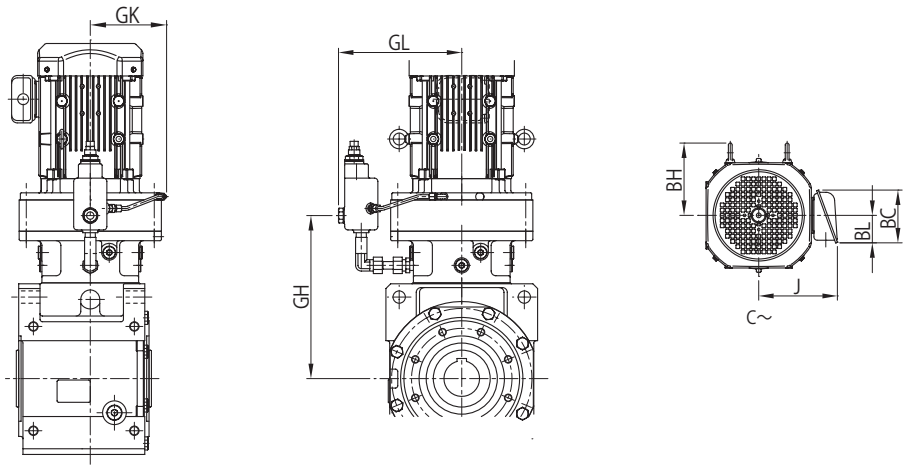

注）取付位置記号 Y1、Y2 以外の寸法はご照会ください。

寸法図

モータ種類	枠番	容量 kW ×4P	容量記号	BH	屋内形 J	屋内形 ブレーキ無 D	屋内形 ブレーキ無 L	屋内形 ブレーキ無 質量(kg)	屋内形 ブレーキ付(B) D	屋内形 ブレーキ付(B) L	屋内形 ブレーキ付(B) 質量(kg)	屋外形 J	屋外形 ブレーキ無 D	屋外形 ブレーキ無 L	屋外形 ブレーキ無 質量(kg)	屋外形 ブレーキ付(B) D	屋外形 ブレーキ付(B) L	屋外形 ブレーキ付(B) 質量(kg)	端子箱寸法
プレミアム効率三相	4C14□	0.75	1	112	122	□158	797	163	□158	860	167	149	□158	797	164	□158	860	168	b
		1.1	1H	117	126	□167	824	166	□167	893	171	153	□167	824	167	□167	893	172	
		1.5	2	117	126	□167	824	168	□167	893	173	153	□167	824	168	□167	893	173	
		2.2	3	125	150	□184	809	173	□184	887	180	183	□184	809	173	□184	887	180	c
		3.0	4	125	150	□184	823	176	□184	901	183	183	□184	823	176	□184	901	183	
		3.7	5	153	166	□222	841	184	□222	931	195	199	□222	841	184	□222	931	195	
		5.5	8	153	166	□222	884	199	□222	974	210	199	□222	884	200	□222	974	211	
		7.5	10	174	203	□260	922	211	□260	1027	231	235	□260	922	212	□260	1027	232	d
		11	15	174	203	□260	984	216	□260	1089	236	235	□260	984	218	□260	1089	238	
		15	20	170	234<258>	□317	1046	253	□320	1180	292	266	□317	1046	254	□335(∅372)	1210	300	e
	4C16□	1.1	1H	117	126	□167	845	187	□167	914	193	153	□167	845	187	□167	914	193	b
		1.5	2	117	126	□167	845	188	□167	914	194	153	□167	845	189	□167	914	195	
		2.2	3	125	150	□184	830	193	□184	908	201	183	□184	830	194	□184	908	202	c
		3.0	4	125	150	□184	844	196	□184	922	204	183	□184	844	196	□184	922	204	
		3.7	5	153	166	□222	867	204	□222	957	215	199	□222	867	205	□222	957	216	
		5.5	8	153	166	□222	910	220	□222	1000	231	199	□222	910	220	□222	1000	231	
		7.5	10	218	203	□260	947	231	□260	1052	251	235	□260	947	233	□260	1052	253	d
		11	15	218	203	□260	1009	237	□260	1114	257	235	□260	1009	238	□260	1114	258	
		15	20	227	234<258>	□317	1067	275	□320	1201	314	266	□317	1067	276	□335(∅372)	1231	322	e
		18.5	25	213	297	□398	1173	394	□398	1347	438	355	□398	1173	403	□403(∅430)	1377	456	f
		22	30	213	297	□398	1173	394	□398	1347	438	355	□398	1173	403	□403(∅430)	1377	456	
		30	40	213	297	□398	1297	446	□398	1471	489	355	□398	1297	454	□403(∅430)	1501	508	
インバータ用プレミアム効率三相	4C14□	0.75	1	112	122	□158	797	163	□158	860	167	149	□158	797	164	□158	860	168	b
		1.5	2	117	126	□167	824	168	□167	893	173	153	□167	824	168	□167	893	173	
		2.2	3	125	150	□184	809	173	□184	887	180	183	□184	809	173	□184	887	180	c
		3.7	5	153	166	□222	841	184	□222	931	195	199	□222	841	184	□222	931	195	
		5.5	8	153	166	□222	884	199	□222	974	210	199	□222	884	200	□222	974	211	
		7.5	10	174	203	□260	922	211	□260	1027	231	235	□260	922	212	□260	1027	232	d
		11	15	174	203	□260	984	216	□260	1089	236	235	□260	984	218	□260	1089	238	
		15	20	170	234<258>	□317	1046	253	□320	1180	292	266	□317	1046	254	□335(∅372)	1210	300	e
	4C16□	1.5	2	117	126	□167	845	188	□167	914	194	153	□167	845	189	□167	914	195	b
		2.2	3	125	150	□184	830	193	□184	908	201	183	□184	830	194	□184	908	202	c
		3.7	5	153	166	□222	867	204	□222	957	215	199	□222	867	205	□222	957	216	
		5.5	8	153	166	□222	910	220	□222	1000	231	199	□222	910	220	□222	1000	231	
		7.5	10	218	203	□260	947	231	□260	1052	251	235	□260	947	233	□260	1052	253	d
		11	15	218	203	□260	1009	237	□260	1114	257	235	□260	1009	238	□260	1114	258	
		15	20	227	234<258>	□317	1067	275	□320	1201	314	266	□317	1067	276	□335(∅372)	1231	322	e
		18.5	25	213	297	□398	1173	394	□398	1347	438	355	□398	1173	403	□403(∅430)	1377	456	f
		22	30	213	297	□398	1173	394	□398	1347	438	355	□398	1173	403	□403(∅430)	1377	456	
		30	40	213	297	□398	1297	446	□398	1471	489	355	□398	1297	454	□403(∅430)	1501	508	

枠番	CF	DC	GK	GL	GH
4C14□	356	230	134	231	334
4C16□	377	300	168	260	344

中実軸質量加算値（kg）	
軸片側 (L,R)	軸両側 (T)
12	22

端子箱寸法	屋内形 BA	屋内形 BC	屋内形 BL	屋外形 BA	屋外形 BC	屋外形 BL
b	85	95	48	100	131	75
c	100	111	58	123	151	87
d	122	138	72	154	184	105
e	122<166>	138<187>	72<98>	154	184	105
f	166	187	98	192	290	175

注）1. 形式▲には出力軸方向を示すH，V，Wのいずれかが入ります。詳細は B6 頁をご参照ください。
2. 形式△にはモータの容量記号が入ります。
3. 形式◆には取付位置記号が入ります。詳細は B8～B18 頁をご参照ください。
4. 枠番の□には 0 または 5 が入ります。詳細は選定表をご参照ください。
5. 取付位置記号 Y1 の屋外形は、端子箱の向き（引出口方向）が図面とは異なります。詳細は B19 頁をご参照ください。
6. 中空軸穴径寸法：寸法公差は、JIS B 0401-1998 "H8" です。
7. 中空軸キー溝寸法：JIS B 1301-1996（ISO）「キー及びキー溝 平行キー（普通形）」に準拠しています。
8. 中実軸径寸法：寸法公差は、JIS B 0401-1998 "h6" です。
9. 中実軸キーおよびキー溝寸法：JIS B 1301-1996（ISO）「キー及びキー溝 平行キー（締込み形）」に準拠しています。
10. 中実軸軸端部の詳細寸法は、技術資料 F24 頁をご参照ください。
11. < > 寸法はブレーキ付の場合です。
12. ( ) 寸法は取付位置記号 Y2 の場合です。
13. 表中の質量は中空軸の場合の値です。中実軸の場合は、中実軸質量加算値を加算してください。
14. 本寸法図の寸法および質量は、予告なしに変更することがあります。

寸法図

■中空軸・軸上取付、中実軸・ケース取付 / ベベル+サイクロ1段形 /C サイズ

プレミアム効率 三相モータ	L▲YM△-4C17□-EP◆(-B)-減速比 L▲UM△-4C17□L/R/T-EP◆(-B)-減速比	インバータ用 プレミアム効率三相モータ	L▲YM△-4C17□-AP◆(-B)-減速比 L▲UM△-4C17□L/R/T-AP◆(-B)-減速比

取付位置記号 Y1

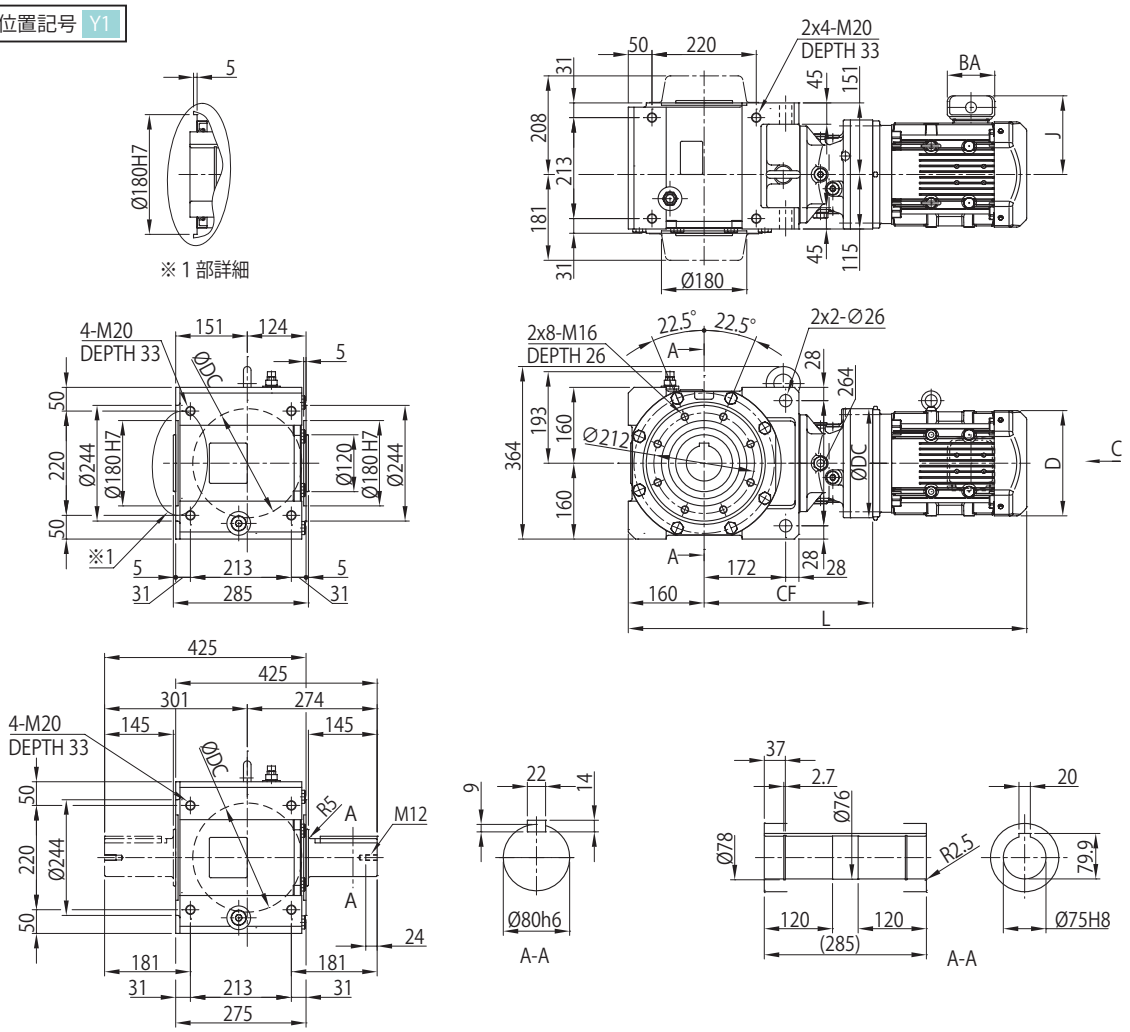

取付位置記号 Y2

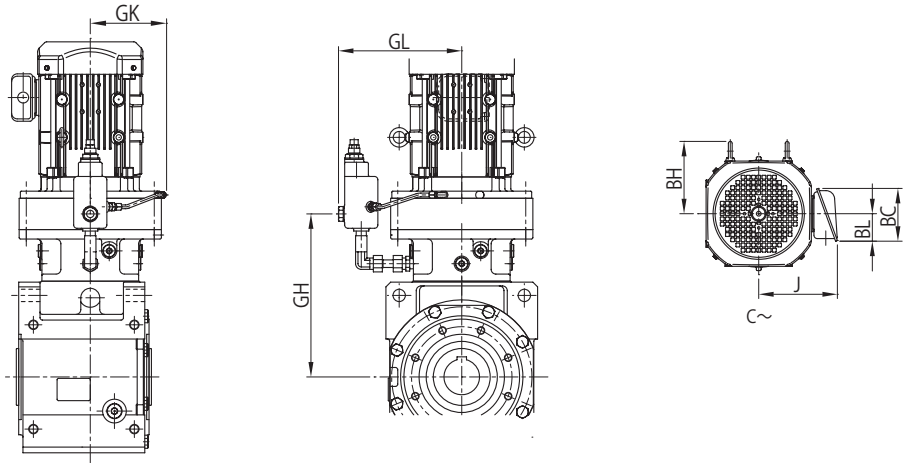

注）取付位置記号 Y1、Y2 以外の寸法はご照会ください。

寸法図

モータ種類	枠番	容量 kW ×4P	容量記号	BH	屋内形							屋外形							端子箱寸法
					J	ブレーキ無			ブレーキ付 (B)			J	ブレーキ無			ブレーキ付 (B)			
						D	L	質量 (kg)	D	L	質量 (kg)		D	L	質量 (kg)	D	L	質量 (kg)	
プレミアム効率三相	4C17 □	3.0	4	203	150	□ 184	875	219	□ 184	953	227	183	□ 184	875	220	□ 184	953	228	c
		3.7	5	203	166	□ 222	888	227	□ 222	979	238	199	□ 222	888	228	□ 222	979	239	
		5.5	8	203	166	□ 222	931	243	□ 222	1022	254	199	□ 222	931	243	□ 222	1022	254	
		7.5	10	221	203	□ 260	952	255	□ 260	1057	275	235	□ 260	952	256	□ 260	1057	276	d
		11	15	221	203	□ 260	1014	261	□ 260	1119	281	235	□ 260	1014	262	□ 260	1119	282	
		15	20	224	234<258>	□ 317	1083	297	□ 320	1218	336	266	□ 317	1083	299	□335(Ø372)	1248	344	e
		18.5	25	224	297	□ 398	1189	417	□ 398	1363	461	355	□ 398	1189	426	□403(Ø430)	1393	479	f
		22	30	224	297	□ 398	1189	417	□ 398	1363	461	355	□ 398	1189	426	□403(Ø430)	1393	479	
		30	40	224	297	□ 398	1313	469	□ 398	1487	512	355	□ 398	1313	477	□403(Ø430)	1517	531	
インバータ用プレミアム効率三相	4C17 □	3.7	5	203	166	□ 222	888	227	□ 222	979	238	199	□ 222	888	228	□ 222	979	239	c
		5.5	8	203	166	□ 222	931	243	□ 222	1022	254	199	□ 222	931	243	□ 222	1022	254	
		7.5	10	221	203	□ 260	952	255	□ 260	1057	275	235	□ 260	952	256	□ 260	1057	276	d
		11	15	221	203	□ 260	1014	261	□ 260	1119	281	235	□ 260	1014	262	□ 260	1119	282	
		15	20	224	234<258>	□ 317	1083	297	□ 320	1218	336	266	□ 317	1083	299	□335(Ø372)	1248	344	e
		18.5	25	224	297	□ 398	1189	417	□ 398	1363	461	355	□ 398	1189	426	□403(Ø430)	1393	479	f
		22	30	224	297	□ 398	1189	417	□ 398	1363	461	355	□ 398	1189	426	□403(Ø430)	1393	479	
		30	40	224	297	□ 398	1313	469	□ 398	1487	512	355	□ 398	1313	477	□403(Ø430)	1517	531	

枠番	CF	DC	GK	GL	GH
4C17 □	393	340	186	289	358

中実軸質量加算値（kg）	
軸片側 (L,R)	軸両側 (T)
12	22

端子箱寸法	屋内形			屋外形		
	BA	BC	BL	BA	BC	BL
c	100	111	58	123	151	87
d	122	138	72	154	184	105
e	122<166>	138<187>	72<98>	154	184	105
f	166	187	98	192	290	175

注）1. 形式▲には出力軸方向を示すH，V，Wのいずれかが入ります。詳細は B6 頁をご参照ください。
2. 形式△にはモータの容量記号が入ります。
3. 形式◆には取付位置記号が入ります。詳細は B8～B18 頁をご参照ください。
4. 枠番の□には 0 または 5 が入ります。詳細は選定表をご参照ください。
5. 取付位置記号 Y1 の屋外形は、端子箱の向き（引出口方向）が図面とは異なります。詳細は B19 頁をご参照ください。
6. 中空軸穴径寸法：寸法公差は、JIS B 0401-1998 “H8” です。
7. 中空軸キー溝寸法：JIS B 1301-1996（ISO）「キー及びキー溝 平行キー（普通形）」に準拠しています。
8. 中実軸径寸法：寸法公差は、JIS B 0401-1998 “h6” です。
9. 中実軸キーおよびキー溝寸法：JIS B 1301-1996（ISO）「キー及びキー溝 平行キー（締込み形）」に準拠しています。
10. 中実軸軸端部の詳細寸法は、技術資料 F24 頁をご参照ください。
11. < > 寸法はブレーキ付の場合です。
12. ( ) 寸法は取付位置記号 Y2 の場合です。
13. 表中の質量は中空軸の場合の値です。中実軸の場合は、中実軸質量加算値を加算してください。
14. 本寸法図の寸法および質量は、予告なしに変更することがあります。

寸法図

選定について
選定表
寸法図
技術資料
オプション
ギヤモータ
レデューサ
軸上取付 ケース取付
フランジ取付
脚取付
ベベル+CY1段 減速比11～305
ベベル+CY2段 減速比364～10658

■中空軸・軸上取付、中実軸・ケース取付 / ベベル+サイクロ1段形 /D サイズ

プレミアム効率 三相モータ	L▲YM△-4D16□～4D17□-EP◆(-B)-減速比 L▲UM△-4D16□～4D17□L/R/T-EP◆(-B)-減速比	インバータ用 プレミアム効率三相モータ	L▲YM△-4D16□～4D17□-AP◆(-B)-減速比 L▲UM△-4D16□～4D17□L/R/T-AP◆(-B)-減速比

取付位置記号 Y1

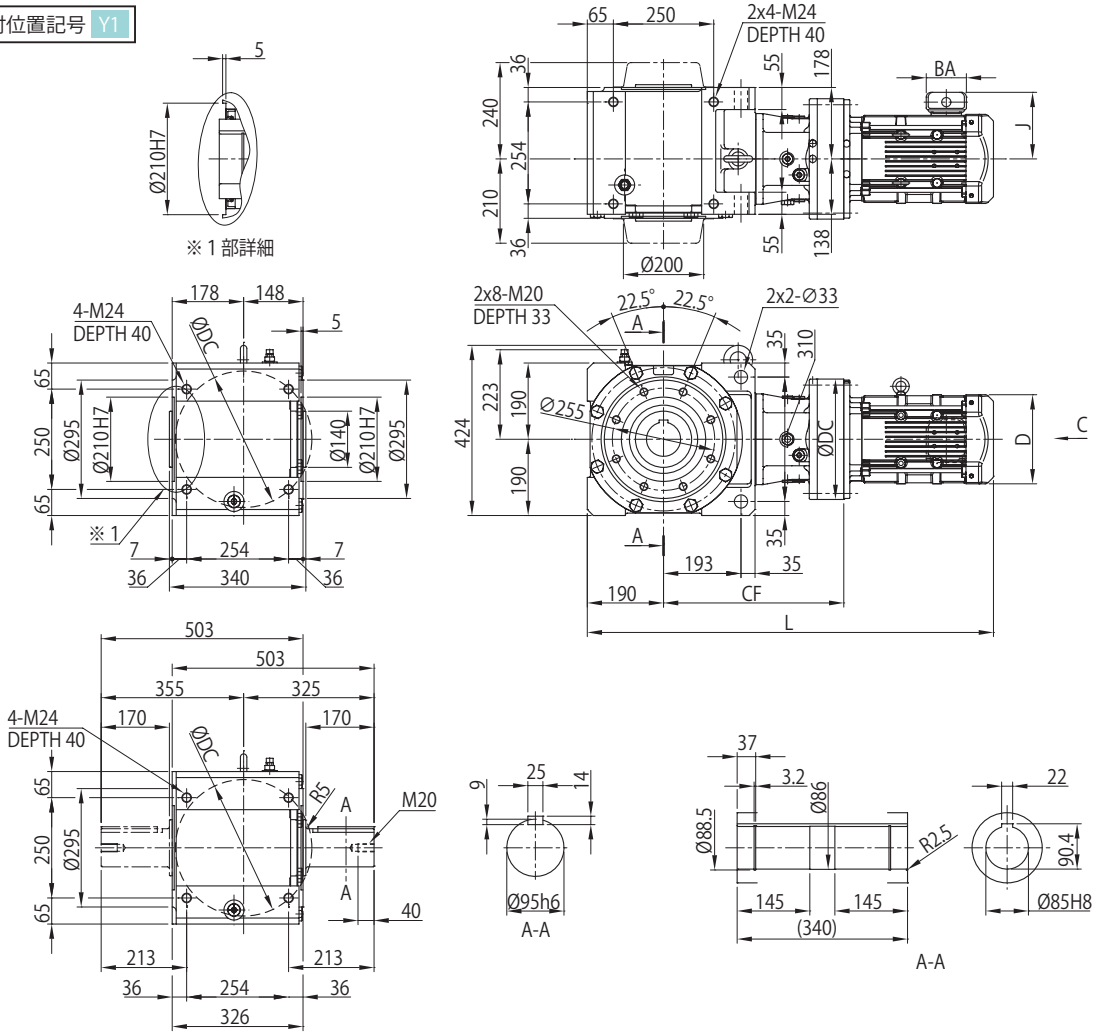

取付位置記号 Y2

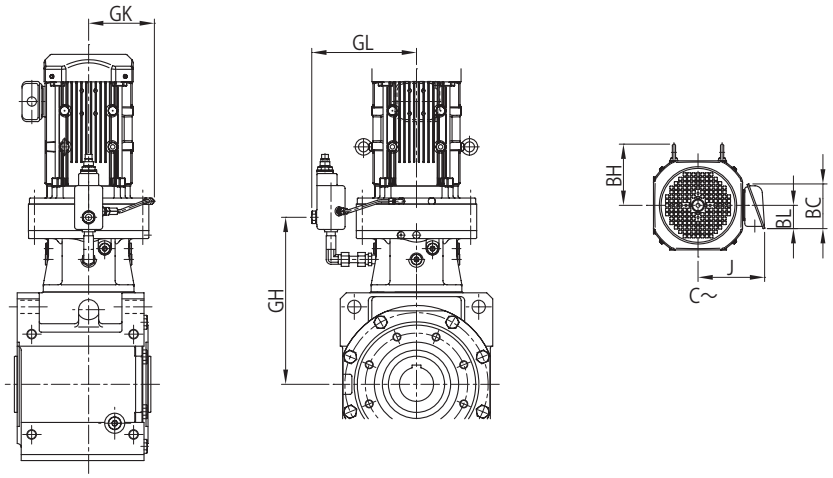

注）取付位置記号 Y1、Y2 以外の寸法はご照会ください。

寸法図

モータ種類	枠番	容量 kW ×4P	容量記号	BH	屋内形							屋外形							端子箱寸法
					J	ブレーキ無			ブレーキ付 (B)			J	ブレーキ無			ブレーキ付 (B)			
						D	L	質量 (kg)	D	L	質量 (kg)		D	L	質量 (kg)	D	L	質量 (kg)	
プレミアム効率三相	4D16 □	1.5	2	117	126	□ 167	947	260	□ 167	1017	266	153	□ 167	947	261	□ 167	1017	267	b
		2.2	3	125	150	□ 184	932	265	□ 184	1010	273	183	□ 184	932	266	□ 184	1010	274	c
		3.0	4	125	150	□ 184	946	268	□ 184	1024	276	183	□ 184	946	268	□ 184	1024	276	
		3.7	5	153	166	□ 222	969	276	□ 222	1060	287	199	□ 222	969	277	□ 222	1060	288	
		5.5	8	153	166	□ 222	1012	292	□ 222	1103	303	199	□ 222	1012	292	□ 222	1103	303	
		7.5	10	218	203	□ 260	1049	303	□ 260	1154	323	235	□ 260	1049	305	□ 260	1154	325	d
		11	15	218	203	□ 260	1111	309	□ 260	1216	329	235	□ 260	1111	310	□ 260	1216	330	
		15	20	227	234<258>	□ 317	1169	347	□ 320	1304	386	266	□ 317	1169	348	□335(Ø372)	1334	394	e
		18.5	25	213	297	□ 398	1275	466	□ 398	1449	510	355	□ 398	1275	475	□403(Ø430)	1479	528	f
		22	30	213	297	□ 398	1275	466	□ 398	1449	510	355	□ 398	1275	475	□403(Ø430)	1479	528	
	4D17 □	3.0	4	203	150	□ 184	955	289	□ 184	1033	297	183	□ 184	955	290	□ 184	1033	298	c
		3.7	5	203	166	□ 222	968	297	□ 222	1058	308	199	□ 222	968	298	□ 222	1058	309	
		5.5	8	203	166	□ 222	1011	313	□ 222	1101	324	199	□ 222	1011	313	□ 222	1101	324	
		7.5	10	221	203	□ 260	1032	325	□ 260	1137	345	235	□ 260	1032	326	□ 260	1137	346	d
		11	15	221	203	□ 260	1094	331	□ 260	1199	351	235	□ 260	1094	332	□ 260	1199	352	
		15	20	224	234<258>	□ 317	1163	367	□ 320	1297	406	266	□ 317	1163	369	□335(Ø372)	1327	414	e
		18.5	25	224	297	□ 398	1269	487	□ 398	1443	531	355	□ 398	1269	496	□403(Ø430)	1473	549	f
		22	30	224	297	□ 398	1269	487	□ 398	1443	531	355	□ 398	1269	496	□403(Ø430)	1473	549	
		30	40	224	297	□ 398	1393	539	□ 398	1567	582	355	□ 398	1393	547	□403(Ø430)	1597	601	
インバータ用プレミアム効率三相	4D16 □	1.5	2	117	126	□ 167	947	260	□ 167	1017	266	153	□ 167	947	261	□ 167	1017	267	b
		2.2	3	125	150	□ 184	932	265	□ 184	1010	273	183	□ 184	932	266	□ 184	1010	274	c
		3.7	5	153	166	□ 222	969	276	□ 222	1060	287	199	□ 222	969	277	□ 222	1060	288	
		5.5	8	153	166	□ 222	1012	292	□ 222	1103	303	199	□ 222	1012	292	□ 222	1103	303	
		7.5	10	218	203	□ 260	1049	303	□ 260	1154	323	235	□ 260	1049	305	□ 260	1154	325	d
		11	15	218	203	□ 260	1111	309	□ 260	1216	329	235	□ 260	1111	310	□ 260	1216	330	
		15	20	227	234<258>	□ 317	1169	347	□ 320	1304	386	266	□ 317	1169	348	□335(Ø372)	1334	394	e
		18.5	25	213	297	□ 398	1275	466	□ 398	1449	510	355	□ 398	1275	475	□403(Ø430)	1479	528	f
		22	30	213	297	□ 398	1275	466	□ 398	1449	510	355	□ 398	1275	475	□403(Ø430)	1479	528	
	4D17 □	3.7	5	203	166	□ 222	968	297	□ 222	1058	308	199	□ 222	968	298	□ 222	1058	309	c
		5.5	8	203	166	□ 222	1011	313	□ 222	1101	324	199	□ 222	1011	313	□ 222	1101	324	
		7.5	10	221	203	□ 260	1032	325	□ 260	1137	345	235	□ 260	1032	326	□ 260	1137	346	d
		11	15	221	203	□ 260	1094	331	□ 260	1199	351	235	□ 260	1094	332	□ 260	1199	352	
		15	20	224	234<258>	□ 317	1163	367	□ 320	1297	406	266	□ 317	1163	369	□335(Ø372)	1327	414	e
		18.5	25	224	297	□ 398	1269	487	□ 398	1443	531	355	□ 398	1269	496	□403(Ø430)	1473	549	f
		22	30	224	297	□ 398	1269	487	□ 398	1443	531	355	□ 398	1269	496	□403(Ø430)	1473	549	
		30	40	224	297	□ 398	1393	539	□ 398	1567	582	355	□ 398	1393	547	□403(Ø430)	1597	601	

枠番	CF	DC	GK	GL	GH
4D16 □	449	300	168	261	416
4D17 □	443	340	186	289	408

中実軸質量加算値（kg）	
軸片側 (L,R)	軸両側 (T)
19	33

端子箱寸法	屋内形			屋外形		
	BA	BC	BL	BA	BC	BL
b	85	95	48	100	131	75
c	100	111	58	123	151	87
d	122	138	72	154	184	105
e	122<166>	138<187>	72<98>	154	184	105
f	166	187	98	192	290	175

注）1. 形式▲には出力軸方向を示すH，V，Wのいずれかが入ります。詳細は B6 頁をご参照ください。
2. 形式△にはモータの容量記号が入ります。
3. 形式◆には取付位置記号が入ります。詳細は B8～B18 頁をご参照ください。
4. 枠番の□には 0 または 5 が入ります。詳細は選定表をご参照ください。
5. 取付位置記号 Y1 の屋外形は、端子箱の向き（引出口方向）が図面とは異なります。詳細は B19 頁をご参照ください。
6. 中空軸穴径寸法：寸法公差は、JIS B 0401-1998 “H8” です。
7. 中空軸キー溝寸法：JIS B 1301-1996（ISO）「キー及びキー溝 平行キー（普通形）」に準拠しています。
8. 中実軸径寸法：寸法公差は、JIS B 0401-1998 “h6” です。
9. 中実軸キーおよびキー溝寸法：JIS B 1301-1996（ISO）「キー及びキー溝 平行キー（締込み形）」に準拠しています。
10. 中実軸軸端部の詳細寸法は、技術資料 F24 頁をご参照ください。
11. < > 寸法はブレーキ付の場合です。
12. ( ) 寸法は取付位置記号 Y2 の場合です。
13. 表中の質量は中空軸の場合の値です。中実軸の場合は、中実軸質量加算値を加算してください。
14. 本寸法図の寸法および質量は、予告なしに変更することがあります。

寸法図

■中空軸・軸上取付、中実軸・ケース取付 / ベベル+サイクロ1段形 /D サイズ

プレミアム効率 三相モータ	L▲YM△-4D18□-EP◆(-B)-減速比 L▲UM△-4D18□L/R/T-EP◆(-B)-減速比	インバータ用 プレミアム効率三相モータ	L▲YM△-4D18□-AP◆(-B)-減速比 L▲UM△-4D18□L/R/T-AP◆(-B)-減速比

取付位置記号 Y1

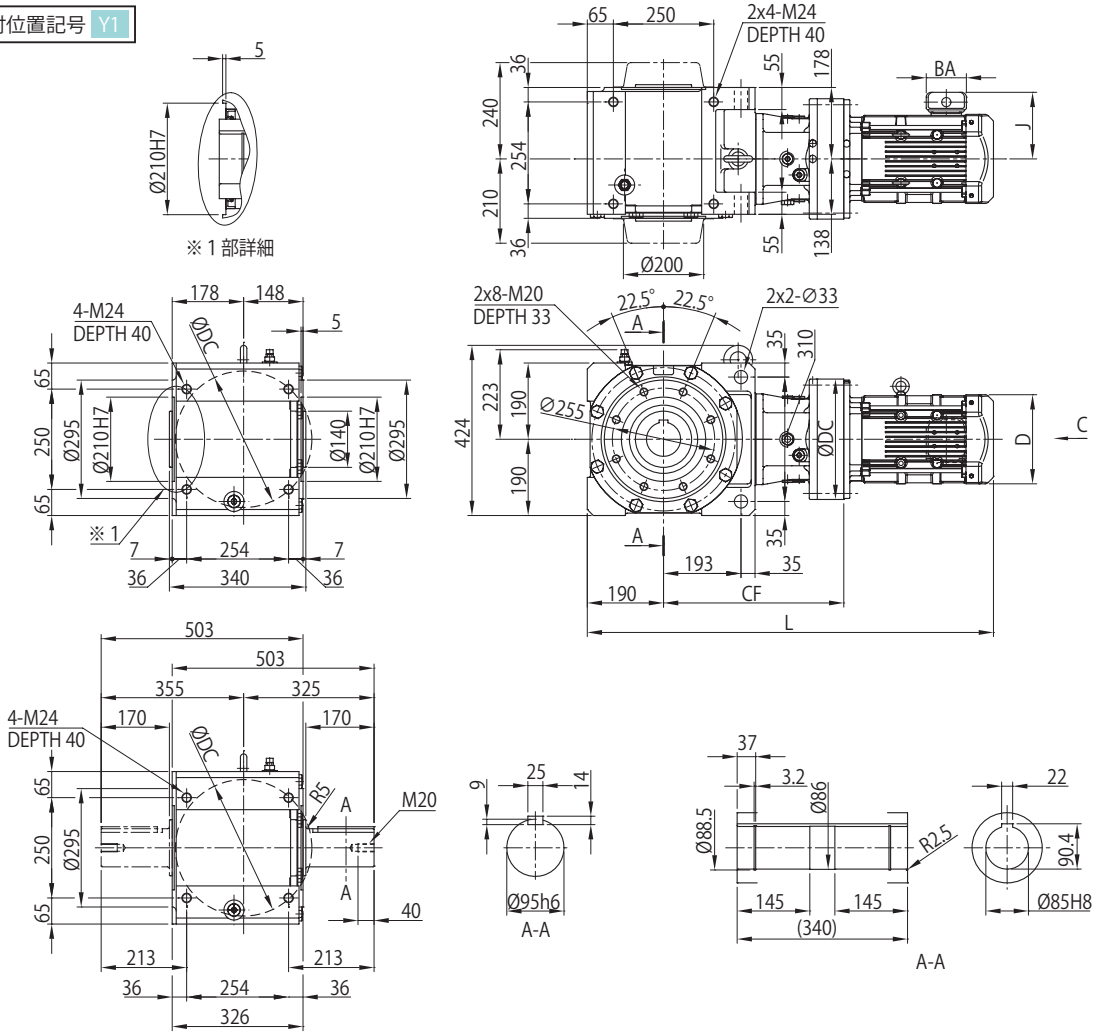

取付位置記号 Y2

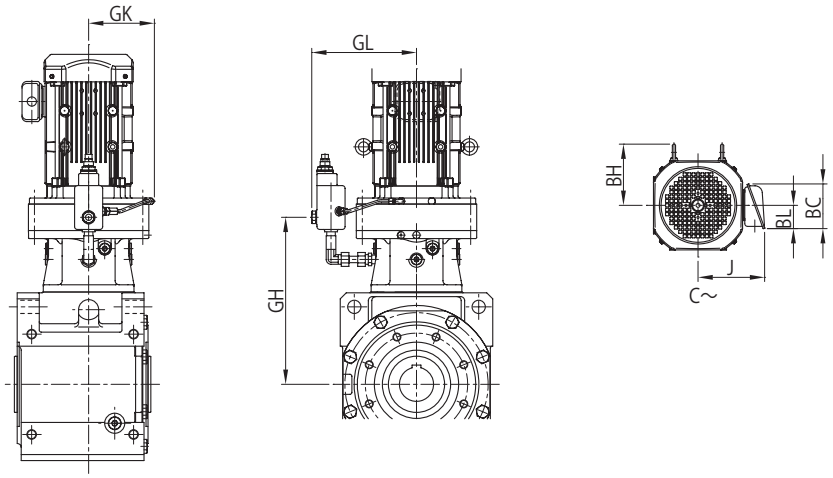

注）取付位置記号 Y1、Y2 以外の寸法はご照会ください。

寸法図

モータ種類	枠番	容量 kW ×4P	容量記号	BH	屋内形							屋外形							端子箱寸法
					J	ブレーキ無			ブレーキ付 (B)			J	ブレーキ無			ブレーキ付 (B)			
						D	L	質量 (kg)	D	L	質量 (kg)		D	L	質量 (kg)	D	L	質量 (kg)	
プレミアム効率三相	4D18 □	3.0	4	217	150	□ 184	958	314	□ 184	1036	321	183	□ 184	958	315	□ 184	1036	322	c
		3.7	5	217	166	□ 222	971	323	□ 222	1062	333	199	□ 222	971	323	□ 222	1062	333	
		5.5	8	217	166	□ 222	1014	338	□ 222	1105	348	199	□ 222	1014	339	□ 222	1105	349	
		7.5	10	235	203	□ 260	1038	351	□ 260	1143	371	235	□ 260	1038	352	□ 260	1143	372	d
		11	15	235	203	□ 260	1100	357	□ 260	1205	377	235	□ 260	1100	358	□ 260	1205	378	
		15	20	233	234<258>	□ 317	1166	393	□ 320	1301	432	266	□ 317	1166	394	□335(Ø372)	1331	440	e
		18.5	25	234	297	□ 398	1272	512	□ 398	1446	556	355	□ 398	1272	520	□403(Ø430)	1476	574	f
		22	30	234	297	□ 398	1272	512	□ 398	1446	556	355	□ 398	1272	520	□403(Ø430)	1476	574	
		30	40	234	297	□ 398	1396	564	□ 398	1570	607	355	□ 398	1396	571	□403(Ø430)	1600	626	
		37	50	234	297	□ 398	1396	594	□ 398	1607	657	355	□ 398	1396	602	□403(Ø430)	1637	683	
インバータ用プレミアム効率三相	4D18 □	3.7	5	217	166	□ 222	971	323	□ 222	1062	333	199	□ 222	971	323	□ 222	1062	333	c
		5.5	8	217	166	□ 222	1014	338	□ 222	1105	348	199	□ 222	1014	339	□ 222	1105	349	
		7.5	10	235	203	□ 260	1038	351	□ 260	1143	371	235	□ 260	1038	352	□ 260	1143	372	d
		11	15	235	203	□ 260	1100	357	□ 260	1205	377	235	□ 260	1100	358	□ 260	1205	378	
		15	20	233	234<258>	□ 317	1166	393	□ 320	1301	432	266	□ 317	1166	394	□335(Ø372)	1331	440	e
		18.5	25	234	297	□ 398	1272	512	□ 398	1446	556	355	□ 398	1272	520	□403(Ø430)	1476	574	f
		22	30	234	297	□ 398	1272	512	□ 398	1446	556	355	□ 398	1272	520	□403(Ø430)	1476	574	
		30	40	234	297	□ 398	1396	564	□ 398	1570	607	355	□ 398	1396	571	□403(Ø430)	1600	626	
		37	50	234	297	□ 398	1396	594	□ 398	1607	657	355	□ 398	1396	602	□403(Ø430)	1637	683	

枠番	CF	DC	GK	GL	GH
4D18 □	446	370	203	314	411

中実軸質量加算値（kg）	
軸片側 (L,R)	軸両側 (T)
19	33

端子箱寸法	屋内形			屋外形		
	BA	BC	BL	BA	BC	BL
c	100	111	58	123	151	87
d	122	138	72	154	184	105
e	122<166>	138<187>	72<98>	154	184	105
f	166	187	98	192	290	175

注）1. 形式▲には出力軸方向を示すH，V，Wのいずれかが入ります。詳細は B6 頁をご参照ください。
2. 形式△にはモータの容量記号が入ります。
3. 形式◆には取付位置記号が入ります。詳細は B8～B18 頁をご参照ください。
4. 枠番の□には 0 または 5 が入ります。詳細は選定表をご参照ください。
5. 取付位置記号 Y1 の屋外形は、端子箱の向き（引出口方向）が図面とは異なります。詳細は B19 頁をご参照ください。
6. 中空軸穴径寸法：寸法公差は、JIS B 0401-1998 “H8” です。
7. 中空軸キー溝寸法：JIS B 1301-1996（ISO）「キー及びキー溝 平行キー（普通形）」に準拠しています。
8. 中実軸径寸法：寸法公差は、JIS B 0401-1998 “h6” です。
9. 中実軸キーおよびキー溝寸法：JIS B 1301-1996（ISO）「キー及びキー溝 平行キー（締込み形）」に準拠しています。
10. 中実軸軸端部の詳細寸法は、技術資料 F24 頁をご参照ください。
11. < > 寸法はブレーキ付の場合です。
12. ( ) 寸法は取付位置記号 Y2 の場合です。
13. 表中の質量は中空軸の場合の値です。中実軸の場合は、中実軸質量加算値を加算してください。
14. 本寸法図の寸法および質量は、予告なしに変更することがあります。

寸法図

■中空軸・軸上取付、中実軸・ケース取付 / ベベル+サイクロ1段形 /E サイズ

プレミアム効率 三相モータ	L▲YM△-4E17□～4E18□-EP◆(-B)-減速比 L▲UM△-4E17□～4E18□L/R/T-EP◆(-B)-減速比	インバータ用 プレミアム効率三相モータ	L▲YM△-4E17□～4E18□-AP◆(-B)-減速比 L▲UM△-4E17□～4E18□L/R/T-AP◆(-B)-減速比

取付位置記号 Y1

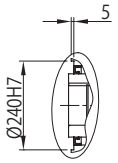

※1部詳細

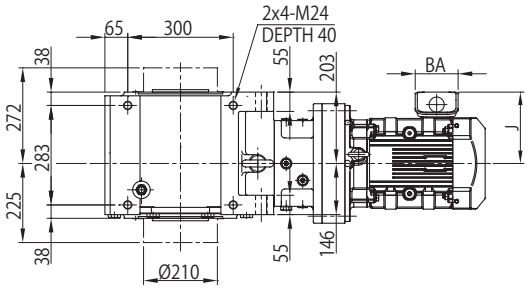

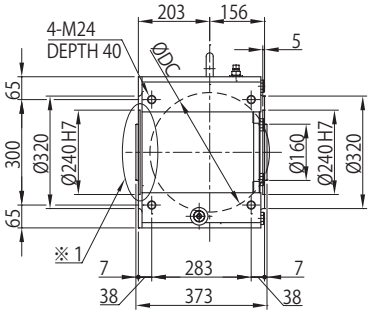

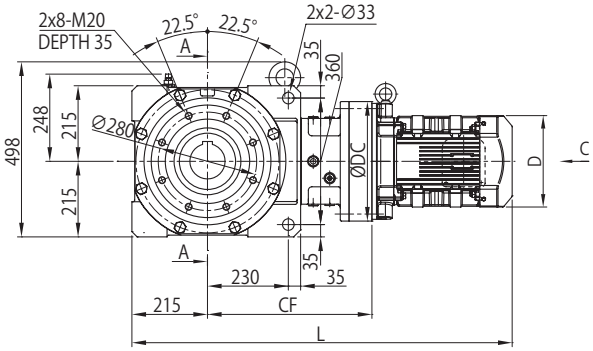

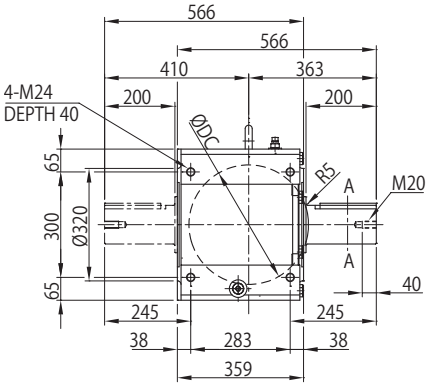

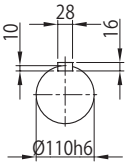

A-A

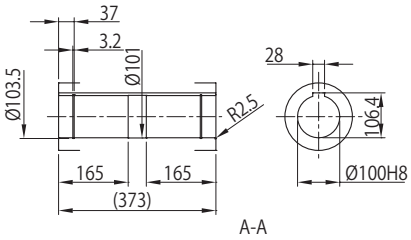

A-A

取付位置記号 Y2

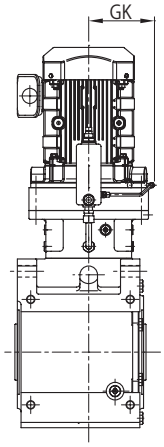

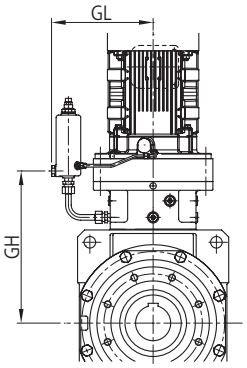

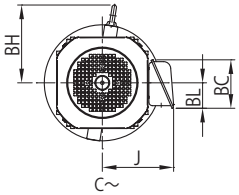

注）取付位置記号 Y1、Y2 以外の寸法はご照会ください。

寸法図

モータ種類	枠番	容量 kW ×4P	容量記号	BH	屋内形 J	屋内形 ブレーキ無 D	屋内形 ブレーキ無 L	屋内形 ブレーキ無 質量(kg)	屋内形 ブレーキ付(B) D	屋内形 ブレーキ付(B) L	屋内形 ブレーキ付(B) 質量(kg)	屋外形 J	屋外形 ブレーキ無 D	屋外形 ブレーキ無 L	屋外形 ブレーキ無 質量(kg)	屋外形 ブレーキ付(B) D	屋外形 ブレーキ付(B) L	屋外形 ブレーキ付(B) 質量(kg)	端子箱寸法
プレミアム効率三相	4E17□	3.0	4	203	150	□184	1005	364	□184	1083	371	183	□184	1005	365	□184	1083	372	c
		3.7	5	203	166	□222	1018	372	□222	1108	383	199	□222	1018	373	□222	1108	384	
		5.5	8	203	166	□222	1061	388	□222	1151	399	199	□222	1061	388	□222	1151	399	
		7.5	10	221	203	□260	1082	400	□260	1187	420	235	□260	1082	401	□260	1187	421	d
		11	15	221	203	□260	1144	406	□260	1249	426	235	□260	1144	407	□260	1249	427	
		15	20	224	234<258>	□317	1213	442	□320	1347	481	266	□317	1213	444	□335(Ø372)	1377	489	e
		18.5	25	224	297	□398	1319	562	□398	1493	606	355	□398	1319	571	□403(Ø430)	1523	624	f
		22	30	224	297	□398	1319	562	□398	1493	606	355	□398	1319	571	□403(Ø430)	1523	624	
		30	40	224	297	□398	1443	614	□398	1617	657	355	□398	1443	622	□403(Ø430)	1647	676	
	4E18□	3.0	4	217	150	□184	1008	389	□184	1086	397	183	□184	1008	390	□184	1086	398	c
		3.7	5	217	166	□222	1021	398	□222	1112	409	199	□222	1021	398	□222	1112	409	
		5.5	8	217	166	□222	1064	413	□222	1155	424	199	□222	1064	414	□222	1155	425	
		7.5	10	235	203	□260	1088	426	□260	1193	447	235	□260	1088	427	□260	1193	448	d
		11	15	235	203	□260	1150	432	□260	1255	453	235	□260	1150	433	□260	1255	454	
		15	20	233	234<258>	□317	1216	468	□320	1351	507	266	□317	1216	469	□335(Ø372)	1381	515	e
		18.5	25	234	297	□398	1322	587	□398	1496	631	355	□398	1322	595	□403(Ø430)	1526	649	f
		22	30	234	297	□398	1322	587	□398	1496	631	355	□398	1322	595	□403(Ø430)	1526	649	
		30	40	234	297	□398	1446	639	□398	1620	682	355	□398	1446	646	□403(Ø430)	1650	701	
		37	50	234	297	□398	1446	669	□398	1657	732	355	□398	1446	677	□403(Ø430)	1687	758	
インバータ用プレミアム効率三相	4E17□	3.7	5	203	166	□222	1018	372	□222	1108	383	199	□222	1018	373	□222	1108	384	c
		5.5	8	203	166	□222	1061	388	□222	1151	399	199	□222	1061	388	□222	1151	399	
		7.5	10	221	203	□260	1082	400	□260	1187	420	235	□260	1082	401	□260	1187	421	d
		11	15	221	203	□260	1144	406	□260	1249	426	235	□260	1144	407	□260	1249	427	
		15	20	224	234<258>	□317	1213	442	□320	1347	481	266	□317	1213	444	□335(Ø372)	1377	489	e
		18.5	25	224	297	□398	1319	562	□398	1493	606	355	□398	1319	571	□403(Ø430)	1523	624	f
		22	30	224	297	□398	1319	562	□398	1493	606	355	□398	1319	571	□403(Ø430)	1523	624	
		30	40	224	297	□398	1443	614	□398	1617	657	355	□398	1443	622	□403(Ø430)	1647	676	
	4E18□	3.7	5	217	166	□222	1021	398	□222	1112	409	199	□222	1021	398	□222	1112	409	c
		5.5	8	217	166	□222	1064	413	□222	1155	424	199	□222	1064	414	□222	1155	425	
		7.5	10	235	203	□260	1088	426	□260	1193	447	235	□260	1088	427	□260	1193	448	d
		11	15	235	203	□260	1150	432	□260	1255	453	235	□260	1150	433	□260	1255	454	
		15	20	233	234<258>	□317	1216	468	□320	1351	507	266	□317	1216	469	□335(Ø372)	1381	515	e
		18.5	25	234	297	□398	1322	587	□398	1496	631	355	□398	1322	595	□403(Ø430)	1526	649	f
		22	30	234	297	□398	1322	587	□398	1496	631	355	□398	1322	595	□403(Ø430)	1526	649	
		30	40	234	297	□398	1446	639	□398	1620	682	355	□398	1446	646	□403(Ø430)	1650	701	
		37	50	234	297	□398	1446	669	□398	1657	732	355	□398	1446	677	□403(Ø430)	1687	758	

枠番	CF	DC	GK	GL	GH
4E17□	468	340	186	289	433
4E18□	471	370	203	314	436

中実軸質量加算値（kg）	
軸片側 (L,R)	軸両側 (T)
30	53

端子箱寸法	屋内形 BA	屋内形 BC	屋内形 BL	屋外形 BA	屋外形 BC	屋外形 BL
c	100	111	58	123	151	87
d	122	138	72	154	184	105
e	122<166>	138<187>	72<98>	154	184	105
f	166	187	98	192	290	175

注）1. 形式▲には出力軸方向を示すH，V，Wのいずれかが入ります。詳細は B6 頁をご参照ください。
2. 形式△にはモータの容量記号が入ります。
3. 形式◆には取付位置記号が入ります。詳細は B8～B18 頁をご参照ください。
4. 枠番の□には 0 または 5 が入ります。詳細は選定表をご参照ください。
5. 取付位置記号 Y1 の屋外形は、端子箱の向き（引出口方向）が図面とは異なります。詳細は B19 頁をご参照ください。
6. 中空軸穴径寸法：寸法公差は、JIS B 0401-1998 "H8" です。
7. 中空軸キー溝寸法：JIS B 1301-1996（ISO）「キー及びキー溝 平行キー（普通形）」に準拠しています。
8. 中実軸径寸法：寸法公差は、JIS B 0401-1998 "h6" です。
9. 中実軸キーおよびキー溝寸法：JIS B 1301-1996（ISO）「キー及びキー溝 平行キー（締込み形）」に準拠しています。
10. 中実軸軸端部の詳細寸法は、技術資料 F24 頁をご参照ください。
11. < > 寸法はブレーキ付の場合です。
12. ( ) 寸法は取付位置記号 Y2 の場合です。
13. 表中の質量は中空軸の場合の値です。中実軸の場合は、中実軸質量加算値を加算してください。
14. 本寸法図の寸法および質量は、予告なしに変更することがあります。

寸法図

■中空軸・軸上取付、中実軸・ケース取付 / ベベル+サイクロ1段形 /E サイズ

プレミアム効率 三相モータ	L▲YM△-4E19□-EP◆(-B)-減速比 L▲UM△-4E19□L/R/T-EP◆(-B)-減速比	インバータ用 プレミアム効率三相モータ	L▲YM△-4E19□-AP◆(-B)-減速比 L▲UM△-4E19□L/R/T-AP◆(-B)-減速比

取付位置記号 Y1

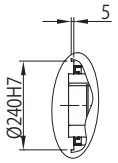

※1部詳細

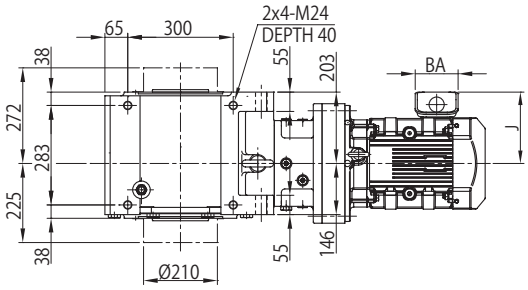

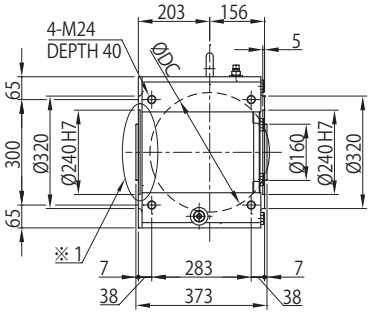

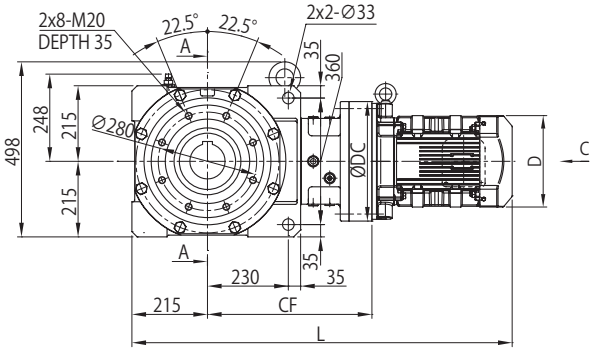

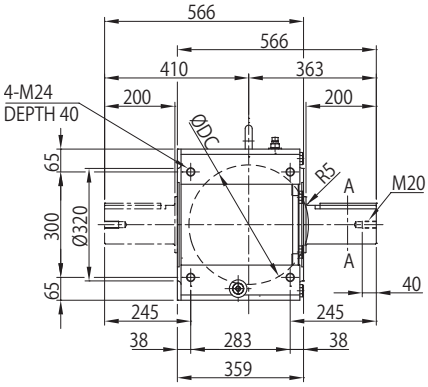

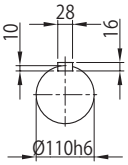

A-A

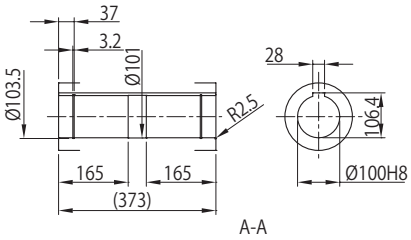

A-A

取付位置記号 Y2

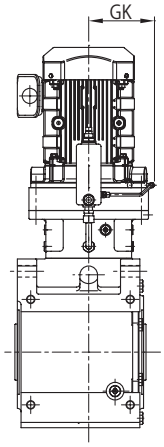

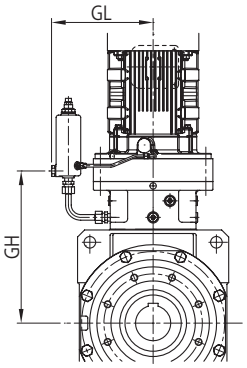

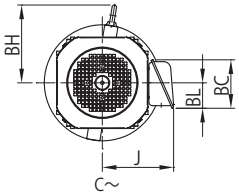

注）取付位置記号 Y1、Y2 以外の寸法はご照会ください。

寸法図

モータ種類	枠番	容量 kW ×4P	容量記号	BH	屋内形 J	屋内形 ブレーキ無 D	屋内形 ブレーキ無 L	屋内形 ブレーキ無 質量(kg)	屋内形 ブレーキ付(B) D	屋内形 ブレーキ付(B) L	屋内形 ブレーキ付(B) 質量(kg)	屋外形 J	屋外形 ブレーキ無 D	屋外形 ブレーキ無 L	屋外形 ブレーキ無 質量(kg)	屋外形 ブレーキ付(B) D	屋外形 ブレーキ付(B) L	屋外形 ブレーキ付(B) 質量(kg)	端子箱寸法
プレミアム効率三相	4E19□	7.5	10	269	203	□260	1104	465	□260	1209	485	235	□260	1104	467	□260	1209	487	d
		11	15	269	203	□260	1166	471	□260	1271	491	235	□260	1166	473	□260	1271	493	
		15	20	233	234<258>	□317	1235	507	□320	1370	546	266	□317	1235	508	□335(Ø372)	1400	554	e
		18.5	25	280	297	□398	1341	626	□398	1515	670	355	□398	1341	635	□403(Ø430)	1545	688	f
		22	30	280	297	□398	1341	626	□398	1515	670	355	□398	1341	635	□403(Ø430)	1545	688	
		30	40	280	297	□398	1465	678	□398	1639	721	355	□398	1465	686	□403(Ø430)	1669	740	
		37	50	280	297	□398	1465	709	□398	1676	771	355	□398	1465	717	□403(Ø430)	1706	798	
		45	60	282	412	□518	1502	766	□518	1707	828	484	□518	1502	788	□497(Ø525)	1737	879	g
		55	75	282	412	□518	1502	803	-	-	-	484	□518	1502	825	-	-	-	
インバータ用プレミアム効率三相	4E19□	7.5	10	269	203	□260	1104	465	□260	1209	485	235	□260	1104	467	□260	1209	487	d
		11	15	269	203	□260	1166	471	□260	1271	491	235	□260	1166	473	□260	1271	493	
		15	20	233	234<258>	□317	1235	507	□320	1370	546	266	□317	1235	508	□335(Ø372)	1400	554	e
		18.5	25	280	297	□398	1341	626	□398	1515	670	355	□398	1341	635	□403(Ø430)	1545	688	f
		22	30	280	297	□398	1341	626	□398	1515	670	355	□398	1341	635	□403(Ø430)	1545	688	
		30	40	280	297	□398	1465	678	□398	1639	721	355	□398	1465	686	□403(Ø430)	1669	740	
		37	50	280	297	□398	1465	709	□398	1676	771	355	□398	1465	717	□403(Ø430)	1706	798	
		45	60	282	412	□518	1502	766	□518	1707	828	484	□518	1502	788	□497(Ø525)	1737	879	g
		55	75	282	412	□518	1502	803	-	-	-	484	□518	1502	825	-	-	-	

枠番	CF	DC	GK	GL	GH
4E19□	490	430	233	355	450

中実軸質量加算値（kg）	
軸片側 (L,R)	軸両側 (T)
30	53

端子箱寸法	屋内形 BA	屋内形 BC	屋内形 BL	屋外形 BA	屋外形 BC	屋外形 BL
d	122	138	72	154	184	105
e	122<166>	138<187>	72<98>	154	184	105
f	166	187	98	192	290	175
g	240	267	140	260	426	292

注）1. 形式▲には出力軸方向を示すH，V，Wのいずれかが入ります。詳細はB6頁をご参照ください。
2. 形式△にはモータの容量記号が入ります。
3. 形式◆には取付位置記号が入ります。詳細はB8～B18頁をご参照ください。
4. 枠番の□には0または5が入ります。詳細は選定表をご参照ください。
5. 取付位置記号Y1の屋外形は、端子箱の向き（引出口方向）が図面とは異なります。詳細はB19頁をご参照ください。
6. 中空軸穴径寸法：寸法公差は、JIS B 0401-1998 "H8" です。
7. 中空軸キー溝寸法：JIS B 1301-1996（ISO）「キー及びキー溝 平行キー（普通形）」に準拠しています。
8. 中実軸径寸法：寸法公差は、JIS B 0401-1998 "h6" です。
9. 中実軸キーおよびキー溝寸法：JIS B 1301-1996（ISO）「キー及びキー溝 平行キー（締込み形）」に準拠しています。
10. 中実軸軸端部の詳細寸法は、技術資料F24頁をご参照ください。
11. < >寸法はブレーキ付の場合です。
12. ( )寸法は取付位置記号Y2の場合です。
13. 表中の質量は中空軸の場合の値です。中実軸の場合は、中実軸質量加算値を加算してください。
14. 本寸法図の寸法および質量は、予告なしに変更することがあります。

寸法図

■中空軸・軸上取付、中実軸・ケース取付 / ベベル+サイクロ1段形 /F サイズ

プレミアム効率 三相モータ	L▲YM△-4F18□～4F19□-EP◆(-B)-減速比 L▲UM△-4F18□～4F19□L/R/T-EP◆(-B)-減速比	インバータ用 プレミアム効率三相モータ	L▲YM△-4F18□～4F19□-AP◆(-B)-減速比 L▲UM△-4F18□～4F19□L/R/T-AP◆(-B)-減速比

取付位置記号 Y1

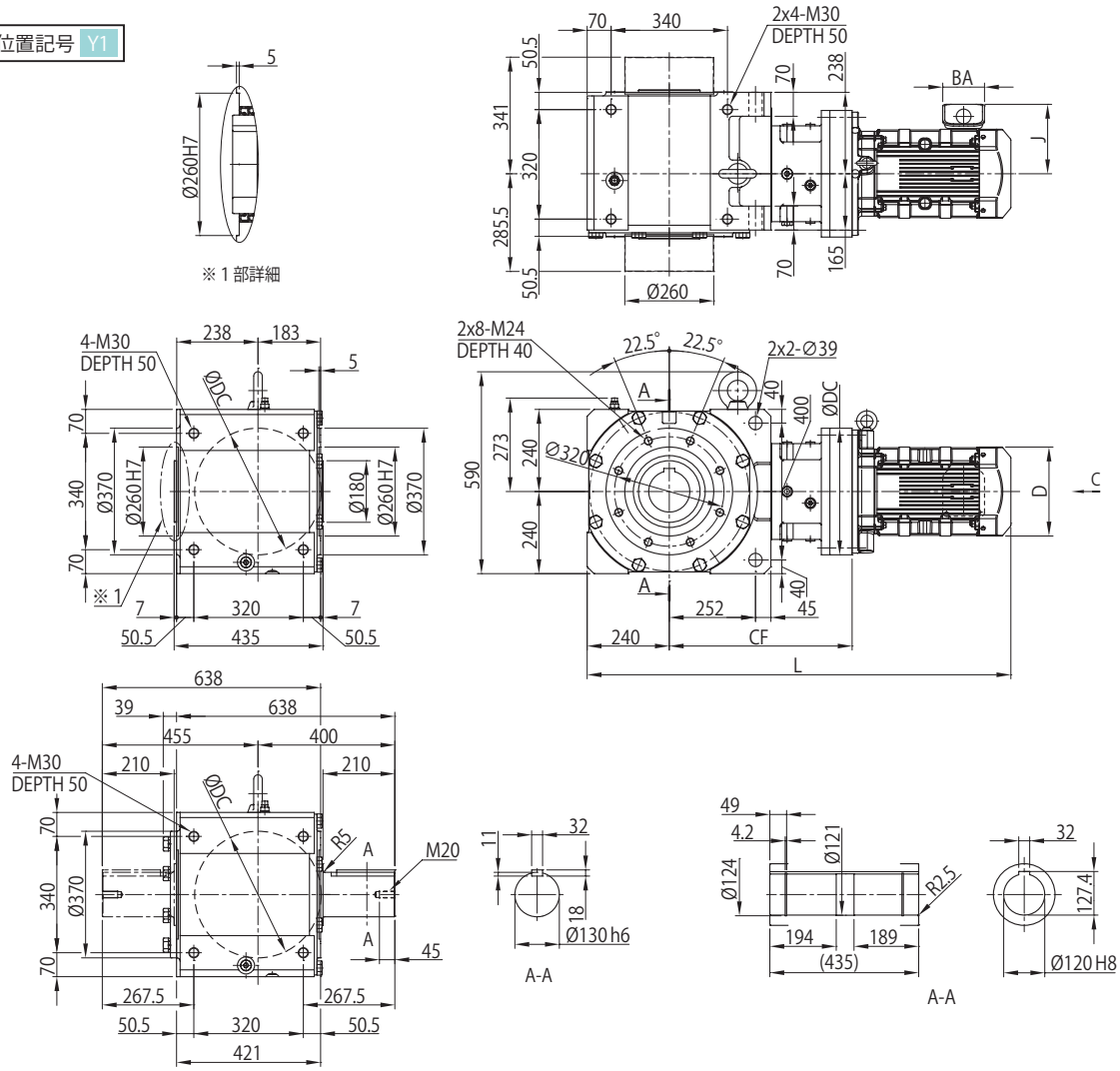

取付位置記号 Y2

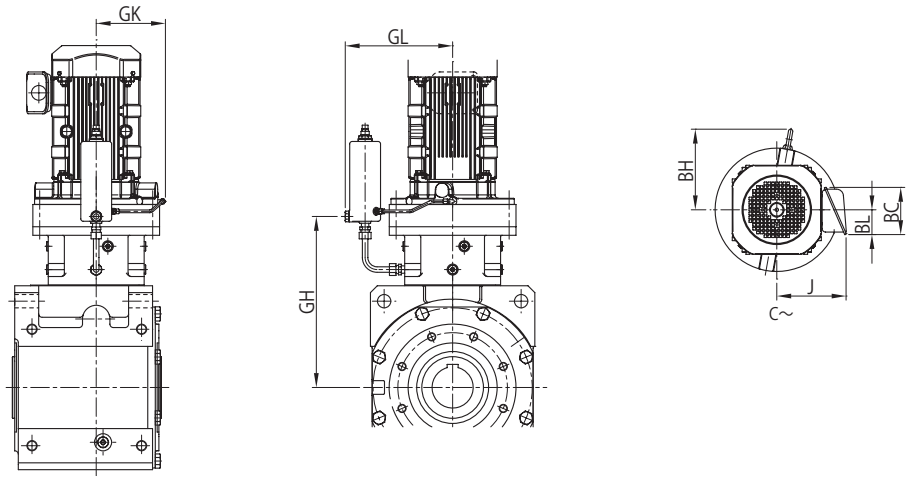

注）取付位置記号 Y1、Y2 以外の寸法はご照会ください。

寸法図

モータ種類	枠番	容量 kW ×4P	容量記号	BH	屋内形 J	屋内形 ブレーキ無 D	屋内形 ブレーキ無 L	屋内形 ブレーキ無 質量(kg)	屋内形 ブレーキ付(B) D	屋内形 ブレーキ付(B) L	屋内形 ブレーキ付(B) 質量(kg)	屋外形 J	屋外形 ブレーキ無 D	屋外形 ブレーキ無 L	屋外形 ブレーキ無 質量(kg)	屋外形 ブレーキ付(B) D	屋外形 ブレーキ付(B) L	屋外形 ブレーキ付(B) 質量(kg)	端子箱寸法
プレミアム効率三相	4F18□	3.7	5	217	166	□222	1109	577	□222	1200	588	199	□222	1109	577	□222	1200	588	c
		5.5	8	217	166	□222	1152	592	□222	1243	603	199	□222	1152	593	□222	1243	604	
		7.5	10	235	203	□260	1176	605	□260	1281	625	235	□260	1176	606	□260	1281	626	d
		11	15	235	203	□260	1238	611	□260	1343	631	235	□260	1238	612	□260	1343	632	
		15	20	233	234<258>	□317	1304	647	□320	1439	686	266	□317	1304	648	□335(Ø372)	1469	694	e
		18.5	25	234	297	□398	1410	766	□398	1584	810	355	□398	1410	774	□403(Ø430)	1614	828	f
		22	30	234	297	□398	1410	766	□398	1584	810	355	□398	1410	774	□403(Ø430)	1614	828	
		30	40	234	297	□398	1534	818	□398	1708	861	355	□398	1534	825	□403(Ø430)	1738	880	
		37	50	234	297	□398	1534	848	□398	1745	911	355	□398	1534	856	□403(Ø430)	1775	937	
	4F19□	5.5	8	260	166	□222	1185	628	□222	1276	639	199	□222	1185	628	□222	1276	639	c
		7.5	10	269	203	□260	1191	640	□260	1296	660	235	□260	1191	642	□260	1296	662	d
		11	15	269	203	□260	1253	646	□260	1358	666	235	□260	1253	648	□260	1358	668	
		15	20	233	234<258>	□317	1322	682	□320	1457	721	266	□317	1322	683	□335(Ø372)	1487	729	e
		18.5	25	280	297	□398	1428	801	□398	1602	845	355	□398	1428	810	□403(Ø430)	1632	863	f
		22	30	280	297	□398	1428	801	□398	1602	845	355	□398	1428	810	□403(Ø430)	1632	863	
		30	40	280	297	□398	1552	853	□398	1726	896	355	□398	1552	861	□403(Ø430)	1756	915	
		37	50	280	297	□398	1552	884	□398	1763	946	355	□398	1552	892	□403(Ø430)	1793	973	
		45	60	282	412	□518	1589	941	□518	1794	1005	484	□518	1589	963	□497(Ø525)	1824	1055	g
		55	75	282	412	□518	1589	978	-	-	-	484	□518	1589	1000	-	-	-	
インバータ用プレミアム効率三相	4F18□	3.7	5	217	166	□222	1109	577	□222	1200	588	199	□222	1109	577	□222	1200	588	c
		5.5	8	217	166	□222	1152	592	□222	1243	603	199	□222	1152	593	□222	1243	604	
		7.5	10	235	203	□260	1176	605	□260	1281	625	235	□260	1176	606	□260	1281	626	d
		11	15	235	203	□260	1238	611	□260	1343	631	235	□260	1238	612	□260	1343	632	
		15	20	233	234<258>	□317	1304	647	□320	1439	686	266	□317	1304	648	□335(Ø372)	1469	694	e
		18.5	25	234	297	□398	1410	766	□398	1584	810	355	□398	1410	774	□403(Ø430)	1614	828	f
		22	30	234	297	□398	1410	766	□398	1584	810	355	□398	1410	774	□403(Ø430)	1614	828	
		30	40	234	297	□398	1534	818	□398	1708	861	355	□398	1534	825	□403(Ø430)	1738	880	
		37	50	234	297	□398	1534	848	□398	1745	911	355	□398	1534	856	□403(Ø430)	1775	937	
	4F19□	5.5	8	260	166	□222	1185	628	□222	1276	639	199	□222	1185	628	□222	1276	639	c
		7.5	10	269	203	□260	1191	640	□260	1296	660	235	□260	1191	642	□260	1296	662	d
		11	15	269	203	□260	1253	646	□260	1358	666	235	□260	1253	648	□260	1358	668	
		15	20	233	234<258>	□317	1322	682	□320	1457	721	266	□317	1322	683	□335(Ø372)	1487	729	e
		18.5	25	280	297	□398	1428	801	□398	1602	845	355	□398	1428	810	□403(Ø430)	1632	863	f
		22	30	280	297	□398	1428	801	□398	1602	845	355	□398	1428	810	□403(Ø430)	1632	863	
		30	40	280	297	□398	1552	853	□398	1726	896	355	□398	1552	861	□403(Ø430)	1756	915	
		37	50	280	297	□398	1552	884	□398	1763	946	355	□398	1552	892	□403(Ø430)	1793	973	
		45	60	282	412	□518	1589	941	□518	1794	1005	484	□518	1589	963	□497(Ø525)	1824	1055	g
		55	75	282	412	□518	1589	978	-	-	-	484	□518	1589	1000	-	-	-	

枠番	CF	DC	GK	GL	GH
4F18□	534	370	203	314	499
4F19□	552	430	233	355	512

中実軸質量加算値（kg）	
軸片側 (L,R)	軸両側 (T)
50	82

端子箱寸法	屋内形 BA	屋内形 BC	屋内形 BL	屋外形 BA	屋外形 BC	屋外形 BL
c	100	111	58	123	151	87
d	122	138	72	154	184	105
e	122<166>	138<187>	72<98>	154	184	105
f	166	187	98	192	290	175
g	240	267	140	260	426	292

注）1. 形式▲には出力軸方向を示すH，V，Wのいずれかが入ります。詳細は B6 頁をご参照ください。
2. 形式△にはモータの容量記号が入ります。
3. 形式◆には取付位置記号が入ります。詳細は B8～B18 頁をご参照ください。
4. 枠番の□には 0 または 5 が入ります。詳細は選定表をご参照ください。
5. 取付位置記号 Y1 の屋外形は、端子箱の向き（引出口方向）が図面とは異なります。詳細は B19 頁をご参照ください。
6. 中空軸穴径寸法：寸法公差は、JIS B 0401-1998 “H8” です。
7. 中空軸キー溝寸法：JIS B 1301-1996（ISO）「キー及びキー溝 平行キー（普通形）」に準拠しています。
8. 中実軸径寸法：寸法公差は、JIS B 0401-1998 “h6” です。
9. 中実軸キーおよびキー溝寸法：JIS B 1301-1996（ISO）「キー及びキー溝 平行キー（締込み形）」に準拠しています。
10. 中実軸軸端部の詳細寸法は、技術資料 F24 頁をご参照ください。
11. 中実軸形（軸片側）の反軸出側にはカバーを取り付けています。詳細は技術資料 F29 頁をご参照ください。
12. < >寸法はブレーキ付の場合です。
13. ( ) 寸法は取付位置記号 Y2 の場合です。
14. 表中の質量は中空軸の場合の値です。中実軸の場合は、中実軸質量加算値を加算してください。
15. 本寸法図の寸法および質量は、予告なしに変更することがあります。

寸法図

■中空軸・軸上取付、中実軸・ケース取付 / ベベル+サイクロ 2 段形 /A サイズ

三相モータ	L▲YM△-4A10DA～4A12DB-◆(-B)-減速比 L▲UM△-4A10DA～4A12DBL/R/T-◆(-B)-減速比	インバータ用AFモータ	L▲YM△-4A10DA～4A12DB-AV◆(-B)-減速比 L▲UM△-4A10DA～4A12DBL/R/T-AV◆(-B)-減速比
プレミアム効率三相モータ	L▲YM△-4A12DB-EP◆(-B)-減速比 L▲UM△-4A12DBL/R/T-EP◆(-B)-減速比	インバータ用プレミアム効率三相モータ	L▲YM△-4A12DB-AP◆(-B)-減速比 L▲UM△-4A12DBL/R/T-AP◆(-B)-減速比
		高効率三相モータ	L▲YM△-4A10DA～4A12DB-ES◆(-B)-減速比 L▲UM△-4A10DA～4A12DBL/R/T-ES◆(-B)-減速比

取付位置記号 Y1

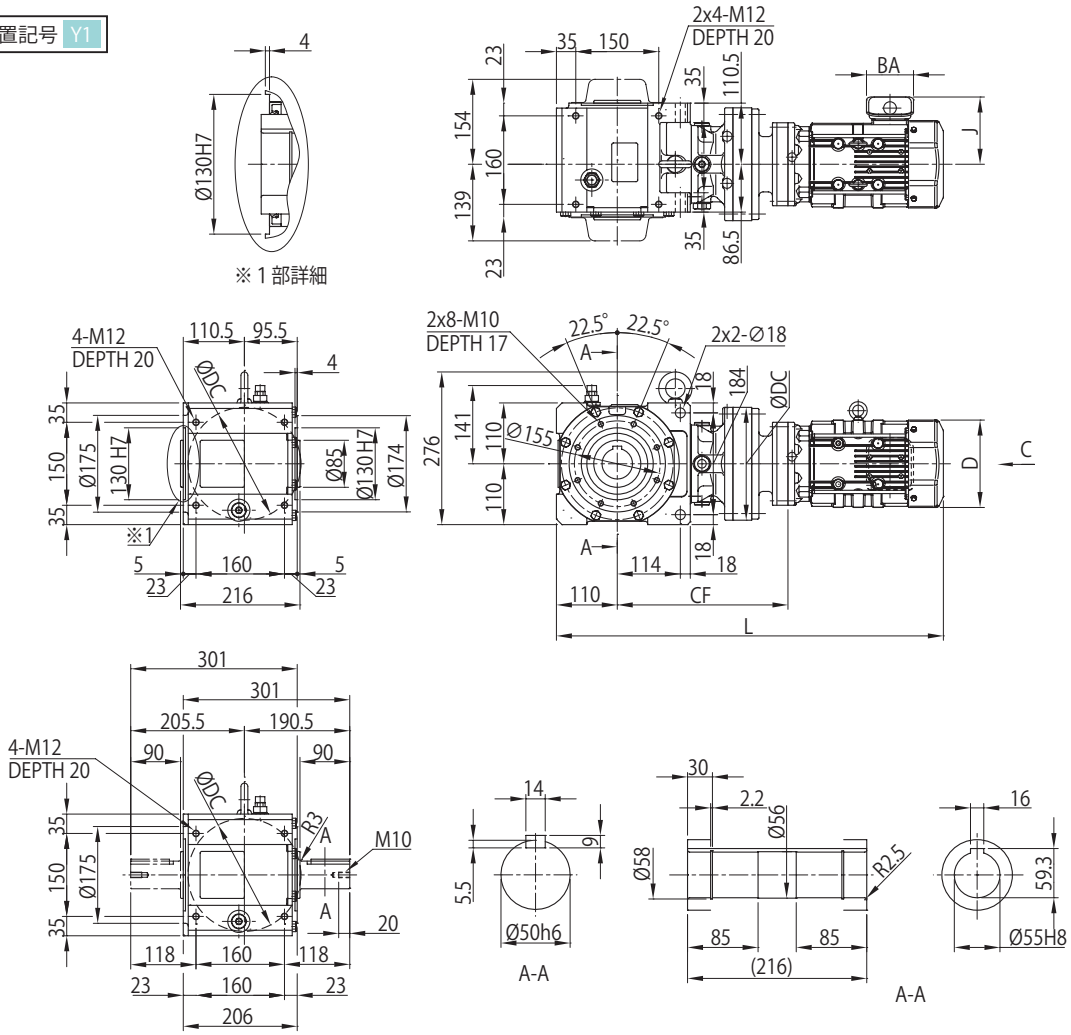

取付位置記号 Y2

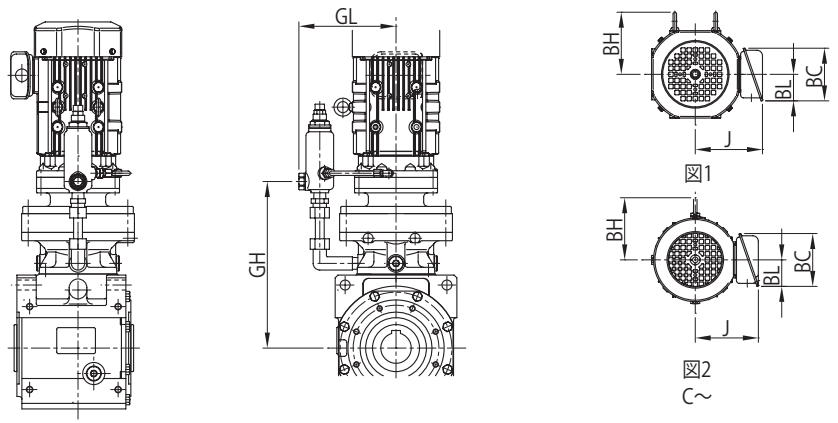

注）取付位置記号 Y1、Y2 以外の寸法はご照会ください。

寸法図

モータ種類	枠番	容量 kW ×4P	容量記号	C～	BH	屋内形 J	屋内形 ブレーキ無 D	屋内形 ブレーキ無 L	屋内形 ブレーキ無 質量(kg)	屋内形 ブレーキ付(B) D	屋内形 ブレーキ付(B) L	屋内形 ブレーキ付(B) 質量(kg)	屋外形 J	屋外形 ブレーキ無 D	屋外形 ブレーキ無 L	屋外形 ブレーキ無 質量(kg)	屋外形 ブレーキ付(B) D	屋外形 ブレーキ付(B) L	屋外形 ブレーキ付(B) 質量(kg)	端子箱寸法
三相	4A10DA	0.1	01	図 2	-	85	∅ 119	529	57	∅ 124	564	58	105	∅ 119	546	57	∅ 124	564	59	a
		0.2	02		-	85	∅ 124	571	58	∅ 124	603	59	105	∅ 124	571	58	∅ 124	603	60	
		0.25	03		-	85	∅ 124	571	58	∅ 124	603	59	105	∅ 124	571	58	∅ 124	603	60	
		0.4	05		-	85	∅ 124	591	59	∅ 124	623	60	105	∅ 124	591	59	∅ 124	623	61	
	4A12DA	0.1	01	図 2	-	85	∅ 119	541	65	∅ 124	576	66	105	∅ 119	558	65	∅ 124	576	67	a
		0.2	02		-	85	∅ 124	583	66	∅ 124	615	67	105	∅ 124	583	66	∅ 124	615	68	
		0.25	03		-	85	∅ 124	583	66	∅ 124	615	67	105	∅ 124	583	66	∅ 124	615	68	
		0.4	05		-	85	∅ 124	603	67	∅ 124	635	69	105	∅ 124	603	68	∅ 124	635	69	
	4A12DB	0.2	02	図 2	-	85	∅ 124	595	70	∅ 124	627	71	105	∅ 124	595	70	∅ 124	627	71	a
		0.25	03		-	85	∅ 124	595	70	∅ 124	627	71	105	∅ 124	595	70	∅ 124	627	71	
		0.4	05		-	85	∅ 124	615	71	∅ 124	647	72	105	∅ 124	615	71	∅ 124	647	72	
		0.55	08		112	114	∅ 160	656	75	∅ 160	699	78	141	∅ 160	656	75	∅ 160	699	78	b
プレミアム効率三相	4A12DB	0.75	1	図 1	112	122	□ 158	700	81	□ 158	763	85	149	□ 158	700	81	□ 158	763	85	b
インバータ用 AF	4A10DA	0.1	01	図 2	-	85	∅ 124	571	58	∅ 124	603	59	105	∅ 124	571	58	∅ 124	603	60	a
		0.2	02		-	85	∅ 124	591	59	∅ 124	623	60	105	∅ 124	591	59	∅ 124	623	61	
		0.4	05		112	114	∅ 160	637	63	∅ 160	680	66	141	∅ 160	637	63	∅ 160	680	66	b
	4A12DA	0.1	01	図 2	-	85	∅ 124	583	66	∅ 124	615	67	105	∅ 124	583	66	∅ 124	615	68	a
		0.2	02		-	85	∅ 124	603	67	∅ 124	635	69	105	∅ 124	603	68	∅ 124	635	69	
		0.4	05		112	114	∅ 160	649	71	∅ 160	692	75	141	∅ 160	649	72	∅ 160	692	75	b
	4A12DB	0.2	02	図 2	-	85	∅ 124	615	71	∅ 124	647	72	105	∅ 124	615	71	∅ 124	647	72	a
		0.4	05		112	114	∅ 160	656	75	∅ 160	699	78	141	∅ 160	656	75	∅ 160	699	78	b
インバータ用プレミアム効率三相	4A12DB	0.75	1	図 1	112	122	□ 158	700	81	□ 158	763	85	149	□ 158	700	81	□ 158	763	85	b
高効率三相	4A10DA	0.2	02	図 2	-	85	∅ 124	591	59	∅ 124	623	60	105	∅ 124	591	59	∅ 124	623	61	a
		0.4	05		112	114	∅ 160	637	63	∅ 160	680	66	141	∅ 160	637	63	∅ 160	680	66	b
	4A12DA	0.2	02	図 2	-	85	∅ 124	603	67	∅ 124	635	69	105	∅ 124	603	68	∅ 124	635	69	a
		0.4	05		112	114	∅ 160	649	71	∅ 160	692	75	141	∅ 160	649	72	∅ 160	692	75	b
	4A12DB	0.2	02	図 2	-	85	∅ 124	615	71	∅ 124	647	72	105	∅ 124	615	71	∅ 124	647	72	a
		0.4	05		112	114	∅ 160	656	75	∅ 160	699	78	141	∅ 160	656	75	∅ 160	699	78	b

枠番	CF	DC	GL	GH
4A10DA	285	150	152	278
4A12DA	297	204	203	290
4A12DB	309	204	203	299

中実軸質量加算値（kg）	
軸片側 (L,R)	軸両側 (T)
4	7

端子箱寸法	屋内形 BA	屋内形 BC	屋内形 BL	屋外形 BA	屋外形 BC	屋外形 BL
a	81.5	62	31	60	85	52
b	85	95	48	100	131	75

注）1. 形式▲には出力軸方向を示すH，V，Wのいずれかが入ります。詳細は B6 頁をご参照ください。
2. 形式△にはモータの容量記号が入ります。
3. 形式◆には取付位置記号が入ります。詳細は B8～B18 頁をご参照ください。
4. 取付位置記号 Y1 の屋外形は、端子箱の向き（引出口方向）が図面とは異なります。詳細は B19 頁をご参照ください。
5. 中空軸穴径寸法：寸法公差は、JIS B 0401-1998 “H8” です。
6. 中空軸キー溝寸法：JIS B 1301-1996（ISO）「キー及びキー溝 平行キー（普通形）」に準拠しています。
7. 中実軸径寸法：寸法公差は、JIS B 0401-1998 “h6” です。
8. 中実軸キーおよびキー溝寸法：JIS B 1301-1996（ISO）「キー及びキー溝 平行キー（締込み形）」に準拠しています。
9. 中実軸軸端部の詳細寸法は、技術資料 F24 頁をご参照ください。
10. 表中の質量は中空軸の場合の値です。中実軸の場合は、中実軸質量加算値を加算してください。
11. 本寸法図の寸法および質量は、予告なしに変更することがあります。

寸法図

選定について
選定表
寸法図
技術資料
オプション
ギヤモータ
レデューサ
軸上取付 ケース取付
フランジ取付
脚取付
ベベル+CY1段 減速比11～305
ベベル+CY2段 減速比364～10658

■中空軸・軸上取付、中実軸・ケース取付 / ベベル+サイクロ 2 段形 /B サイズ

三相モータ	L▲YM△-4B12DA～4B14DB-◆(-B)-減速比 L▲UM△-4B12DA～4B14DBL/R/T-◆(-B)-減速比	インバータ用AFモータ	L▲YM△-4B12DA～4B14DB-AV◆(-B)-減速比 L▲UM△-4B12DA～4B14DBL/R/T-AV◆(-B)-減速比
プレミアム効率三相モータ	L▲YM△-4B12DB～4B14DB-EP◆(-B)-減速比 L▲UM△-4B12DB～4B14DBL/R/T-EP◆(-B)-減速比	インバータ用プレミアム効率三相モータ	L▲YM△-4B12DB～4B14DB-AP◆(-B)-減速比 L▲UM△-4B12DB～4B14DBL/R/T-AP◆(-B)-減速比
		高効率三相モータ	L▲YM△-4B12DA～4B14DB-ES◆(-B)-減速比 L▲UM△-4B12DA～4B14DBL/R/T-ES◆(-B)-減速比

取付位置記号 Y1

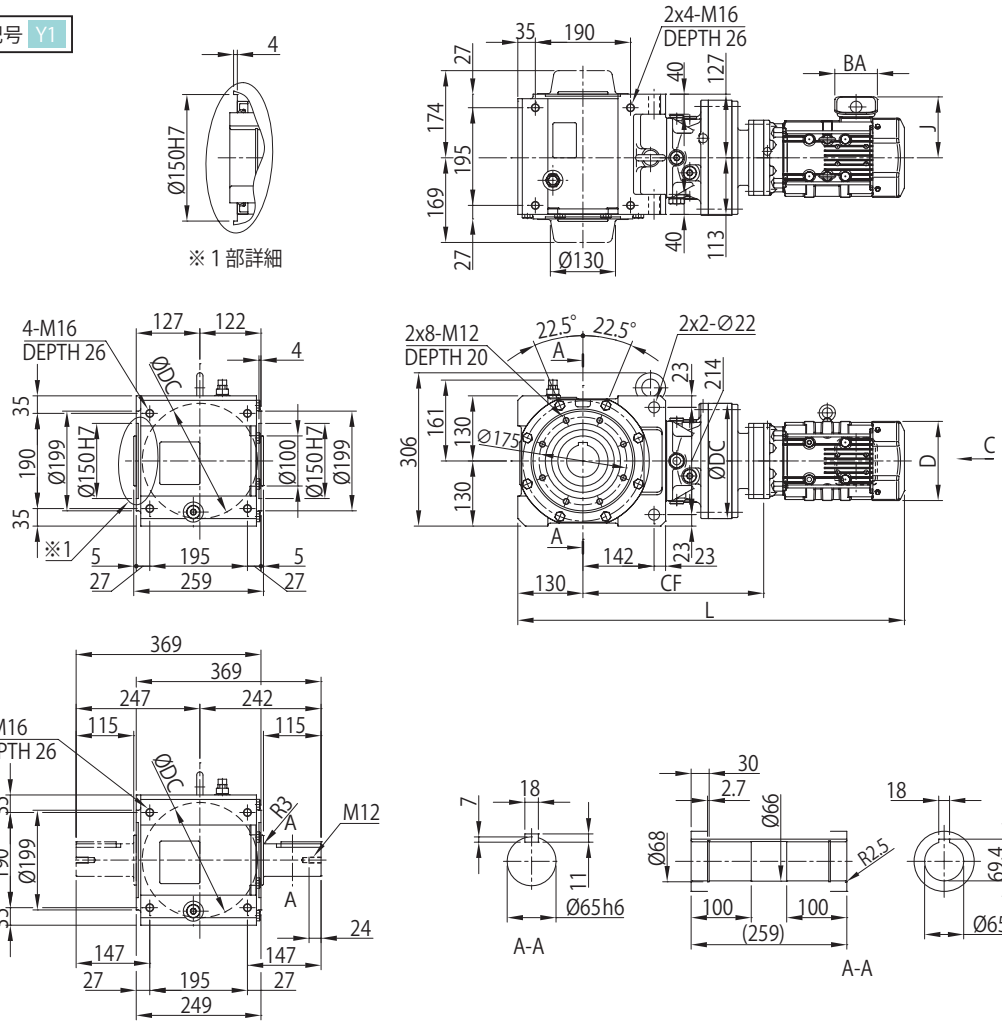

取付位置記号 Y2

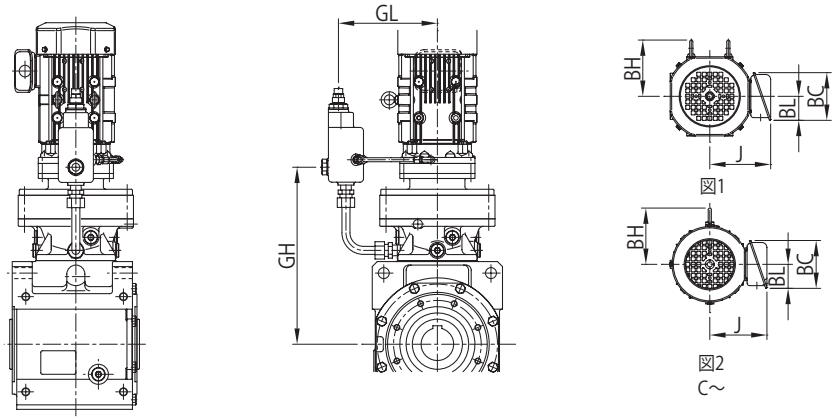

注）取付位置記号 Y1、Y2 以外の寸法はご照会ください。

寸法図

モータ種類	枠番	容量 kW ×4P	容量記号	C～	BH	屋内形 J	屋内形 ブレーキ無 D	屋内形 ブレーキ無 L	屋内形 ブレーキ無 質量(kg)	屋内形 ブレーキ付(B) D	屋内形 ブレーキ付(B) L	屋内形 ブレーキ付(B) 質量(kg)	屋外形 J	屋外形 ブレーキ無 D	屋外形 ブレーキ無 L	屋外形 ブレーキ無 質量(kg)	屋外形 ブレーキ付(B) D	屋外形 ブレーキ付(B) L	屋外形 ブレーキ付(B) 質量(kg)	端子箱寸法
三相	4B12DA	0.1	01	図 2	-	85	∅ 119	598	91	∅ 124	633	93	105	∅ 119	615	91	∅ 124	633	93	a
		0.2	02		-	85	∅ 124	640	92	∅ 124	672	94	105	∅ 124	640	93	∅ 124	672	94	
		0.25	03		-	85	∅ 124	640	92	∅ 124	672	94	105	∅ 124	640	93	∅ 124	672	94	
		0.4	05		-	85	∅ 124	660	93	∅ 124	692	95	105	∅ 124	660	94	∅ 124	692	95	
	4B12DB	0.2	02	図 2	-	85	∅ 124	651	96	∅ 124	683	98	105	∅ 124	651	97	∅ 124	683	98	a
		0.25	03		-	85	∅ 124	651	96	∅ 124	683	98	105	∅ 124	651	97	∅ 124	683	98	
		0.4	05		-	85	∅ 124	671	97	∅ 124	703	99	105	∅ 124	671	98	∅ 124	703	99	
		0.55	08		112	114	∅ 160	712	101	∅ 160	755	104	141	∅ 160	712	101	∅ 160	755	104	b
	4B14DA	0.2	02	図 2	-	85	∅ 124	658	100	∅ 124	690	101	105	∅ 124	658	100	∅ 124	690	102	a
		0.25	03		-	85	∅ 124	658	100	∅ 124	690	101	105	∅ 124	658	100	∅ 124	690	102	
		0.4	05		-	85	∅ 124	678	101	∅ 124	710	102	105	∅ 124	678	101	∅ 124	710	103	
	4B14DB	0.2	02	図 2	-	85	∅ 124	667	103	∅ 124	699	104	105	∅ 124	667	103	∅ 124	699	105	a
		0.25	03		-	85	∅ 124	667	103	∅ 124	699	104	105	∅ 124	667	103	∅ 124	699	105	
		0.4	05		-	85	∅ 124	687	104	∅ 124	719	105	105	∅ 124	687	104	∅ 124	719	106	
		0.55	08		112	114	∅ 160	728	108	∅ 160	771	111	141	∅ 160	728	108	∅ 160	771	111	b
プレミアム効率三相	4B12DB	0.75	1	図 1	112	122	□ 158	756	107	□ 158	820	112	149	□ 158	756	107	□ 158	820	112	b
		1.1	1H		117	126	□ 167	783	110	□ 167	853	116	153	□ 167	783	111	□ 167	853	117	
	4B14DB	0.75	1	図 1	112	122	□ 158	772	114	□ 158	835	118	149	□ 158	772	114	□ 158	835	118	b
インバータ用 AF	4B12DA	0.1	01	図 2	-	85	∅ 124	640	92	∅ 124	672	94	105	∅ 124	640	93	∅ 124	672	94	a
		0.2	02		-	85	∅ 124	660	93	∅ 124	692	95	105	∅ 124	660	94	∅ 124	692	95	
		0.4	05		112	114	∅ 160	706	97	∅ 160	749	101	141	∅ 160	706	98	∅ 160	749	101	b
	4B12DB	0.2	02	図 2	-	85	∅ 124	671	97	∅ 124	703	99	105	∅ 124	671	98	∅ 124	703	99	a
		0.4	05		112	114	∅ 160	712	101	∅ 160	755	104	141	∅ 160	712	101	∅ 160	755	104	b
	4B14DA	0.2	02	図 2	-	85	∅ 124	678	101	∅ 124	710	102	105	∅ 124	678	101	∅ 124	710	103	a
		0.4	05		112	114	∅ 160	724	105	∅ 160	767	108	141	∅ 160	724	105	∅ 160	767	108	b
	4B14DB	0.2	02	図 2	-	85	∅ 124	687	104	∅ 124	719	105	105	∅ 124	687	104	∅ 124	719	106	a
		0.4	05		112	114	∅ 160	728	108	∅ 160	771	111	141	∅ 160	728	108	∅ 160	771	111	b
インバータ用プレミアム効率三相	4B12DB	0.75	1	図 1	112	122	□ 158	756	107	□ 158	820	112	149	□ 158	756	107	□ 158	820	112	b
	4B14DB	0.75	1	図 1	112	122	□ 158	772	114	□ 158	835	118	149	□ 158	772	114	□ 158	835	118	b
高効率三相	4B12DA	0.2	02	図 2	-	85	∅ 124	660	93	∅ 124	692	95	105	∅ 124	660	94	∅ 124	692	95	a
		0.4	05		112	114	∅ 160	706	97	∅ 160	749	101	141	∅ 160	706	98	∅ 160	749	101	b
	4B12DB	0.2	02	図 2	-	85	∅ 124	671	97	∅ 124	703	99	105	∅ 124	671	98	∅ 124	703	99	a
		0.4	05		112	114	∅ 160	712	101	∅ 160	755	104	141	∅ 160	712	101	∅ 160	755	104	b
	4B14DA	0.2	02	図 2	-	85	∅ 124	678	101	∅ 124	710	102	105	∅ 124	678	101	∅ 124	710	103	a
		0.4	05		112	114	∅ 160	724	105	∅ 160	767	108	141	∅ 160	724	105	∅ 160	767	108	b
	4B14DB	0.2	02	図 2	-	85	∅ 124	687	104	∅ 124	719	105	105	∅ 124	687	104	∅ 124	719	106	a
		0.4	05		112	114	∅ 160	728	108	∅ 160	771	111	141	∅ 160	728	108	∅ 160	771	111	b

枠番	CF	DC	GL	GH
4B12DA	334	204	203	327
4B12DB	345	204	203	336
4B14DA	352	230	231	349
4B14DB	361	230	231	353

中実軸質量加算値（kg）	
軸片側 (L,R)	軸両側 (T)
8	15

端子箱寸法	屋内形 BA	屋内形 BC	屋内形 BL	屋外形 BA	屋外形 BC	屋外形 BL
a	81.5	62	31	60	85	52
b	85	95	48	100	131	75

注）1. 形式▲には出力軸方向を示すH，V，Wのいずれかが入ります。詳細は B6 頁をご参照ください。
2. 形式△にはモータの容量記号が入ります。
3. 形式◆には取付位置記号が入ります。詳細は B8～B18 頁をご参照ください。
4. 取付位置記号 Y1 の屋外形は、端子箱の向き（引出口方向）が図面とは異なります。詳細は B19 頁をご参照ください。
5. 中空軸穴径寸法：寸法公差は、JIS B 0401-1998 "H8" です。
6. 中空軸キー溝寸法：JIS B 1301-1996（ISO）「キー及びキー溝 平行キー（普通形）」に準拠しています。
7. 中実軸径寸法：寸法公差は、JIS B 0401-1998 "h6" です。
8. 中実軸キーおよびキー溝寸法：JIS B 1301-1996（ISO）「キー及びキー溝 平行キー（締込み形）」に準拠しています。
9. 中実軸軸端部の詳細寸法は、技術資料 F24 頁をご参照ください。
10. 表中の質量は中空軸の場合の値です。中実軸の場合は、中実軸質量加算値を加算してください。
11. 本寸法図の寸法および質量は、予告なしに変更することがあります。

寸法図

■中空軸・軸上取付、中実軸・ケース取付 / ベベル+サイクロ 2 段形 /C サイズ

三相モータ	L▲YM△-4C14DA～4C14DB-◆(-B)-減速比 L▲UM△-4C14DA～4C14DBL/R/T-◆(-B)-減速比	インバータ用AFモータ	L▲YM△-4C14DA～4C14DB-AV◆(-B)-減速比 L▲UM△-4C14DA～4C14DBL/R/T-AV◆(-B)-減速比
プレミアム効率三相モータ	L▲YM△-4C14DB～4C14DC-EP◆(-B)-減速比 L▲UM△-4C14DB～4C14DCL/R/T-EP◆(-B)-減速比	インバータ用プレミアム効率三相モータ	L▲YM△-4C14DB～4C14DC-AP◆(-B)-減速比 L▲UM△-4C14DB～4C14DCL/R/T-AP◆(-B)-減速比
		高効率三相モータ	L▲YM△-4C14DA～4C14DB-ES◆(-B)-減速比 L▲UM△-4C14DA～4C14DBL/R/T-ES◆(-B)-減速比

取付位置記号 Y1

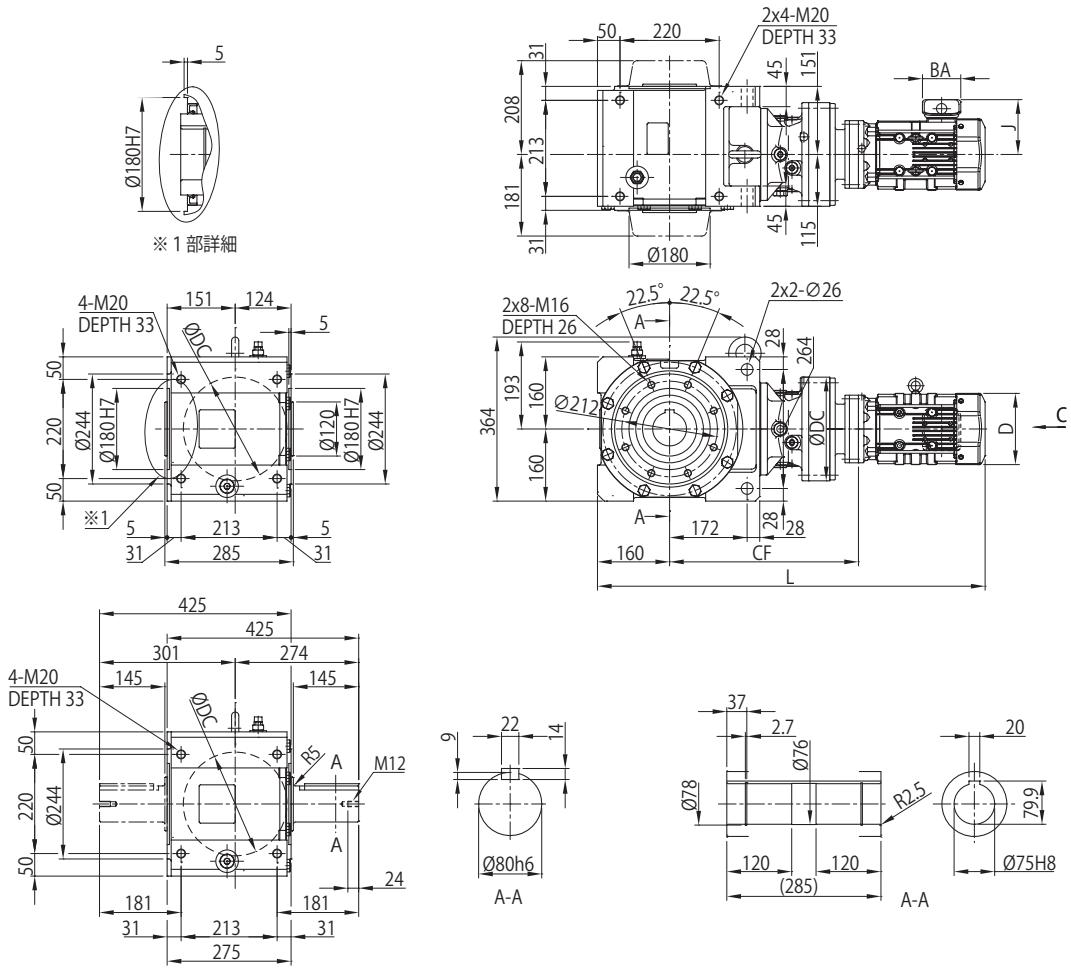

取付位置記号 Y2

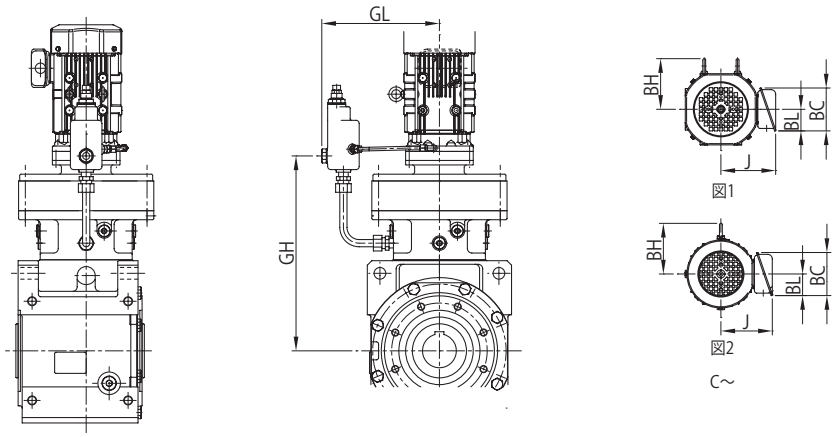

注）取付位置記号 Y1、Y2 以外の寸法はご照会ください。

寸法図

モータ種類	枠番	容量 kW ×4P	容量記号	C～	BH	屋内形 J	屋内形 ブレーキ無 D	屋内形 ブレーキ無 L	屋内形 ブレーキ無 質量(kg)	屋内形 ブレーキ付(B) D	屋内形 ブレーキ付(B) L	屋内形 ブレーキ付(B) 質量(kg)	屋外形 J	屋外形 ブレーキ無 D	屋外形 ブレーキ無 L	屋外形 ブレーキ無 質量(kg)	屋外形 ブレーキ付(B) D	屋外形 ブレーキ付(B) L	屋外形 ブレーキ付(B) 質量(kg)	端子箱寸法
三相	4C14DA	0.2	02	図 2	-	85	∅ 124	746	153	∅ 124	778	154	105	∅ 124	746	153	∅ 124	778	155	a
		0.25	03		-	85	∅ 124	746	153	∅ 124	778	154	105	∅ 124	746	153	∅ 124	778	155	
		0.4	05		-	85	∅ 124	766	154	∅ 124	798	155	105	∅ 124	766	154	∅ 124	798	156	
	4C14DB	0.2	02	図 2	-	85	∅ 124	755	156	∅ 124	787	157	105	∅ 124	755	156	∅ 124	787	157	a
		0.25	03		-	85	∅ 124	755	156	∅ 124	787	157	105	∅ 124	755	156	∅ 124	787	157	
		0.4	05		-	85	∅ 124	775	157	∅ 124	807	158	105	∅ 124	775	157	∅ 124	807	159	
		0.55	08		112	114	∅ 160	816	161	∅ 160	859	164	141	∅ 160	816	161	∅ 160	859	164	b
プレミアム効率三相	4C14DB	0.75	1	図 1	112	122	□ 158	860	167	□ 158	924	171	149	□ 158	860	167	□ 158	924	171	b
		1.1	1H		117	126	□ 167	887	170	□ 167	957	175	153	□ 167	887	171	□ 167	957	176	
		1.5	2		117	126	□ 167	887	171	□ 167	957	176	153	□ 167	887	172	□ 167	957	177	
	4C14DC	0.75	1	図 1	112	122	□ 158	874	168	□ 158	938	173	149	□ 158	874	168	□ 158	938	173	b
		1.1	1H		117	126	□ 167	901	171	□ 167	971	177	153	□ 167	901	172	□ 167	971	178	
		1.5	2		117	126	□ 167	901	172	□ 167	971	178	153	□ 167	901	173	□ 167	971	179	
		2.2	3		125	150	□ 184	922	180	□ 184	1000	188	183	□ 184	922	180	□ 184	1000	188	c
インバータ用 AF	4C14DA	0.2	02	図 2	-	85	∅ 124	766	154	∅ 124	798	155	105	∅ 124	766	154	∅ 124	798	156	a
		0.4	05		112	114	∅ 160	812	158	∅ 160	855	161	141	∅ 160	812	158	∅ 160	855	161	b
	4C14DB	0.2	02	図 2	-	85	∅ 124	775	157	∅ 124	807	158	105	∅ 124	775	157	∅ 124	807	159	a
		0.4	05		112	114	∅ 160	816	161	∅ 160	859	164	141	∅ 160	816	161	∅ 160	859	164	b
インバータ用 プレミアム効率三相	4C14DB	0.75	1	図 1	112	122	□ 158	860	167	□ 158	924	171	149	□ 158	860	167	□ 158	924	171	b
		1.5	2		117	126	□ 167	887	171	□ 167	957	176	153	□ 167	887	172	□ 167	957	177	
	4C14DC	0.75	1	図 1	112	122	□ 158	874	168	□ 158	938	173	149	□ 158	874	168	□ 158	938	173	b
		1.5	2		117	126	□ 167	901	172	□ 167	971	178	153	□ 167	901	173	□ 167	971	179	
		2.2	3		125	150	□ 184	922	180	□ 184	1000	188	183	□ 184	922	180	□ 184	1000	188	c
高効率三相	4C14DA	0.2	02	図 2	-	85	∅ 124	766	154	∅ 124	798	155	105	∅ 124	766	154	∅ 124	798	156	a
		0.4	05		112	114	∅ 160	812	158	∅ 160	855	161	141	∅ 160	812	158	∅ 160	855	161	b
	4C14DB	0.2	02	図 2	-	85	∅ 124	775	157	∅ 124	807	158	105	∅ 124	775	157	∅ 124	807	159	a
		0.4	05		112	114	∅ 160	816	161	∅ 160	859	164	141	∅ 160	816	161	∅ 160	859	164	b

枠番	CF	DC	GL	GH
4C14DA	410	230	231	407
4C14DB	419	230	231	411
4C14DC	433	230	231	418

中実軸質量加算値（kg）	
軸片側 (L,R)	軸両側 (T)
12	22

端子箱寸法	屋内形 BA	屋内形 BC	屋内形 BL	屋外形 BA	屋外形 BC	屋外形 BL
a	81.5	62	31	60	85	52
b	85	95	48	100	131	75
c	100	111	58	123	151	87

注）1. 形式▲には出力軸方向を示すH，V，Wのいずれかが入ります。詳細は B6 頁をご参照ください。
2. 形式△にはモータの容量記号が入ります。
3. 形式◆には取付位置記号が入ります。詳細は B8～B18 頁をご参照ください。
4. 取付位置記号 Y1 の屋外形は、端子箱の向き（引出口方向）が図面とは異なります。詳細は B19 頁をご参照ください。
5. 中空軸穴径寸法：寸法公差は、JIS B 0401-1998 "H8" です。
6. 中空軸キー溝寸法：JIS B 1301-1996（ISO）「キー及びキー溝 平行キー（普通形）」に準拠しています。
7. 中実軸径寸法：寸法公差は、JIS B 0401-1998 "h6" です。
8. 中実軸キーおよびキー溝寸法：JIS B 1301-1996（ISO）「キー及びキー溝 平行キー（締込み形）」に準拠しています。
9. 中実軸軸端部の詳細寸法は、技術資料 F24 頁をご参照ください。
10. 表中の質量は中空軸の場合の値です。中実軸の場合は、中実軸質量加算値を加算してください。
11. 本寸法図の寸法および質量は、予告なしに変更することがあります。

寸法図

■中空軸・軸上取付、中実軸・ケース取付 / ベベル+サイクロ 2 段形 /C サイズ

三相モータ	L▲YM△-4C16DA～4C17DA-◆(-B)-減速比 L▲UM△-4C16DA～4C17DAL/R/T-◆(-B)-減速比	インバータ用AFモータ	L▲YM△-4C16DA～4C17DA-AV◆(-B)-減速比 L▲UM△-4C16DA～4C17DAL/R/T-AV◆(-B)-減速比
プレミアム効率三相モータ	L▲YM△-4C16DA～4C16DB-EP◆(-B)-減速比 L▲UM△-4C16DA～4C16DBL/R/T-EP◆(-B)-減速比	インバータ用プレミアム効率三相モータ	L▲YM△-4C16DA～4C16DB-AP◆(-B)-減速比 L▲UM△-4C16DA～4C16DBL/R/T-AP◆(-B)-減速比
		高効率三相モータ	L▲YM△-4C16DA～4C17DA-ES◆(-B)-減速比 L▲UM△-4C16DA～4C17DAL/R/T-ES◆(-B)-減速比

取付位置記号 Y1

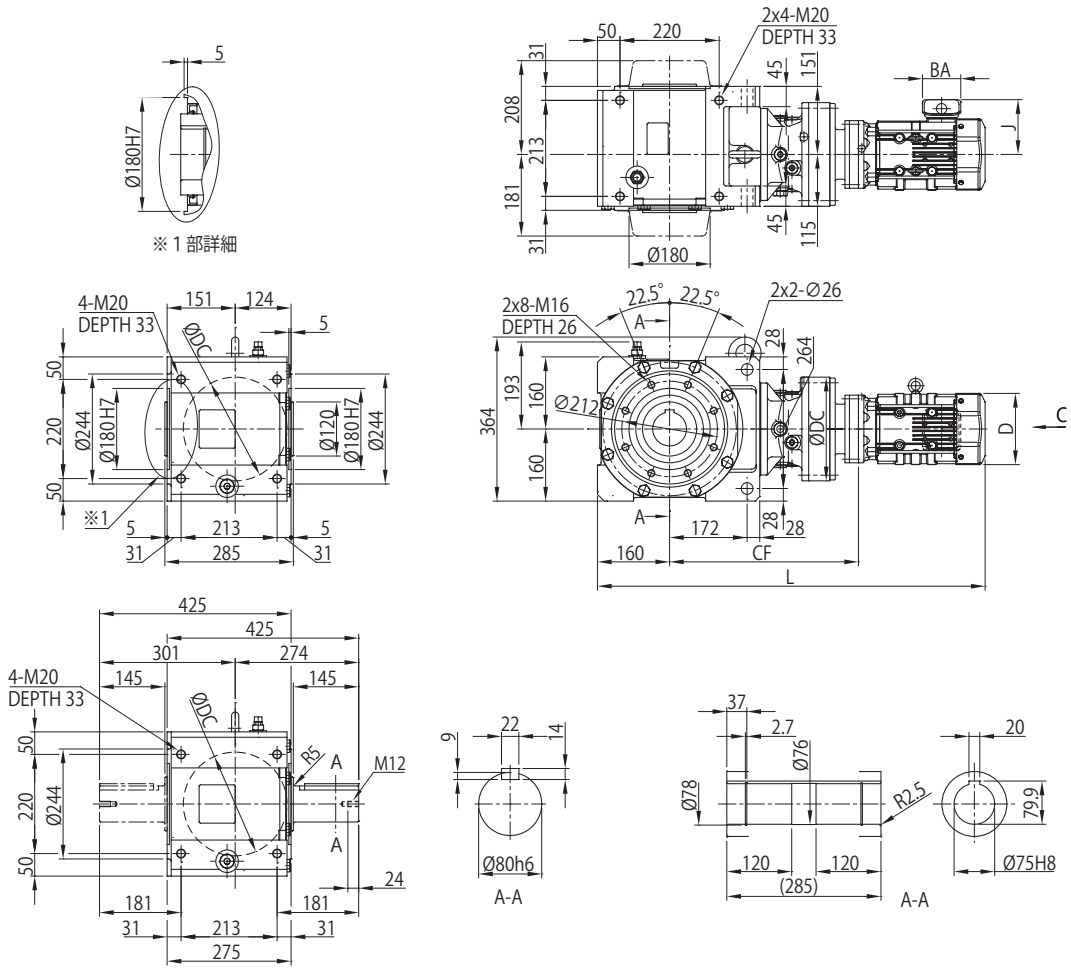

取付位置記号 Y2

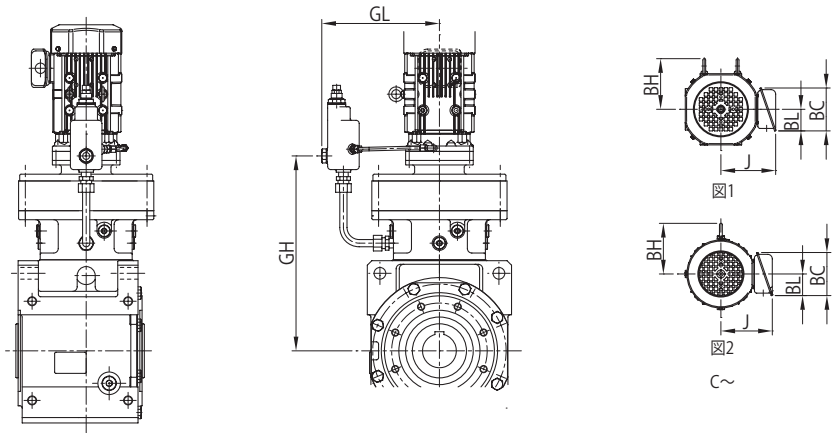

注）取付位置記号 Y1、Y2 以外の寸法はご照会ください。

寸法図

モータ種類	枠番	容量 kW ×4P	容量記号	C～	BH	屋内形 J	屋内形 ブレーキ無 D	屋内形 ブレーキ無 L	屋内形 ブレーキ無 質量(kg)	屋内形 ブレーキ付(B) D	屋内形 ブレーキ付(B) L	屋内形 ブレーキ付(B) 質量(kg)	屋外形 J	屋外形 ブレーキ無 D	屋外形 ブレーキ無 L	屋外形 ブレーキ無 質量(kg)	屋外形 ブレーキ付(B) D	屋外形 ブレーキ付(B) L	屋外形 ブレーキ付(B) 質量(kg)	端子箱寸法
三相	4C16DA	0.4	05	図 2	-	85	∅ 124	798	180	∅ 124	830	181	105	∅ 124	798	180	∅ 124	830	182	a
		0.55	08		112	114	∅ 160	839	184	∅ 160	882	187	141	∅ 160	839	184	∅ 160	882	187	b
	4C17DA	0.2	02	図 2	-	85	∅ 124	795	199	∅ 124	827	201	105	∅ 124	795	200	∅ 124	827	201	a
プレミアム効率三相	4C16DA	0.75	1	図 1	112	122	□ 158	883	190	□ 158	947	195	149	□ 158	883	190	□ 158	947	195	b
		1.1	1H		117	126	□ 167	910	193	□ 167	980	198	153	□ 167	910	194	□ 167	980	199	
		1.5	2		117	126	□ 167	910	194	□ 167	980	199	153	□ 167	910	195	□ 167	980	200	
	4C16DB	0.75	1	図 1	112	122	□ 158	897	192	□ 158	961	196	149	□ 158	897	192	□ 158	961	196	b
		1.1	1H		117	126	□ 167	924	195	□ 167	994	200	153	□ 167	924	196	□ 167	994	201	
		1.5	2		117	126	□ 167	924	196	□ 167	994	201	153	□ 167	924	197	□ 167	994	202	
		2.2	3		125	150	□ 184	945	204	□ 184	1023	211	183	□ 184	945	204	□ 184	1023	211	c
インバータ用 AF	4C16DA	0.4	05	図 2	112	114	∅ 160	839	184	∅ 160	882	187	141	∅ 160	839	184	∅ 160	882	187	b
	4C17DA	0.2	02	図 2	-	85	∅ 124	815	201	∅ 124	847	202	105	∅ 124	815	201	∅ 124	847	202	a
インバータ用プレミアム効率三相	4C16DA	0.75	1	図 1	112	122	□ 158	883	190	□ 158	947	195	149	□ 158	883	190	□ 158	947	195	b
		1.5	2		117	126	□ 167	910	194	□ 167	980	199	153	□ 167	910	195	□ 167	980	200	
	4C16DB	0.75	1	図 1	112	122	□ 158	897	192	□ 158	961	196	149	□ 158	897	192	□ 158	961	196	b
		1.5	2		117	126	□ 167	924	196	□ 167	994	201	153	□ 167	924	197	□ 167	994	202	
		2.2	3		125	150	□ 184	945	204	□ 184	1023	211	183	□ 184	945	204	□ 184	1023	211	c
高効率三相	4C16DA	0.4	05	図 2	112	114	∅ 160	839	184	∅ 160	882	187	141	∅ 160	839	184	∅ 160	882	187	b
	4C17DA	0.2	02	図 2	-	85	∅ 124	815	201	∅ 124	847	202	105	∅ 124	815	201	∅ 124	847	202	a

枠番	CF	DC	GL	GH
4C16DA	442	300	261	433
4C16DB	456	300	261	440
4C17DA	459	340	289	449

中実軸質量加算値（kg）	
軸片側 (L,R)	軸両側 (T)
12	22

端子箱寸法	屋内形 BA	屋内形 BC	屋内形 BL	屋外形 BA	屋外形 BC	屋外形 BL
a	81.5	62	31	60	85	52
b	85	95	48	100	131	75
c	100	111	58	123	151	87

注）1. 形式▲には出力軸方向を示すH，V，Wのいずれかが入ります。詳細は B6 頁をご参照ください。
2. 形式△にはモータの容量記号が入ります。
3. 形式◆には取付位置記号が入ります。詳細は B8～B18 頁をご参照ください。
4. 取付位置記号 Y1 の屋外形は、端子箱の向き（引出口方向）が図面とは異なります。詳細は B19 頁をご参照ください。
5. 中空軸穴径寸法：寸法公差は、JIS B 0401-1998 "H8" です。
6. 中空軸キー溝寸法：JIS B 1301-1996（ISO）「キー及びキー溝 平行キー（普通形）」に準拠しています。
7. 中実軸径寸法：寸法公差は、JIS B 0401-1998 "h6" です。
8. 中実軸キーおよびキー溝寸法：JIS B 1301-1996（ISO）「キー及びキー溝 平行キー（締込み形）」に準拠しています。
9. 中実軸軸端部の詳細寸法は、技術資料 F24 頁をご参照ください。
10. 表中の質量は中空軸の場合の値です。中実軸の場合は、中実軸質量加算値を加算してください。
11. 本寸法図の寸法および質量は、予告なしに変更することがあります。

寸法図

■中空軸・軸上取付、中実軸・ケース取付 / ベベル+サイクロ 2 段形 /D サイズ

三相モータ	L▲YM△-4D16DA-◆(-B)-減速比 L▲UM△-4D16DAL/R/T-◆(-B)-減速比	インバータ用AFモータ	L▲YM△-4D16DA-AV◆(-B)-減速比 L▲UM△-4D16DAL/R/T-AV◆(-B)-減速比
プレミアム効率三相モータ	L▲YM△-4D16DA～4D16DC-EP◆(-B)-減速比 L▲UM△-4D16DA～4D16DCL/R/T-EP◆(-B)-減速比	インバータ用プレミアム効率三相モータ	L▲YM△-4D16DA～4D16DC-AP◆(-B)-減速比 L▲UM△-4D16DA～4D16DCL/R/T-AP◆(-B)-減速比
		高効率三相モータ	L▲YM△-4D16DA-ES◆(-B)-減速比 L▲UM△-4D16DAL/R/T-ES◆(-B)-減速比

取付位置記号 Y1

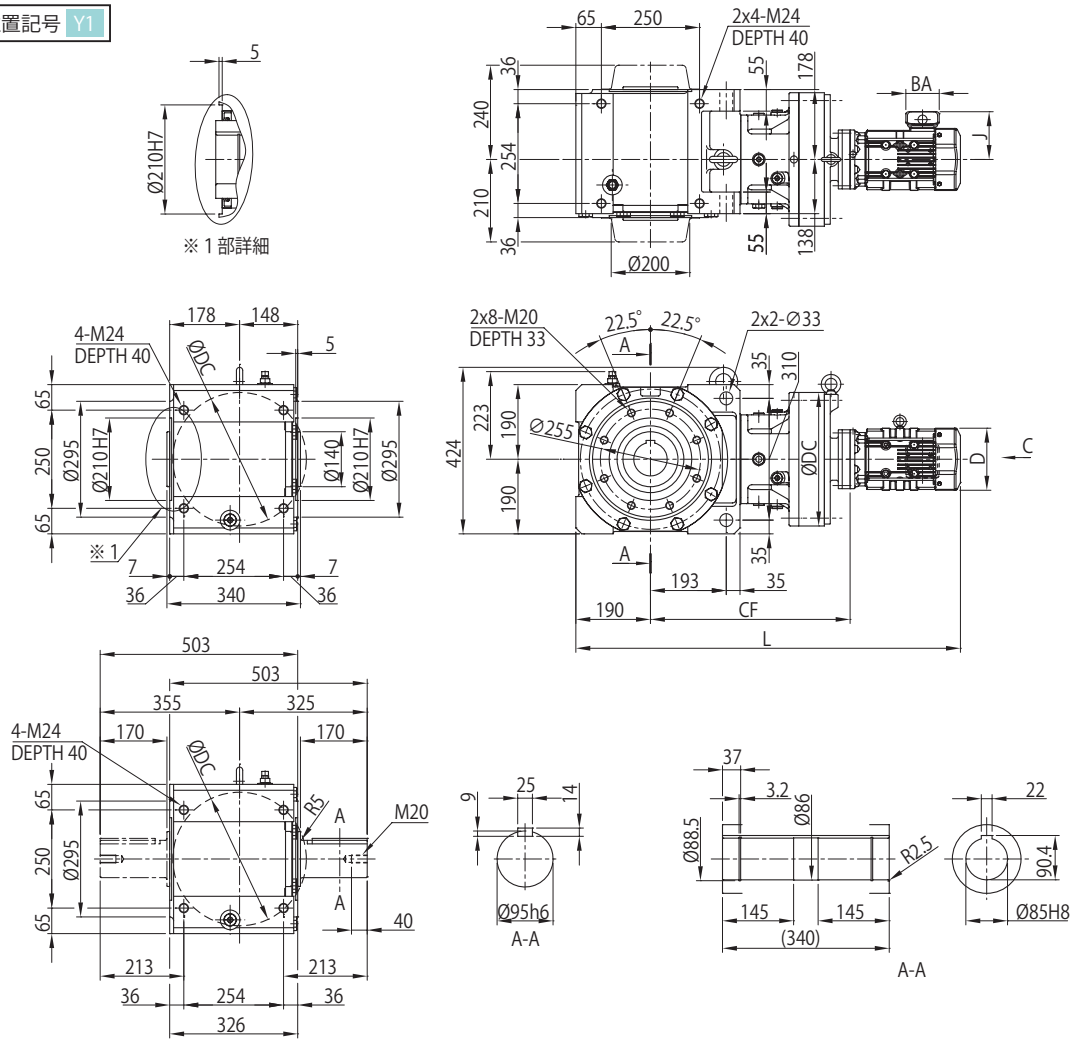

取付位置記号 Y2

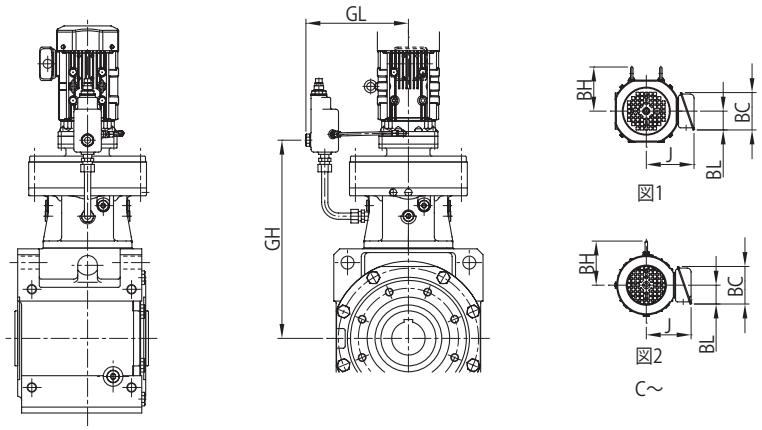

注）取付位置記号 Y1、Y2 以外の寸法はご照会ください。

寸法図

モータ種類	枠番	容量 kW ×4P	容量記号	C～	BH	屋内形 J	屋内形 ブレーキ無 D	屋内形 ブレーキ無 L	屋内形 ブレーキ無 質量(kg)	屋内形 ブレーキ付(B) D	屋内形 ブレーキ付(B) L	屋内形 ブレーキ付(B) 質量(kg)	屋外形 J	屋外形 ブレーキ無 D	屋外形 ブレーキ無 L	屋外形 ブレーキ無 質量(kg)	屋外形 ブレーキ付(B) D	屋外形 ブレーキ付(B) L	屋外形 ブレーキ付(B) 質量(kg)	端子箱寸法
三相	4D16DA	0.2	02	図 2	-	85	∅ 124	881	250	∅ 124	913	252	105	∅ 124	881	251	∅ 124	913	252	a
		0.4	05		-	85	∅ 124	901	251	∅ 124	933	253	105	∅ 124	901	252	∅ 124	933	253	
		0.55	08		112	114	∅ 160	942	255	∅ 160	985	258	141	∅ 160	942	255	∅ 160	985	258	b
プレミアム効率三相	4D16DA	0.75	1	図 1	112	122	□ 158	986	261	□ 158	1049	266	149	□ 158	986	261	□ 158	1049	266	b
		1.1	1H		117	126	□ 167	1013	264	□ 167	1082	270	153	□ 167	1013	265	□ 167	1082	271	
		1.5	2		117	126	□ 167	1013	265	□ 167	1082	271	153	□ 167	1013	266	□ 167	1082	272	
	4D16DB	1.1	1H	図 1	117	126	□ 167	1027	266	□ 167	1096	271	153	□ 167	1027	267	□ 167	1096	272	b
		1.5	2		117	126	□ 167	1027	267	□ 167	1096	272	153	□ 167	1027	268	□ 167	1096	273	
		2.2	3		125	150	□ 184	1048	275	□ 184	1126	283	183	□ 184	1048	275	□ 184	1126	283	c
	4D16DC	1.5	2	図 1	117	126	□ 167	1028	276	□ 167	1098	281	153	□ 167	1028	276	□ 167	1098	281	b
		3.0	4		125	150	□ 184	1027	285	□ 184	1105	292	183	□ 184	1027	285	□ 184	1105	292	c
		3.7	5		153	166	□ 222	1050	293	□ 222	1141	303	199	□ 222	1050	294	□ 222	1141	304	
インバータ用 AF	4D16DA	0.2	02	図 2	-	85	∅ 124	901	251	∅ 124	933	253	105	∅ 124	901	252	∅ 124	933	253	a
		0.4	05		112	114	∅ 160	942	255	∅ 160	985	258	141	∅ 160	942	255	∅ 160	985	258	b
インバータ用プレミアム効率三相	4D16DA	0.75	1	図 1	112	122	□ 158	986	261	□ 158	1049	266	149	□ 158	986	261	□ 158	1049	266	b
		1.5	2		117	126	□ 167	1013	265	□ 167	1082	271	153	□ 167	1013	266	□ 167	1082	272	
	4D16DB	1.5	2	図 1	117	126	□ 167	1027	267	□ 167	1096	272	153	□ 167	1027	268	□ 167	1096	273	b
		2.2	3		125	150	□ 184	1048	275	□ 184	1126	283	183	□ 184	1048	275	□ 184	1126	283	c
	4D16DC	1.5	2	図 1	117	126	□ 167	1028	276	□ 167	1098	281	153	□ 167	1028	276	□ 167	1098	281	b
		3.7	5		153	166	□ 222	1050	293	□ 222	1141	303	199	□ 222	1050	294	□ 222	1141	304	c
高効率三相	4D16DA	0.2	02	図 2	-	85	∅ 124	901	251	∅ 124	933	253	105	∅ 124	901	252	∅ 124	933	253	a
		0.4	05		112	114	∅ 160	942	255	∅ 160	985	258	141	∅ 160	942	255	∅ 160	985	258	b

枠番	CF	DC	GL	GH
4D16DA	515	300	261	505
4D16DB	529	300	261	512
4D16DC	530	300	261	514

中実軸質量加算値（kg）	
軸片側 (L,R)	軸両側 (T)
19	33

端子箱寸法	屋内形 BA	屋内形 BC	屋内形 BL	屋外形 BA	屋外形 BC	屋外形 BL
a	81.5	62	31	60	85	52
b	85	95	48	100	131	75
c	100	111	58	123	151	87

注）1. 形式▲には出力軸方向を示すH，V，Wのいずれかが入ります。詳細は B6 頁をご参照ください。
2. 形式△にはモータの容量記号が入ります。
3. 形式◆には取付位置記号が入ります。詳細は B8～B18 頁をご参照ください。
4. 取付位置記号 Y1 の屋外形は、端子箱の向き（引出口方向）が図面とは異なります。詳細は B19 頁をご参照ください。
5. 中空軸穴径寸法：寸法公差は、JIS B 0401-1998 "H8" です。
6. 中空軸キー溝寸法：JIS B 1301-1996（ISO）「キー及びキー溝 平行キー（普通形）」に準拠しています。
7. 中実軸径寸法：寸法公差は、JIS B 0401-1998 "h6" です。
8. 中実軸キーおよびキー溝寸法：JIS B 1301-1996（ISO）「キー及びキー溝 平行キー（締込み形）」に準拠しています。
9. 中実軸軸端部の詳細寸法は、技術資料 F24 頁をご参照ください。
10. 表中の質量は中空軸の場合の値です。中実軸の場合は、中実軸質量加算値を加算してください。
11. 本寸法図の寸法および質量は、予告なしに変更することがあります。

寸法図

■中空軸・軸上取付、中実軸・ケース取付 / ベベル+サイクロ 2 段形 /D サイズ

三相モータ	L▲YM△-4D17DA～4D17DB-◆(-B)-減速比 L▲UM△-4D17DA～4D17DBL/R/T-◆(-B)-減速比	インバータ用AFモータ	L▲YM△-4D17DA-AV◆(-B)-減速比 L▲UM△-4D17DAL/R/T-AV◆(-B)-減速比
プレミアム効率三相モータ	L▲YM△-4D17DA～4D17DC-EP◆(-B)-減速比 L▲UM△-4D17DA～4D17DCL/R/T-EP◆(-B)-減速比	インバータ用プレミアム効率三相モータ	L▲YM△-4D17DA～4D17DC-AP◆(-B)-減速比 L▲UM△-4D17DA～4D17DCL/R/T-AP◆(-B)-減速比
		高効率三相モータ	L▲YM△-4D17DA-ES◆(-B)-減速比 L▲UM△-4D17DAL/R/T-ES◆(-B)-減速比

取付位置記号 Y1

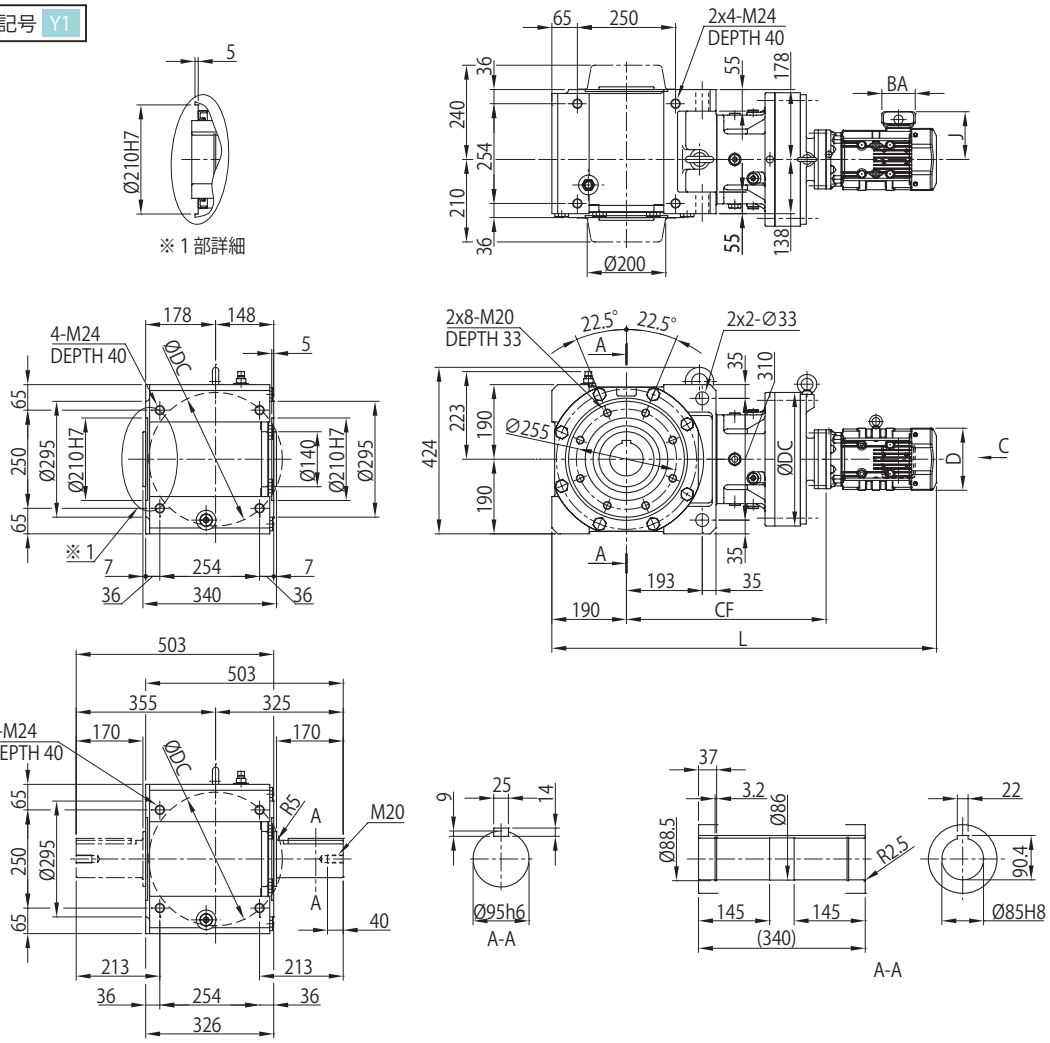

取付位置記号 Y2

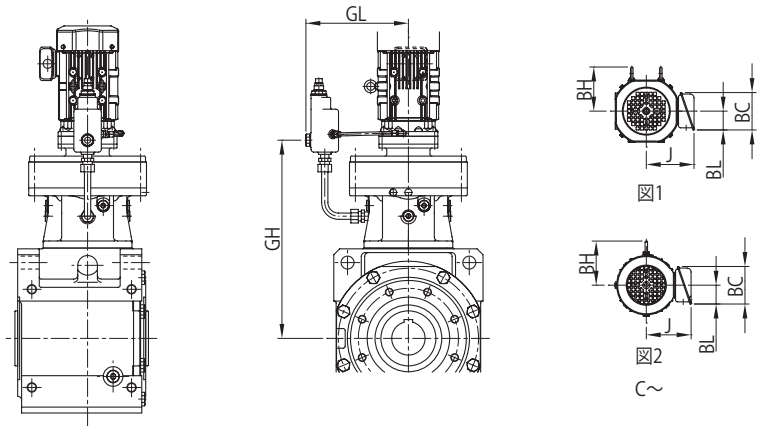

注）取付位置記号 Y1、Y2 以外の寸法はご照会ください。

寸法図

モータ種類	枠番	容量 kW ×4P	容量記号	C～	BH	屋内形 J	屋内形 ブレーキ無 D	屋内形 ブレーキ無 L	屋内形 ブレーキ無 質量(kg)	屋内形 ブレーキ付 (B) D	屋内形 ブレーキ付 (B) L	屋内形 ブレーキ付 (B) 質量(kg)	屋外形 J	屋外形 ブレーキ無 D	屋外形 ブレーキ無 L	屋外形 ブレーキ無 質量(kg)	屋外形 ブレーキ付 (B) D	屋外形 ブレーキ付 (B) L	屋外形 ブレーキ付 (B) 質量(kg)	端子箱寸法
三相	4D17DA	0.4	05	図 2	-	85	∅ 124	894	268	∅ 124	926	270	105	∅ 124	894	269	∅ 124	926	270	a
		0.55	08		112	114	∅ 160	935	272	∅ 160	978	275	141	∅ 160	935	272	∅ 160	978	275	b
	4D17DB	0.55	08	図 2	112	114	∅ 160	949	274	∅ 160	992	277	141	∅ 160	949	274	∅ 160	992	277	b
プレミアム効率三相	4D17DA	0.75	1	図 1	112	122	□ 158	979	278	□ 158	1043	283	149	□ 158	979	278	□ 158	1043	283	b
		1.1	1H		117	126	□ 167	1006	281	□ 167	1076	287	153	□ 167	1006	282	□ 167	1076	288	
		1.5	2		117	126	□ 167	1006	282	□ 167	1076	288	153	□ 167	1006	283	□ 167	1076	289	
	4D17DB	0.75	1	図 1	112	122	□ 158	993	280	□ 158	1057	284	149	□ 158	993	280	□ 158	1057	284	b
		1.1	1H		117	126	□ 167	1020	283	□ 167	1090	288	153	□ 167	1020	284	□ 167	1090	289	
		1.5	2		117	126	□ 167	1020	284	□ 167	1090	289	153	□ 167	1020	285	□ 167	1090	290	
		2.2	3		125	150	□ 184	1041	292	□ 184	1119	299	183	□ 184	1041	292	□ 184	1119	299	c
	4D17DC	2.2	3	図 1	125	150	□ 184	1010	298	□ 184	1088	305	183	□ 184	1010	298	□ 184	1088	305	c
		3.0	4		125	150	□ 184	1024	301	□ 184	1102	308	183	□ 184	1024	301	□ 184	1102	308	
		3.7	5		153	166	□ 222	1047	309	□ 222	1137	319	199	□ 222	1047	310	□ 222	1137	320	
インバータ用 AF	4D17DA	0.4	05	図 2	112	114	∅ 160	935	272	∅ 160	978	275	141	∅ 160	935	272	∅ 160	978	275	b
インバータ用プレミアム効率三相	4D17DA	0.75	1	図 1	112	122	□ 158	979	278	□ 158	1043	283	149	□ 158	979	278	□ 158	1043	283	b
		1.5	2		117	126	□ 167	1006	282	□ 167	1076	288	153	□ 167	1006	283	□ 167	1076	289	
	4D17DB	0.75	1	図 1	112	122	□ 158	993	280	□ 158	1057	284	149	□ 158	993	280	□ 158	1057	284	b
		1.5	2		117	126	□ 167	1020	284	□ 167	1090	289	153	□ 167	1020	285	□ 167	1090	290	
		2.2	3		125	150	□ 184	1041	292	□ 184	1119	299	183	□ 184	1041	292	□ 184	1119	299	c
	4D17DC	2.2	3	図 1	125	150	□ 184	1010	298	□ 184	1088	305	183	□ 184	1010	298	□ 184	1088	305	c
		3.7	5		153	166	□ 222	1047	309	□ 222	1137	319	199	□ 222	1047	310	□ 222	1137	320	
高効率三相	4D17DA	0.4	05	図 2	112	114	∅ 160	935	272	∅ 160	978	275	141	∅ 160	935	272	∅ 160	978	275	b

枠番	CF	DC	GL	GH
4D17DA	508	340	289	496
4D17DB	522	340	289	503
4D17DC	527	340	289	508

中実軸質量加算値（kg）	
軸片側 (L,R)	軸両側 (T)
19	33

端子箱寸法	屋内形 BA	屋内形 BC	屋内形 BL	屋外形 BA	屋外形 BC	屋外形 BL
a	81.5	62	31	60	85	52
b	85	95	48	100	131	75
c	100	111	58	123	151	87

注）1. 形式▲には出力軸方向を示すH，V，Wのいずれかが入ります。詳細は B6 頁をご参照ください。
2. 形式△にはモータの容量記号が入ります。
3. 形式◆には取付位置記号が入ります。詳細は B8～B18 頁をご参照ください。
4. 取付位置記号 Y1 の屋外形は、端子箱の向き（引出口方向）が図面とは異なります。詳細は B19 頁をご参照ください。
5. 中空軸穴径寸法：寸法公差は、JIS B 0401-1998 "H8" です。
6. 中空軸キー溝寸法：JIS B 1301-1996（ISO）「キー及びキー溝 平行キー（普通形）」に準拠しています。
7. 中実軸径寸法：寸法公差は、JIS B 0401-1998 "h6" です。
8. 中実軸キーおよびキー溝寸法：JIS B 1301-1996（ISO）「キー及びキー溝 平行キー（締込み形）」に準拠しています。
9. 中実軸軸端部の詳細寸法は、技術資料 F24 頁をご参照ください。
10. 表中の質量は中空軸の場合の値です。中実軸の場合は、中実軸質量加算値を加算してください。
11. 本寸法図の寸法および質量は、予告なしに変更することがあります。

寸法図

■中空軸・軸上取付、中実軸・ケース取付 / ベベル+サイクロ 2 段形 /D サイズ

三相モータ	L▲YM△-4D18DA-◆(-B)-減速比 L▲UM△-4D18DAL/R/T-◆(-B)-減速比	インバータ用AFモータ	L▲YM△-4D18DA-AV◆(-B)-減速比 L▲UM△-4D18DAL/R/T-AV◆(-B)-減速比
プレミアム効率三相モータ	L▲YM△-4D18DA～4D18DB-EP◆(-B)-減速比 L▲UM△-4D18DA～4D18DBL/R/T-EP◆(-B)-減速比	インバータ用プレミアム効率三相モータ	L▲YM△-4D18DA～4D18DB-AP◆(-B)-減速比 L▲UM△-4D18DA～4D18DBL/R/T-AP◆(-B)-減速比
		高効率三相モータ	L▲YM△-4D18DA-ES◆(-B)-減速比 L▲UM△-4D18DAL/R/T-ES◆(-B)-減速比

取付位置記号 Y1

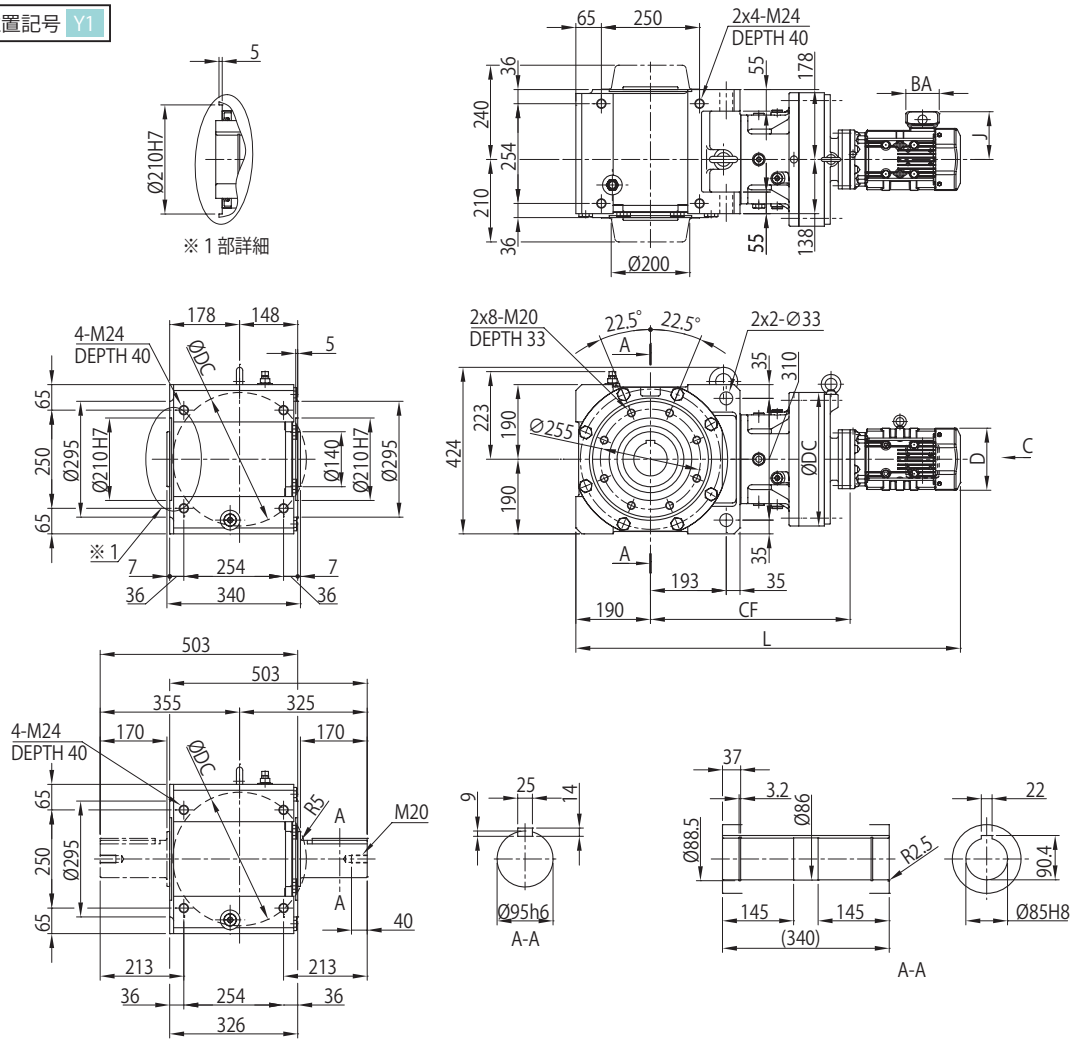

取付位置記号 Y2

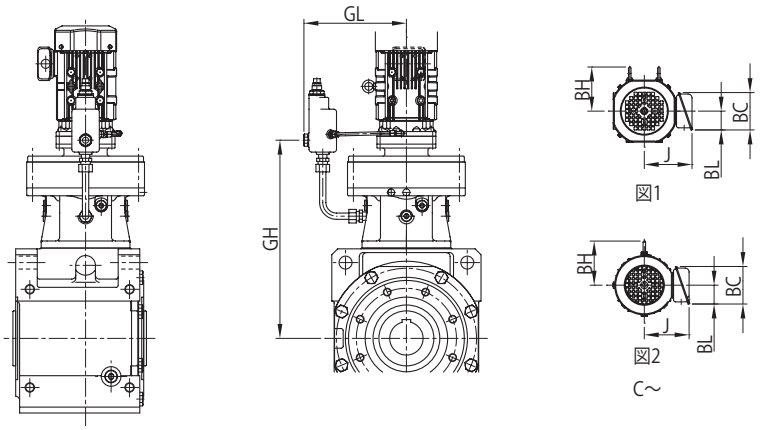

注）取付位置記号 Y1、Y2 以外の寸法はご照会ください。

寸法図

モータ種類	枠番	容量 kW ×4P	容量記号	C～	BH	屋内形 J	屋内形 ブレーキ無 D	屋内形 ブレーキ無 L	屋内形 ブレーキ無 質量(kg)	屋内形 ブレーキ付(B) D	屋内形 ブレーキ付(B) L	屋内形 ブレーキ付(B) 質量(kg)	屋外形 J	屋外形 ブレーキ無 D	屋外形 ブレーキ無 L	屋外形 ブレーキ無 質量(kg)	屋外形 ブレーキ付(B) D	屋外形 ブレーキ付(B) L	屋外形 ブレーキ付(B) 質量(kg)	端子箱寸法
三相	4D18DA	0.2	02	図 2	-	85	∅ 124	897	297	∅ 124	929	298	105	∅ 124	897	297	∅ 124	929	298	a
		0.25	03		-	85	∅ 124	897	297	∅ 124	929	298	105	∅ 124	897	297	∅ 124	929	298	
		0.4	05		-	85	∅ 124	917	298	∅ 124	949	299	105	∅ 124	917	298	∅ 124	949	300	
		0.55	08		112	114	∅ 160	958	302	∅ 160	1001	305	141	∅ 160	958	302	∅ 160	1001	305	b
プレミアム効率三相	4D18DA	0.75	1	図 1	112	122	□ 158	1002	308	□ 158	1065	312	149	□ 158	1002	308	□ 158	1065	312	b
		1.1	1H		117	126	□ 167	1029	311	□ 167	1098	316	153	□ 167	1029	312	□ 167	1098	317	
		1.5	2		117	126	□ 167	1029	312	□ 167	1098	317	153	□ 167	1029	313	□ 167	1098	318	
		2.2	3		125	150	□ 184	1050	320	□ 184	1128	327	183	□ 184	1050	320	□ 184	1128	327	c
	4D18DB	0.75	1	図 1	112	122	□ 158	1024	322	□ 158	1088	327	149	□ 158	1024	323	□ 158	1088	328	b
		1.1	1H		117	126	□ 167	1051	325	□ 167	1121	331	153	□ 167	1051	326	□ 167	1121	332	
		1.5	2		117	126	□ 167	1051	327	□ 167	1121	333	153	□ 167	1051	327	□ 167	1121	333	
		2.2	3		125	150	□ 184	1036	332	□ 184	1114	340	183	□ 184	1036	332	□ 184	1114	340	c
		3.0	4		125	150	□ 184	1050	335	□ 184	1128	343	183	□ 184	1050	335	□ 184	1128	343	
		3.7	5		153	166	□ 222	1068	343	□ 222	1159	354	199	□ 222	1068	343	□ 222	1159	354	
インバータ用 AF	4D18DA	0.2	02	図 2	-	85	∅ 124	917	298	∅ 124	949	299	105	∅ 124	917	298	∅ 124	949	300	a
		0.4	05		112	114	∅ 160	958	302	∅ 160	1001	305	141	∅ 160	958	302	∅ 160	1001	305	b
インバータ用 プレミアム効率三相	4D18DA	0.75	1	図 1	112	122	□ 158	1002	308	□ 158	1065	312	149	□ 158	1002	308	□ 158	1065	312	b
		1.5	2		117	126	□ 167	1029	312	□ 167	1098	317	153	□ 167	1029	313	□ 167	1098	318	
		2.2	3		125	150	□ 184	1050	320	□ 184	1128	327	183	□ 184	1050	320	□ 184	1128	327	c
	4D18DB	0.75	1	図 1	112	122	□ 158	1024	322	□ 158	1088	327	149	□ 158	1024	323	□ 158	1088	328	b
		1.5	2		117	126	□ 167	1051	327	□ 167	1121	333	153	□ 167	1051	327	□ 167	1121	333	
		2.2	3		125	150	□ 184	1036	332	□ 184	1114	340	183	□ 184	1036	332	□ 184	1114	340	c
		3.7	5		153	166	□ 222	1068	343	□ 222	1159	354	199	□ 222	1068	343	□ 222	1159	354	
高効率三相	4D18DA	0.2	02	図 2	-	85	∅ 124	917	298	∅ 124	949	299	105	∅ 124	917	298	∅ 124	949	300	a
		0.4	05		112	114	∅ 160	958	302	∅ 160	1001	305	141	∅ 160	958	302	∅ 160	1001	305	b

枠番	CF	DC	GL	GH
4D18DA	531	370	314	511
4D18DB	553	370	314	527

中実軸質量加算値（kg）	
軸片側 (L,R)	軸両側 (T)
19	33

端子箱寸法	屋内形 BA	屋内形 BC	屋内形 BL	屋外形 BA	屋外形 BC	屋外形 BL
a	81.5	62	31	60	85	52
b	85	95	48	100	131	75
c	100	111	58	123	151	87

注）1. 形式▲には出力軸方向を示すH，V，Wのいずれかが入ります。詳細は B6 頁をご参照ください。
2. 形式△にはモータの容量記号が入ります。
3. 形式◆には取付位置記号が入ります。詳細は B8～B18 頁をご参照ください。
4. 取付位置記号 Y1 の屋外形は、端子箱の向き（引出口方向）が図面とは異なります。詳細は B19 頁をご参照ください。
5. 中空軸穴径寸法：寸法公差は、JIS B 0401-1998 "H8" です。
6. 中空軸キー溝寸法：JIS B 1301-1996（ISO）「キー及びキー溝 平行キー（普通形）」に準拠しています。
7. 中実軸径寸法：寸法公差は、JIS B 0401-1998 "h6" です。
8. 中実軸キーおよびキー溝寸法：JIS B 1301-1996（ISO）「キー及びキー溝 平行キー（締込み形）」に準拠しています。
9. 中実軸軸端部の詳細寸法は、技術資料 F24 頁をご参照ください。
10. 表中の質量は中空軸の場合の値です。中実軸の場合は、中実軸質量加算値を加算してください。
11. 本寸法図の寸法および質量は、予告なしに変更することがあります。

寸法図

選定について
選定表
寸法図
技術資料
オプション
ギヤモータ
レデューサ
軸上取付 ケース取付
フランジ取付
脚取付
ベベル+CY1段 減速比11～305
ベベル+CY2段 減速比364～10658

■中空軸・軸上取付、中実軸・ケース取付 / ベベル+サイクロ 2 段形 /E サイズ

三相モータ	L▲YM△-4E17DA-◆(-B)-減速比 L▲UM△-4E17DAL/R/T-◆(-B)-減速比	インバータ用AFモータ	L▲YM△-4E17DA-AV◆(-B)-減速比 L▲UM△-4E17DAL/R/T-AV◆(-B)-減速比
プレミアム効率三相モータ	L▲YM△-4E17DA～4E17DC-EP◆(-B)-減速比 L▲UM△-4E17DA～4E17DCL/R/T-EP◆(-B)-減速比	インバータ用プレミアム効率三相モータ	L▲YM△-4E17DA～4E17DC-AP◆(-B)-減速比 L▲UM△-4E17DA～4E17DCL/R/T-AP◆(-B)-減速比
		高効率三相モータ	L▲YM△-4E17DA-ES◆(-B)-減速比 L▲UM△-4E17DAL/R/T-ES◆(-B)-減速比

取付位置記号 Y1

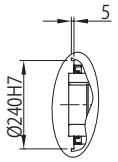

※1部詳細

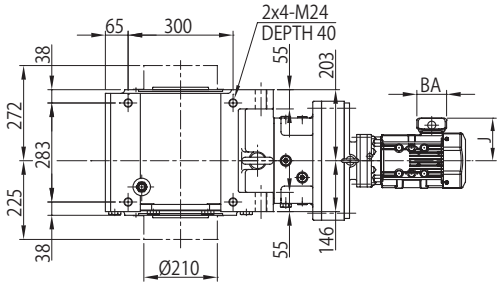

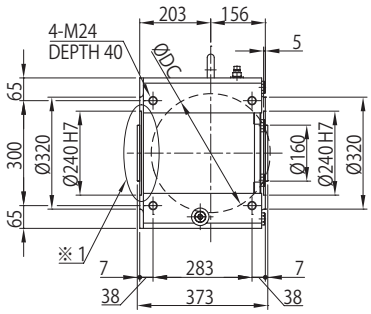

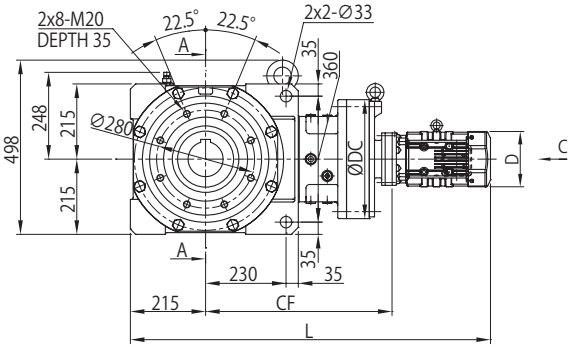

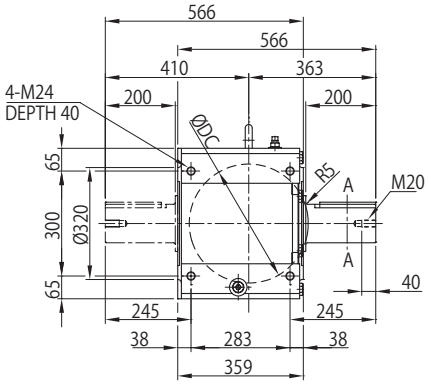

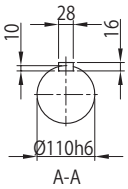

A-A

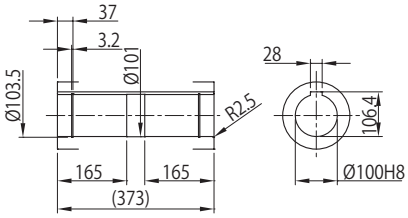

A-A

取付位置記号 Y2

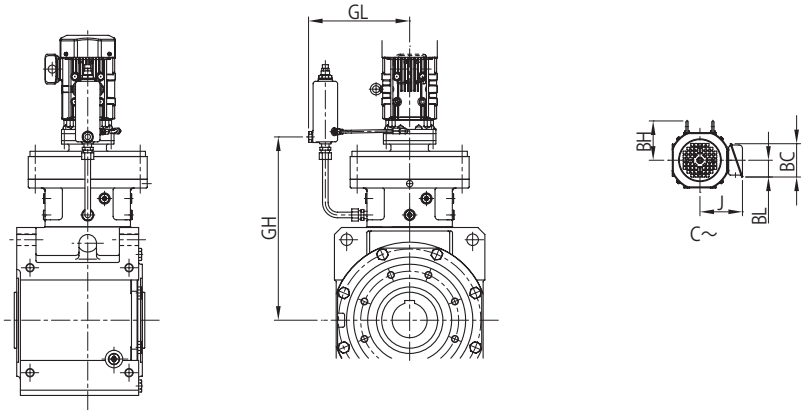

注）取付位置記号 Y1、Y2 以外の寸法はご照会ください。

寸法図

モータ種類	枠番	容量 kW ×4P	容量記号	C～	BH	屋内形 J	屋内形 ブレーキ無 D	屋内形 ブレーキ無 L	屋内形 ブレーキ無 質量(kg)	屋内形 ブレーキ付(B) D	屋内形 ブレーキ付(B) L	屋内形 ブレーキ付(B) 質量(kg)	屋外形 J	屋外形 ブレーキ無 D	屋外形 ブレーキ無 L	屋外形 ブレーキ無 質量(kg)	屋外形 ブレーキ付(B) D	屋外形 ブレーキ付(B) L	屋外形 ブレーキ付(B) 質量(kg)	端子箱寸法
三相	4E17DA	0.2	02	図 2	-	85	∅ 124	924	344	∅ 124	956	345	105	∅ 124	924	344	∅ 124	956	346	a
		0.4	05		-	85	∅ 124	944	345	∅ 124	976	346	105	∅ 124	944	345	∅ 124	976	347	
		0.55	08		112	114	∅ 160	985	349	∅ 160	1028	352	141	∅ 160	985	349	∅ 160	1028	352	b
プレミアム効率三相	4E17DA	0.75	1	図 1	112	122	□ 158	1029	355	□ 158	1093	360	149	□ 158	1029	355	□ 158	1093	360	b
		1.1	1H		117	126	□ 167	1056	358	□ 167	1126	363	153	□ 167	1056	359	□ 167	1126	364	
		1.5	2		117	126	□ 167	1056	359	□ 167	1126	364	153	□ 167	1056	360	□ 167	1126	365	
	4E17DB	0.75	1	図 1	112	122	□ 158	1043	357	□ 158	1107	361	149	□ 158	1043	357	□ 158	1107	361	b
		1.1	1H		117	126	□ 167	1070	360	□ 167	1140	365	153	□ 167	1070	361	□ 167	1140	366	
		1.5	2		117	126	□ 167	1070	361	□ 167	1140	366	153	□ 167	1070	362	□ 167	1140	367	
		2.2	3		125	150	□ 184	1091	369	□ 184	1169	376	183	□ 184	1091	369	□ 184	1169	376	c
	4E17DC	1.5	2	図 1	117	126	□ 167	1075	368	□ 167	1144	374	153	□ 167	1075	368	□ 167	1144	374	b
		2.2	3		125	150	□ 184	1060	374	□ 184	1138	382	183	□ 184	1060	374	□ 184	1138	382	c
		3.0	4		125	150	□ 184	1074	377	□ 184	1152	385	183	□ 184	1074	377	□ 184	1152	385	
		3.7	5		153	166	□ 222	1097	385	□ 222	1187	396	199	□ 222	1097	386	□ 222	1187	397	
		5.5	8		153	166	□ 222	1140	401	□ 222	1230	412	199	□ 222	1140	401	□ 222	1230	412	
インバータ用 AF	4E17DA	0.2	02	図 2	-	85	∅ 124	944	345	∅ 124	976	346	105	∅ 124	944	345	∅ 124	976	347	a
		0.4	05		112	114	∅ 160	985	349	∅ 160	1028	352	141	∅ 160	985	349	∅ 160	1028	352	b
インバータ用プレミアム効率三相	4E17DA	0.75	1	図 1	112	122	□ 158	1029	355	□ 158	1093	360	149	□ 158	1029	355	□ 158	1093	360	b
		1.5	2		117	126	□ 167	1056	359	□ 167	1126	364	153	□ 167	1056	360	□ 167	1126	365	
	4E17DB	0.75	1	図 1	112	122	□ 158	1043	357	□ 158	1107	361	149	□ 158	1043	357	□ 158	1107	361	b
		1.5	2		117	126	□ 167	1070	361	□ 167	1140	366	153	□ 167	1070	362	□ 167	1140	367	
		2.2	3		125	150	□ 184	1091	369	□ 184	1169	376	183	□ 184	1091	369	□ 184	1169	376	c
	4E17DC	1.5	2	図 1	117	126	□ 167	1075	368	□ 167	1144	374	153	□ 167	1075	368	□ 167	1144	374	b
		2.2	3		125	150	□ 184	1060	374	□ 184	1138	382	183	□ 184	1060	374	□ 184	1138	382	c
		3.7	5		153	166	□ 222	1097	385	□ 222	1187	396	199	□ 222	1097	386	□ 222	1187	397	
		5.5	8		153	166	□ 222	1140	401	□ 222	1230	412	199	□ 222	1140	401	□ 222	1230	412	
高効率三相	4E17DA	0.2	02	図 2	-	85	∅ 124	944	345	∅ 124	976	346	105	∅ 124	944	345	∅ 124	976	347	a
		0.4	05		112	114	∅ 160	985	349	∅ 160	1028	352	141	∅ 160	985	349	∅ 160	1028	352	b

枠番	CF	DC	GL	GH
4E17DA	533	340	289	521
4E17DB	547	340	289	528
4E17DC	552	340	289	533

中実軸質量加算値（kg）	
軸片側 (L,R)	軸両側 (T)
30	53

端子箱寸法	屋内形 BA	屋内形 BC	屋内形 BL	屋外形 BA	屋外形 BC	屋外形 BL
a	81.5	62	31	60	85	52
b	85	95	48	100	131	75
c	100	111	58	123	151	87

注）1. 形式▲には出力軸方向を示すH，V，Wのいずれかが入ります。詳細は B6 頁をご参照ください。
2. 形式△にはモータの容量記号が入ります。
3. 形式◆には取付位置記号が入ります。詳細は B8～B18 頁をご参照ください。
4. 取付位置記号 Y1 の屋外形は、端子箱の向き（引出口方向）が図面とは異なります。詳細は B19 頁をご参照ください。
5. 中空軸穴径寸法：寸法公差は、JIS B 0401-1998 "H8" です。
6. 中空軸キー溝寸法：JIS B 1301-1996（ISO）「キー及びキー溝 平行キー（普通形）」に準拠しています。
7. 中実軸径寸法：寸法公差は、JIS B 0401-1998 "h6" です。
8. 中実軸キーおよびキー溝寸法：JIS B 1301-1996（ISO）「キー及びキー溝 平行キー（締込み形）」に準拠しています。
9. 中実軸軸端部の詳細寸法は、技術資料 F24 頁をご参照ください。
10. 表中の質量は中空軸の場合の値です。中実軸の場合は、中実軸質量加算値を加算してください。
11. 本寸法図の寸法および質量は、予告なしに変更することがあります。

寸法図

■中空軸・軸上取付、中実軸・ケース取付 / ベベル+サイクロ 2 段形 /E サイズ

プレミアム効率 三相モータ	L▲YM△-4E18DA～4E18DB-EP◆(-B)-減速比 L▲UM△-4E18DA～4E18DBL/R/T-EP◆(-B)-減速比	インバータ用 プレミアム効率三相モータ	L▲YM△-4E18DA～4E18DB-AP◆(-B)-減速比 L▲UM△-4E18DA～4E18DBL/R/T-AP◆(-B)-減速比

取付位置記号 Y1

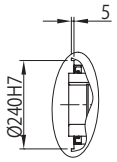

※1 部詳細

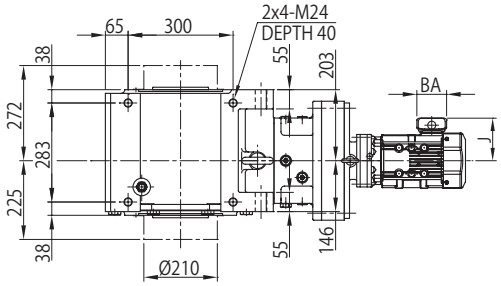

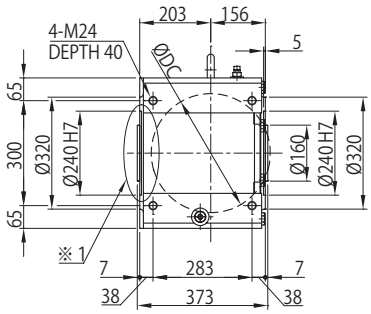

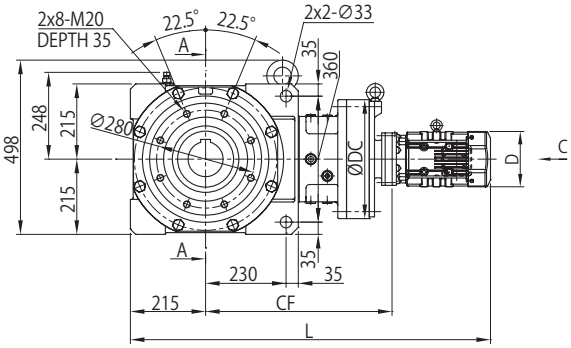

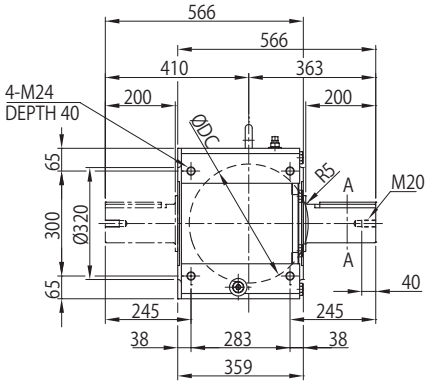

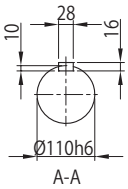

A-A

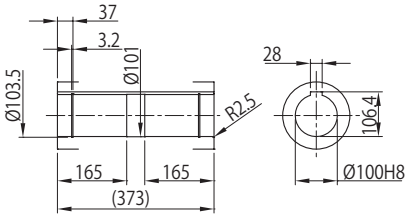

A-A

取付位置記号 Y2

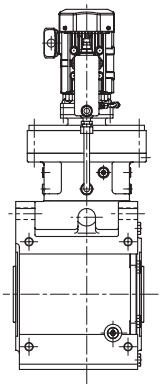

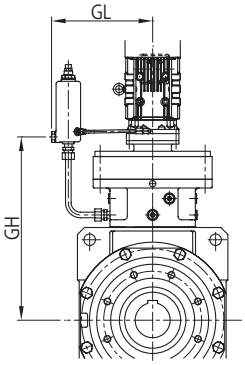

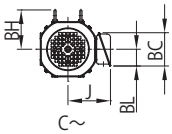

注）取付位置記号 Y1、Y2 以外の寸法はご照会ください。

寸法図

モータ種類	枠番	容量 kW ×4P	容量記号	BH	屋内形 J	屋内形 ブレーキ無 D	屋内形 ブレーキ無 L	屋内形 ブレーキ無 質量(kg)	屋内形 ブレーキ付(B) D	屋内形 ブレーキ付(B) L	屋内形 ブレーキ付(B) 質量(kg)	屋外形 J	屋外形 ブレーキ無 D	屋外形 ブレーキ無 L	屋外形 ブレーキ無 質量(kg)	屋外形 ブレーキ付(B) D	屋外形 ブレーキ付(B) L	屋外形 ブレーキ付(B) 質量(kg)	端子箱寸法
プレミアム効率三相	4E18DA	0.75	1	112	122	□158	1052	384	□158	1115	388	149	□158	1052	384	□158	1115	388	b
		1.1	1H	117	126	□167	1079	387	□167	1148	392	153	□167	1079	388	□167	1148	393	
		1.5	2	117	126	□167	1079	388	□167	1148	393	153	□167	1079	389	□167	1148	394	
		2.2	3	125	150	□184	1100	396	□184	1178	403	183	□184	1100	396	□184	1178	403	c
		3.0	4	125	150	□184	1114	399	□184	1192	406	183	□184	1114	399	□184	1192	406	
	4E18DB	1.1	1H	117	126	□167	1101	359	□167	1171	365	153	□167	1101	360	□167	1171	366	b
		1.5	2	117	126	□167	1101	361	□167	1171	367	153	□167	1101	361	□167	1171	367	
		2.2	3	125	150	□184	1086	366	□184	1164	374	183	□184	1086	366	□184	1164	374	c
		3.0	4	125	150	□184	1100	369	□184	1178	377	183	□184	1100	369	□184	1178	377	
		3.7	5	153	166	□222	1118	377	□222	1209	388	199	□222	1118	377	□222	1209	388	
		5.5	8	153	166	□222	1161	392	□222	1252	403	199	□222	1161	393	□222	1252	404	
インバータ用プレミアム効率三相	4E18DA	0.75	1	112	122	□158	1052	384	□158	1115	388	149	□158	1052	384	□158	1115	388	b
		1.5	2	117	126	□167	1079	388	□167	1148	393	153	□167	1079	389	□167	1148	394	
		2.2	3	125	150	□184	1100	396	□184	1178	403	183	□184	1100	396	□184	1178	403	c
	4E18DB	1.5	2	117	126	□167	1101	361	□167	1171	367	153	□167	1101	361	□167	1171	367	b
		2.2	3	125	150	□184	1086	366	□184	1164	374	183	□184	1086	366	□184	1164	374	c
		3.7	5	153	166	□222	1118	377	□222	1209	388	199	□222	1118	377	□222	1209	388	
		5.5	8	153	166	□222	1161	392	□222	1252	403	199	□222	1161	393	□222	1252	404	

枠番	CF	DC	GL	GH
4E18DA	556	370	314	536
4E18DB	578	370	314	522

中実軸質量加算値（kg）	
軸片側 (L,R)	軸両側 (T)
30	53

端子箱寸法	屋内形 BA	屋内形 BC	屋内形 BL	屋外形 BA	屋外形 BC	屋外形 BL
b	85	95	48	100	131	75
c	100	111	58	123	151	87

注）1. 形式▲には出力軸方向を示すH，V，Wのいずれかが入ります。詳細は B6 頁をご参照ください。
2. 形式△にはモータの容量記号が入ります。
3. 形式◆には取付位置記号が入ります。詳細は B8～B18 頁をご参照ください。
4. 取付位置記号 Y1 の屋外形は、端子箱の向き（引出口方向）が図面とは異なります。詳細は B19 頁をご参照ください。
5. 中空軸穴径寸法：寸法公差は、JIS B 0401-1998 "H8" です。
6. 中空軸キー溝寸法：JIS B 1301-1996（ISO）「キー及びキー溝 平行キー（普通形）」に準拠しています。
7. 中実軸径寸法：寸法公差は、JIS B 0401-1998 "h6" です。
8. 中実軸キーおよびキー溝寸法：JIS B 1301-1996（ISO）「キー及びキー溝 平行キー（締込み形）」に準拠しています。
9. 中実軸軸端部の詳細寸法は、技術資料 F24 頁をご参照ください。
10. 表中の質量は中空軸の場合の値です。中実軸の場合は、中実軸質量加算値を加算してください。
11. 本寸法図の寸法および質量は、予告なしに変更することがあります。

寸法図

選定について
選定表
寸法図
技術資料
オプション
ギヤモータ
レデューサ
軸上取付 ケース取付
フランジ取付
脚取付
ベベル+CY1段 減速比11～305
ベベル+CY2段 減速比364～10658

■中空軸・軸上取付、中実軸・ケース取付 / ベベル+サイクロ 2 段形 /F サイズ

三相モータ	L▲YM△-4F18DA-◆(-B)-減速比 L▲UM△-4F18DAL/R/T-◆(-B)-減速比	インバータ用AFモータ	L▲YM△-4F18DA-AV◆(-B)-減速比 L▲UM△-4F18DAL/R/T-AV◆(-B)-減速比
プレミアム効率三相モータ	L▲YM△-4F18DA～4F18DB-EP◆(-B)-減速比 L▲UM△-4F18DA～4F18DBL/R/T-EP◆(-B)-減速比	インバータ用プレミアム効率三相モータ	L▲YM△-4F18DA～4F18DB-AP◆(-B)-減速比 L▲UM△-4F18DA～4F18DBL/R/T-AP◆(-B)-減速比
		高効率三相モータ	L▲YM△-4F18DA-ES◆(-B)-減速比 L▲UM△-4F18DAL/R/T-ES◆(-B)-減速比

取付位置記号 Y1

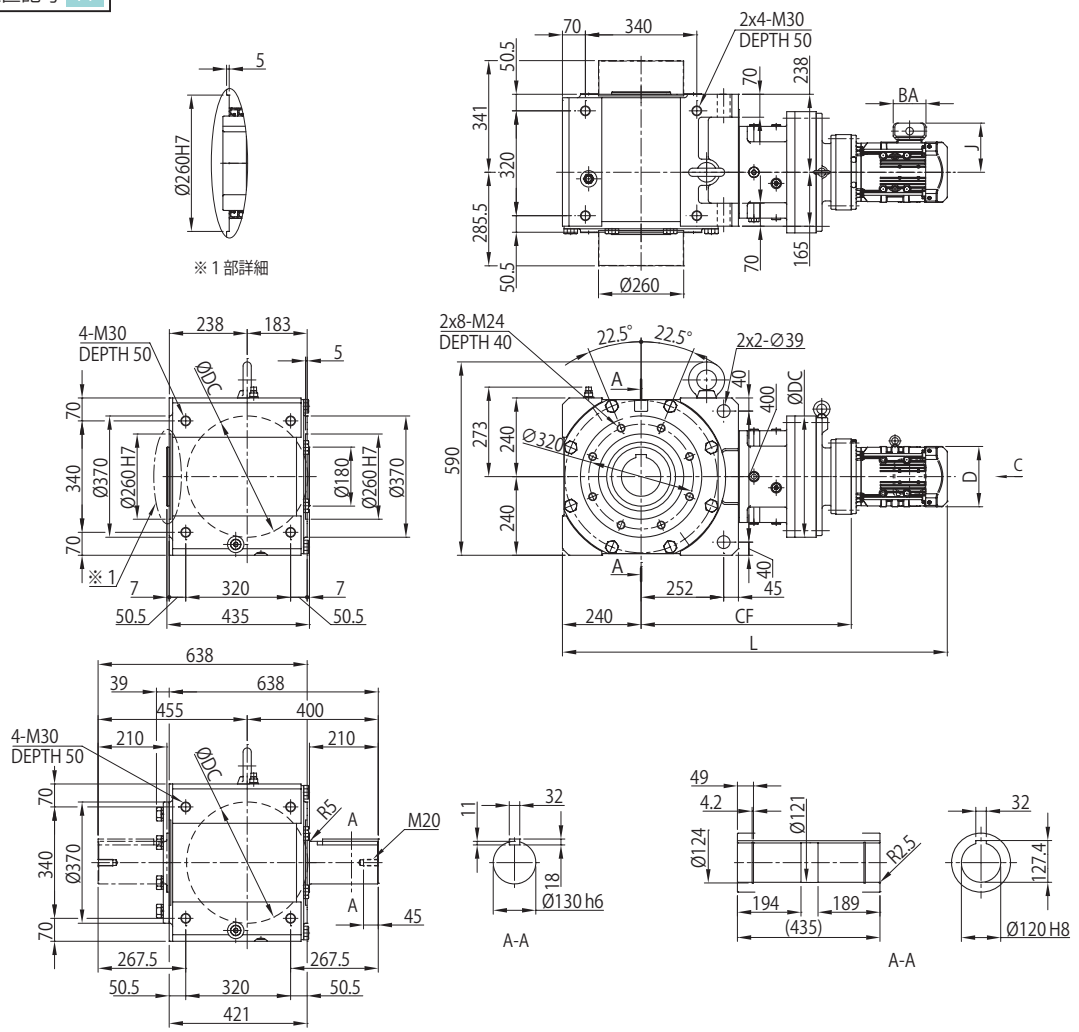

取付位置記号 Y2

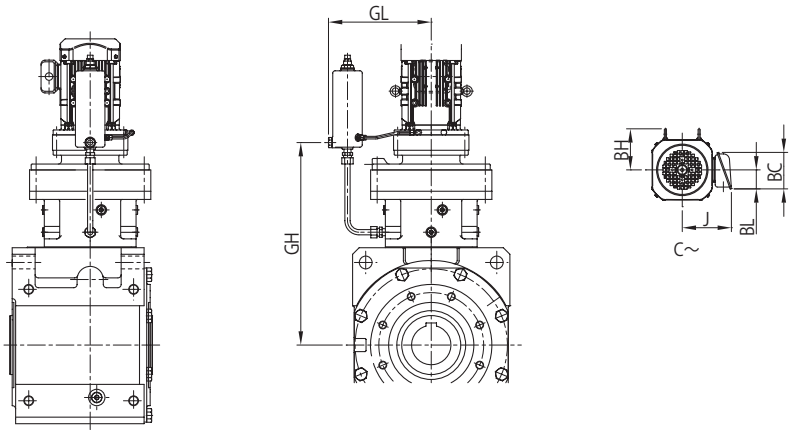

注）取付位置記号 Y1、Y2 以外の寸法はご照会ください。

寸法図

モータ種類	枠番	容量 kW ×4P	容量記号	C～	BH	屋内形 J	屋内形 ブレーキ無 D	屋内形 ブレーキ無 L	屋内形 ブレーキ無 質量(kg)	屋内形 ブレーキ付(B) D	屋内形 ブレーキ付(B) L	屋内形 ブレーキ付(B) 質量(kg)	屋外形 J	屋外形 ブレーキ無 D	屋外形 ブレーキ無 L	屋外形 ブレーキ無 質量(kg)	屋外形 ブレーキ付(B) D	屋外形 ブレーキ付(B) L	屋外形 ブレーキ付(B) 質量(kg)	端子箱寸法
三相	4F18DA	0.4	05	図2	-	85	∅124	1055	552	∅124	1087	554	105	∅124	1055	553	∅124	1087	554	a
プレミアム効率三相	4F18DA	0.75	1	図1	112	122	□158	1140	562	□158	1203	567	149	□158	1140	562	□158	1203	567	b
		1.1	1H		117	126	□167	1167	565	□167	1236	571	153	□167	1167	566	□167	1236	572	
		1.5	2		117	126	□167	1167	566	□167	1236	572	153	□167	1167	567	□167	1236	573	
		2.2	3		125	150	□184	1188	574	□184	1266	582	183	□184	1188	574	□184	1266	582	c
		3.0	4		125	150	□184	1202	577	□184	1280	585	183	□184	1202	577	□184	1280	585	
	4F18DB	1.1	1H		117	126	□167	1189	580	□167	1259	585	153	□167	1189	581	□167	1259	586	b
		1.5	2		117	126	□167	1189	582	□167	1259	587	153	□167	1189	582	□167	1259	587	
		2.2	3		125	150	□184	1174	587	□184	1252	594	183	□184	1174	587	□184	1252	594	c
		3.0	4		125	150	□184	1188	590	□184	1266	597	183	□184	1188	590	□184	1266	597	
		3.7	5		153	166	□222	1206	598	□222	1297	608	199	□222	1206	598	□222	1297	608	
		5.5	8		153	166	□222	1249	613	□222	1340	623	199	□222	1249	614	□222	1340	624	
		7.5	10		174	203	□260	1287	625	□260	1392	645	235	□260	1287	626	□260	1392	646	d
インバータ用AF	4F18DA	0.4	05	図2	112	114	∅160	1096	556	∅160	1139	559	141	∅160	1096	556	∅160	1139	559	b
インバータ用プレミアム効率三相	4F18DA	0.75	1	図1	112	122	□158	1140	562	□158	1203	567	149	□158	1140	562	□158	1203	567	b
		1.5	2		117	126	□167	1167	566	□167	1236	572	153	□167	1167	567	□167	1236	573	
		2.2	3		125	150	□184	1188	574	□184	1266	582	183	□184	1188	574	□184	1266	582	c
	4F18DB	1.5	2	図1	117	126	□167	1189	582	□167	1259	587	153	□167	1189	582	□167	1259	587	b
		2.2	3		125	150	□184	1174	587	□184	1252	594	183	□184	1174	587	□184	1252	594	c
		3.7	5		153	166	□222	1206	598	□222	1297	608	199	□222	1206	598	□222	1297	608	
		5.5	8		153	166	□222	1249	613	□222	1340	623	199	□222	1249	614	□222	1340	624	
		7.5	10		174	203	□260	1287	625	□260	1392	645	235	□260	1287	626	□260	1392	646	d
高効率三相	4F18DA	0.4	05	図2	112	114	∅160	1096	556	∅160	1139	559	141	∅160	1096	556	∅160	1139	559	b

枠番	CF	DC	GL	GH
4F18DA	619	370	314	599
4F18DB	641	370	314	615

中実軸質量加算値（kg）	
軸片側 (L,R)	軸両側 (T)
50	82

端子箱寸法	屋内形 BA	屋内形 BC	屋内形 BL	屋外形 BA	屋外形 BC	屋外形 BL
a	81.5	62	31	60	85	52
b	85	95	48	100	131	75
c	100	111	58	123	151	87
d	122	138	72	154	184	105

注）1. 形式▲には出力軸方向を示すH，V，Wのいずれかが入ります。詳細はB6頁をご参照ください。
2. 形式△にはモータの容量記号が入ります。
3. 形式◆には取付位置記号が入ります。詳細はB8～B18頁をご参照ください。
4. 取付位置記号Y1の屋外形は、端子箱の向き（引出口方向）が図面とは異なります。詳細はB19頁をご参照ください。
5. 中空軸穴径寸法：寸法公差は、JIS B 0401-1998 "H8" です。
6. 中空軸キー溝寸法：JIS B 1301-1996（ISO）「キー及びキー溝 平行キー（普通形）」に準拠しています。
7. 中実軸径寸法：寸法公差は、JIS B 0401-1998 "h6" です。
8. 中実軸キーおよびキー溝寸法：JIS B 1301-1996（ISO）「キー及びキー溝 平行キー（締込み形）」に準拠しています。
9. 中実軸軸端部の詳細寸法は、技術資料F24頁をご参照ください。
10. 中実軸形（軸片側）の反軸出側にはカバーを取り付けています。詳細は技術資料F29頁をご参照ください。
11. 表中の質量は中空軸の場合の値です。中実軸の場合は、中実軸質量加算値を加算してください。
12. 本寸法図の寸法および質量は、予告なしに変更することがあります。

寸法図

■中空軸・軸上取付、中実軸・ケース取付 / ベベル+サイクロ 2 段形 /F サイズ

プレミアム効率 三相モータ	L▲YM△-4F19DA～4F19DB-EP◆(-B)-減速比 L▲UM△-4F19DA～4F19DBL/R/T-EP◆(-B)-減速比	インバータ用 プレミアム効率三相モータ	L▲YM△-4F19DA～4F19DB-AP◆(-B)-減速比 L▲UM△-4F19DA～4F19DBL/R/T-AP◆(-B)-減速比

取付位置記号 Y1

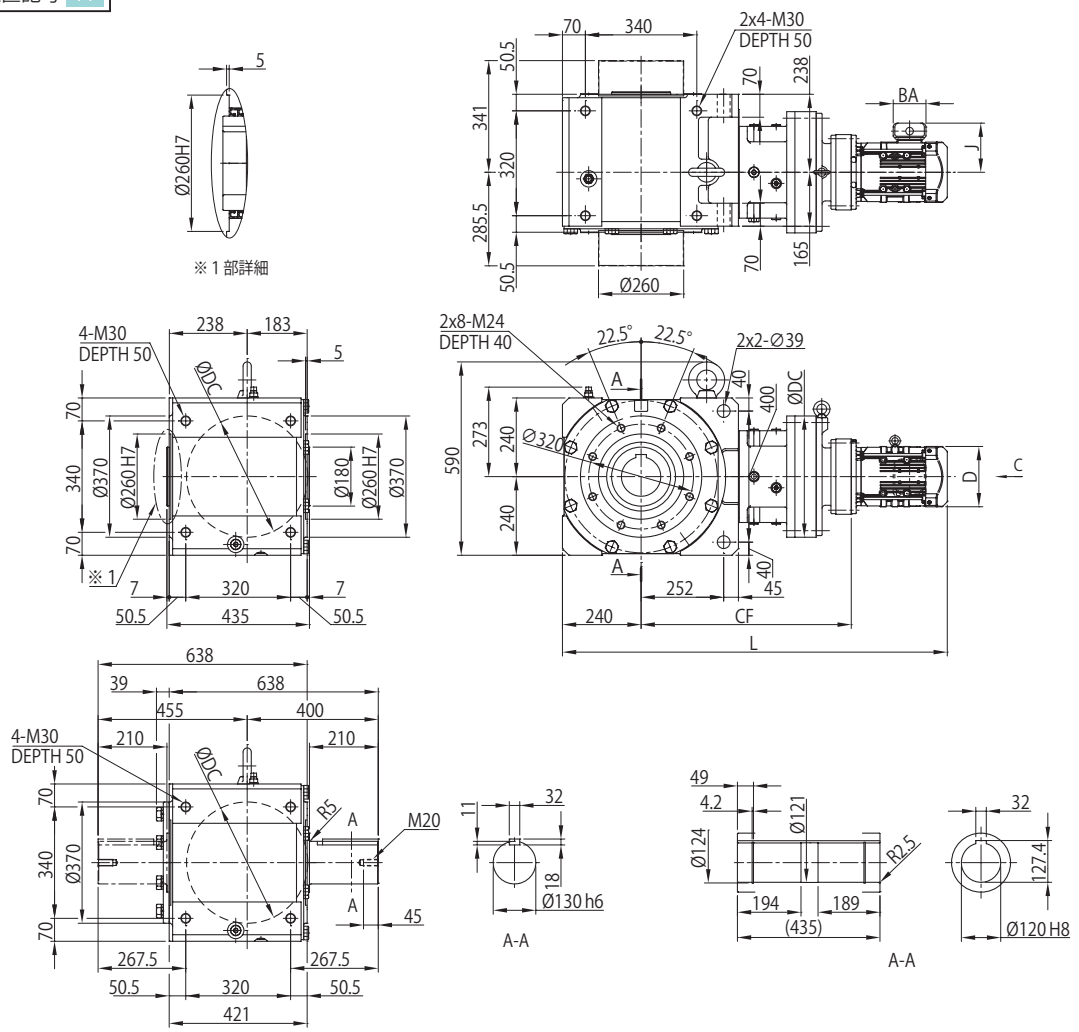

取付位置記号 Y2

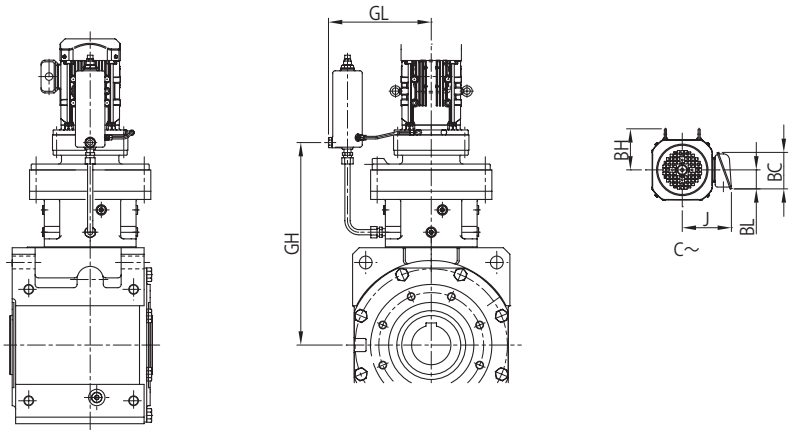

注）取付位置記号 Y1、Y2 以外の寸法はご照会ください。

寸法図

モータ種類	枠番	容量 kW ×4P	容量記号	BH	屋内形 J	屋内形 ブレーキ無 D	屋内形 ブレーキ無 L	屋内形 ブレーキ無 質量(kg)	屋内形 ブレーキ付(B) D	屋内形 ブレーキ付(B) L	屋内形 ブレーキ付(B) 質量(kg)	屋外形 J	屋外形 ブレーキ無 D	屋外形 ブレーキ無 L	屋外形 ブレーキ無 質量(kg)	屋外形 ブレーキ付(B) D	屋外形 ブレーキ付(B) L	屋外形 ブレーキ付(B) 質量(kg)	端子箱寸法
プレミアム効率三相	4F19DA	0.75	1	112	122	□158	1164	608	□158	1228	612	149	□158	1164	609	□158	1228	613	b
		1.1	1H	117	126	□167	1191	611	□167	1261	616	153	□167	1191	612	□167	1261	617	
		1.5	2	117	126	□167	1191	613	□167	1261	618	153	□167	1191	613	□167	1261	618	
		2.2	3	125	150	□184	1176	619	□184	1254	626	183	□184	1176	619	□184	1254	626	c
		3.0	4	125	150	□184	1190	622	□184	1268	629	183	□184	1190	622	□184	1268	629	
		3.7	5	153	166	□222	1213	630	□222	1304	641	199	□222	1213	631	□222	1304	642	
		5.5	8	153	166	□222	1256	646	□222	1347	657	199	□222	1256	646	□222	1347	657	
		7.5	10	174	203	□260	1300	657	□260	1405	677	235	□260	1300	659	□260	1405	679	d
	4F19DB	2.2	3	125	150	□184	1192	624	□184	1270	632	183	□184	1192	624	□184	1270	632	c
		3.0	4	125	150	□184	1206	627	□184	1284	635	183	□184	1206	627	□184	1284	635	
		3.7	5	153	166	□222	1224	635	□222	1315	646	199	□222	1224	635	□222	1315	646	
		5.5	8	153	166	□222	1267	650	□222	1358	661	199	□222	1267	651	□222	1358	662	
		7.5	10	174	203	□260	1305	662	□260	1410	682	235	□260	1305	663	□260	1410	683	d
インバータ用プレミアム効率三相	4F19DA	0.75	1	112	122	□158	1164	608	□158	1228	612	149	□158	1164	609	□158	1228	613	b
		1.5	2	117	126	□167	1191	613	□167	1261	618	153	□167	1191	613	□167	1261	618	
		2.2	3	125	150	□184	1176	619	□184	1254	626	183	□184	1176	619	□184	1254	626	c
		3.7	5	153	166	□222	1213	630	□222	1304	641	199	□222	1213	631	□222	1304	642	
		5.5	8	153	166	□222	1256	646	□222	1347	657	199	□222	1256	646	□222	1347	657	
		7.5	10	174	203	□260	1300	657	□260	1405	677	235	□260	1300	659	□260	1405	679	d
	4F19DB	2.2	3	125	150	□184	1192	624	□184	1270	632	183	□184	1192	624	□184	1270	632	c
		3.7	5	153	166	□222	1224	635	□222	1315	646	199	□222	1224	635	□222	1315	646	
		5.5	8	153	166	□222	1267	650	□222	1358	661	199	□222	1267	651	□222	1358	662	
		7.5	10	174	203	□260	1305	662	□260	1410	682	235	□260	1305	663	□260	1410	683	d

枠番	CF	DC	GL	GH
4F19DA	643	430	355	624
4F19DB	659	430	355	633

中実軸質量加算値（kg）	
軸片側 (L,R)	軸両側 (T)
50	82

端子箱寸法	屋内形 BA	屋内形 BC	屋内形 BL	屋外形 BA	屋外形 BC	屋外形 BL
b	85	95	48	100	131	75
c	100	111	58	123	151	87
d	122	138	72	154	184	105

注）1. 形式▲には出力軸方向を示すH，V，Wのいずれかが入ります。詳細はB6頁をご参照ください。
2. 形式△にはモータの容量記号が入ります。
3. 形式◆には取付位置記号が入ります。詳細はB8～B18頁をご参照ください。
4. 取付位置記号Y1の屋外形は、端子箱の向き（引出口方向）が図面とは異なります。詳細はB19頁をご参照ください。
5. 中空軸穴径寸法：寸法公差は、JIS B 0401-1998 "H8" です。
6. 中空軸キー溝寸法：JIS B 1301-1996（ISO）「キー及びキー溝 平行キー（普通形）」に準拠しています。
7. 中実軸径寸法：寸法公差は、JIS B 0401-1998 "h6" です。
8. 中実軸キーおよびキー溝寸法：JIS B 1301-1996（ISO）「キー及びキー溝 平行キー（締込み形）」に準拠しています。
9. 中実軸軸端部の詳細寸法は、技術資料F24頁をご参照ください。
10. 中実軸形（軸片側）の反軸出側にはカバーを取り付けています。詳細は技術資料F29頁をご参照ください。
11. 表中の質量は中空軸の場合の値です。中実軸の場合は、中実軸質量加算値を加算してください。
12. 本寸法図の寸法および質量は、予告なしに変更することがあります。

MEMO

C　ギヤモータ

寸法図 フランジ取付

		頁
ベベル＋サイクロ 1 段 減速比 11 ～ 305	A サイズ	C50
	B サイズ	C54
	C サイズ	C58
	D サイズ	C62
	E サイズ	C66
	F サイズ	C70
ベベル＋サイクロ 2 段 減速比 364 ～ 10658	A サイズ	C72
	B サイズ	C74
	C サイズ	C76
	D サイズ	C80
	E サイズ	C86
	F サイズ	C90

ご注意

1. 本カタログ寸法図に記載されている寸法値は、軸径および主要取付部を除いて、各部の凹凸を考慮した最大寸法となっています。したがって実際の製品寸法と若干異なる場合があります。
2. 寸法図に記載のない部分の寸法については、ご照会ください。
3. 本カタログ寸法図は、お客様への予告なしに変更することがあります。
4. お客様がご使用の製品の寸法に関しては、弊社から提出される製作仕様書での最終確認をお願いいたします。

寸法図

■中空軸・フランジ取付、中実軸・フランジ取付 / ベベル+サイクロ1段形 /A サイズ

三相モータ	L▲YM△-4A10□～4A11□-◆(-B)-減速比 L▲FM△-4A10□～4A11□L/R-◆(-B)-減速比	インバータ用AFモータ	L▲YM△-4A10□～4A11□-AV◆(-B)-減速比 L▲FM△-4A10□～4A11□L/R-AV◆(-B)-減速比
プレミアム効率 三相モータ	L▲YM△-4A10□～4A11□-EP◆(-B)-減速比 L▲FM△-4A10□～4A11□L/R-EP◆(-B)-減速比	インバータ用 プレミアム効率三相モータ	L▲YM△-4A10□～4A11□-AP◆(-B)-減速比 L▲FM△-4A10□～4A11□L/R-AP◆(-B)-減速比
		高効率三相モータ	L▲YM△-4A10□～4A11□-ES◆(-B)-減速比 L▲FM△-4A10□～4A11□L/R-ES◆(-B)-減速比

取付位置記号 F1 G1

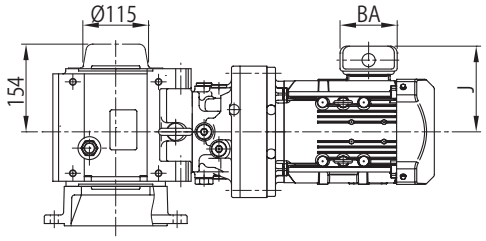

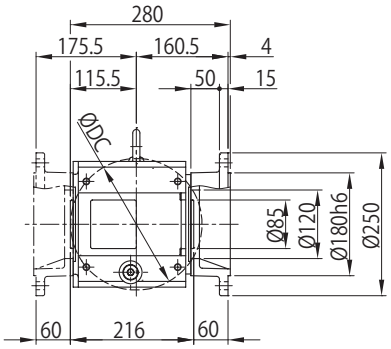

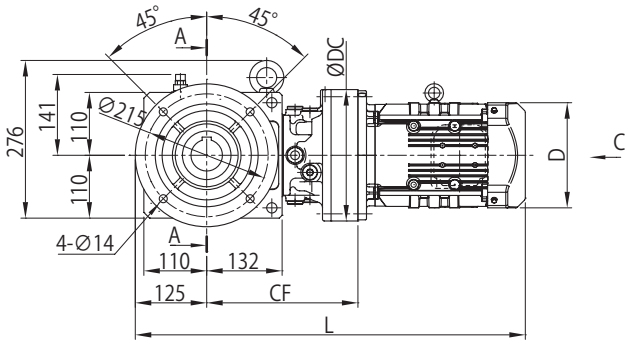

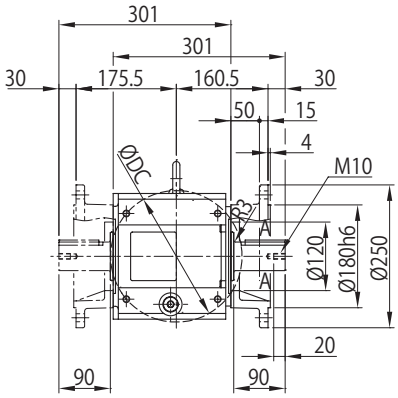

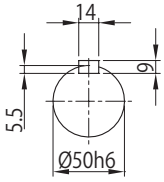

A-A

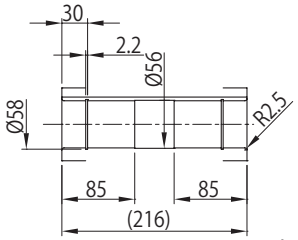

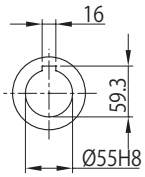

A-A

取付位置記号 F2 G2

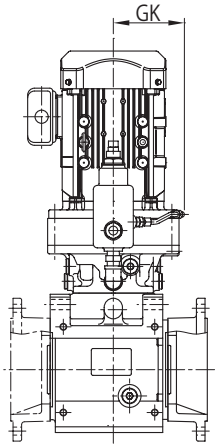

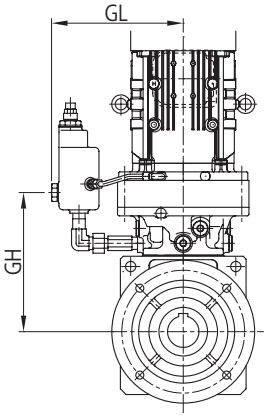

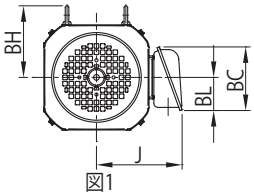

図1

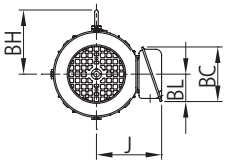

図2
C～

注）取付位置記号 F1、F2、G1、G2 以外の寸法はご照会ください。

寸法図

モータ種類	枠番	容量 kW ×4P	容量記号	C～	BH	屋内形 J	屋内形 ブレーキ無 D	屋内形 ブレーキ無 L	屋内形 ブレーキ無 質量(kg)	屋内形 ブレーキ付(B) D	屋内形 ブレーキ付(B) L	屋内形 ブレーキ付(B) 質量(kg)	屋外形 J	屋外形 ブレーキ無 D	屋外形 ブレーキ無 L	屋外形 ブレーキ無 質量(kg)	屋外形 ブレーキ付(B) D	屋外形 ブレーキ付(B) L	屋外形 ブレーキ付(B) 質量(kg)	端子箱寸法
三相	4A10□	0.2	02	図2	-	85	∅124	538	62	∅124	570	64	105	∅124	538	63	∅124	570	64	a
		0.25	03		-	85	∅124	538	62	∅124	570	64	105	∅124	538	63	∅124	570	64	
		0.4	05		-	85	∅124	558	64	∅124	590	65	105	∅124	558	64	∅124	590	65	
		0.55	08		112	114	∅160	599	68	∅160	642	71	141	∅160	599	68	∅160	642	71	b
	4A11□	0.4	05	図2	-	85	∅124	565	68	∅124	597	69	105	∅124	565	68	∅124	597	70	a
		0.55	08		112	114	∅160	606	71	∅160	649	74	141	∅160	606	72	∅160	649	75	b
プレミアム効率三相	4A10□	0.75	1	図1	112	122	□158	643	74	□158	706	78	149	□158	643	74	□158	706	78	b
		1.1	1H		117	126	□167	670	77	□167	739	82	153	□167	670	78	□167	739	83	
		1.5	2		117	126	□167	670	78	□167	739	83	153	□167	670	79	□167	739	84	
		2.2	3		125	150	□184	691	86	□184	769	93	183	□184	691	86	□184	769	93	c
	4A11□	0.75	1	図1	112	122	□158	650	77	□158	714	81	149	□158	650	77	□158	714	81	b
		1.1	1H		117	126	□167	677	80	□167	747	85	153	□167	677	80	□167	747	85	
		1.5	2		117	126	□167	677	81	□167	747	86	153	□167	677	82	□167	747	87	
		2.2	3		125	150	□184	674	87	□184	752	94	183	□184	674	88	□184	752	95	c
		3.0	4		125	150	□184	688	90	□184	766	97	183	□184	688	90	□184	766	97	
		3.7	5		153	166	□222	701	98	□222	792	108	199	□222	701	99	□222	792	109	
インバータ用AF	4A10□	0.2	02	図2	-	85	∅124	558	64	∅124	590	65	105	∅124	558	64	∅124	590	65	a
		0.4	05		112	114	∅160	599	68	∅160	642	71	141	∅160	599	68	∅160	642	71	b
	4A11□	0.4	05	図2	112	114	∅160	606	71	∅160	649	74	141	∅160	606	72	∅160	649	75	b
インバータ用プレミアム効率三相	4A10□	0.75	1	図1	112	122	□158	643	74	□158	706	78	149	□158	643	74	□158	706	78	b
		1.5	2		117	126	□167	670	78	□167	739	83	153	□167	670	79	□167	739	84	
		2.2	3		125	150	□184	691	86	□184	769	93	183	□184	691	86	□184	769	93	c
	4A11□	0.75	1	図1	112	122	□158	650	77	□158	714	81	149	□158	650	77	□158	714	81	b
		1.5	2		117	126	□167	677	81	□167	747	86	153	□167	677	82	□167	747	87	
		2.2	3		125	150	□184	674	87	□184	752	94	183	□184	674	88	□184	752	95	c
		3.7	5		153	166	□222	701	98	□222	792	108	199	□222	701	99	□222	792	109	
高効率三相	4A10□	0.2	02	図2	-	85	∅124	558	64	∅124	590	65	105	∅124	558	64	∅124	590	65	a
		0.4	05		112	114	∅160	599	68	∅160	642	71	141	∅160	599	68	∅160	642	71	b
	4A11□	0.4	05	図2	112	114	∅160	606	71	∅160	649	74	141	∅160	606	72	∅160	649	75	b

枠番	CF	DC	GK	GL	GH
4A10□	237	150	96	152	220
4A11□	248	162	102	174	228

中実軸質量加算値（kg）	
軸片側 (L,R)	4

端子箱寸法	屋内形 BA	屋内形 BC	屋内形 BL	屋外形 BA	屋外形 BC	屋外形 BL
a	81.5	62	31	60	85	52
b	85	95	48	100	131	75
c	100	111	58	123	151	87

注）1. 形式▲には出力軸方向を示すH，V，Wのいずれかが入ります。詳細は B6 頁をご参照ください。
2. 形式△にはモータの容量記号が入ります。
3. 形式◆には取付位置記号が入ります。詳細は B8～B18 頁をご参照ください。
4. 枠番□には 0 または 5 が入ります。詳細は選定表をご参照ください。
5. 取付位置記号 F1、G1 の屋外形は、端子箱の向き（引出口方向）が図面とは異なります。詳細は B19 頁をご参照ください。
6. 中空軸穴径寸法：寸法公差は、JIS B 0401-1998 "H8" です。
7. 中空軸キー溝寸法：JIS B 1301-1996（ISO）「キー及びキー溝 平行キー（普通形）」に準拠しています。
8. 中実軸径寸法：寸法公差は、JIS B 0401-1998 "h6" です。
9. 中実軸キーおよびキー溝寸法：JIS B 1301-1996（ISO）「キー及びキー溝 平行キー（締込み形）」に準拠しています。
10. 中実軸軸端部の詳細寸法は、技術資料 F24 頁をご参照ください。
11. 表中の質量は中空軸の場合の値です。中実軸の場合は、中実軸質量加算値を加算してください。
12. 本寸法図の寸法および質量は、予告なしに変更することがあります。

寸法図

■中空軸・フランジ取付、中実軸・フランジ取付 / ベベル+サイクロ1段形 /A サイズ

三相モータ	L▲YM△-4A12□-◆(-B)-減速比 L▲FM△-4A12□L/R-◆(-B)-減速比	インバータ用AFモータ	L▲YM△-4A12□-AV◆(-B)-減速比 L▲FM△-4A12□L/R-AV◆(-B)-減速比
プレミアム効率 三相モータ	L▲YM△-4A12□～4A14□-EP◆(-B)-減速比 L▲FM△-4A12□～4A14□L/R-EP◆(-B)-減速比	インバータ用 プレミアム効率三相モータ	L▲YM△-4A12□～4A14□-AP◆(-B)-減速比 L▲FM△-4A12□～4A14□L/R-AP◆(-B)-減速比
		高効率三相モータ	L▲YM△-4A12□-ES◆(-B)-減速比 L▲FM△-4A12□L/R-ES◆(-B)-減速比

取付位置記号 F1 G1

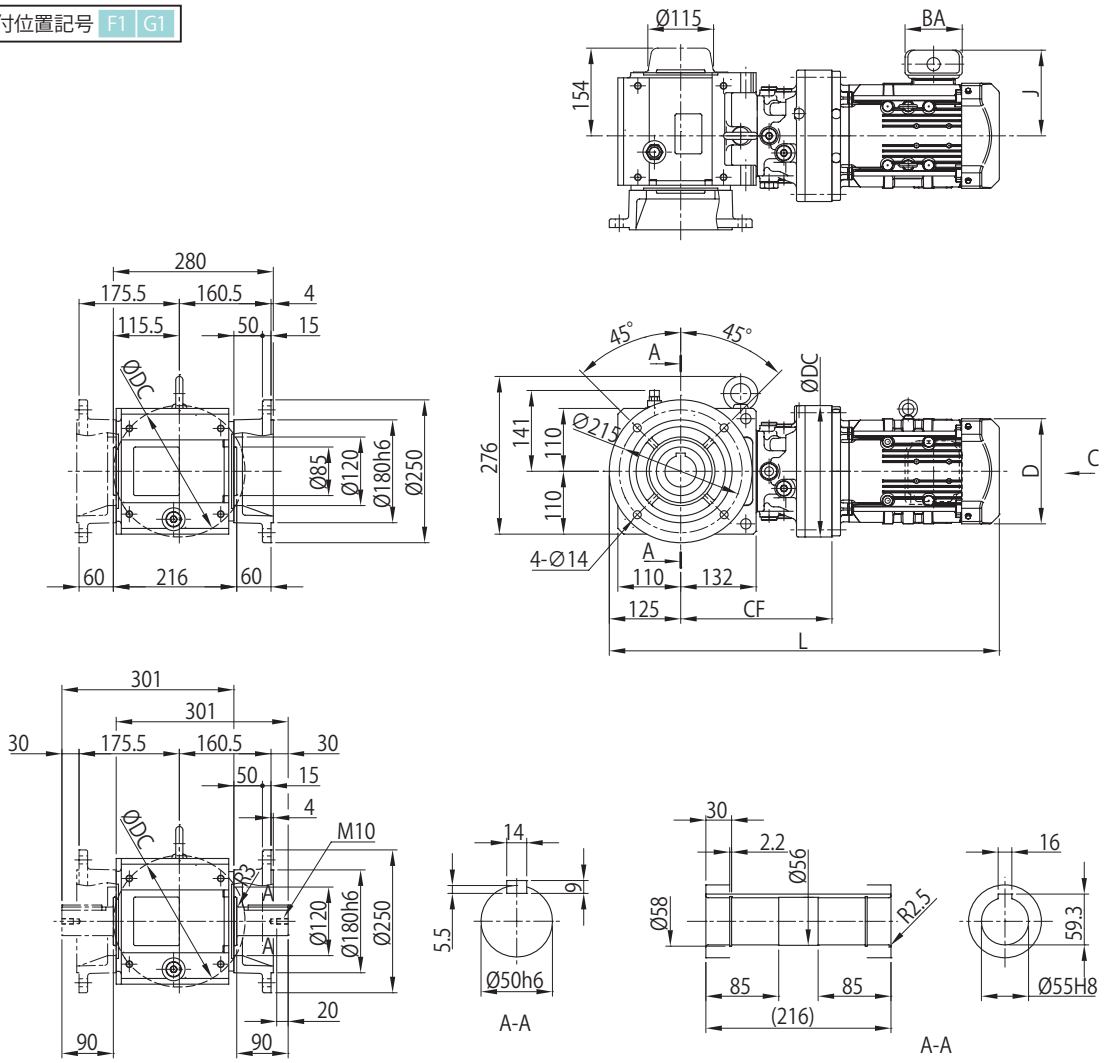

取付位置記号 F2 G2

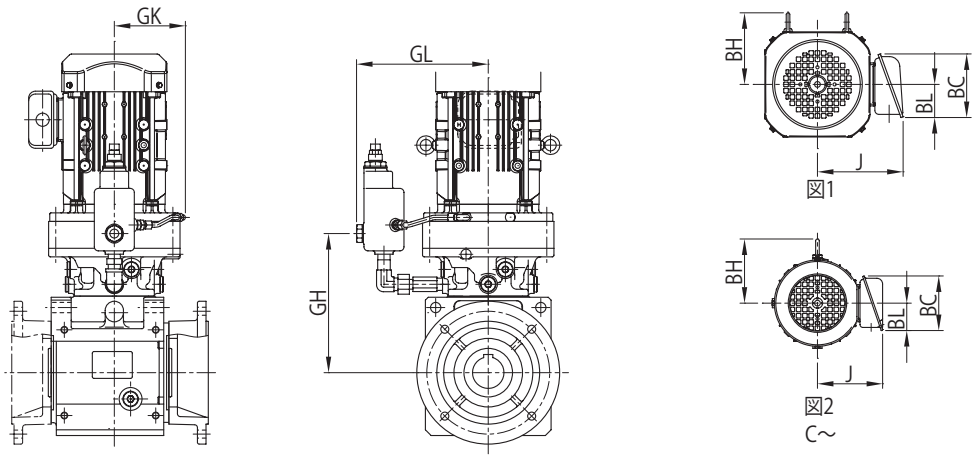

注）取付位置記号 F1、F2、G1、G2 以外の寸法はご照会ください。

寸法図

モータ種類	枠番	容量 kW ×4P	容量記号	C～	BH	屋内形 J	屋内形 ブレーキ無 D	屋内形 ブレーキ無 L	屋内形 ブレーキ無 質量(kg)	屋内形 ブレーキ付 (B) D	屋内形 ブレーキ付 (B) L	屋内形 ブレーキ付 (B) 質量(kg)	屋外形 J	屋外形 ブレーキ無 D	屋外形 ブレーキ無 L	屋外形 ブレーキ無 質量(kg)	屋外形 ブレーキ付 (B) D	屋外形 ブレーキ付 (B) L	屋外形 ブレーキ付 (B) 質量(kg)	端子箱寸法
三相	4A12□	0.4	05	図 2	-	85	∅ 124	569	73	∅ 124	601	74	105	∅ 124	569	73	∅ 124	601	74	a
		0.55	08		112	114	∅ 160	605	75	∅ 160	648	78	141	∅ 160	605	76	∅ 160	648	79	b
プレミアム効率三相	4A12□	0.75	1	図 1	112	122	□ 158	649	81	□ 158	713	85	149	□ 158	649	82	□ 158	713	86	b
		1.1	1H		117	126	□ 167	676	84	□ 167	746	89	153	□ 167	676	85	□ 167	746	90	
		1.5	2		117	126	□ 167	676	86	□ 167	746	91	153	□ 167	676	86	□ 167	746	91	
		2.2	3		125	150	□ 184	661	92	□ 184	739	99	183	□ 184	661	92	□ 184	739	99	c
		3.0	4		125	150	□ 184	675	95	□ 184	753	102	183	□ 184	675	95	□ 184	753	102	
		3.7	5		153	166	□ 222	698	103	□ 222	789	114	199	□ 222	698	104	□ 222	789	115	
		5.5	8		153	166	□ 222	741	119	□ 222	832	130	199	□ 222	741	119	□ 222	832	130	
		7.5	10		174	203	□ 260	785	130	□ 260	890	150	235	□ 260	785	132	□ 260	890	152	d
		11	15		174	203	□ 260	847	136	□ 260	952	156	235	□ 260	847	137	□ 260	952	157	
	4A14□	1.1	1H	図 1	117	126	□ 167	698	93	□ 167	767	98	153	□ 167	698	94	□ 167	767	99	b
		1.5	2		117	126	□ 167	698	95	□ 167	767	100	153	□ 167	698	95	□ 167	767	100	
		2.2	3		125	150	□ 184	683	100	□ 184	761	107	183	□ 184	683	100	□ 184	761	107	c
		3.0	4		125	150	□ 184	697	103	□ 184	775	110	183	□ 184	697	103	□ 184	775	110	
		3.7	5		153	166	□ 222	715	111	□ 222	805	121	199	□ 222	715	111	□ 222	805	121	
		5.5	8		153	166	□ 222	758	126	□ 222	848	136	199	□ 222	758	127	□ 222	848	137	
		7.5	10		174	203	□ 260	796	138	□ 260	901	158	235	□ 260	796	139	□ 260	901	159	d
		11	15		174	203	□ 260	858	143	□ 260	963	163	235	□ 260	858	145	□ 260	963	165	
		15	20		170	234<258>	□ 317	920	180	□ 320	1054	219	266	□ 317	920	181	□335(∅372)	1084	227	e
インバータ用 AF	4A12□	0.4	05	図 2	112	114	∅ 160	605	75	∅ 160	648	78	141	∅ 160	605	76	∅ 160	648	79	b
インバータ用プレミアム効率三相	4A12□	0.75	1	図 1	112	122	□ 158	649	81	□ 158	713	85	149	□ 158	649	82	□ 158	713	86	b
		1.5	2		117	126	□ 167	676	86	□ 167	746	91	153	□ 167	676	86	□ 167	746	91	
		2.2	3		125	150	□ 184	661	92	□ 184	739	99	183	□ 184	661	92	□ 184	739	99	c
		3.7	5		153	166	□ 222	698	103	□ 222	789	114	199	□ 222	698	104	□ 222	789	115	
		5.5	8		153	166	□ 222	741	119	□ 222	832	130	199	□ 222	741	119	□ 222	832	130	
		7.5	10		174	203	□ 260	785	130	□ 260	890	150	235	□ 260	785	132	□ 260	890	152	d
		11	15		174	203	□ 260	847	136	□ 260	952	156	235	□ 260	847	137	□ 260	952	157	
	4A14□	1.5	2	図 1	117	126	□ 167	698	95	□ 167	767	100	153	□ 167	698	95	□ 167	767	100	b
		2.2	3		125	150	□ 184	683	100	□ 184	761	107	183	□ 184	683	100	□ 184	761	107	c
		3.7	5		153	166	□ 222	715	111	□ 222	805	121	199	□ 222	715	111	□ 222	805	121	
		5.5	8		153	166	□ 222	758	126	□ 222	848	136	199	□ 222	758	127	□ 222	848	137	
		7.5	10		174	203	□ 260	796	138	□ 260	901	158	235	□ 260	796	139	□ 260	901	159	d
		11	15		174	203	□ 260	858	143	□ 260	963	163	235	□ 260	858	145	□ 260	963	165	
		15	20		170	234<258>	□ 317	920	180	□ 320	1054	219	266	□ 317	920	181	□335(∅372)	1084	227	e
高効率三相	4A12□	0.4	05	図 2	112	114	∅ 160	605	75	∅ 160	648	78	141	∅ 160	605	76	∅ 160	648	79	b

枠番	CF	DC	GK	GL	GH
4A12□	243	204	134	203	226
4A14□	265	230	134	231	244

中実軸質量加算値（kg）	
軸片側 (L,R)	4

端子箱寸法	屋内形 BA	屋内形 BC	屋内形 BL	屋外形 BA	屋外形 BC	屋外形 BL
a	81.5	62	31	60	85	52
b	85	95	48	100	131	75
c	100	111	58	123	151	87
d	122	138	72	154	184	105
e	122<166>	138<187>	72<98>	154	184	105

注）1. 形式▲には出力軸方向を示すH，V，Wのいずれかが入ります。詳細は B6 頁をご参照ください。
2. 形式△にはモータの容量記号が入ります。
3. 形式◆には取付位置記号が入ります。詳細は B8～B18 頁をご参照ください。
4. 枠番□には 0 または 5 が入ります。詳細は選定表をご参照ください。
5. 取付位置記号 F1、G1 の屋外形は、端子箱の向き（引出口方向）が図面とは異なります。詳細は B19 頁をご参照ください。
6. 中空軸穴径寸法：寸法公差は、JIS B 0401-1998 "H8" です。
7. 中空軸キー溝寸法：JIS B 1301-1996（ISO）「キー及びキー溝 平行キー（普通形）」に準拠しています。
8. 中実軸径寸法：寸法公差は、JIS B 0401-1998 "h6" です。
9. 中実軸キーおよびキー溝寸法：JIS B 1301-1996（ISO）「キー及びキー溝 平行キー（締込み形）」に準拠しています。
10. 中実軸軸端部の詳細寸法は、技術資料 F24 頁をご参照ください。
11. < > 寸法はブレーキ付の場合です。
12. ( ) 寸法は取付位置記号 F2、G2 の場合です。
13. 表中の質量は中空軸の場合の値です。中実軸の場合は、中実軸質量加算値を加算してください。
14. 本寸法図の寸法および質量は、予告なしに変更することがあります。

寸法図

■中空軸・フランジ取付、中実軸・フランジ取付 / ベベル+サイクロ1段形 /B サイズ

三相モータ	L▲YM△-4B12□～4B14□-◆(-B)-減速比 L▲FM△-4B12□～4B14□L/R-◆(-B)-減速比	インバータ用AFモータ	L▲YM△-4B12□-AV◆(-B)-減速比 L▲FM△-4B12□L/R-AV◆(-B)-減速比
プレミアム効率三相モータ	L▲YM△-4B12□～4B14□-EP◆(-B)-減速比 L▲FM△-4B12□～4B14□L/R-EP◆(-B)-減速比	インバータ用プレミアム効率三相モータ	L▲YM△-4B12□～4B14□-AP◆(-B)-減速比 L▲FM△-4B12□～4B14□L/R-AP◆(-B)-減速比
		高効率三相モータ	L▲YM△-4B12□-ES◆(-B)-減速比 L▲FM△-4B12□L/R-ES◆(-B)-減速比

取付位置記号 F1 G1

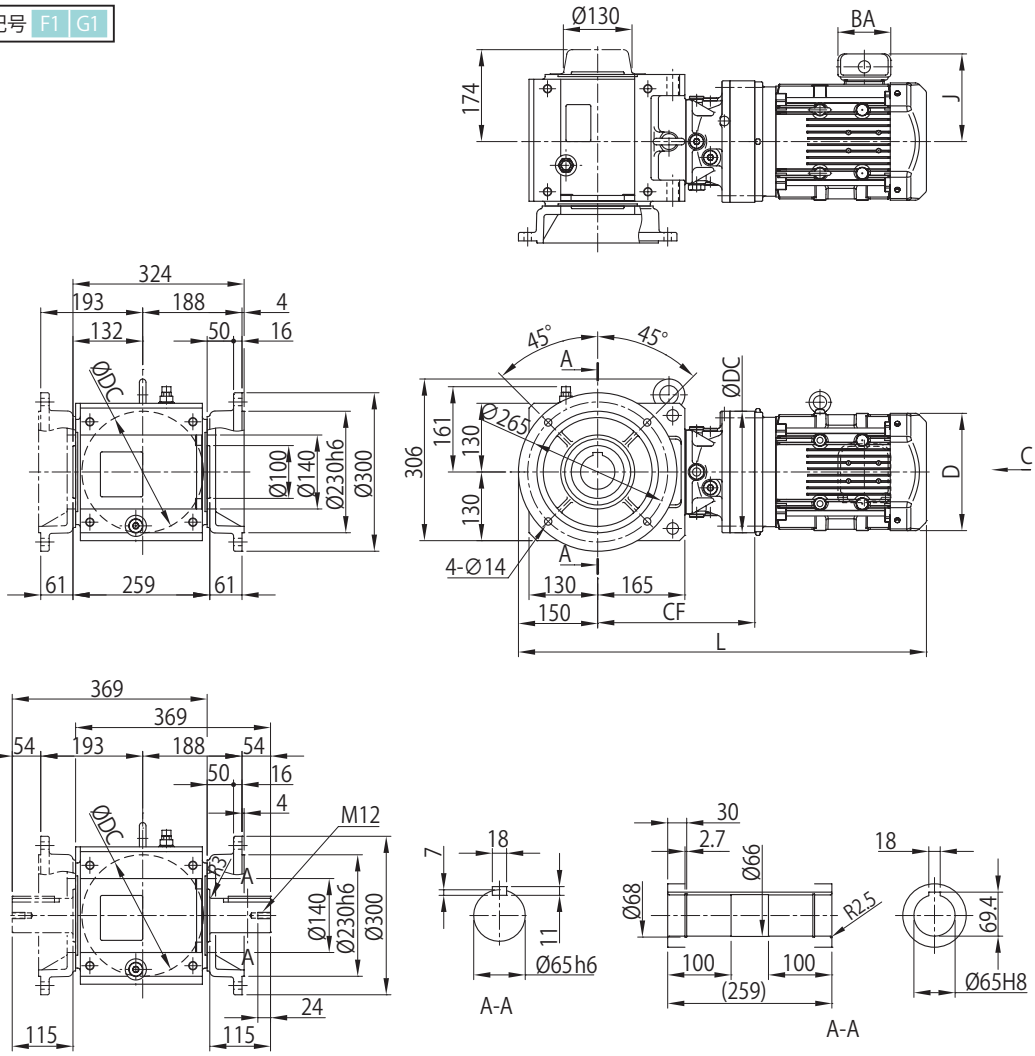

取付位置記号 F2 G2

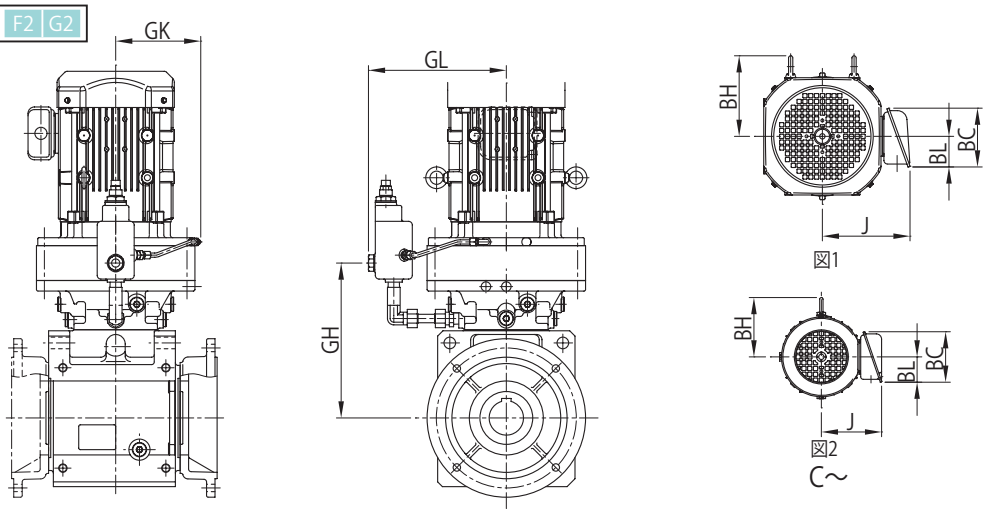

注）取付位置記号 F1、F2、G1、G2 以外の寸法はご照会ください。

寸法図

モータ種類	枠番	容量 kW ×4P	容量記号	C～	BH	屋内形 J	屋内形 ブレーキ無 D	屋内形 ブレーキ無 L	屋内形 ブレーキ無 質量(kg)	屋内形 ブレーキ付(B) D	屋内形 ブレーキ付(B) L	屋内形 ブレーキ付(B) 質量(kg)	屋外形 J	屋外形 ブレーキ無 D	屋外形 ブレーキ無 L	屋外形 ブレーキ無 質量(kg)	屋外形 ブレーキ付(B) D	屋外形 ブレーキ付(B) L	屋外形 ブレーキ付(B) 質量(kg)	端子箱寸法
三相	4B12 □	0.4	05	図 2	-	85	∅ 124	631	103	∅ 124	663	104	105	∅ 124	631	103	∅ 124	663	105	a
		0.55	08		112	114	∅ 160	667	105	∅ 160	710	108	141	∅ 160	667	106	∅ 160	710	109	b
	4B14 □	0.55	08	図 2	112	114	∅ 160	684	114	∅ 160	727	117	141	∅ 160	684	114	∅ 160	727	117	b
プレミアム効率三相	4B12 □	0.75	1	図 1	112	122	□ 158	711	111	□ 158	774	116	149	□ 158	711	112	□ 158	774	117	b
		1.1	1H		117	126	□ 167	738	114	□ 167	807	119	153	□ 167	738	115	□ 167	807	120	
		1.5	2		117	126	□ 167	738	116	□ 167	807	121	153	□ 167	738	116	□ 167	807	121	
		2.2	3		125	150	□ 184	723	122	□ 184	801	130	183	□ 184	723	122	□ 184	801	130	c
		3.0	4		125	150	□ 184	737	125	□ 184	815	133	183	□ 184	737	125	□ 184	815	133	
		3.7	5		153	166	□ 222	760	133	□ 222	850	144	199	□ 222	760	134	□ 222	850	145	
		5.5	8		153	166	□ 222	803	149	□ 222	893	160	199	□ 222	803	149	□ 222	893	160	
	4B14 □	0.75	1	図 1	112	122	□ 158	728	120	□ 158	792	124	149	□ 158	728	121	□ 158	792	125	d
		1.1	1H		117	126	□ 167	755	123	□ 167	825	128	153	□ 167	755	124	□ 167	825	129	
		1.5	2		117	126	□ 167	755	125	□ 167	825	130	153	□ 167	755	125	□ 167	825	130	e
		2.2	3		125	150	□ 184	740	130	□ 184	818	137	183	□ 184	740	130	□ 184	818	137	c
		3.0	4		125	150	□ 184	754	133	□ 184	832	140	183	□ 184	754	133	□ 184	832	140	
		3.7	5		153	166	□ 222	772	141	□ 222	863	151	199	□ 222	772	141	□ 222	863	151	
		5.5	8		153	166	□ 222	815	156	□ 222	906	166	199	□ 222	815	157	□ 222	906	167	
		7.5	10		174	203	□ 260	853	168	□ 260	958	188	235	□ 260	853	169	□ 260	958	189	d
		11	15		174	203	□ 260	915	173	□ 260	1020	193	235	□ 260	915	175	□ 260	1020	195	
		15	20		170	234<258>	□ 317	977	210	□ 320	1112	249	266	□ 317	977	211	□335(Ø372)	1142	257	e
インバータ用 AF	4B12 □	0.4	05	図 2	112	114	∅ 160	667	105	∅ 160	710	108	141	∅ 160	667	106	∅ 160	710	109	b
インバータ用プレミアム効率三相	4B12 □	0.75	1	図 1	112	122	□ 158	711	111	□ 158	774	116	149	□ 158	711	112	□ 158	774	117	b
		1.5	2		117	126	□ 167	738	116	□ 167	807	121	153	□ 167	738	116	□ 167	807	121	
		2.2	3		125	150	□ 184	723	122	□ 184	801	130	183	□ 184	723	122	□ 184	801	130	c
		3.7	5		153	166	□ 222	760	133	□ 222	850	144	199	□ 222	760	134	□ 222	850	145	
		5.5	8		153	166	□ 222	803	149	□ 222	893	160	199	□ 222	803	149	□ 222	893	160	
	4B14 □	0.75	1	図 1	112	122	□ 158	728	120	□ 158	792	124	149	□ 158	728	121	□ 158	792	125	b
		1.5	2		117	126	□ 167	755	125	□ 167	825	130	153	□ 167	755	125	□ 167	825	130	
		2.2	3		125	150	□ 184	740	130	□ 184	818	137	183	□ 184	740	130	□ 184	818	137	c
		3.7	5		153	166	□ 222	772	141	□ 222	863	151	199	□ 222	772	141	□ 222	863	151	
		5.5	8		153	166	□ 222	815	156	□ 222	906	166	199	□ 222	815	157	□ 222	906	167	
		7.5	10		174	203	□ 260	853	168	□ 260	958	188	235	□ 260	853	169	□ 260	958	189	d
		11	15		174	203	□ 260	915	173	□ 260	1020	193	235	□ 260	915	175	□ 260	1020	195	
		15	20		170	234<258>	□ 317	977	210	□ 320	1112	249	266	□ 317	977	211	□335(Ø372)	1142	257	e
高効率三相	4B12 □	0.4	05	図 2	112	114	∅ 160	667	105	∅ 160	710	108	141	∅ 160	667	106	∅ 160	710	109	b

枠番	CF	DC	GK	GL	GH
4B12 □	280	204	134	203	263
4B14 □	297	230	134	231	276

中実軸質量加算値（kg）	
軸片側 (L,R)	8

端子箱寸法	屋内形 BA	屋内形 BC	屋内形 BL	屋外形 BA	屋外形 BC	屋外形 BL
a	81.5	62	31	60	85	52
b	85	95	48	100	131	75
c	100	111	58	123	151	87
d	122	138	72	154	184	105
e	122<166>	138<187>	72<98>	154	184	105

注）1. 形式▲には出力軸方向を示すH，V，Wのいずれかが入ります。詳細は B6 頁をご参照ください。
2. 形式△にはモータの容量記号が入ります。
3. 形式◆には取付位置記号が入ります。詳細は B8～B18 頁をご参照ください。
4. 枠番□には 0 または 5 が入ります。詳細は選定表をご参照ください。
5. 取付位置記号 F1、G1 の屋外形は、端子箱の向き（引出口方向）が図面とは異なります。詳細は B19 頁をご参照ください。
6. 中空軸穴径寸法：寸法公差は、JIS B 0401-1998 "H8" です。
7. 中空軸キー溝寸法：JIS B 1301-1996（ISO）「キー及びキー溝 平行キー（普通形）」に準拠しています。
8. 中実軸径寸法：寸法公差は、JIS B 0401-1998 "h6" です。
9. 中実軸キーおよびキー溝寸法：JIS B 1301-1996（ISO）「キー及びキー溝 平行キー（締込み形）」に準拠しています。
10. 中実軸軸端部の詳細寸法は、技術資料 F24 頁をご参照ください。
11. < > 寸法はブレーキ付の場合です。
12. ( ) 寸法は取付位置記号 F2、G2 の場合です。
13. 表中の質量は中空軸の場合の値です。中実軸の場合は、中実軸質量加算値を加算してください。
14. 本寸法図の寸法および質量は、予告なしに変更することがあります。

寸法図

■中空軸・フランジ取付、中実軸・フランジ取付 / ベベル+サイクロ1段形 /B サイズ

プレミアム効率 三相モータ	L▲YM△-4B16□-EP◆(-B)-減速比 L▲FM△-4B16□L/R-EP◆(-B)-減速比	インバータ用 プレミアム効率三相モータ	L▲YM△-4B16□-AP◆(-B)-減速比 L▲FM△-4B16□L/R-AP◆(-B)-減速比

取付位置記号 F1 G1

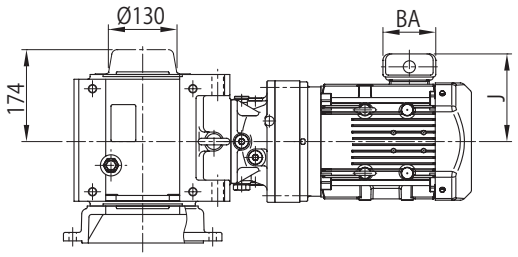

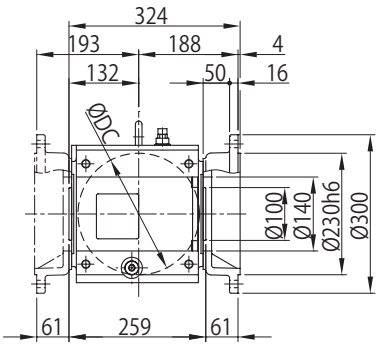

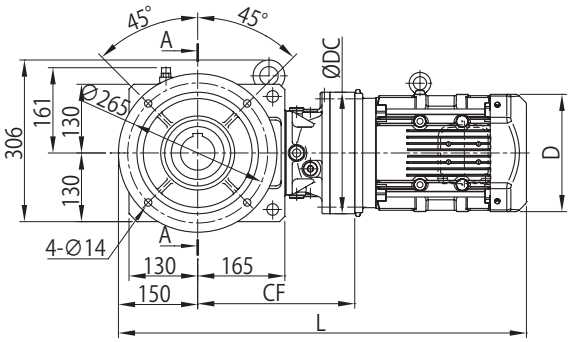

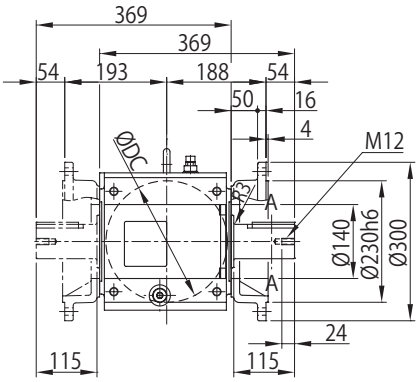

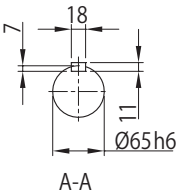

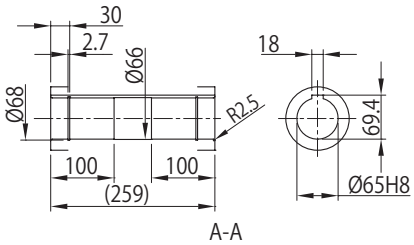

取付位置記号 F2 G2

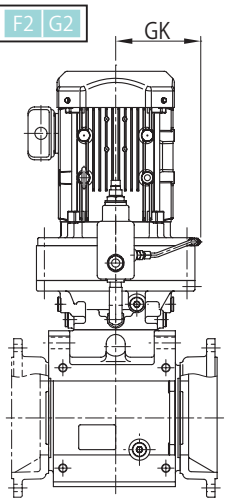

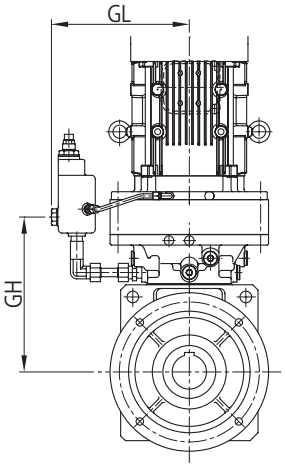

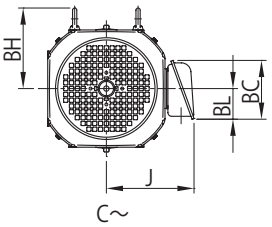

注）取付位置記号 F1、F2、G1、G2 以外の寸法はご照会ください。

寸法図

モータ種類	枠番	容量 kW ×4P	容量記号	BH	屋内形 J	屋内形 ブレーキ無 D	屋内形 ブレーキ無 L	屋内形 ブレーキ無 質量(kg)	屋内形 ブレーキ付 (B) D	屋内形 ブレーキ付 (B) L	屋内形 ブレーキ付 (B) 質量(kg)	屋外形 J	屋外形 ブレーキ無 D	屋外形 ブレーキ無 L	屋外形 ブレーキ無 質量(kg)	屋外形 ブレーキ付 (B) D	屋外形 ブレーキ付 (B) L	屋外形 ブレーキ付 (B) 質量(kg)	端子箱寸法
プレミアム効率三相	4B16 □	1.5	2	117	126	□167	784	148	□167	854	154	153	□167	784	149	□167	854	155	b
		2.2	3	125	150	□184	769	153	□184	847	161	183	□184	769	154	□184	847	162	c
		3.0	4	125	150	□184	783	156	□184	861	164	183	□184	783	156	□184	861	164	
		3.7	5	153	166	□222	806	164	□222	897	175	199	□222	806	165	□222	897	176	
		5.5	8	153	166	□222	849	180	□222	940	191	199	□222	849	180	□222	940	191	
		7.5	10	218	203	□260	886	191	□260	991	211	235	□260	886	193	□260	991	213	d
		11	15	218	203	□260	948	197	□260	1053	217	235	□260	948	198	□260	1053	218	
		15	20	227	234<258>	□317	1006	235	□320	1141	274	266	□317	1006	236	□335(∅372)	1171	282	e
		18.5	25	213	297	□398	1112	354	□398	1286	398	355	□398	1112	363	□403(∅430)	1316	416	f
		22	30	213	297	□398	1112	354	□398	1286	398	355	□398	1112	363	□403(∅430)	1316	416	
インバータ用プレミアム効率三相	4B16 □	1.5	2	117	126	□167	784	148	□167	854	154	153	□167	784	149	□167	854	155	b
		2.2	3	125	150	□184	769	153	□184	847	161	183	□184	769	154	□184	847	162	c
		3.7	5	153	166	□222	806	164	□222	897	175	199	□222	806	165	□222	897	176	
		5.5	8	153	166	□222	849	180	□222	940	191	199	□222	849	180	□222	940	191	
		7.5	10	218	203	□260	886	191	□260	991	211	235	□260	886	193	□260	991	213	d
		11	15	218	203	□260	948	197	□260	1053	217	235	□260	948	198	□260	1053	218	
		15	20	227	234<258>	□317	1006	235	□320	1141	274	266	□317	1006	236	□335(∅372)	1171	282	e
		18.5	25	213	297	□398	1112	354	□398	1286	398	355	□398	1112	363	□403(∅430)	1316	416	f
		22	30	213	297	□398	1112	354	□398	1286	398	355	□398	1112	363	□403(∅430)	1316	416	

枠番	CF	DC	GK	GL	GH
4B16 □	326	300	168	261	293

中実軸質量加算値（kg）	
軸片側 (L,R)	8

端子箱寸法	屋内形 BA	屋内形 BC	屋内形 BL	屋外形 BA	屋外形 BC	屋外形 BL
b	85	95	48	100	131	75
c	100	111	58	123	151	87
d	122	138	72	154	184	105
e	122<166>	138<187>	72<98>	154	184	105
f	166	187	98	192	290	175

注）1. 形式▲には出力軸方向を示すH，V，Wのいずれかが入ります。詳細は B6 頁をご参照ください。
2. 形式△にはモータの容量記号が入ります。
3. 形式◆には取付位置記号が入ります。詳細は B8～B18 頁をご参照ください。
4. 枠番□には 0 または 5 が入ります。詳細は選定表をご参照ください。
5. 取付位置記号 F1、G1 の屋外形は、端子箱の向き（引出口方向）が図面とは異なります。詳細は B19 頁をご参照ください。
6. 中空軸穴径寸法：寸法公差は、JIS B 0401-1998 “H8” です。
7. 中空軸キー溝寸法：JIS B 1301-1996（ISO）「キー及びキー溝 平行キー（普通形）」に準拠しています。
8. 中実軸径寸法：寸法公差は、JIS B 0401-1998 “h6” です。
9. 中実軸キーおよびキー溝寸法：JIS B 1301-1996（ISO）「キー及びキー溝 平行キー（締込み形）」に準拠しています。
10. 中実軸軸端部の詳細寸法は、技術資料 F24 頁をご参照ください。
11. < > 寸法はブレーキ付の場合です。
12. ( ) 寸法は取付位置記号 F2、G2 の場合です。
13. 表中の質量は中空軸の場合の値です。中実軸の場合は、中実軸質量加算値を加算してください。
14. 本寸法図の寸法および質量は、予告なしに変更することがあります。

寸法図

■中空軸・フランジ取付、中実軸・フランジ取付 / ベベル+サイクロ1段形 /C サイズ

プレミアム効率 三相モータ	L▲YM△-4C14□～4C16□-EP◆(-B)-減速比 L▲FM△-4C14□～4C16□L/R-EP◆(-B)-減速比	インバータ用 プレミアム効率三相モータ	L▲YM△-4C14□～4C16□-AP◆(-B)-減速比 L▲FM△-4C14□～4C16□L/R-AP◆(-B)-減速比

取付位置記号 F1 G1

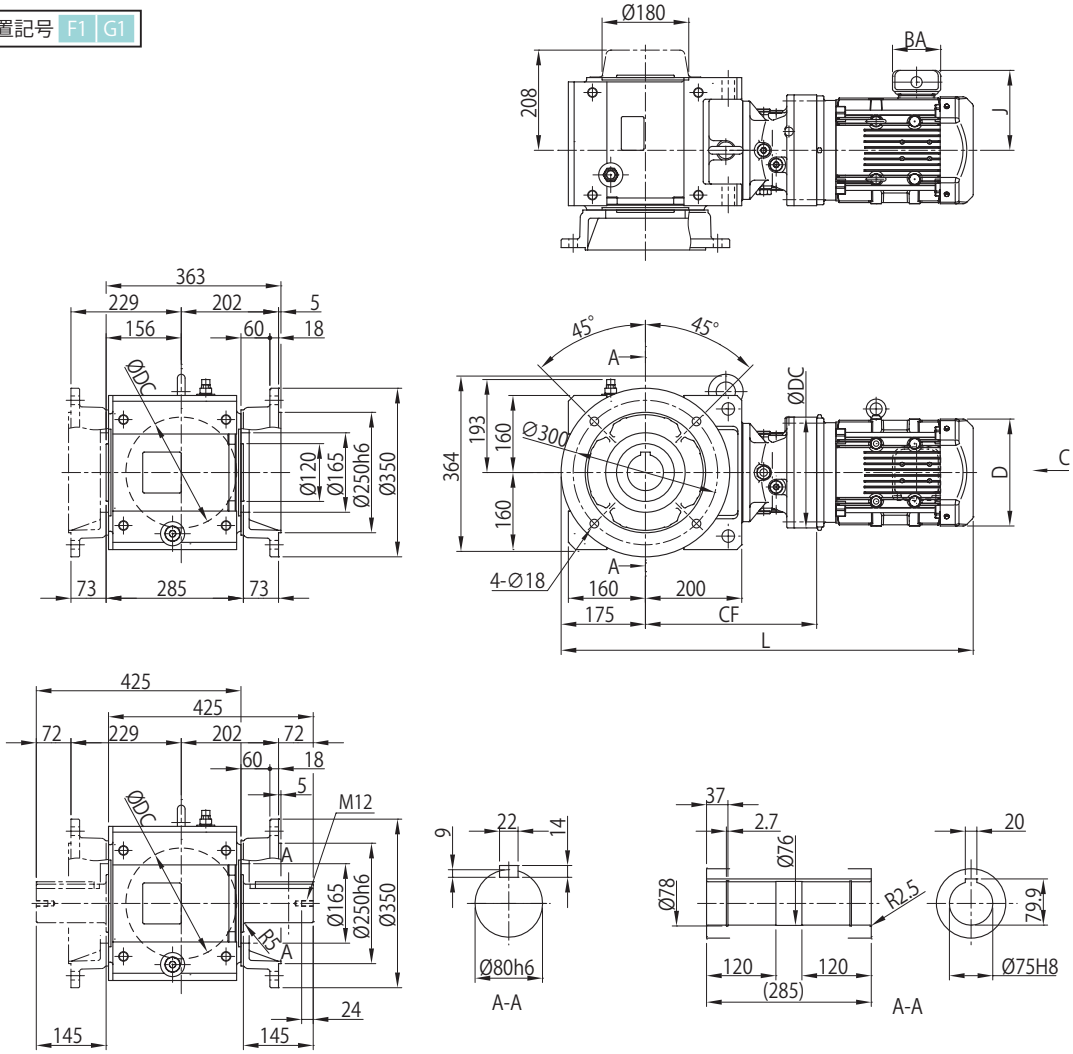

取付位置記号 F2 G2

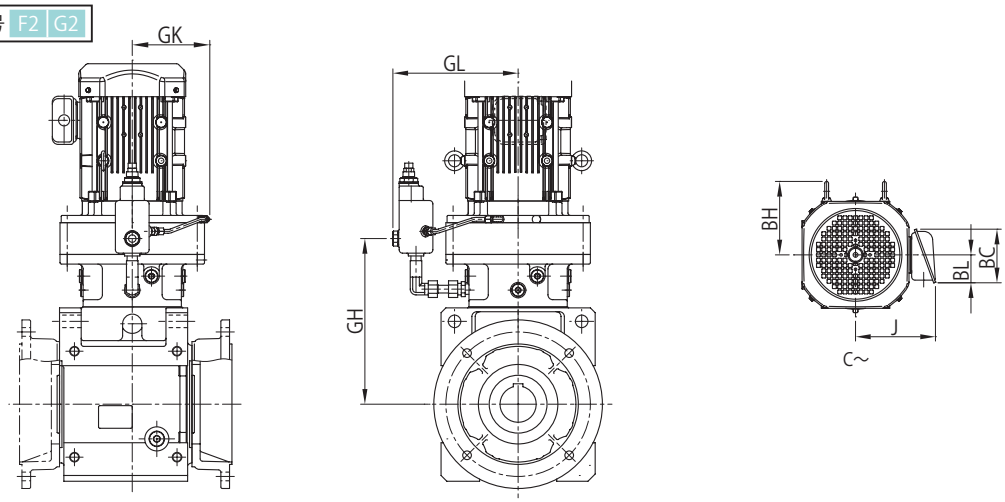

注）取付位置記号 F1、F2、G1、G2 以外の寸法はご照会ください。

寸法図

モータ種類	枠番	容量 kW ×4P	容量記号	BH	屋内形 J	屋内形 ブレーキ無 D	屋内形 ブレーキ無 L	屋内形 ブレーキ無 質量(kg)	屋内形 ブレーキ付(B) D	屋内形 ブレーキ付(B) L	屋内形 ブレーキ付(B) 質量(kg)	屋外形 J	屋外形 ブレーキ無 D	屋外形 ブレーキ無 L	屋外形 ブレーキ無 質量(kg)	屋外形 ブレーキ付(B) D	屋外形 ブレーキ付(B) L	屋外形 ブレーキ付(B) 質量(kg)	端子箱寸法
プレミアム効率三相	4C14□	0.75	1	112	122	□158	812	178	□158	875	183	149	□158	812	179	□158	875	184	b
		1.1	1H	117	126	□167	839	181	□167	908	187	153	□167	839	182	□167	908	188	
		1.5	2	117	126	□167	839	183	□167	908	189	153	□167	839	183	□167	908	189	
		2.2	3	125	150	□184	824	188	□184	902	196	183	□184	824	188	□184	902	196	c
		3.0	4	125	150	□184	838	191	□184	916	199	183	□184	838	191	□184	916	199	
		3.7	5	153	166	□222	856	199	□222	946	210	199	□222	856	199	□222	946	210	
		5.5	8	153	166	□222	899	214	□222	989	225	199	□222	899	215	□222	989	226	
		7.5	10	174	203	□260	937	226	□260	1042	247	235	□260	937	227	□260	1042	248	d
		11	15	174	203	□260	999	231	□260	1104	252	235	□260	999	233	□260	1104	254	
		15	20	170	234<258>	□317	1061	268	□320	1195	307	266	□317	1061	269	□335(∅372)	1225	315	e
	4C16□	1.1	1H	117	126	□167	860	203	□167	929	208	153	□167	860	203	□167	929	208	b
		1.5	2	117	126	□167	860	204	□167	929	209	153	□167	860	205	□167	929	210	
		2.2	3	125	150	□184	845	209	□184	923	217	183	□184	845	210	□184	923	218	c
		3.0	4	125	150	□184	859	212	□184	937	220	183	□184	859	212	□184	937	220	
		3.7	5	153	166	□222	882	220	□222	972	231	199	□222	882	221	□222	972	232	
		5.5	8	153	166	□222	925	236	□222	1015	247	199	□222	925	236	□222	1015	247	
		7.5	10	218	203	□260	962	247	□260	1067	267	235	□260	962	249	□260	1067	269	d
		11	15	218	203	□260	1024	253	□260	1129	273	235	□260	1024	254	□260	1129	274	
		15	20	227	234<258>	□317	1082	291	□320	1216	330	266	□317	1082	292	□335(∅372)	1246	338	e
		18.5	25	213	297	□398	1188	410	□398	1362	454	355	□398	1188	419	□403(∅430)	1392	472	f
		22	30	213	297	□398	1188	410	□398	1362	454	355	□398	1188	419	□403(∅430)	1392	472	
		30	40	213	297	□398	1312	462	□398	1486	505	355	□398	1312	470	□403(∅430)	1516	524	
インバータ用プレミアム効率三相	4C14□	0.75	1	112	122	□158	812	178	□158	875	183	149	□158	812	179	□158	875	184	b
		1.5	2	117	126	□167	839	183	□167	908	189	153	□167	839	183	□167	908	189	
		2.2	3	125	150	□184	824	188	□184	902	196	183	□184	824	188	□184	902	196	c
		3.7	5	153	166	□222	856	199	□222	946	210	199	□222	856	199	□222	946	210	
		5.5	8	153	166	□222	899	214	□222	989	225	199	□222	899	215	□222	989	226	
		7.5	10	174	203	□260	937	226	□260	1042	247	235	□260	937	227	□260	1042	248	d
		11	15	174	203	□260	999	231	□260	1104	252	235	□260	999	233	□260	1104	254	
		15	20	170	234<258>	□317	1061	268	□320	1195	307	266	□317	1061	269	□335(∅372)	1225	315	e
	4C16□	1.5	2	117	126	□167	860	204	□167	929	209	153	□167	860	205	□167	929	210	b
		2.2	3	125	150	□184	845	209	□184	923	217	183	□184	845	210	□184	923	218	c
		3.7	5	153	166	□222	882	220	□222	972	231	199	□222	882	221	□222	972	232	
		5.5	8	153	166	□222	925	236	□222	1015	247	199	□222	925	236	□222	1015	247	
		7.5	10	218	203	□260	962	247	□260	1067	267	235	□260	962	249	□260	1067	269	d
		11	15	218	203	□260	1024	253	□260	1129	273	235	□260	1024	254	□260	1129	274	
		15	20	227	234<258>	□317	1082	291	□320	1216	330	266	□317	1082	292	□335(∅372)	1246	338	e
		18.5	25	213	297	□398	1188	410	□398	1362	454	355	□398	1188	419	□403(∅430)	1392	472	f
		22	30	213	297	□398	1188	410	□398	1362	454	355	□398	1188	419	□403(∅430)	1392	472	
		30	40	213	297	□398	1312	462	□398	1486	505	355	□398	1312	470	□403(∅430)	1516	524	

枠番	CF	DC	GK	GL	GH
4C14□	356	230	134	231	334
4C16□	377	300	168	260	344

中実軸質量加算値（kg）	
軸片側 (L,R)	12

端子箱寸法	屋内形 BA	屋内形 BC	屋内形 BL	屋外形 BA	屋外形 BC	屋外形 BL
b	85	95	48	100	131	75
c	100	111	58	123	151	87
d	122	138	72	154	184	105
e	122<166>	138<187>	72<98>	154	184	105
f	166	187	98	192	290	175

注）1. 形式▲には出力軸方向を示すH，V，Wのいずれかが入ります。詳細は B6 頁をご参照ください。
2. 形式△にはモータの容量記号が入ります。
3. 形式◆には取付位置記号が入ります。詳細は B8～B18 頁をご参照ください。
4. 枠番□には 0 または 5 が入ります。詳細は選定表をご参照ください。
5. 取付位置記号 F1、G1 の屋外形は、端子箱の向き（引出口方向）が図面とは異なります。詳細は B19 頁をご参照ください。
6. 中空軸穴径寸法：寸法公差は、JIS B 0401-1998 "H8" です。
7. 中空軸キー溝寸法：JIS B 1301-1996（ISO）「キー及びキー溝 平行キー（普通形）」に準拠しています。
8. 中実軸径寸法：寸法公差は、JIS B 0401-1998 "h6" です。
9. 中実軸キーおよびキー溝寸法：JIS B 1301-1996（ISO）「キー及びキー溝 平行キー（締込み形）」に準拠しています。
10. 中実軸軸端部の詳細寸法は、技術資料 F24 頁をご参照ください。
11. < > 寸法はブレーキ付の場合です。
12. ( ) 寸法は取付位置記号 F2、G2 の場合です。
13. 表中の質量は中空軸の場合の値です。中実軸の場合は、中実軸質量加算値を加算してください。
14. 本寸法図の寸法および質量は、予告なしに変更することがあります。

寸法図

■中空軸・フランジ取付、中実軸・フランジ取付 / ベベル+サイクロ1段形 /C サイズ

プレミアム効率 三相モータ	L▲YM△-4C17□-EP◆(-B)-減速比 L▲FM△-4C17□L/R-EP◆(-B)-減速比	インバータ用 プレミアム効率三相モータ	L▲YM△-4C17□-AP◆(-B)-減速比 L▲FM△-4C17□L/R-AP◆(-B)-減速比

取付位置記号 F1 G1

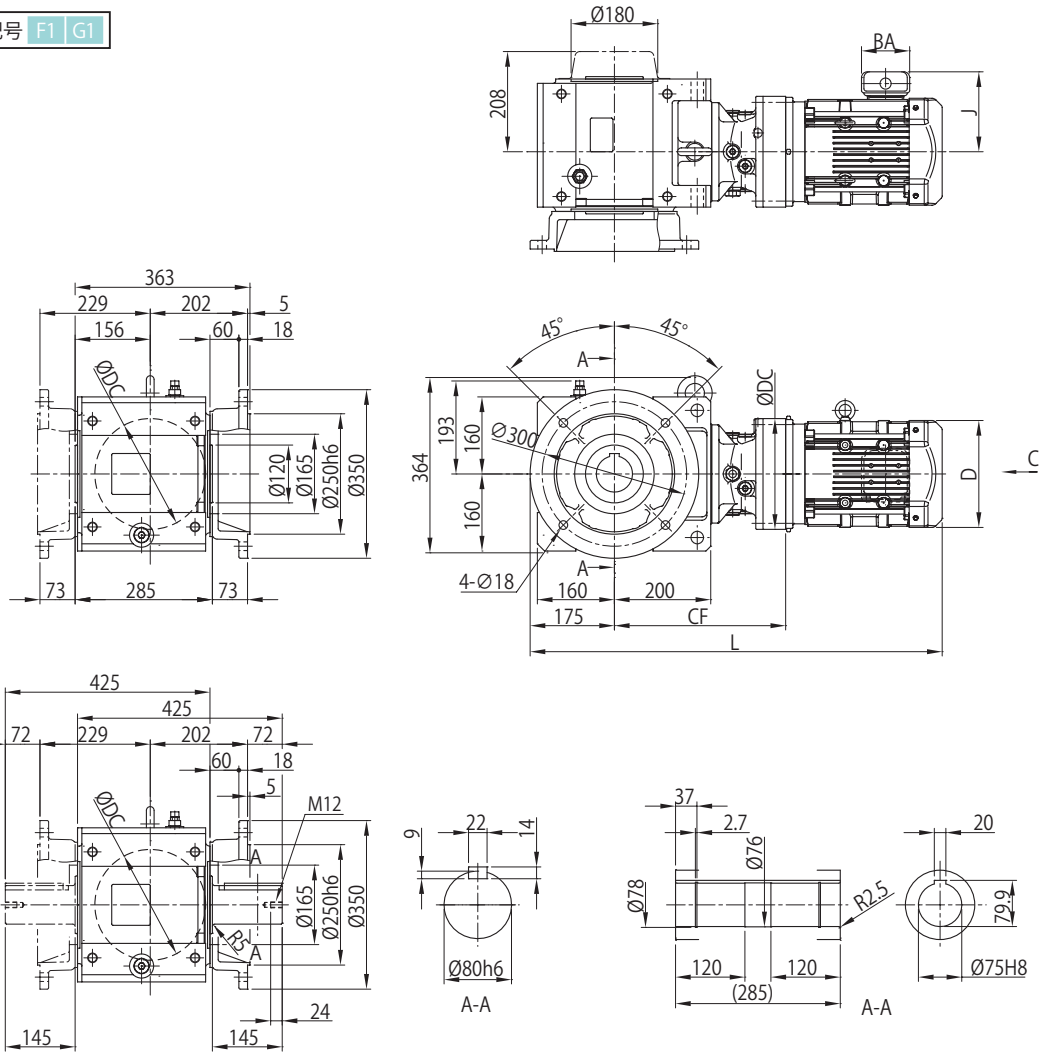

取付位置記号 F2 G2

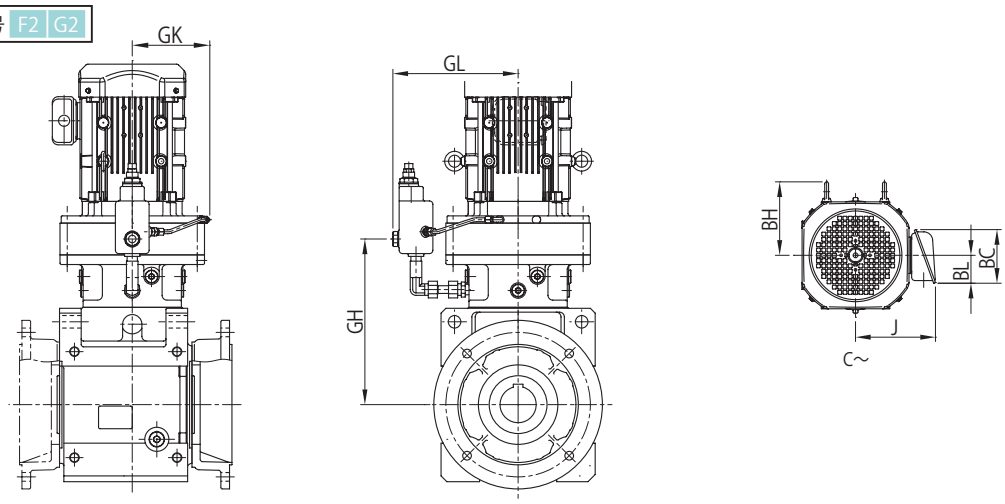

注）取付位置記号 F1、F2、G1、G2 以外の寸法はご照会ください。

寸法図

モータ種類	枠番	容量 kW ×4P	容量記号	BH	屋内形 J	屋内形 ブレーキ無 D	屋内形 ブレーキ無 L	屋内形 ブレーキ無 質量(kg)	屋内形 ブレーキ付 (B) D	屋内形 ブレーキ付 (B) L	屋内形 ブレーキ付 (B) 質量(kg)	屋外形 J	屋外形 ブレーキ無 D	屋外形 ブレーキ無 L	屋外形 ブレーキ無 質量(kg)	屋外形 ブレーキ付 (B) D	屋外形 ブレーキ付 (B) L	屋外形 ブレーキ付 (B) 質量(kg)	端子箱寸法
プレミアム効率三相	4C17 □	3.0	4	203	150	□ 184	890	235	□ 184	968	243	183	□ 184	890	236	□ 184	968	244	c
		3.7	5	203	166	□ 222	903	243	□ 222	994	254	199	□ 222	903	244	□ 222	994	255	
		5.5	8	203	166	□ 222	946	259	□ 222	1037	270	199	□ 222	946	259	□ 222	1037	270	
		7.5	10	221	203	□ 260	967	271	□ 260	1072	291	235	□ 260	967	272	□ 260	1072	292	d
		11	15	221	203	□ 260	1029	277	□ 260	1134	297	235	□ 260	1029	278	□ 260	1134	298	
		15	20	224	234<258>	□ 317	1098	313	□ 320	1233	352	266	□ 317	1098	315	□335(Ø372)	1263	360	e
		18.5	25	224	297	□ 398	1204	433	□ 398	1378	477	355	□ 398	1204	442	□403(Ø430)	1408	495	f
		22	30	224	297	□ 398	1204	433	□ 398	1378	477	355	□ 398	1204	442	□403(Ø430)	1408	495	
		30	40	224	297	□ 398	1328	485	□ 398	1502	528	355	□ 398	1328	493	□403(Ø430)	1532	547	
インバータ用プレミアム効率三相	4C17 □	3.7	5	203	166	□ 222	903	243	□ 222	994	254	199	□ 222	903	244	□ 222	994	255	c
		5.5	8	203	166	□ 222	946	259	□ 222	1037	270	199	□ 222	946	259	□ 222	1037	270	
		7.5	10	221	203	□ 260	967	271	□ 260	1072	291	235	□ 260	967	272	□ 260	1072	292	d
		11	15	221	203	□ 260	1029	277	□ 260	1134	297	235	□ 260	1029	278	□ 260	1134	298	
		15	20	224	234<258>	□ 317	1098	313	□ 320	1233	352	266	□ 317	1098	315	□335(Ø372)	1263	360	e
		18.5	25	224	297	□ 398	1204	433	□ 398	1378	477	355	□ 398	1204	442	□403(Ø430)	1408	495	f
		22	30	224	297	□ 398	1204	433	□ 398	1378	477	355	□ 398	1204	442	□403(Ø430)	1408	495	
		30	40	224	297	□ 398	1328	485	□ 398	1502	528	355	□ 398	1328	493	□403(Ø430)	1532	547	

枠番	CF	DC	GK	GL	GH
4C17 □	393	340	186	289	358

中実軸質量加算値（kg）	
軸片側 (L,R)	12

端子箱寸法	屋内形 BA	屋内形 BC	屋内形 BL	屋外形 BA	屋外形 BC	屋外形 BL
c	100	111	58	123	151	87
d	122	138	72	154	184	105
e	122<166>	138<187>	72<98>	154	184	105
f	166	187	98	192	290	175

注）1. 形式▲には出力軸方向を示すH，V，Wのいずれかが入ります。詳細は B6 頁をご参照ください。
2. 形式△にはモータの容量記号が入ります。
3. 形式◆には取付位置記号が入ります。詳細は B8～B18 頁をご参照ください。
4. 枠番□には 0 または 5 が入ります。詳細は選定表をご参照ください。
5. 取付位置記号 F1、G1 の屋外形は、端子箱の向き（引出口方向）が図面とは異なります。詳細は B19 頁をご参照ください。
6. 中空軸穴径寸法：寸法公差は、JIS B 0401-1998 "H8" です。
7. 中空軸キー溝寸法：JIS B 1301-1996（ISO）「キー及びキー溝 平行キー（普通形）」に準拠しています。
8. 中実軸径寸法：寸法公差は、JIS B 0401-1998 "h6" です。
9. 中実軸キーおよびキー溝寸法：JIS B 1301-1996（ISO）「キー及びキー溝 平行キー（締込み形）」に準拠しています。
10. 中実軸軸端部の詳細寸法は、技術資料 F24 頁をご参照ください。
11. < > 寸法はブレーキ付の場合です。
12. ( ) 寸法は取付位置記号 F2、G2 の場合です。
13. 表中の質量は中空軸の場合の値です。中実軸の場合は、中実軸質量加算値を加算してください。
14. 本寸法図の寸法および質量は、予告なしに変更することがあります。

寸法図

■中空軸・フランジ取付、中実軸・フランジ取付 / ベベル+サイクロ1段形 /D サイズ

プレミアム効率 三相モータ	L▲YM△-4D16□～4D17□-EP◆(-B)-減速比 L▲FM△-4D16□～4D17□L/R-EP◆(-B)-減速比	インバータ用 プレミアム効率三相モータ	L▲YM△-4D16□～4D17□-AP◆(-B)-減速比 L▲FM△-4D16□～4D17□L/R-AP◆(-B)-減速比

取付位置記号 F1 G1

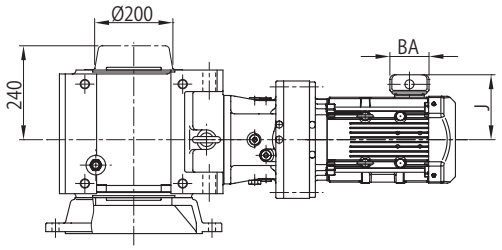

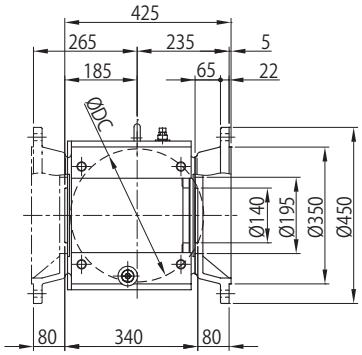

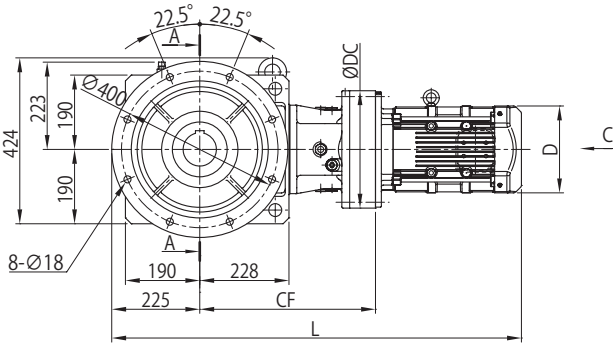

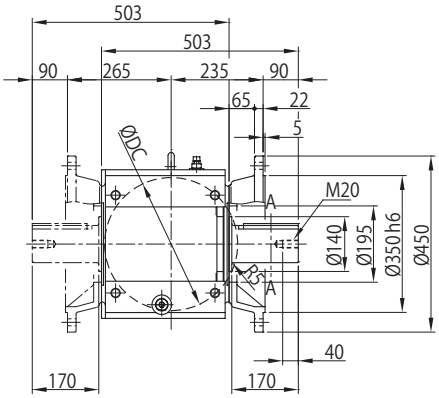

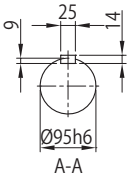

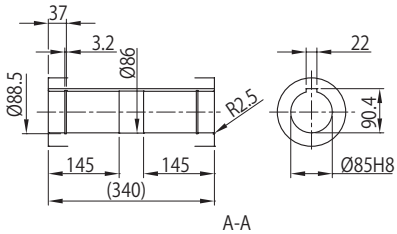

取付位置記号 F2 G2

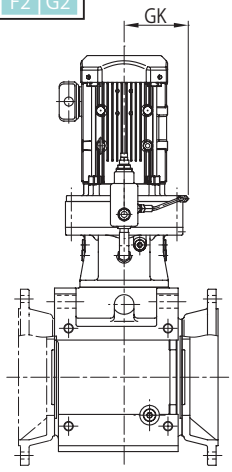

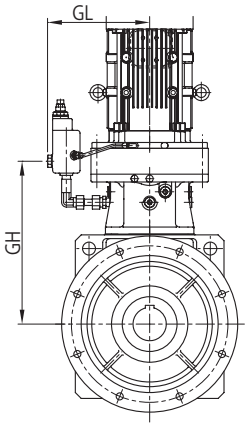

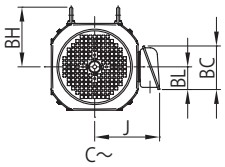

注）取付位置記号 F1、F2、G1、G2 以外の寸法はご照会ください。

寸法図

モータ種類	枠番	容量 kW ×4P	容量記号	BH	屋内形 J	屋内形 ブレーキ無 D	屋内形 ブレーキ無 L	屋内形 ブレーキ無 質量(kg)	屋内形 ブレーキ付(B) D	屋内形 ブレーキ付(B) L	屋内形 ブレーキ付(B) 質量(kg)	屋外形 J	屋外形 ブレーキ無 D	屋外形 ブレーキ無 L	屋外形 ブレーキ無 質量(kg)	屋外形 ブレーキ付(B) D	屋外形 ブレーキ付(B) L	屋外形 ブレーキ付(B) 質量(kg)	端子箱寸法
プレミアム効率三相	4D16□	1.5	2	117	126	□167	982	287	□167	1052	292	153	□167	982	288	□167	1052	293	b
		2.2	3	125	150	□184	967	292	□184	1045	300	183	□184	967	293	□184	1045	301	c
		3.0	4	125	150	□184	981	295	□184	1059	303	183	□184	981	295	□184	1059	303	
		3.7	5	153	166	□222	1004	303	□222	1095	314	199	□222	1004	304	□222	1095	315	
		5.5	8	153	166	□222	1047	319	□222	1138	330	199	□222	1047	319	□222	1138	330	
		7.5	10	218	203	□260	1084	330	□260	1189	350	235	□260	1084	332	□260	1189	352	d
		11	15	218	203	□260	1146	336	□260	1251	356	235	□260	1146	337	□260	1251	357	
		15	20	227	234<258>	□317	1204	374	□320	1339	413	266	□317	1204	375	□335(Ø372)	1369	421	e
		18.5	25	213	297	□398	1310	493	□398	1484	537	355	□398	1310	502	□403(Ø430)	1514	555	f
		22	30	213	297	□398	1310	493	□398	1484	537	355	□398	1310	502	□403(Ø430)	1514	555	
	4D17□	3.0	4	203	150	□184	990	316	□184	1068	323	183	□184	990	317	□184	1068	324	c
		3.7	5	203	166	□222	1003	324	□222	1093	335	199	□222	1003	325	□222	1093	336	
		5.5	8	203	166	□222	1046	340	□222	1136	351	199	□222	1046	340	□222	1136	351	
		7.5	10	221	203	□260	1067	352	□260	1172	372	235	□260	1067	353	□260	1172	373	d
		11	15	221	203	□260	1129	358	□260	1234	378	235	□260	1129	359	□260	1234	379	
		15	20	224	234<258>	□317	1198	394	□320	1332	433	266	□317	1198	396	□335(Ø372)	1362	441	e
		18.5	25	224	297	□398	1304	514	□398	1478	558	355	□398	1304	523	□403(Ø430)	1508	576	f
		22	30	224	297	□398	1304	514	□398	1478	558	355	□398	1304	523	□403(Ø430)	1508	576	
		30	40	224	297	□398	1428	566	□398	1602	609	355	□398	1428	574	□403(Ø430)	1632	628	
インバータ用プレミアム効率三相	4D16□	1.5	2	117	126	□167	982	287	□167	1052	292	153	□167	982	288	□167	1052	293	b
		2.2	3	125	150	□184	967	292	□184	1045	300	183	□184	967	293	□184	1045	301	c
		3.7	5	153	166	□222	1004	303	□222	1095	314	199	□222	1004	304	□222	1095	315	
		5.5	8	153	166	□222	1047	319	□222	1138	330	199	□222	1047	319	□222	1138	330	
		7.5	10	218	203	□260	1084	330	□260	1189	350	235	□260	1084	332	□260	1189	352	d
		11	15	218	203	□260	1146	336	□260	1251	356	235	□260	1146	337	□260	1251	357	
		15	20	227	234<258>	□317	1204	374	□320	1339	413	266	□317	1204	375	□335(Ø372)	1369	421	e
		18.5	25	213	297	□398	1310	493	□398	1484	537	355	□398	1310	502	□403(Ø430)	1514	555	f
		22	30	213	297	□398	1310	493	□398	1484	537	355	□398	1310	502	□403(Ø430)	1514	555	
	4D17□	3.7	5	203	166	□222	1003	324	□222	1093	335	199	□222	1003	325	□222	1093	336	c
		5.5	8	203	166	□222	1046	340	□222	1136	351	199	□222	1046	340	□222	1136	351	
		7.5	10	221	203	□260	1067	352	□260	1172	372	235	□260	1067	353	□260	1172	373	d
		11	15	221	203	□260	1129	358	□260	1234	378	235	□260	1129	359	□260	1234	379	
		15	20	224	234<258>	□317	1198	394	□320	1332	433	266	□317	1198	396	□335(Ø372)	1362	441	e
		18.5	25	224	297	□398	1304	514	□398	1478	558	355	□398	1304	523	□403(Ø430)	1508	576	f
		22	30	224	297	□398	1304	514	□398	1478	558	355	□398	1304	523	□403(Ø430)	1508	576	
		30	40	224	297	□398	1428	566	□398	1602	609	355	□398	1428	574	□403(Ø430)	1632	628	

枠番	CF	DC	GK	GL	GH
4D16□	449	300	168	261	416
4D17□	443	340	186	289	408

中実軸質量加算値（kg）	
軸片側 (L,R)	19

端子箱寸法	屋内形 BA	屋内形 BC	屋内形 BL	屋外形 BA	屋外形 BC	屋外形 BL
b	85	95	48	100	131	75
c	100	111	58	123	151	87
d	122	138	72	154	184	105
e	122<166>	138<187>	72<98>	154	184	105
f	166	187	98	192	290	175

注）1. 形式▲には出力軸方向を示すH，V，Wのいずれかが入ります。詳細は B6 頁をご参照ください。
2. 形式△にはモータの容量記号が入ります。
3. 形式◆には取付位置記号が入ります。詳細は B8～B18 頁をご参照ください。
4. 枠番□には 0 または 5 が入ります。詳細は選定表をご参照ください。
5. 取付位置記号 F1、G1 の屋外形は、端子箱の向き（引出口方向）が図面とは異なります。詳細は B19 頁をご参照ください。
6. 中空軸穴径寸法：寸法公差は、JIS B 0401-1998 “H8” です。
7. 中空軸キー溝寸法：JIS B 1301-1996（ISO）「キー及びキー溝 平行キー（普通形）」に準拠しています。
8. 中実軸径寸法：寸法公差は、JIS B 0401-1998 “h6” です。
9. 中実軸キーおよびキー溝寸法：JIS B 1301-1996（ISO）「キー及びキー溝 平行キー（締込み形）」に準拠しています。
10. 中実軸軸端部の詳細寸法は、技術資料 F24 頁をご参照ください。
11. < > 寸法はブレーキ付の場合です。
12. ( ) 寸法は取付位置記号 F2、G2 の場合です。
13. 表中の質量は中空軸の場合の値です。中実軸の場合は、中実軸質量加算値を加算してください。
14. 本寸法図の寸法および質量は、予告なしに変更することがあります。

寸法図

■中空軸・フランジ取付、中実軸・フランジ取付 / ベベル+サイクロ1段形 /D サイズ

プレミアム効率 三相モータ	L▲YM△-4D18□-EP◆(-B)-減速比 L▲FM△-4D18□L/R-EP◆(-B)-減速比	インバータ用 プレミアム効率三相モータ	L▲YM△-4D18□-AP◆(-B)-減速比 L▲FM△-4D18□L/R-AP◆(-B)-減速比

取付位置記号 F1 G1

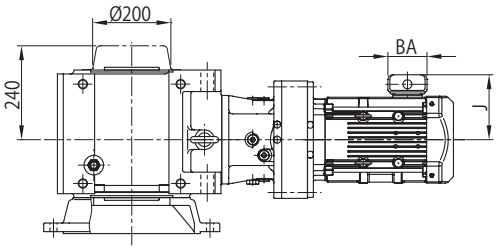

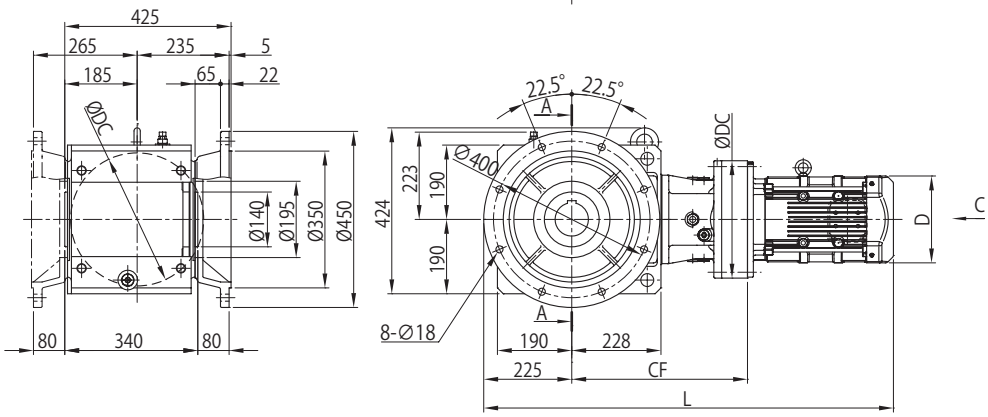

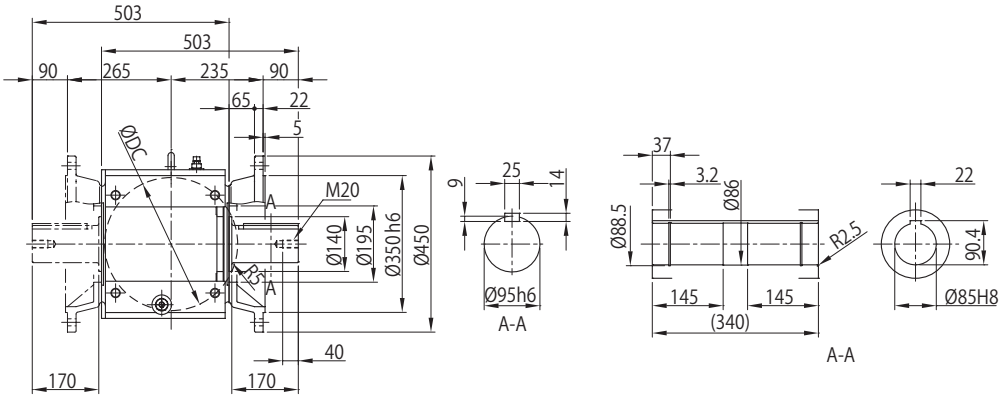

取付位置記号 F2 G2

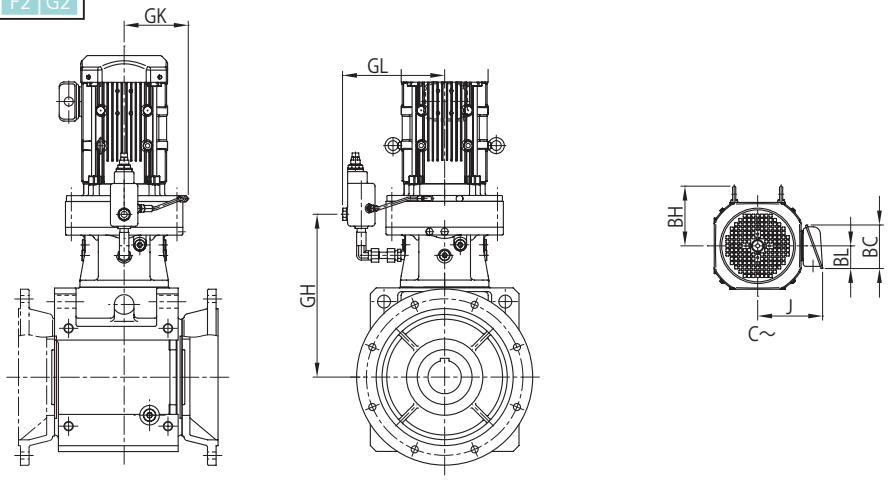

注）取付位置記号 F1、F2、G1、G2 以外の寸法はご照会ください。

寸法図

モータ種類	枠番	容量 kW ×4P	容量記号	BH	屋内形 J	屋内形 ブレーキ無 D	屋内形 ブレーキ無 L	屋内形 ブレーキ無 質量(kg)	屋内形 ブレーキ付 (B) D	屋内形 ブレーキ付 (B) L	屋内形 ブレーキ付 (B) 質量(kg)	屋外形 J	屋外形 ブレーキ無 D	屋外形 ブレーキ無 L	屋外形 ブレーキ無 質量(kg)	屋外形 ブレーキ付 (B) D	屋外形 ブレーキ付 (B) L	屋外形 ブレーキ付 (B) 質量(kg)	端子箱寸法
プレミアム効率三相	4D18□	3.0	4	217	150	□184	993	340	□184	1071	348	183	□184	993	341	□184	1071	349	c
		3.7	5	217	166	□222	1006	349	□222	1097	360	199	□222	1006	349	□222	1097	360	
		5.5	8	217	166	□222	1049	364	□222	1140	375	199	□222	1049	365	□222	1140	376	
		7.5	10	235	203	□260	1073	377	□260	1178	397	235	□260	1073	378	□260	1178	398	d
		11	15	235	203	□260	1135	383	□260	1240	403	235	□260	1135	384	□260	1240	404	
		15	20	233	234<258>	□317	1201	419	□320	1336	458	266	□317	1201	420	□335(Ø372)	1366	466	e
		18.5	25	234	297	□398	1307	538	□398	1481	582	355	□398	1307	546	□403(Ø430)	1511	600	f
		22	30	234	297	□398	1307	538	□398	1481	582	355	□398	1307	546	□403(Ø430)	1511	600	
		30	40	234	297	□398	1431	590	□398	1605	633	355	□398	1431	597	□403(Ø430)	1635	652	
		37	50	234	297	□398	1431	620	□398	1642	683	355	□398	1431	628	□403(Ø430)	1672	709	
インバータ用プレミアム効率三相	4D18□	3.7	5	217	166	□222	1006	349	□222	1097	360	199	□222	1006	349	□222	1097	360	c
		5.5	8	217	166	□222	1049	364	□222	1140	375	199	□222	1049	365	□222	1140	376	
		7.5	10	235	203	□260	1073	377	□260	1178	397	235	□260	1073	378	□260	1178	398	d
		11	15	235	203	□260	1135	383	□260	1240	403	235	□260	1135	384	□260	1240	404	
		15	20	233	234<258>	□317	1201	419	□320	1336	458	266	□317	1201	420	□335(Ø372)	1366	466	e
		18.5	25	234	297	□398	1307	538	□398	1481	582	355	□398	1307	546	□403(Ø430)	1511	600	f
		22	30	234	297	□398	1307	538	□398	1481	582	355	□398	1307	546	□403(Ø430)	1511	600	
		30	40	234	297	□398	1431	590	□398	1605	633	355	□398	1431	597	□403(Ø430)	1635	652	
		37	50	234	297	□398	1431	620	□398	1642	683	355	□398	1431	628	□403(Ø430)	1672	709	

枠番	CF	DC	GK	GL	GH
4D18□	446	370	203	314	411

中実軸質量加算値（kg）	
軸片側 (L,R)	19

端子箱寸法	屋内形 BA	屋内形 BC	屋内形 BL	屋外形 BA	屋外形 BC	屋外形 BL
c	100	111	58	123	151	87
d	122	138	72	154	184	105
e	122<166>	138<187>	72<98>	154	184	105
f	166	187	98	192	290	175

注）1. 形式▲には出力軸方向を示すH，V，Wのいずれかが入ります。詳細は B6 頁をご参照ください。
2. 形式△にはモータの容量記号が入ります。
3. 形式◆には取付位置記号が入ります。詳細は B8～B18 頁をご参照ください。
4. 枠番□には 0 または 5 が入ります。詳細は選定表をご参照ください。
5. 取付位置記号 F1、G1 の屋外形は、端子箱の向き（引出口方向）が図面とは異なります。詳細は B19 頁をご参照ください。
6. 中空軸穴径寸法：寸法公差は、JIS B 0401-1998 “H8” です。
7. 中空軸キー溝寸法：JIS B 1301-1996（ISO）「キー及びキー溝 平行キー（普通形）」に準拠しています。
8. 中実軸径寸法：寸法公差は、JIS B 0401-1998 “h6” です。
9. 中実軸キーおよびキー溝寸法：JIS B 1301-1996（ISO）「キー及びキー溝 平行キー（締込み形）」に準拠しています。
10. 中実軸軸端部の詳細寸法は、技術資料 F24 頁をご参照ください。
11. < > 寸法はブレーキ付の場合です。
12. ( ) 寸法は取付位置記号 F2、G2 の場合です。
13. 表中の質量は中空軸の場合の値です。中実軸の場合は、中実軸質量加算値を加算してください。
14. 本寸法図の寸法および質量は、予告なしに変更することがあります。

寸法図

■中空軸・フランジ取付、中実軸・フランジ取付 / ベベル+サイクロ1段形 /E サイズ

プレミアム効率 三相モータ	L▲YM△-4E17□～4E18□-EP◆(-B)-減速比 L▲FM△-4E17□～4E18□L/R-EP◆(-B)-減速比	インバータ用 プレミアム効率三相モータ	L▲YM△-4E17□～4E18□-AP◆(-B)-減速比 L▲FM△-4E17□～4E18□L/R-AP◆(-B)-減速比

取付位置記号 F1 G1

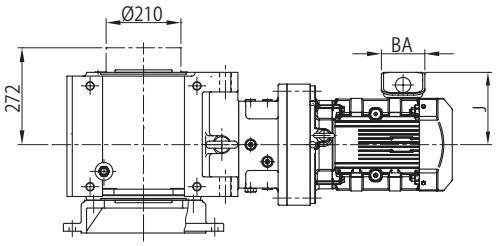

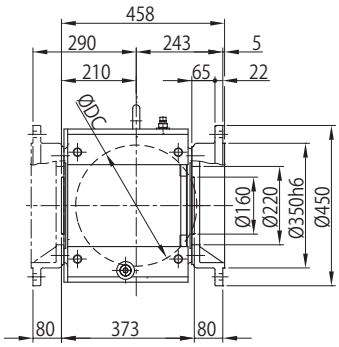

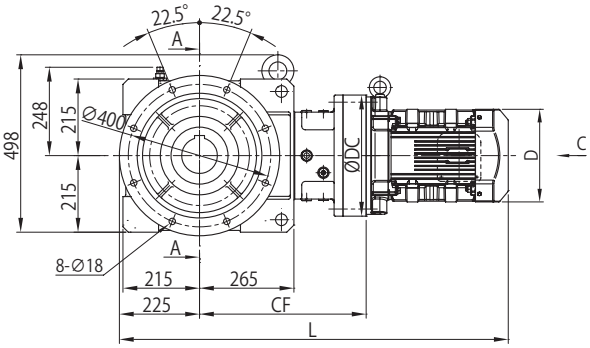

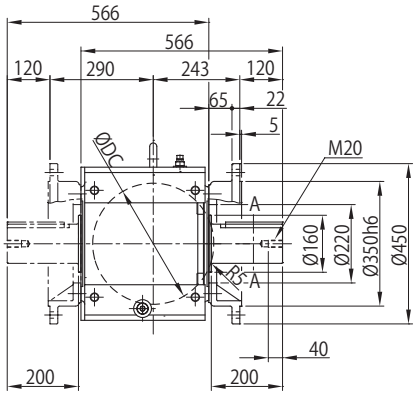

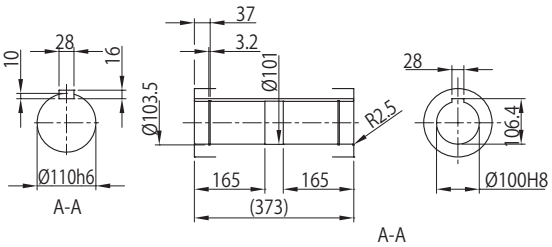

取付位置記号 F2 G2

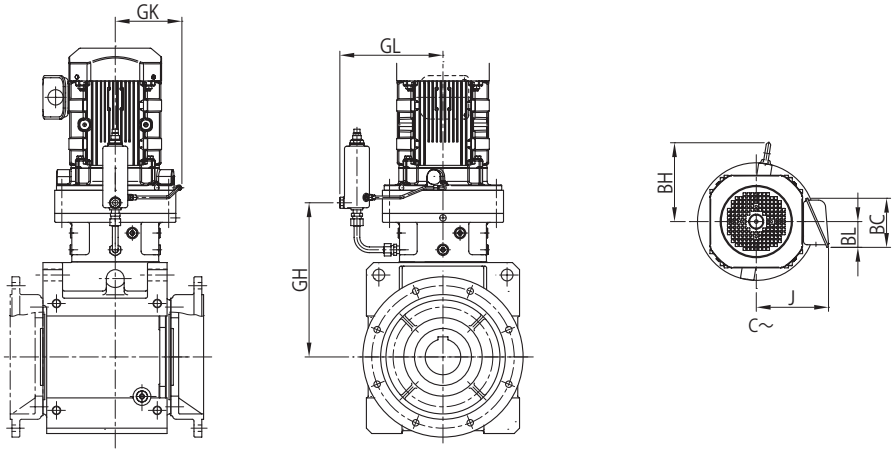

注）取付位置記号 F1、F2、G1、G2 以外の寸法はご照会ください。

寸法図

モータ種類	枠番	容量 kW ×4P	容量記号	BH	屋内形 J	屋内形 ブレーキ無 D	屋内形 ブレーキ無 L	屋内形 ブレーキ無 質量(kg)	屋内形 ブレーキ付(B) D	屋内形 ブレーキ付(B) L	屋内形 ブレーキ付(B) 質量(kg)	屋外形 J	屋外形 ブレーキ無 D	屋外形 ブレーキ無 L	屋外形 ブレーキ無 質量(kg)	屋外形 ブレーキ付(B) D	屋外形 ブレーキ付(B) L	屋外形 ブレーキ付(B) 質量(kg)	端子箱寸法
プレミアム効率三相	4E17□	3.0	4	203	150	□184	1015	392	□184	1093	399	183	□184	1015	393	□184	1093	400	c
		3.7	5	203	166	□222	1028	400	□222	1118	411	199	□222	1028	401	□222	1118	412	
		5.5	8	203	166	□222	1071	416	□222	1161	427	199	□222	1071	416	□222	1161	427	
		7.5	10	221	203	□260	1092	428	□260	1197	448	235	□260	1092	429	□260	1197	449	d
		11	15	221	203	□260	1154	434	□260	1259	454	235	□260	1154	435	□260	1259	455	
		15	20	224	234<258>	□317	1223	470	□320	1357	509	266	□317	1223	472	□335(Ø372)	1387	517	e
		18.5	25	224	297	□398	1329	590	□398	1503	634	355	□398	1329	599	□403(Ø430)	1533	652	f
		22	30	224	297	□398	1329	590	□398	1503	634	355	□398	1329	599	□403(Ø430)	1533	652	
		30	40	224	297	□398	1453	642	□398	1627	685	355	□398	1453	650	□403(Ø430)	1657	704	
	4E18□	3.0	4	217	150	□184	1018	418	□184	1096	425	183	□184	1018	419	□184	1096	426	c
		3.7	5	217	166	□222	1031	427	□222	1122	437	199	□222	1031	427	□222	1122	437	
		5.5	8	217	166	□222	1074	442	□222	1165	452	199	□222	1074	443	□222	1165	453	
		7.5	10	235	203	□260	1098	455	□260	1203	475	235	□260	1098	456	□260	1203	476	d
		11	15	235	203	□260	1160	461	□260	1265	481	235	□260	1160	462	□260	1265	482	
		15	20	233	234<258>	□317	1226	497	□320	1361	536	266	□317	1226	498	□335(Ø372)	1391	544	e
		18.5	25	234	297	□398	1332	616	□398	1506	660	355	□398	1332	624	□403(Ø430)	1536	678	f
		22	30	234	297	□398	1332	616	□398	1506	660	355	□398	1332	624	□403(Ø430)	1536	678	
		30	40	234	297	□398	1456	668	□398	1630	711	355	□398	1456	675	□403(Ø430)	1660	730	
		37	50	234	297	□398	1456	698	□398	1667	761	355	□398	1456	706	□403(Ø430)	1697	787	
インバータ用プレミアム効率三相	4E17□	3.7	5	203	166	□222	1028	400	□222	1118	411	199	□222	1028	401	□222	1118	412	c
		5.5	8	203	166	□222	1071	416	□222	1161	427	199	□222	1071	416	□222	1161	427	
		7.5	10	221	203	□260	1092	428	□260	1197	448	235	□260	1092	429	□260	1197	449	d
		11	15	221	203	□260	1154	434	□260	1259	454	235	□260	1154	435	□260	1259	455	
		15	20	224	234<258>	□317	1223	470	□320	1357	509	266	□317	1223	472	□335(Ø372)	1387	517	e
		18.5	25	224	297	□398	1329	590	□398	1503	634	355	□398	1329	599	□403(Ø430)	1533	652	f
		22	30	224	297	□398	1329	590	□398	1503	634	355	□398	1329	599	□403(Ø430)	1533	652	
		30	40	224	297	□398	1453	642	□398	1627	685	355	□398	1453	650	□403(Ø430)	1657	704	
	4E18□	3.7	5	217	166	□222	1031	427	□222	1122	437	199	□222	1031	427	□222	1122	437	c
		5.5	8	217	166	□222	1074	442	□222	1165	452	199	□222	1074	443	□222	1165	453	
		7.5	10	235	203	□260	1098	455	□260	1203	475	235	□260	1098	456	□260	1203	476	d
		11	15	235	203	□260	1160	461	□260	1265	481	235	□260	1160	462	□260	1265	482	
		15	20	233	234<258>	□317	1226	497	□320	1361	536	266	□317	1226	498	□335(Ø372)	1391	544	e
		18.5	25	234	297	□398	1332	616	□398	1506	660	355	□398	1332	624	□403(Ø430)	1536	678	f
		22	30	234	297	□398	1332	616	□398	1506	660	355	□398	1332	624	□403(Ø430)	1536	678	
		30	40	234	297	□398	1456	668	□398	1630	711	355	□398	1456	675	□403(Ø430)	1660	730	
		37	50	234	297	□398	1456	698	□398	1667	761	355	□398	1456	706	□403(Ø430)	1697	787	

枠番	CF	DC	GK	GL	GH
4E17□	468	340	186	289	433
4E18□	471	370	203	314	436

中実軸質量加算値（kg）	
軸片側 (L,R)	30

端子箱寸法	屋内形 BA	屋内形 BC	屋内形 BL	屋外形 BA	屋外形 BC	屋外形 BL
c	100	111	58	123	151	87
d	122	138	72	154	184	105
e	122<166>	138<187>	72<98>	154	184	105
f	166	187	98	192	290	175

注）1. 形式▲には出力軸方向を示すH，V，Wのいずれかが入ります。詳細はB6頁をご参照ください。
2. 形式△にはモータの容量記号が入ります。
3. 形式◆には取付位置記号が入ります。詳細はB8～B18頁をご参照ください。
4. 枠番□には0または5が入ります。詳細は選定表をご参照ください。
5. 取付位置記号F1、G1の屋外形は、端子箱の向き（引出口方向）が図面とは異なります。詳細はB19頁をご参照ください。
6. 中空軸穴径寸法：寸法公差は、JIS B 0401-1998 "H8" です。
7. 中空軸キー溝寸法：JIS B 1301-1996（ISO）「キー及びキー溝 平行キー（普通形）」に準拠しています。
8. 中実軸径寸法：寸法公差は、JIS B 0401-1998 "h6" です。
9. 中実軸キーおよびキー溝寸法：JIS B 1301-1996（ISO）「キー及びキー溝 平行キー（締込み形）」に準拠しています。
10. 中実軸軸端部の詳細寸法は、技術資料F24頁をご参照ください。
11. < >寸法はブレーキ付の場合です。
12. ( )寸法は取付位置記号F2、G2の場合です。
13. 表中の質量は中空軸の場合の値です。中実軸の場合は、中実軸質量加算値を加算してください。
14. 本寸法図の寸法および質量は、予告なしに変更することがあります。

寸法図

■中空軸・フランジ取付、中実軸・フランジ取付 / ベベル+サイクロ1段形 /E サイズ

プレミアム効率 三相モータ	L▲YM△-4E19□-EP◆(-B)-減速比 L▲FM△-4E19□L/R-EP◆(-B)-減速比	インバータ用 プレミアム効率三相モータ	L▲YM△-4E19□-AP◆(-B)-減速比 L▲FM△-4E19□L/R-AP◆(-B)-減速比

取付位置記号 F1 G1

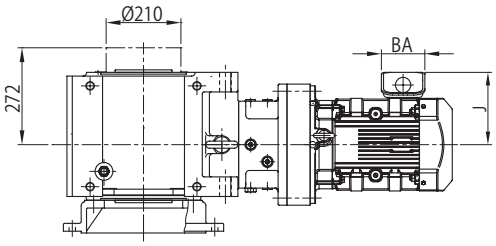

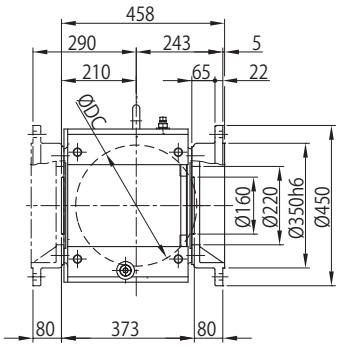

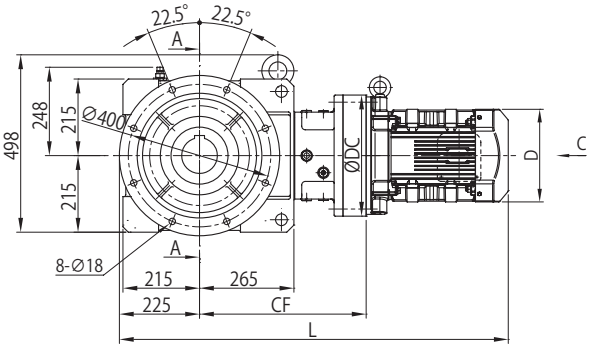

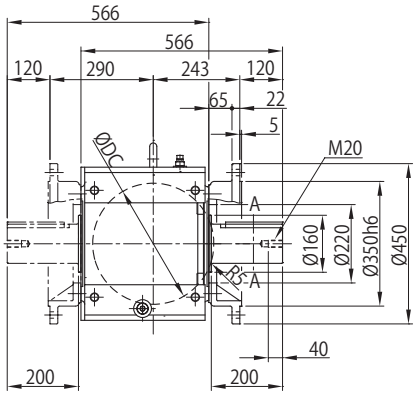

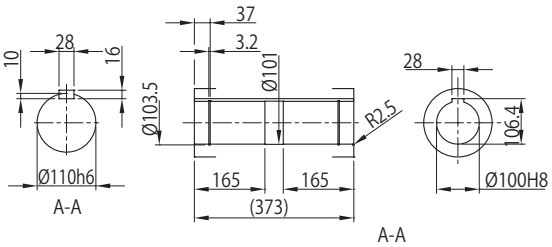

取付位置記号 F2 G2

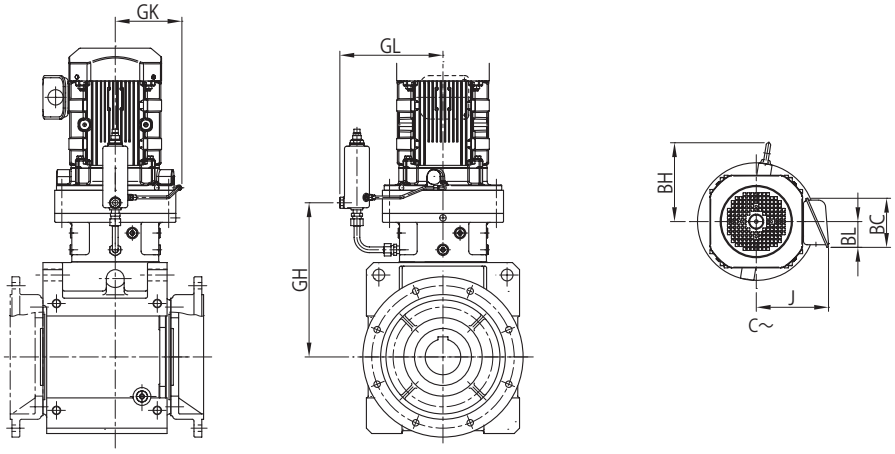

注）取付位置記号 F1、F2、G1、G2 以外の寸法はご照会ください。

寸法図

モータ種類	枠番	容量 kW ×4P	容量記号	BH	屋内形 J	屋内形 ブレーキ無 D	屋内形 ブレーキ無 L	屋内形 ブレーキ無 質量(kg)	屋内形 ブレーキ付(B) D	屋内形 ブレーキ付(B) L	屋内形 ブレーキ付(B) 質量(kg)	屋外形 J	屋外形 ブレーキ無 D	屋外形 ブレーキ無 L	屋外形 ブレーキ無 質量(kg)	屋外形 ブレーキ付(B) D	屋外形 ブレーキ付(B) L	屋外形 ブレーキ付(B) 質量(kg)	端子箱寸法
プレミアム効率三相	4E19□	7.5	10	269	203	□260	1114	493	□260	1219	513	235	□260	1114	495	□260	1219	515	d
		11	15	269	203	□260	1176	499	□260	1281	519	235	□260	1176	501	□260	1281	521	
		15	20	233	234<258>	□317	1245	535	□320	1380	574	266	□317	1245	536	□335(Ø372)	1410	582	e
		18.5	25	280	297	□398	1351	654	□398	1525	698	355	□398	1351	663	□403(Ø430)	1555	716	f
		22	30	280	297	□398	1351	654	□398	1525	698	355	□398	1351	663	□403(Ø430)	1555	716	
		30	40	280	297	□398	1475	706	□398	1649	749	355	□398	1475	714	□403(Ø430)	1679	768	
		37	50	280	297	□398	1475	737	□398	1686	799	355	□398	1475	745	□403(Ø430)	1716	826	
		45	60	282	412	□518	1512	794	□518	1717	856	484	□518	1512	816	□497(Ø525)	1747	907	g
		55	75	282	412	□518	1512	831	-	-	-	484	□518	1512	853	-	-	-	
インバータ用プレミアム効率三相	4E19□	7.5	10	269	203	□260	1114	493	□260	1219	513	235	□260	1114	495	□260	1219	515	d
		11	15	269	203	□260	1176	499	□260	1281	519	235	□260	1176	501	□260	1281	521	
		15	20	233	234<258>	□317	1245	535	□320	1380	574	266	□317	1245	536	□335(Ø372)	1410	582	e
		18.5	25	280	297	□398	1351	654	□398	1525	698	355	□398	1351	663	□403(Ø430)	1555	716	f
		22	30	280	297	□398	1351	654	□398	1525	698	355	□398	1351	663	□403(Ø430)	1555	716	
		30	40	280	297	□398	1475	706	□398	1649	749	355	□398	1475	714	□403(Ø430)	1679	768	
		37	50	280	297	□398	1475	737	□398	1686	799	355	□398	1475	745	□403(Ø430)	1716	826	
		45	60	282	412	□518	1512	794	□518	1717	856	484	□518	1512	816	□497(Ø525)	1747	907	g
		55	75	282	412	□518	1512	831	-	-	-	484	□518	1512	853	-	-	-	

枠番	CF	DC	GK	GL	GH
4E19□	490	430	233	355	450

中実軸質量加算値（kg）	
軸片側 (L,R)	30

端子箱寸法	屋内形 BA	屋内形 BC	屋内形 BL	屋外形 BA	屋外形 BC	屋外形 BL
d	122	138	72	154	184	105
e	122<166>	138<187>	72<98>	154	184	105
f	166	187	98	192	290	175
g	240	267	140	260	426	292

注）1. 形式▲には出力軸方向を示すH，V，Wのいずれかが入ります。詳細はB6頁をご参照ください。
2. 形式△にはモータの容量記号が入ります。
3. 形式◆には取付位置記号が入ります。詳細はB8～B18頁をご参照ください。
4. 枠番□には0または5が入ります。詳細は選定表をご参照ください。
5. 取付位置記号F1、G1の屋外形は、端子箱の向き（引出口方向）が図面とは異なります。詳細はB19頁をご参照ください。
6. 中空軸穴径寸法：寸法公差は、JIS B 0401-1998 "H8" です。
7. 中空軸キー溝寸法：JIS B 1301-1996（ISO）「キー及びキー溝 平行キー（普通形）」に準拠しています。
8. 中実軸径寸法：寸法公差は、JIS B 0401-1998 "h6" です。
9. 中実軸キーおよびキー溝寸法：JIS B 1301-1996（ISO）「キー及びキー溝 平行キー（締込み形）」に準拠しています。
10. 中実軸軸端部の詳細寸法は、技術資料F24頁をご参照ください。
11. < >寸法はブレーキ付の場合です。
12. ( )寸法は取付位置記号F2、G2の場合です。
13. 表中の質量は中空軸の場合の値です。中実軸の場合は、中実軸質量加算値を加算してください。
14. 本寸法図の寸法および質量は、予告なしに変更することがあります。

寸法図

■中空軸・フランジ取付、中実軸・フランジ取付 / ベベル+サイクロ1段形 /F サイズ

プレミアム効率 三相モータ	L▲YM△-4F18□～4F19□-EP◆(-B)-減速比 L▲FM△-4F18□～4F19□L/R-EP◆(-B)-減速比	インバータ用 プレミアム効率三相モータ	L▲YM△-4F18□～4F19□-AP◆(-B)-減速比 L▲FM△-4F18□～4F19□L/R-AP◆(-B)-減速比

取付位置記号 F1 G1

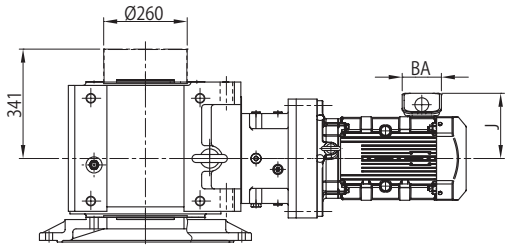

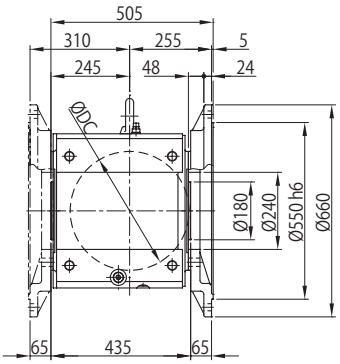

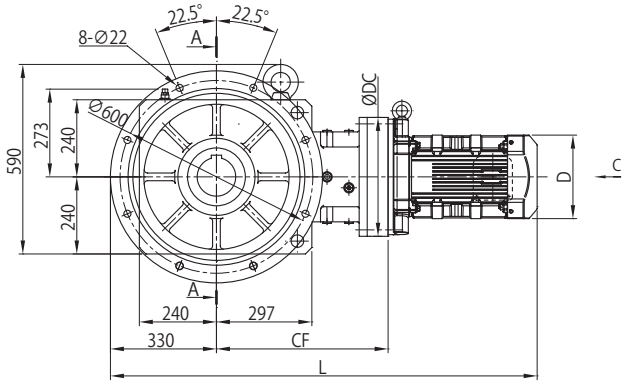

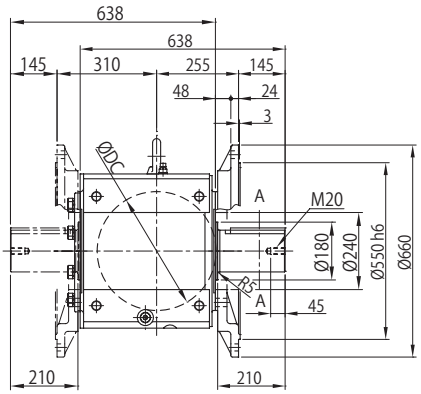

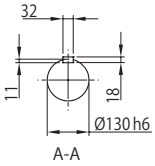

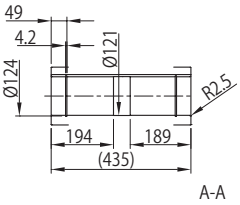

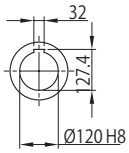

取付位置記号 F2 G2

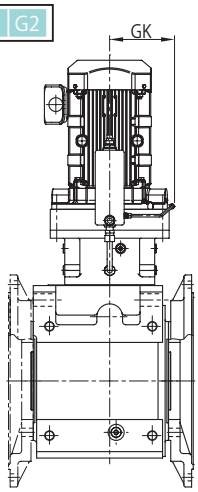

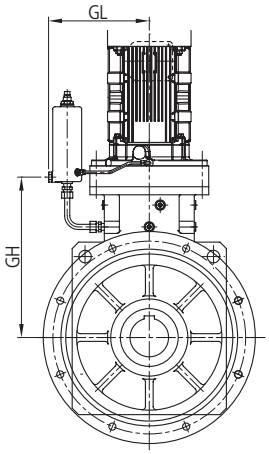

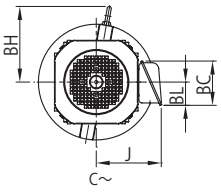

注）取付位置記号 F1、F2、G1、G2 以外の寸法はご照会ください。

寸法図

モータ種類	枠番	容量 kW ×4P	容量記号	BH	屋内形 J	屋内形 ブレーキ無 D	屋内形 ブレーキ無 L	屋内形 ブレーキ無 質量(kg)	屋内形 ブレーキ付 (B) D	屋内形 ブレーキ付 (B) L	屋内形 ブレーキ付 (B) 質量(kg)	屋外形 J	屋外形 ブレーキ無 D	屋外形 ブレーキ無 L	屋外形 ブレーキ無 質量(kg)	屋外形 ブレーキ付 (B) D	屋外形 ブレーキ付 (B) L	屋外形 ブレーキ付 (B) 質量(kg)	端子箱寸法
プレミアム効率三相	4F18 □	3.7	5	217	166	□222	1199	649	□222	1290	660	199	□222	1199	649	□222	1290	660	c
		5.5	8	217	166	□222	1242	664	□222	1333	675	199	□222	1242	665	□222	1333	676	
		7.5	10	235	203	□260	1266	677	□260	1371	697	235	□260	1266	678	□260	1371	698	d
		11	15	235	203	□260	1328	683	□260	1433	703	235	□260	1328	684	□260	1433	704	
		15	20	233	234<258>	□317	1394	719	□320	1529	758	266	□317	1394	720	□335(Ø372)	1559	766	e
		18.5	25	234	297	□398	1500	838	□398	1674	882	355	□398	1500	846	□403(Ø430)	1704	900	f
		22	30	234	297	□398	1500	838	□398	1674	882	355	□398	1500	846	□403(Ø430)	1704	900	
		30	40	234	297	□398	1624	890	□398	1798	933	355	□398	1624	897	□403(Ø430)	1828	952	
		37	50	234	297	□398	1624	920	□398	1835	983	355	□398	1624	928	□403(Ø430)	1865	1010	
	4F19 □	5.5	8	260	166	□222	1275	700	□222	1366	711	199	□222	1275	700	□222	1366	711	c
		7.5	10	269	203	□260	1281	712	□260	1386	733	235	□260	1281	714	□260	1386	735	d
		11	15	269	203	□260	1343	718	□260	1448	739	235	□260	1343	720	□260	1448	741	
		15	20	233	234<258>	□317	1412	754	□320	1547	793	266	□317	1412	755	□335(Ø372)	1577	801	e
		18.5	25	280	297	□398	1518	873	□398	1692	917	355	□398	1518	882	□403(Ø430)	1722	935	f
		22	30	280	297	□398	1518	873	□398	1692	917	355	□398	1518	882	□403(Ø430)	1722	935	
		30	40	280	297	□398	1642	925	□398	1816	968	355	□398	1642	933	□403(Ø430)	1846	987	
		37	50	280	297	□398	1642	956	□398	1853	1020	355	□398	1642	964	□403(Ø430)	1883	1045	
		45	60	282	412	□518	1679	1015	□518	1884	1075	484	□518	1679	1035	□497(Ø525)	1914	1130	g
		55	75	282	412	□518	1679	1050	-	-	-	484	□518	1679	1075	-	-	-	
インバータ用プレミアム効率三相	4F18 □	3.7	5	217	166	□222	1199	649	□222	1290	660	199	□222	1199	649	□222	1290	660	c
		5.5	8	217	166	□222	1242	664	□222	1333	675	199	□222	1242	665	□222	1333	676	
		7.5	10	235	203	□260	1266	677	□260	1371	697	235	□260	1266	678	□260	1371	698	d
		11	15	235	203	□260	1328	683	□260	1433	703	235	□260	1328	684	□260	1433	704	
		15	20	233	234<258>	□317	1394	719	□320	1529	758	266	□317	1394	720	□335(Ø372)	1559	766	e
		18.5	25	234	297	□398	1500	838	□398	1674	882	355	□398	1500	846	□403(Ø430)	1704	900	f
		22	30	234	297	□398	1500	838	□398	1674	882	355	□398	1500	846	□403(Ø430)	1704	900	
		30	40	234	297	□398	1624	890	□398	1798	933	355	□398	1624	897	□403(Ø430)	1828	952	
		37	50	234	297	□398	1624	920	□398	1835	983	355	□398	1624	928	□403(Ø430)	1865	1010	
	4F19 □	5.5	8	260	166	□222	1275	700	□222	1366	711	199	□222	1275	700	□222	1366	711	c
		7.5	10	269	203	□260	1281	712	□260	1386	733	235	□260	1281	714	□260	1386	735	d
		11	15	269	203	□260	1343	718	□260	1448	739	235	□260	1343	720	□260	1448	741	
		15	20	233	234<258>	□317	1412	754	□320	1547	793	266	□317	1412	755	□335(Ø372)	1577	801	e
		18.5	25	280	297	□398	1518	873	□398	1692	917	355	□398	1518	882	□403(Ø430)	1722	935	f
		22	30	280	297	□398	1518	873	□398	1692	917	355	□398	1518	882	□403(Ø430)	1722	935	
		30	40	280	297	□398	1642	925	□398	1816	968	355	□398	1642	933	□403(Ø430)	1846	987	
		37	50	280	297	□398	1642	956	□398	1853	1020	355	□398	1642	964	□403(Ø430)	1883	1045	
		45	60	282	412	□518	1679	1015	□518	1884	1075	484	□518	1679	1035	□497(Ø525)	1914	1130	g
		55	75	282	412	□518	1679	1050	-	-	-	484	□518	1679	1075	-	-	-	

枠番	CF	DC	GK	GL	GH
4F18 □	534	370	203	314	499
4F19 □	552	430	233	355	512

中実軸質量加算値（kg）	
軸片側 (L,R)	50

端子箱寸法	屋内形 BA	屋内形 BC	屋内形 BL	屋外形 BA	屋外形 BC	屋外形 BL
c	100	111	58	123	151	87
d	122	138	72	154	184	105
e	122<166>	138<187>	72<98>	154	184	105
f	166	187	98	192	290	175
g	240	267	140	260	426	292

注）1. 形式▲には出力軸方向を示すH，V，Wのいずれかが入ります。詳細は B6 頁をご参照ください。
2. 形式△にはモータの容量記号が入ります。
3. 形式◆には取付位置記号が入ります。詳細は B8～B18 頁をご参照ください。
4. 枠番□には 0 または 5 が入ります。詳細は選定表をご参照ください。
5. 取付位置記号 F1、G1 の屋外形は、端子箱の向き（引出口方向）が図面とは異なります。詳細は B19 頁をご参照ください。
6. 中空軸穴径寸法：寸法公差は、JIS B 0401-1998 "H8" です。
7. 中空軸キー溝寸法：JIS B 1301-1996（ISO）「キー及びキー溝 平行キー（普通形）」に準拠しています。
8. 中実軸径寸法：寸法公差は、JIS B 0401-1998 "h6" です。
9. 中実軸キーおよびキー溝寸法：JIS B 1301-1996（ISO）「キー及びキー溝 平行キー（締込み形）」に準拠しています。
10. 中実軸軸端部の詳細寸法は、技術資料 F24 頁をご参照ください。
11. 中実軸形（軸片側）の反軸出側にはカバーを取り付けています。詳細は技術資料 F29 頁をご参照ください。
12. < > 寸法はブレーキ付の場合です。
13. ( ) 寸法は取付位置記号 F2、G2 の場合です。
14. 表中の質量は中空軸の場合の値です。中実軸の場合は、中実軸質量加算値を加算してください。
15. 本寸法図の寸法および質量は、予告なしに変更することがあります。

寸法図

■中空軸・フランジ取付、中実軸・フランジ取付 / ベベル+サイクロ 2 段形 /A サイズ

三相モータ	L▲YM△-4A10DA～4A12DB-◆(-B)-減速比 L▲FM△-4A10DA～4A12DBL/R-◆(-B)-減速比	インバータ用AFモータ	L▲YM△-4A10DA～4A12DB-AV◆(-B)-減速比 L▲FM△-4A10DA～4A12DBL/R-AV◆(-B)-減速比
プレミアム効率三相モータ	L▲YM△-4A12DB-EP◆(-B)-減速比 L▲FM△-4A12DBL/R-EP◆(-B)-減速比	インバータ用プレミアム効率三相モータ	L▲YM△-4A12DB-AP◆(-B)-減速比 L▲FM△-4A12DBL/R-AP◆(-B)-減速比
		高効率三相モータ	L▲YM△-4A10DA～4A12DB-ES◆(-B)-減速比 L▲FM△-4A10DA～4A12DBL/R-ES◆(-B)-減速比

取付位置記号 F1 G1

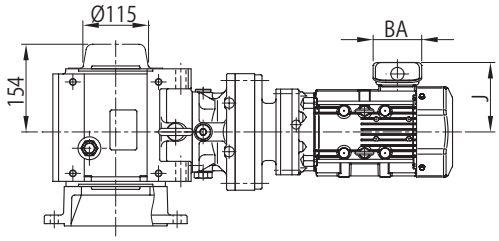

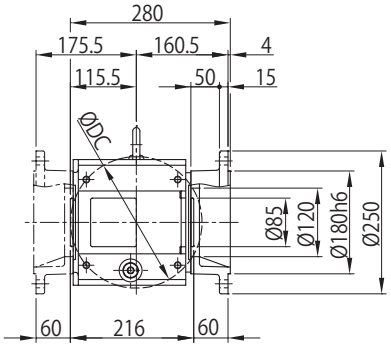

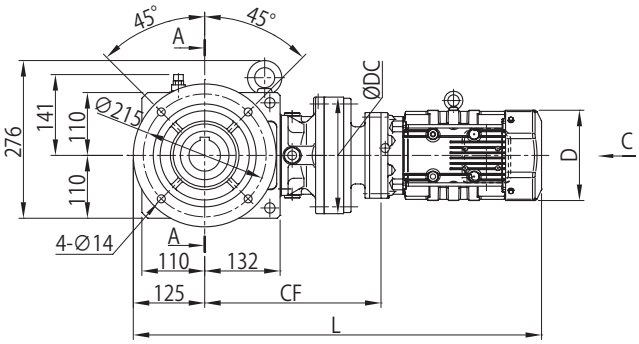

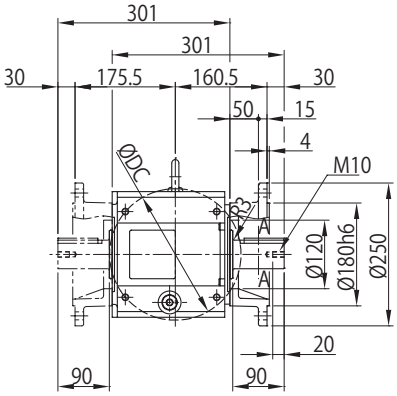

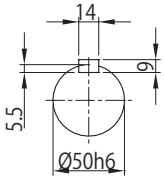

A-A

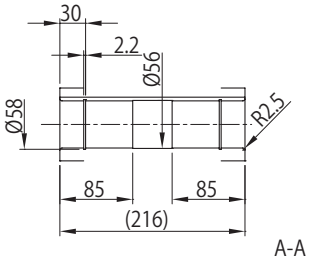

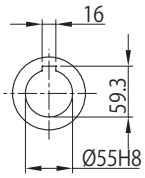

A-A

取付位置記号 F2 G2

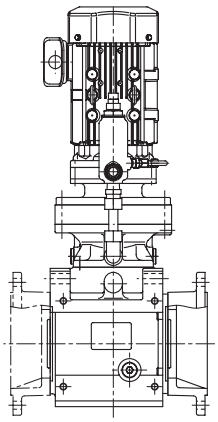

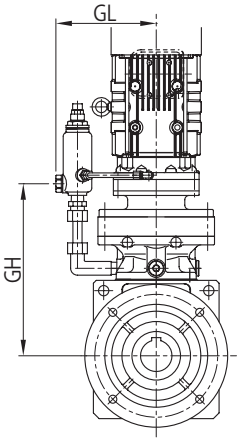

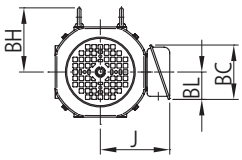

図1

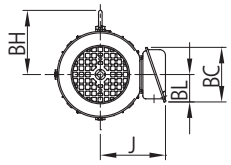

図2
C～

注）取付位置記号 F1、F2、G1、G2 以外の寸法はご照会ください。

寸法図

モータ種類	枠番	容量 kW ×4P	容量記号	C～	BH	屋内形 J	屋内形 ブレーキ無 D	屋内形 ブレーキ無 L	屋内形 ブレーキ無 質量(kg)	屋内形 ブレーキ付(B) D	屋内形 ブレーキ付(B) L	屋内形 ブレーキ付(B) 質量(kg)	屋外形 J	屋外形 ブレーキ無 D	屋外形 ブレーキ無 L	屋外形 ブレーキ無 質量(kg)	屋外形 ブレーキ付(B) D	屋外形 ブレーキ付(B) L	屋外形 ブレーキ付(B) 質量(kg)	端子箱寸法
三相	4A10DA	0.1	01	図 2	-	85	∅ 119	544	64	∅ 124	579	65	105	∅ 119	561	64	∅ 124	579	66	a
		0.2	02		-	85	∅ 124	586	65	∅ 124	618	66	105	∅ 124	586	65	∅ 124	618	67	
		0.25	03		-	85	∅ 124	586	65	∅ 124	618	66	105	∅ 124	586	65	∅ 124	618	67	
		0.4	05		-	85	∅ 124	606	66	∅ 124	638	67	105	∅ 124	606	66	∅ 124	638	68	
	4A12DA	0.1	01	図 2	-	85	∅ 119	556	72	∅ 124	591	73	105	∅ 119	573	72	∅ 124	591	74	a
		0.2	02		-	85	∅ 124	598	73	∅ 124	630	74	105	∅ 124	598	73	∅ 124	630	75	
		0.25	03		-	85	∅ 124	598	73	∅ 124	630	74	105	∅ 124	598	73	∅ 124	630	75	
		0.4	05		-	85	∅ 124	618	74	∅ 124	650	75	105	∅ 124	618	74	∅ 124	650	76	
	4A12DB	0.2	02	図 2	-	85	∅ 124	610	76	∅ 124	642	78	105	∅ 124	610	77	∅ 124	642	78	a
		0.25	03		-	85	∅ 124	610	76	∅ 124	642	78	105	∅ 124	610	77	∅ 124	642	78	
		0.4	05		-	85	∅ 124	630	78	∅ 124	662	79	105	∅ 124	630	78	∅ 124	662	79	
		0.55	08		112	114	∅ 160	671	82	∅ 160	714	85	141	∅ 160	671	82	∅ 160	714	85	b
プレミアム効率三相	4A12DB	0.75	1	図 1	112	122	□ 158	715	88	□ 158	778	92	149	□ 158	715	88	□ 158	778	92	b
インバータ用 AF	4A10DA	0.1	01	図 2	-	85	∅ 124	586	65	∅ 124	618	66	105	∅ 124	586	65	∅ 124	618	67	a
		0.2	02		-	85	∅ 124	606	66	∅ 124	638	67	105	∅ 124	606	66	∅ 124	638	68	
		0.4	05		112	114	∅ 160	652	70	∅ 160	695	73	141	∅ 160	652	70	∅ 160	695	73	b
	4A12DA	0.1	01	図 2	-	85	∅ 124	598	73	∅ 124	630	74	105	∅ 124	598	73	∅ 124	630	75	a
		0.2	02		-	85	∅ 124	618	74	∅ 124	650	75	105	∅ 124	618	74	∅ 124	650	76	
		0.4	05		112	114	∅ 160	664	78	∅ 160	707	81	141	∅ 160	664	78	∅ 160	707	81	b
	4A12DB	0.2	02	図 2	-	85	∅ 124	630	78	∅ 124	662	79	105	∅ 124	630	78	∅ 124	662	79	a
		0.4	05		112	114	∅ 160	671	82	∅ 160	714	85	141	∅ 160	671	82	∅ 160	714	85	b
インバータ用プレミアム効率三相	4A12DB	0.75	1	図 1	112	122	□ 158	715	88	□ 158	778	92	149	□ 158	715	88	□ 158	778	92	b
高効率三相	4A10DA	0.2	02	図 2	-	85	∅ 124	606	66	∅ 124	638	67	105	∅ 124	606	66	∅ 124	638	68	a
		0.4	05		112	114	∅ 160	652	70	∅ 160	695	73	141	∅ 160	652	70	∅ 160	695	73	b
	4A12DA	0.2	02	図 2	-	85	∅ 124	618	74	∅ 124	650	75	105	∅ 124	618	74	∅ 124	650	76	a
		0.4	05		112	114	∅ 160	664	78	∅ 160	707	81	141	∅ 160	664	78	∅ 160	707	81	b
	4A12DB	0.2	02	図 2	-	85	∅ 124	630	78	∅ 124	662	79	105	∅ 124	630	78	∅ 124	662	79	a
		0.4	05		112	114	∅ 160	671	82	∅ 160	714	85	141	∅ 160	671	82	∅ 160	714	85	b

枠番	CF	DC	GL	GH
4A10DA	285	150	152	278
4A12DA	297	204	203	290
4A12DB	309	204	203	299

中実軸質量加算値（kg）	
軸片側 (L,R)	4

端子箱寸法	屋内形 BA	屋内形 BC	屋内形 BL	屋外形 BA	屋外形 BC	屋外形 BL
a	81.5	62	31	60	85	52
b	85	95	48	100	131	75

注）1. 形式▲には出力軸方向を示すH，V，Wのいずれかが入ります。詳細は B6 頁をご参照ください。
2. 形式△にはモータの容量記号が入ります。
3. 形式◆には取付位置記号が入ります。詳細は B8～B18 頁をご参照ください。
4. 取付位置記号 F1、G1 の屋外形は、端子箱の向き（引出口方向）が図面とは異なります。詳細は B19 頁をご参照ください。
5. 中空軸穴径寸法：寸法公差は、JIS B 0401-1998 “H8” です。
6. 中空軸キー溝寸法：JIS B 1301-1996（ISO）「キー及びキー溝 平行キー（普通形）」に準拠しています。
7. 中実軸径寸法：寸法公差は、JIS B 0401-1998 “h6” です。
8. 中実軸キーおよびキー溝寸法：JIS B 1301-1996（ISO）「キー及びキー溝 平行キー（締込み形）」に準拠しています。
9. 中実軸軸端部の詳細寸法は、技術資料 F24 頁をご参照ください。
10. 表中の質量は中空軸の場合の値です。中実軸の場合は、中実軸質量加算値を加算してください。
11. 本寸法図の寸法および質量は、予告なしに変更することがあります。

寸法図

■中空軸・フランジ取付、中実軸・フランジ取付 / ベベル+サイクロ 2 段形 /B サイズ

三相モータ	L▲YM△-4B12DA～4B14DB-◆(-B)-減速比 L▲FM△-4B12DA～4B14DBL/R-◆(-B)-減速比	インバータ用AFモータ	L▲YM△-4B12DA～4B14DB-AV◆(-B)-減速比 L▲FM△-4B12DA～4B14DBL/R-AV◆(-B)-減速比
プレミアム効率 三相モータ	L▲YM△-4B12DB～4B14DB-EP◆(-B)-減速比 L▲FM△-4B12DB～4B14DBL/R-EP◆(-B)-減速比	インバータ用 プレミアム効率三相モータ	L▲YM△-4B12DB～4B14DB-AP◆(-B)-減速比 L▲FM△-4B12DB～4B14DBL/R-AP◆(-B)-減速比
		高効率三相モータ	L▲YM△-4B12DA～4B14DB-ES◆(-B)-減速比 L▲FM△-4B12DA～4B14DBL/R-ES◆(-B)-減速比

取付位置記号 F1 G1

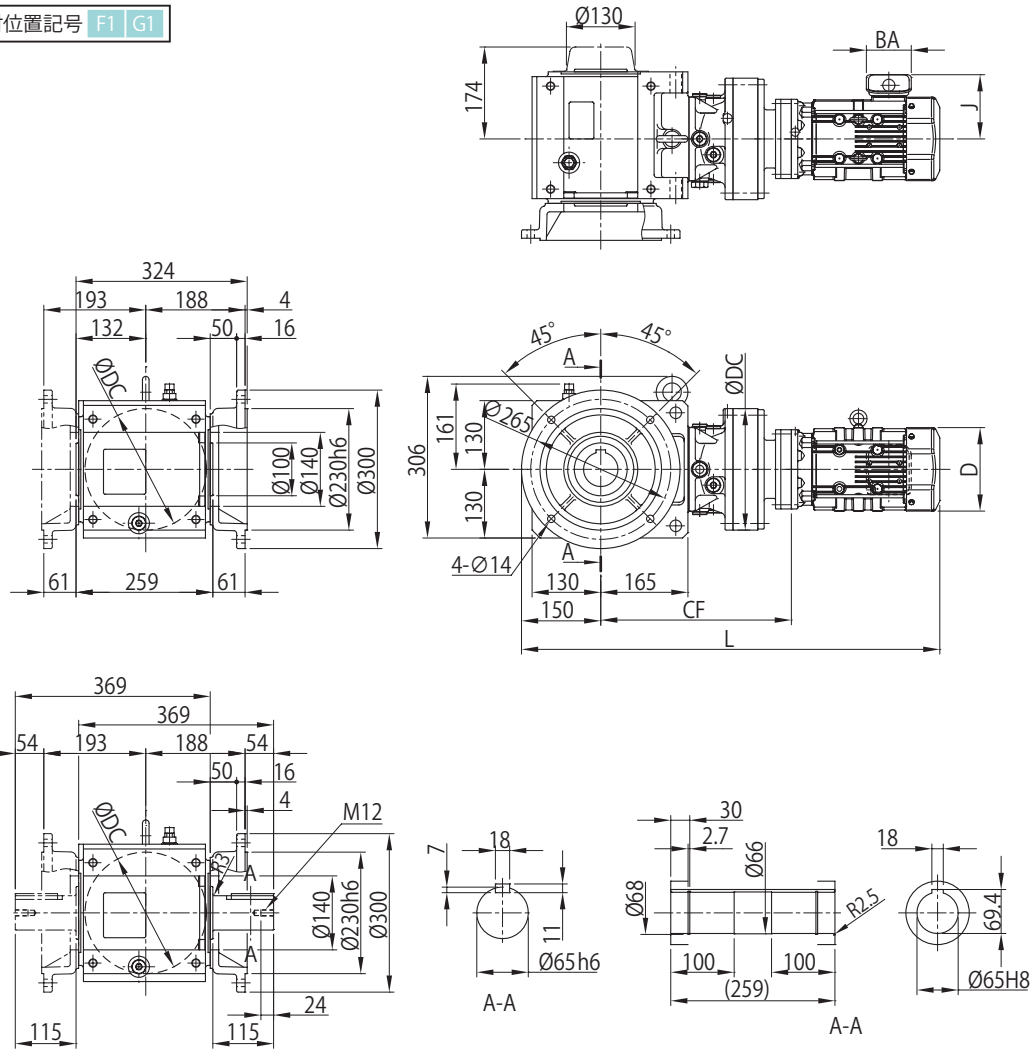

取付位置記号 F2 G2

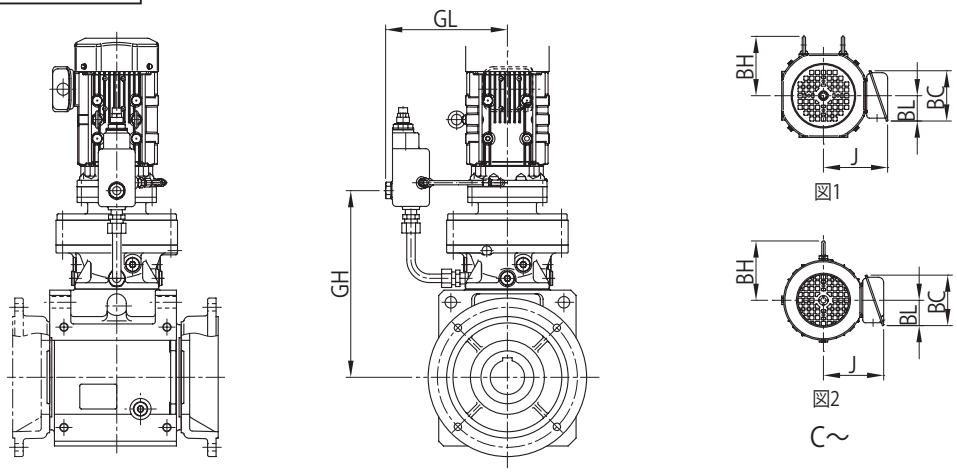

注）取付位置記号 F1、F2、G1、G2 以外の寸法はご照会ください。

寸法図

モータ種類	枠番	容量 kW ×4P	容量記号	C～	BH	屋内形 J	屋内形 ブレーキ無 D	屋内形 ブレーキ無 L	屋内形 ブレーキ無 質量(kg)	屋内形 ブレーキ付(B) D	屋内形 ブレーキ付(B) L	屋内形 ブレーキ付(B) 質量(kg)	屋外形 J	屋外形 ブレーキ無 D	屋外形 ブレーキ無 L	屋外形 ブレーキ無 質量(kg)	屋外形 ブレーキ付(B) D	屋外形 ブレーキ付(B) L	屋外形 ブレーキ付(B) 質量(kg)	端子箱寸法
三相	4B12DA	0.1	01	図 2	-	85	∅ 119	618	102	∅ 124	653	103	105	∅ 119	635	102	∅ 124	653	104	a
		0.2	02		-	85	∅ 124	660	103	∅ 124	692	104	105	∅ 124	660	103	∅ 124	692	105	
		0.25	03		-	85	∅ 124	660	103	∅ 124	692	104	105	∅ 124	660	103	∅ 124	692	105	
		0.4	05		-	85	∅ 124	680	104	∅ 124	712	105	105	∅ 124	680	104	∅ 124	712	106	
	4B12DB	0.2	02	図 2	-	85	∅ 124	671	107	∅ 124	703	108	105	∅ 124	671	107	∅ 124	703	109	a
		0.25	03		-	85	∅ 124	671	107	∅ 124	703	108	105	∅ 124	671	107	∅ 124	703	109	
		0.4	05		-	85	∅ 124	691	108	∅ 124	723	109	105	∅ 124	691	108	∅ 124	723	110	
		0.55	08		112	114	∅ 160	732	112	∅ 160	775	115	141	∅ 160	732	112	∅ 160	775	115	b
	4B14DA	0.2	02	図 2	-	85	∅ 124	678	110	∅ 124	710	112	105	∅ 124	678	111	∅ 124	710	112	a
		0.25	03		-	85	∅ 124	678	110	∅ 124	710	112	105	∅ 124	678	111	∅ 124	710	112	
		0.4	05		-	85	∅ 124	698	112	∅ 124	730	113	105	∅ 124	698	112	∅ 124	730	113	
	4B14DB	0.2	02	図 2	-	85	∅ 124	687	113	∅ 124	719	115	105	∅ 124	687	114	∅ 124	719	115	a
		0.25	03		-	85	∅ 124	687	113	∅ 124	719	115	105	∅ 124	687	114	∅ 124	719	115	
		0.4	05		-	85	∅ 124	707	115	∅ 124	739	116	105	∅ 124	707	115	∅ 124	739	116	
		0.55	08		112	114	∅ 160	748	119	∅ 160	791	122	141	∅ 160	748	119	∅ 160	791	122	b
プレミアム効率三相	4B12DB	0.75	1	図 1	112	122	□ 158	776	118	□ 158	840	123	149	□ 158	776	118	□ 158	840	123	b
		1.1	1H		117	126	□ 167	803	121	□ 167	873	126	153	□ 167	803	122	□ 167	873	127	
	4B14DB	0.75	1	図 1	112	122	□ 158	792	125	□ 158	855	129	149	□ 158	792	125	□ 158	855	129	b
インバータ用 AF	4B12DA	0.1	01	図 2	-	85	∅ 124	660	103	∅ 124	692	104	105	∅ 124	660	103	∅ 124	692	105	a
		0.2	02		-	85	∅ 124	680	104	∅ 124	712	105	105	∅ 124	680	104	∅ 124	712	106	
		0.4	05		112	114	∅ 160	726	108	∅ 160	769	111	141	∅ 160	726	108	∅ 160	769	111	b
	4B12DB	0.2	02	図 2	-	85	∅ 124	691	108	∅ 124	723	109	105	∅ 124	691	108	∅ 124	723	110	a
		0.4	05		112	114	∅ 160	732	112	∅ 160	775	115	141	∅ 160	732	112	∅ 160	775	115	b
	4B14DA	0.2	02	図 2	-	85	∅ 124	698	112	∅ 124	730	113	105	∅ 124	698	112	∅ 124	730	113	a
		0.4	05		112	114	∅ 160	744	116	∅ 160	787	119	141	∅ 160	744	116	∅ 160	787	119	b
	4B14DB	0.2	02	図 2	-	85	∅ 124	707	115	∅ 124	739	116	105	∅ 124	707	115	∅ 124	739	116	a
		0.4	05		112	114	∅ 160	748	119	∅ 160	791	122	141	∅ 160	748	119	∅ 160	791	122	b
インバータ用プレミアム効率三相	4B12DB	0.75	1	図 1	112	122	□ 158	776	118	□ 158	840	123	149	□ 158	776	118	□ 158	840	123	b
	4B14DB	0.75	1	図 1	112	122	□ 158	792	125	□ 158	855	129	149	□ 158	792	125	□ 158	855	129	b
高効率三相	4B12DA	0.2	02	図 2	-	85	∅ 124	680	104	∅ 124	712	105	105	∅ 124	680	104	∅ 124	712	106	a
		0.4	05		112	114	∅ 160	726	108	∅ 160	769	111	141	∅ 160	726	108	∅ 160	769	111	b
	4B12DB	0.2	02	図 2	-	85	∅ 124	691	108	∅ 124	723	109	105	∅ 124	691	108	∅ 124	723	110	a
		0.4	05		112	114	∅ 160	732	112	∅ 160	775	115	141	∅ 160	732	112	∅ 160	775	115	b
	4B14DA	0.2	02	図 2	-	85	∅ 124	698	112	∅ 124	730	113	105	∅ 124	698	112	∅ 124	730	113	a
		0.4	05		112	114	∅ 160	744	116	∅ 160	787	119	141	∅ 160	744	116	∅ 160	787	119	b
	4B14DB	0.2	02	図 2	-	85	∅ 124	707	115	∅ 124	739	116	105	∅ 124	707	115	∅ 124	739	116	a
		0.4	05		112	114	∅ 160	748	119	∅ 160	791	122	141	∅ 160	748	119	∅ 160	791	122	b

枠番	CF	DC	GL	GH
4B12DA	334	204	203	327
4B12DB	345	204	203	336
4B14DA	352	230	231	349
4B14DB	361	230	231	353

中実軸質量加算値（kg）	
軸片側 (L,R)	8

端子箱寸法	屋内形 BA	屋内形 BC	屋内形 BL	屋外形 BA	屋外形 BC	屋外形 BL
a	81.5	62	31	60	85	52
b	85	95	48	100	131	75

注）1. 形式▲には出力軸方向を示すH，V，Wのいずれかが入ります。詳細は B6 頁をご参照ください。
2. 形式△にはモータの容量記号が入ります。
3. 形式◆には取付位置記号が入ります。詳細は B8～B18 頁をご参照ください。
4. 取付位置記号 F1、G1 の屋外形は、端子箱の向き（引出口方向）が図面とは異なります。詳細は B19 頁をご参照ください。
5. 中空軸穴径寸法：寸法公差は、JIS B 0401-1998 “H8” です。
6. 中空軸キー溝寸法：JIS B 1301-1996（ISO）「キー及びキー溝 平行キー（普通形）」に準拠しています。
7. 中実軸径寸法：寸法公差は、JIS B 0401-1998 “h6” です。
8. 中実軸キーおよびキー溝寸法：JIS B 1301-1996（ISO）「キー及びキー溝 平行キー（締込み形）」に準拠しています。
9. 中実軸軸端部の詳細寸法は、技術資料 F24 頁をご参照ください。
10. 表中の質量は中空軸の場合の値です。中実軸の場合は、中実軸質量加算値を加算してください。
11. 本寸法図の寸法および質量は、予告なしに変更することがあります。

寸法図

選定について
選定表
寸法図
技術資料
オプション
ギヤモータ
レデューサ
軸上取付 ケース取付
フランジ取付
脚取付
ベベル+CY1段 減速比11～305
ベベル+CY2段 減速比364～10658

■中空軸・フランジ取付、中実軸・フランジ取付 / ベベル+サイクロ 2 段形 /C サイズ

三相モータ	L▲YM△-4C14DA～4C14DB-◆(-B)-減速比 L▲FM△-4C14DA～4C14DBL/R-◆(-B)-減速比	インバータ用AFモータ	L▲YM△-4C14DA～4C14DB-AV◆(-B)-減速比 L▲FM△-4C14DA～4C14DBL/R-AV◆(-B)-減速比
プレミアム効率三相モータ	L▲YM△-4C14DB～4C14DC-EP◆(-B)-減速比 L▲FM△-4C14DB～4C14DCL/R-EP◆(-B)-減速比	インバータ用プレミアム効率三相モータ	L▲YM△-4C14DB～4C14DC-AP◆(-B)-減速比 L▲FM△-4C14DB～4C14DCL/R-AP◆(-B)-減速比
		高効率三相モータ	L▲YM△-4C14DA～4C14DB-ES◆(-B)-減速比 L▲FM△-4C14DA～4C14DBL/R-ES◆(-B)-減速比

取付位置記号 F1 G1

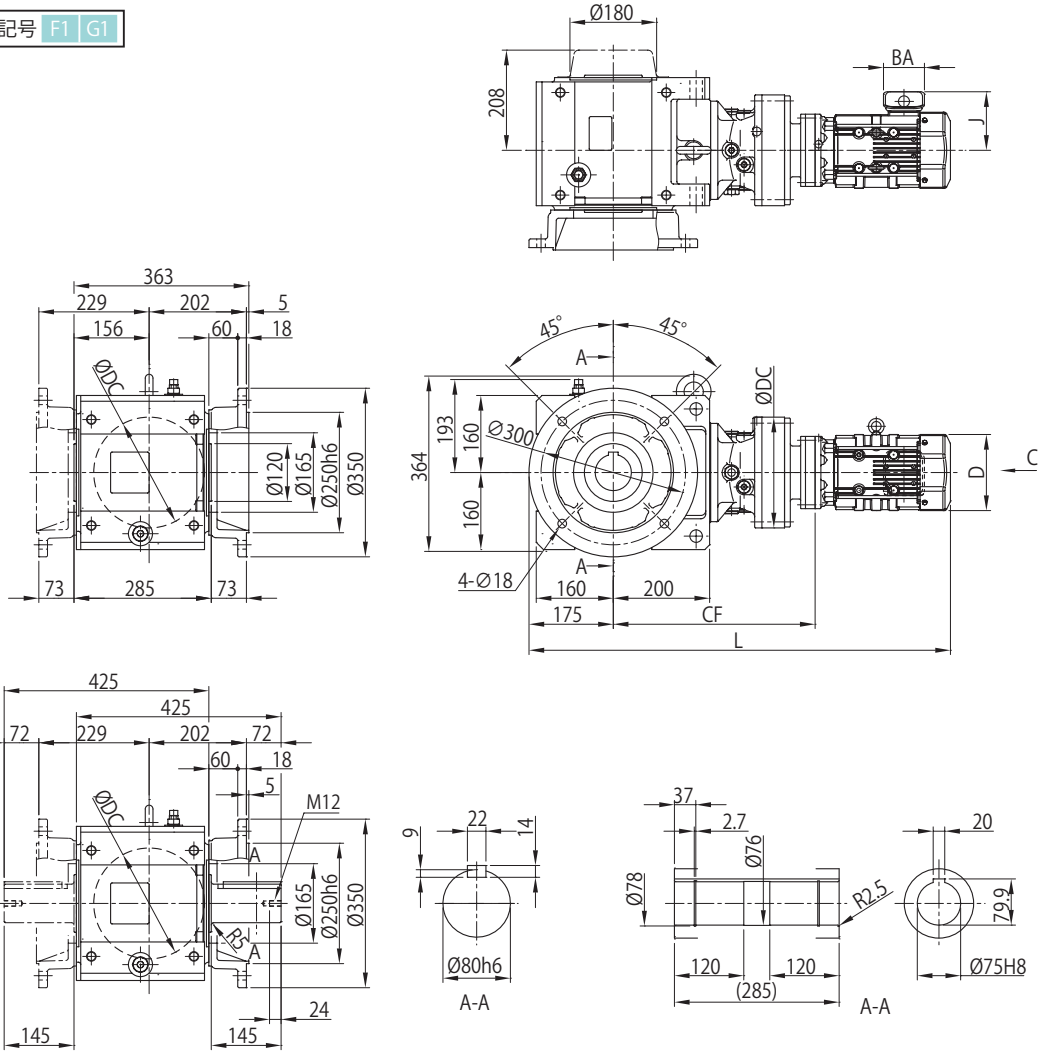

取付位置記号 F2 G2

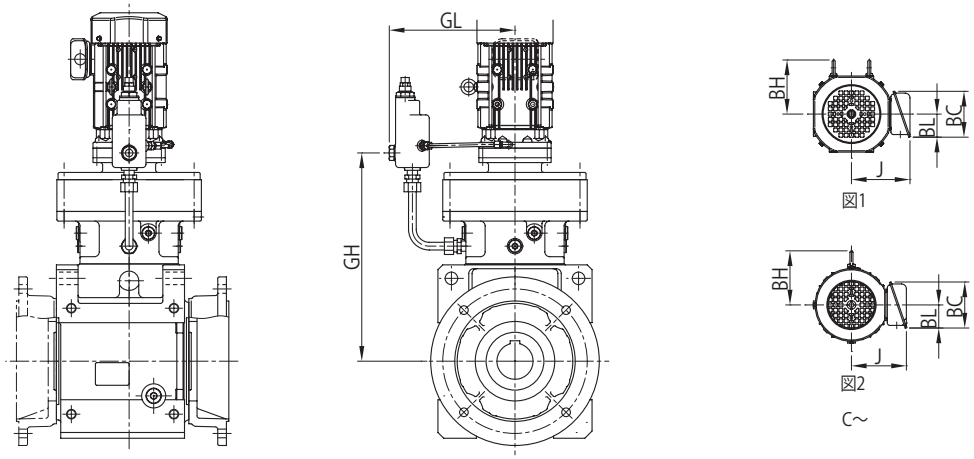

注）取付位置記号 F1、F2、G1、G2 以外の寸法はご照会ください。

寸法図

モータ種類	枠番	容量 kW ×4P	容量記号	C～	BH	屋内形 J	屋内形 ブレーキ無 D	屋内形 ブレーキ無 L	屋内形 ブレーキ無 質量(kg)	屋内形 ブレーキ付(B) D	屋内形 ブレーキ付(B) L	屋内形 ブレーキ付(B) 質量(kg)	屋外形 J	屋外形 ブレーキ無 D	屋外形 ブレーキ無 L	屋外形 ブレーキ無 質量(kg)	屋外形 ブレーキ付(B) D	屋外形 ブレーキ付(B) L	屋外形 ブレーキ付(B) 質量(kg)	端子箱寸法
三相	4C14DA	0.2	02	図 2	-	85	⌀ 124	761	169	⌀ 124	793	170	105	⌀ 124	761	169	⌀ 124	793	170	a
		0.25	03		-	85	⌀ 124	761	169	⌀ 124	793	170	105	⌀ 124	761	169	⌀ 124	793	170	
		0.4	05		-	85	⌀ 124	781	170	⌀ 124	813	171	105	⌀ 124	781	170	⌀ 124	813	171	
	4C14DB	0.2	02	図 2	-	85	⌀ 124	770	171	⌀ 124	802	173	105	⌀ 124	770	172	⌀ 124	802	173	a
		0.25	03		-	85	⌀ 124	770	171	⌀ 124	802	173	105	⌀ 124	770	172	⌀ 124	802	173	
		0.4	05		-	85	⌀ 124	790	173	⌀ 124	822	174	105	⌀ 124	790	173	⌀ 124	822	174	
		0.55	08		112	114	⌀ 160	831	177	⌀ 160	874	180	141	⌀ 160	831	177	⌀ 160	874	180	b
プレミアム効率三相	4C14DB	0.75	1	図 1	112	122	□ 158	875	183	□ 158	939	187	149	□ 158	875	183	□ 158	939	187	b
		1.1	1H		117	126	□ 167	902	186	□ 167	972	191	153	□ 167	902	187	□ 167	972	192	
		1.5	2		117	126	□ 167	902	187	□ 167	972	192	153	□ 167	902	188	□ 167	972	193	
	4C14DC	0.75	1	図 1	112	122	□ 158	889	184	□ 158	953	189	149	□ 158	889	184	□ 158	953	189	b
		1.1	1H		117	126	□ 167	916	187	□ 167	986	192	153	□ 167	916	188	□ 167	986	193	
		1.5	2		117	126	□ 167	916	188	□ 167	986	193	153	□ 167	916	189	□ 167	986	194	
		2.2	3		125	150	□ 184	937	196	□ 184	1015	204	183	□ 184	937	196	□ 184	1015	204	c
インバータ用AF	4C14DA	0.2	02	図 2	-	85	⌀ 124	781	170	⌀ 124	813	171	105	⌀ 124	781	170	⌀ 124	813	171	a
		0.4	05		112	114	⌀ 160	827	174	⌀ 160	870	177	141	⌀ 160	827	174	⌀ 160	870	177	b
	4C14DB	0.2	02	図 2	-	85	⌀ 124	790	173	⌀ 124	822	174	105	⌀ 124	790	173	⌀ 124	822	174	a
		0.4	05		112	114	⌀ 160	831	177	⌀ 160	874	180	141	⌀ 160	831	177	⌀ 160	874	180	b
インバータ用プレミアム効率三相	4C14DB	0.75	1	図 1	112	122	□ 158	875	183	□ 158	939	187	149	□ 158	875	183	□ 158	939	187	b
		1.5	2		117	126	□ 167	902	187	□ 167	972	192	153	□ 167	902	188	□ 167	972	193	
	4C14DC	0.75	1	図 1	112	122	□ 158	889	184	□ 158	953	189	149	□ 158	889	184	□ 158	953	189	b
		1.5	2		117	126	□ 167	916	188	□ 167	986	193	153	□ 167	916	189	□ 167	986	194	
		2.2	3		125	150	□ 184	937	196	□ 184	1015	204	183	□ 184	937	196	□ 184	1015	204	c
高効率三相	4C14DA	0.2	02	図 2	-	85	⌀ 124	781	170	⌀ 124	813	171	105	⌀ 124	781	170	⌀ 124	813	171	a
		0.4	05		112	114	⌀ 160	827	174	⌀ 160	870	177	141	⌀ 160	827	174	⌀ 160	870	177	b
	4C14DB	0.2	02	図 2	-	85	⌀ 124	790	173	⌀ 124	822	174	105	⌀ 124	790	173	⌀ 124	822	174	a
		0.4	05		112	114	⌀ 160	831	177	⌀ 160	874	180	141	⌀ 160	831	177	⌀ 160	874	180	b

枠番	CF	DC	GL	GH
4C14DA	410	230	231	407
4C14DB	419	230	231	411
4C14DC	433	230	231	418

中実軸質量加算値（kg）	
軸片側 (L,R)	12

端子箱寸法	屋内形 BA	屋内形 BC	屋内形 BL	屋外形 BA	屋外形 BC	屋外形 BL
a	81.5	62	31	60	85	52
b	85	95	48	100	131	75
c	100	111	58	123	151	87

注）1. 形式▲には出力軸方向を示すH，V，Wのいずれかが入ります。詳細は B6 頁をご参照ください。
2. 形式△にはモータの容量記号が入ります。
3. 形式◆には取付位置記号が入ります。詳細は B8～B18 頁をご参照ください。
4. 取付位置記号 F1、G1 の屋外形は、端子箱の向き（引出口方向）が図面とは異なります。詳細は B19 頁をご参照ください。
5. 中空軸穴径寸法：寸法公差は、JIS B 0401-1998 "H8" です。
6. 中空軸キー溝寸法：JIS B 1301-1996（ISO）「キー及びキー溝 平行キー（普通形）」に準拠しています。
7. 中実軸径寸法：寸法公差は、JIS B 0401-1998 "h6" です。
8. 中実軸キーおよびキー溝寸法：JIS B 1301-1996（ISO）「キー及びキー溝 平行キー（締込み形）」に準拠しています。
9. 中実軸軸端部の詳細寸法は、技術資料 F24 頁をご参照ください。
10. 表中の質量は中空軸の場合の値です。中実軸の場合は、中実軸質量加算値を加算してください。
11. 本寸法図の寸法および質量は、予告なしに変更することがあります。

寸法図

■中空軸・フランジ取付、中実軸・フランジ取付 / ベベル+サイクロ 2 段形 /C サイズ

三相モータ	L▲YM△-4C16DA～4C17DA-◆(-B)-減速比 L▲FM△-4C16DA～4C17DAL/R-◆(-B)-減速比	インバータ用AFモータ	L▲YM△-4C16DA～4C17DA-AV◆(-B)-減速比 L▲FM△-4C16DA～4C17DAL/R-AV◆(-B)-減速比
プレミアム効率 三相モータ	L▲YM△-4C16DA～4C16DB-EP◆(-B)-減速比 L▲FM△-4C16DA～4C16DBL/R-EP◆(-B)-減速比	インバータ用 プレミアム効率三相モータ	L▲YM△-4C16DA～4C16DB-AP◆(-B)-減速比 L▲FM△-4C16DA～4C16DBL/R-AP◆(-B)-減速比
		高効率三相モータ	L▲YM△-4C16DA～4C17DA-ES◆(-B)-減速比 L▲FM△-4C16DA～4C17DAL/R-ES◆(-B)-減速比

取付位置記号 F1 G1

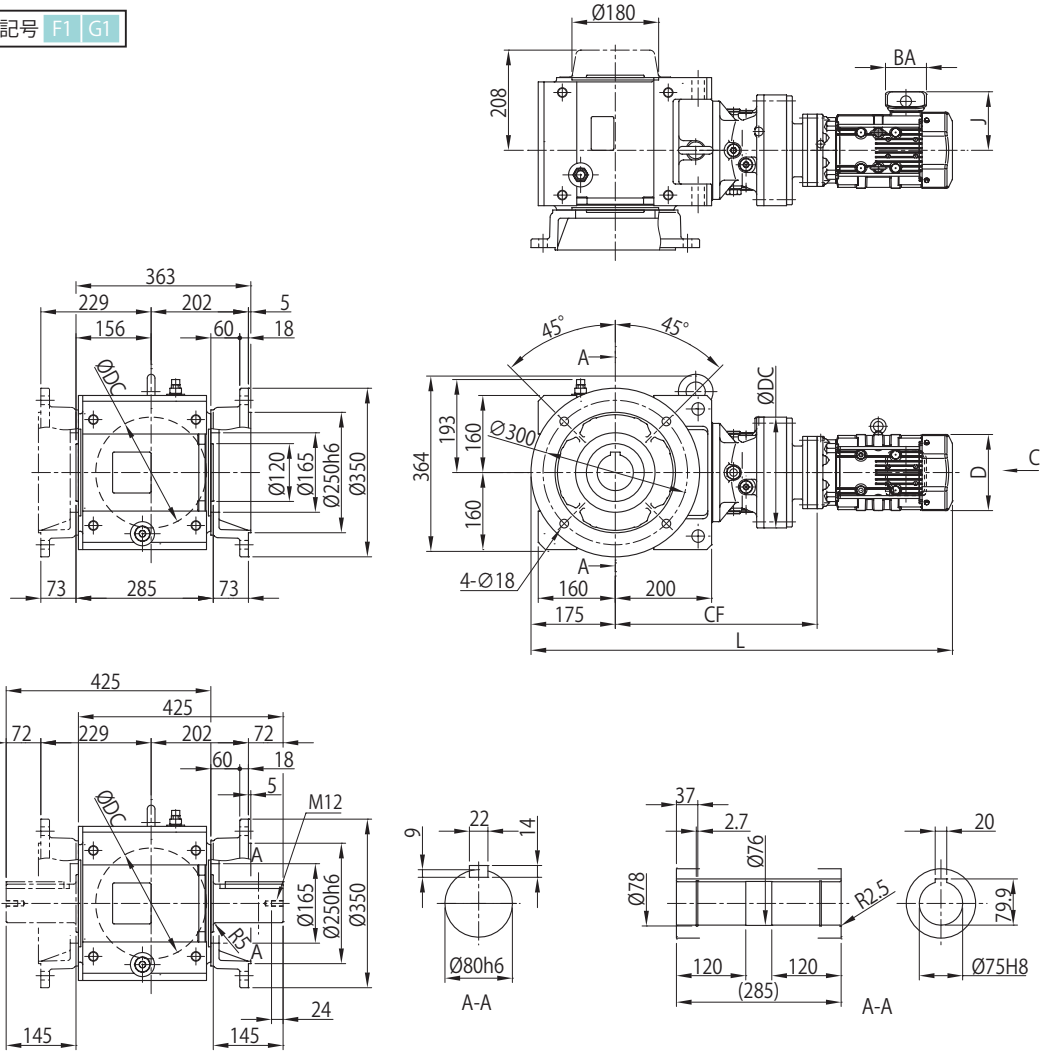

取付位置記号 F2 G2

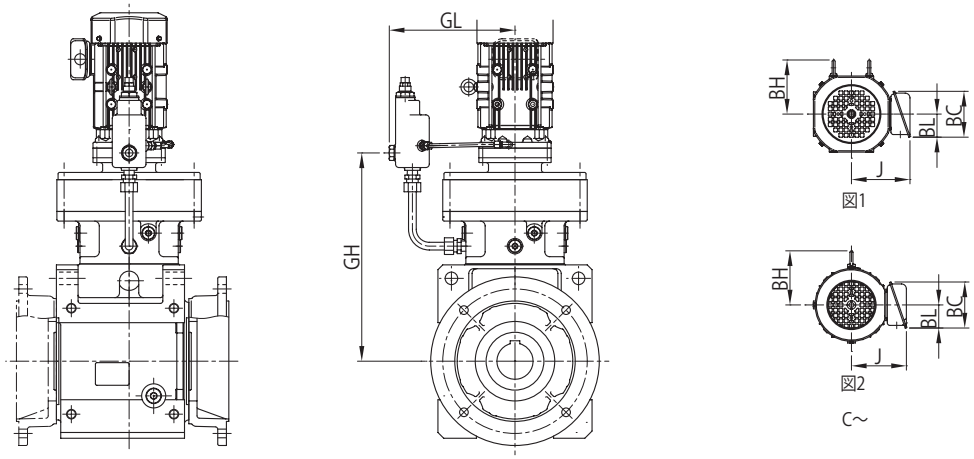

注）取付位置記号 F1、F2、G1、G2 以外の寸法はご照会ください。

寸法図

モータ種類	枠番	容量 kW ×4P	容量記号	C～	BH	屋内形 J	屋内形 ブレーキ無 D	屋内形 ブレーキ無 L	屋内形 ブレーキ無 質量(kg)	屋内形 ブレーキ付 (B) D	屋内形 ブレーキ付 (B) L	屋内形 ブレーキ付 (B) 質量(kg)	屋外形 J	屋外形 ブレーキ無 D	屋外形 ブレーキ無 L	屋外形 ブレーキ無 質量(kg)	屋外形 ブレーキ付 (B) D	屋外形 ブレーキ付 (B) L	屋外形 ブレーキ付 (B) 質量(kg)	端子箱寸法
三相	4C16DA	0.4	05	図 2	-	85	∅ 124	813	196	∅ 124	845	197	105	∅ 124	813	196	∅ 124	845	198	a
		0.55	08		112	114	∅ 160	854	200	∅ 160	897	203	141	∅ 160	854	200	∅ 160	897	203	b
	4C17DA	0.2	02	図 2	-	85	∅ 124	810	215	∅ 124	842	217	105	∅ 124	810	215	∅ 124	842	217	a
プレミアム効率三相	4C16DA	0.75	1	図 1	112	122	□ 158	898	206	□ 158	962	210	149	□ 158	898	206	□ 158	962	210	b
		1.1	1H		117	126	□ 167	925	209	□ 167	995	214	153	□ 167	925	210	□ 167	995	215	
		1.5	2		117	126	□ 167	925	210	□ 167	995	215	153	□ 167	925	211	□ 167	995	216	
	4C16DB	0.75	1	図 1	112	122	□ 158	912	207	□ 158	976	212	149	□ 158	912	207	□ 158	976	212	b
		1.1	1H		117	126	□ 167	939	210	□ 167	1009	216	153	□ 167	939	211	□ 167	1009	217	
		1.5	2		117	126	□ 167	939	211	□ 167	1009	217	153	□ 167	939	212	□ 167	1009	218	
		2.2	3		125	150	□ 184	960	219	□ 184	1038	227	183	□ 184	960	219	□ 184	1038	227	c
インバータ用 AF	4C16DA	0.4	05	図 2	112	114	∅ 160	854	200	∅ 160	897	203	141	∅ 160	854	200	∅ 160	897	203	b
	4C17DA	0.2	02	図 2	-	85	∅ 124	830	216	∅ 124	862	218	105	∅ 124	830	217	∅ 124	862	218	a
インバータ用 プレミアム効率三相	4C16DA	0.75	1	図 1	112	122	□ 158	898	206	□ 158	962	210	149	□ 158	898	206	□ 158	962	210	b
		1.5	2		117	126	□ 167	925	210	□ 167	995	215	153	□ 167	925	211	□ 167	995	216	
	4C16DB	0.75	1	図 1	112	122	□ 158	912	207	□ 158	976	212	149	□ 158	912	207	□ 158	976	212	b
		1.5	2		117	126	□ 167	939	211	□ 167	1009	217	153	□ 167	939	212	□ 167	1009	218	
		2.2	3		125	150	□ 184	960	219	□ 184	1038	227	183	□ 184	960	219	□ 184	1038	227	c
高効率三相	4C16DA	0.4	05	図 2	112	114	∅ 160	854	200	∅ 160	897	203	141	∅ 160	854	200	∅ 160	897	203	b
	4C17DA	0.2	02	図 2	-	85	∅ 124	830	216	∅ 124	862	218	105	∅ 124	830	217	∅ 124	862	218	a

枠番	CF	DC	GL	GH
4C16DA	442	300	261	433
4C16DB	456	300	261	440
4C17DA	459	340	289	449

中実軸質量加算値（kg）	
軸片側 (L,R)	12

端子箱寸法	屋内形 BA	屋内形 BC	屋内形 BL	屋外形 BA	屋外形 BC	屋外形 BL
a	81.5	62	31	60	85	52
b	85	95	48	100	131	75
c	100	111	58	123	151	87

注）1. 形式▲には出力軸方向を示すH，V，Wのいずれかが入ります。詳細は B6 頁をご参照ください。
2. 形式△にはモータの容量記号が入ります。
3. 形式◆には取付位置記号が入ります。詳細は B8～B18 頁をご参照ください。
4. 取付位置記号 F1、G1 の屋外形は、端子箱の向き（引出口方向）が図面とは異なります。詳細は B19 頁をご参照ください。
5. 中空軸穴径寸法：寸法公差は、JIS B 0401-1998 "H8" です。
6. 中空軸キー溝寸法：JIS B 1301-1996（ISO）「キー及びキー溝 平行キー（普通形）」に準拠しています。
7. 中実軸径寸法：寸法公差は、JIS B 0401-1998 "h6" です。
8. 中実軸キーおよびキー溝寸法：JIS B 1301-1996（ISO）「キー及びキー溝 平行キー（締込み形）」に準拠しています。
9. 中実軸軸端部の詳細寸法は、技術資料 F24 頁をご参照ください。
10. 表中の質量は中空軸の場合の値です。中実軸の場合は、中実軸質量加算値を加算してください。
11. 本寸法図の寸法および質量は、予告なしに変更することがあります。

寸法図

■中空軸・フランジ取付、中実軸・フランジ取付 / ベベル+サイクロ 2 段形 /D サイズ

三相モータ	L▲YM△-4D16DA-◆(-B)-減速比 L▲FM△-4D16DAL/R-◆(-B)-減速比	インバータ用AFモータ	L▲YM△-4D16DA-AV◆(-B)-減速比 L▲FM△-4D16DAL/R-AV◆(-B)-減速比
プレミアム効率 三相モータ	L▲YM△-4D16DA～4D16DC-EP◆(-B)-減速比 L▲FM△-4D16DA～4D16DCL/R-EP◆(-B)-減速比	インバータ用 プレミアム効率三相モータ	L▲YM△-4D16DA～4D16DC-AP◆(-B)-減速比 L▲FM△-4D16DA～4D16DCL/R-AP◆(-B)-減速比
		高効率三相モータ	L▲YM△-4D16DA-ES◆(-B)-減速比 L▲FM△-4D16DAL/R-ES◆(-B)-減速比

取付位置記号 F1 G1

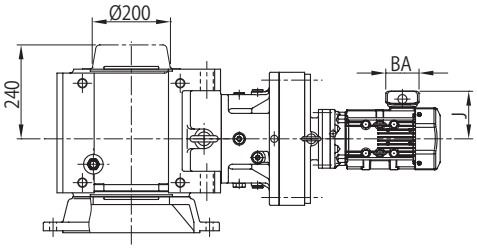

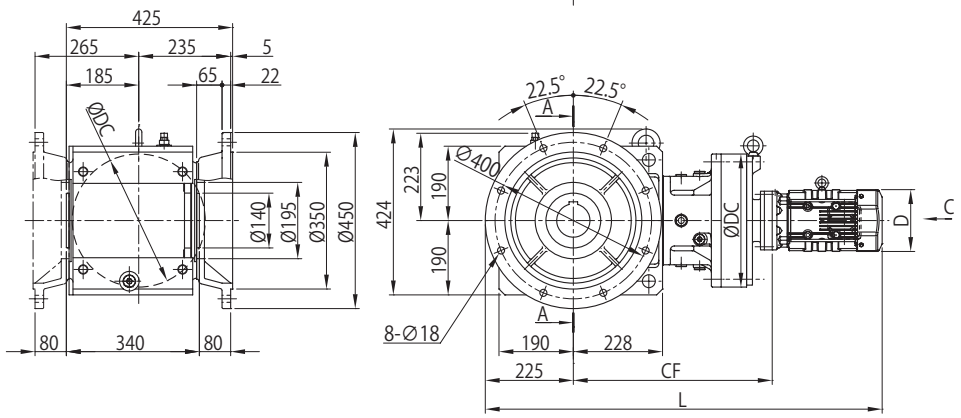

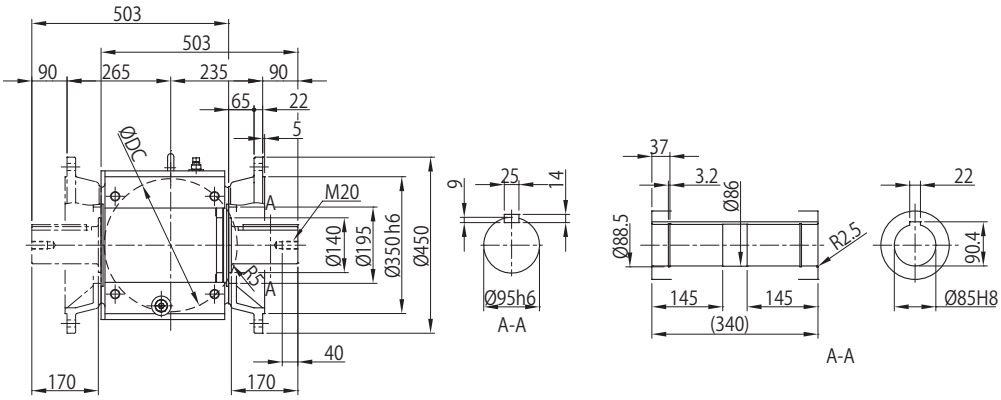

取付位置記号 F2 G2

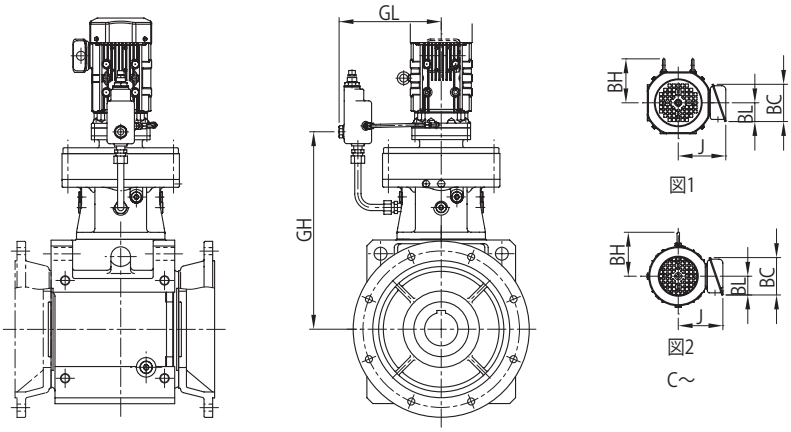

注）取付位置記号 F1、F2、G1、G2 以外の寸法はご照会ください。

寸法図

モータ種類	枠番	容量 kW ×4P	容量記号	C～	BH	屋内形 J	屋内形 ブレーキ無 D	屋内形 ブレーキ無 L	屋内形 ブレーキ無 質量(kg)	屋内形 ブレーキ付 (B) D	屋内形 ブレーキ付 (B) L	屋内形 ブレーキ付 (B) 質量(kg)	屋外形 J	屋外形 ブレーキ無 D	屋外形 ブレーキ無 L	屋外形 ブレーキ無 質量(kg)	屋外形 ブレーキ付 (B) D	屋外形 ブレーキ付 (B) L	屋外形 ブレーキ付 (B) 質量(kg)	端子箱寸法
三相	4D16DA	0.2	02	図 2	-	85	∅ 124	916	277	∅ 124	948	278	105	∅ 124	916	277	∅ 124	948	279	a
		0.4	05		-	85	∅ 124	936	278	∅ 124	968	279	105	∅ 124	936	278	∅ 124	968	280	
		0.55	08		112	114	∅ 160	977	282	∅ 160	1020	285	141	∅ 160	977	282	∅ 160	1020	285	b
プレミアム効率三相	4D16DA	0.75	1	図 1	112	122	□ 158	1021	288	□ 158	1084	293	149	□ 158	1021	288	□ 158	1084	293	b
		1.1	1H		117	126	□ 167	1048	291	□ 167	1117	296	153	□ 167	1048	292	□ 167	1117	297	
		1.5	2		117	126	□ 167	1048	292	□ 167	1117	297	153	□ 167	1048	293	□ 167	1117	298	
	4D16DB	1.1	1H	図 1	117	126	□ 167	1062	293	□ 167	1131	298	153	□ 167	1062	294	□ 167	1131	299	b
		1.5	2		117	126	□ 167	1062	294	□ 167	1131	299	153	□ 167	1062	295	□ 167	1131	300	
		2.2	3		125	150	□ 184	1083	302	□ 184	1161	309	183	□ 184	1083	302	□ 184	1161	309	c
	4D16DC	1.5	2	図 1	117	126	□ 167	1063	302	□ 167	1133	308	153	□ 167	1063	302	□ 167	1133	308	b
		3.0	4		125	150	□ 184	1062	311	□ 184	1140	319	183	□ 184	1062	311	□ 184	1140	319	c
		3.7	5		153	166	□ 222	1085	319	□ 222	1176	330	199	□ 222	1085	320	□ 222	1176	331	
インバータ用 AF	4D16DA	0.2	02	図 2	-	85	∅ 124	936	278	∅ 124	968	279	105	∅ 124	936	278	∅ 124	968	280	a
		0.4	05		112	114	∅ 160	977	282	∅ 160	1020	285	141	∅ 160	977	282	∅ 160	1020	285	b
インバータ用プレミアム効率三相	4D16DA	0.75	1	図 1	112	122	□ 158	1021	288	□ 158	1084	293	149	□ 158	1021	288	□ 158	1084	293	b
		1.5	2		117	126	□ 167	1048	292	□ 167	1117	297	153	□ 167	1048	293	□ 167	1117	298	
	4D16DB	1.5	2	図 1	117	126	□ 167	1062	294	□ 167	1131	299	153	□ 167	1062	295	□ 167	1131	300	b
		2.2	3		125	150	□ 184	1083	302	□ 184	1161	309	183	□ 184	1083	302	□ 184	1161	309	c
	4D16DC	1.5	2	図 1	117	126	□ 167	1063	302	□ 167	1133	308	153	□ 167	1063	302	□ 167	1133	308	b
		3.7	5		153	166	□ 222	1085	319	□ 222	1176	330	199	□ 222	1085	320	□ 222	1176	331	c
高効率三相	4D16DA	0.2	02	図 2	-	85	∅ 124	936	278	∅ 124	968	279	105	∅ 124	936	278	∅ 124	968	280	a
		0.4	05		112	114	∅ 160	977	282	∅ 160	1020	285	141	∅ 160	977	282	∅ 160	1020	285	b

枠番	CF	DC	GL	GH
4D16DA	515	300	261	505
4D16DB	529	300	261	512
4D16DC	530	300	261	514

中実軸質量加算値（kg）	
軸片側 (L,R)	19

端子箱寸法	屋内形 BA	屋内形 BC	屋内形 BL	屋外形 BA	屋外形 BC	屋外形 BL
a	81.5	62	31	60	85	52
b	85	95	48	100	131	75
c	100	111	58	123	151	87

注）1. 形式▲には出力軸方向を示すH，V，Wのいずれかが入ります。詳細は B6 頁をご参照ください。
2. 形式△にはモータの容量記号が入ります。
3. 形式◆には取付位置記号が入ります。詳細は B8～B18 頁をご参照ください。
4. 取付位置記号 F1、G1 の屋外形は、端子箱の向き（引出口方向）が図面とは異なります。詳細は B19 頁をご参照ください。
5. 中空軸穴径寸法：寸法公差は、JIS B 0401-1998 "H8" です。
6. 中空軸キー溝寸法：JIS B 1301-1996（ISO）「キー及びキー溝 平行キー（普通形）」に準拠しています。
7. 中実軸径寸法：寸法公差は、JIS B 0401-1998 "h6" です。
8. 中実軸キーおよびキー溝寸法：JIS B 1301-1996（ISO）「キー及びキー溝 平行キー（締込み形）」に準拠しています。
9. 中実軸軸端部の詳細寸法は、技術資料 F24 頁をご参照ください。
10. 表中の質量は中空軸の場合の値です。中実軸の場合は、中実軸質量加算値を加算してください。
11. 本寸法図の寸法および質量は、予告なしに変更することがあります。

寸法図

■中空軸・フランジ取付、中実軸・フランジ取付 / ベベル+サイクロ 2 段形 /D サイズ

三相モータ	L▲YM△-4D17DA～4D17DB-◆(-B)-減速比 L▲FM△-4D17DA～4D17DBL/R-◆(-B)-減速比	インバータ用AFモータ	L▲YM△-4D17DA-AV◆(-B)-減速比 L▲FM△-4D17DAL/R-AV◆(-B)-減速比
プレミアム効率 三相モータ	L▲YM△-4D17DA～4D17DC-EP◆(-B)-減速比 L▲FM△-4D17DA～4D17DCL/R-EP◆(-B)-減速比	インバータ用 プレミアム効率三相モータ	L▲YM△-4D17DA～4D17DC-AP◆(-B)-減速比 L▲FM△-4D17DA～4D17DCL/R-AP◆(-B)-減速比
		高効率三相モータ	L▲YM△-4D17DA-ES◆(-B)-減速比 L▲FM△-4D17DAL/R-ES◆(-B)-減速比

取付位置記号 F1 G1

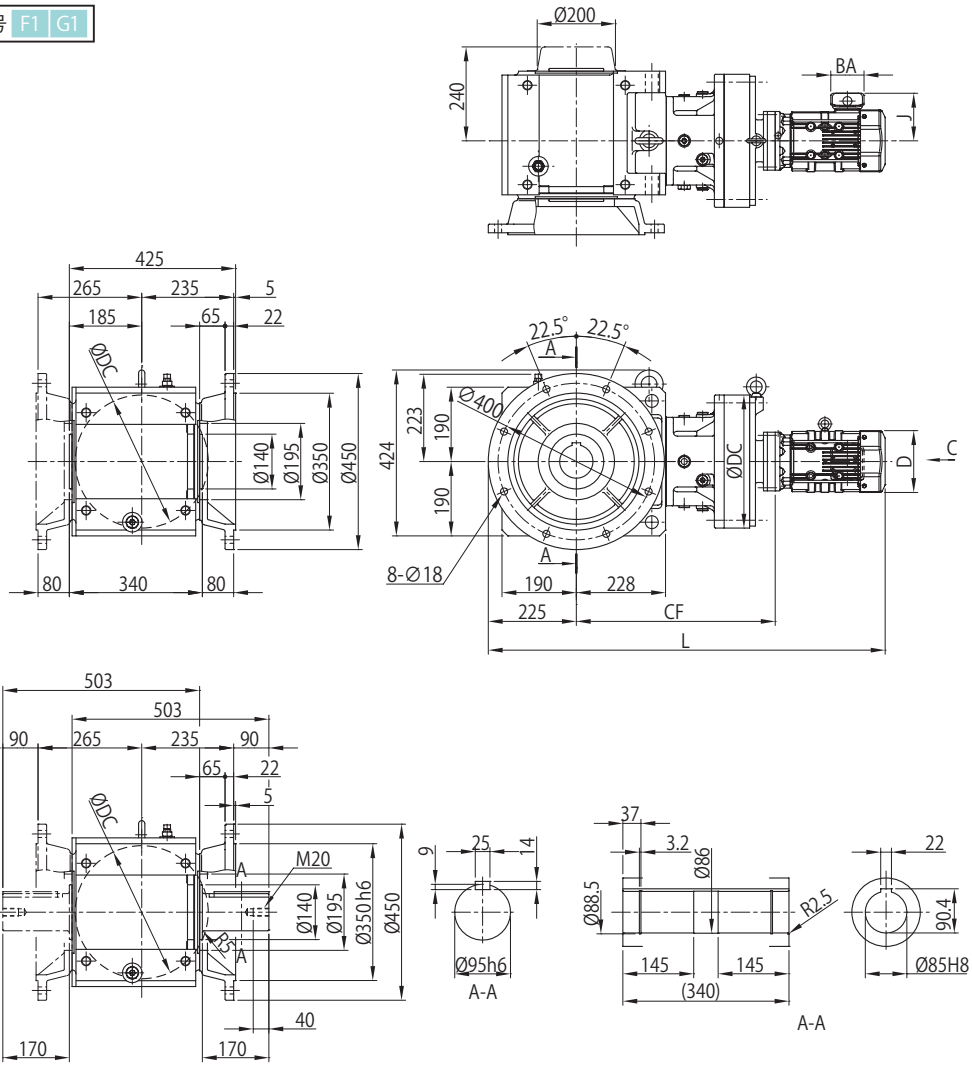

取付位置記号 F2 G2

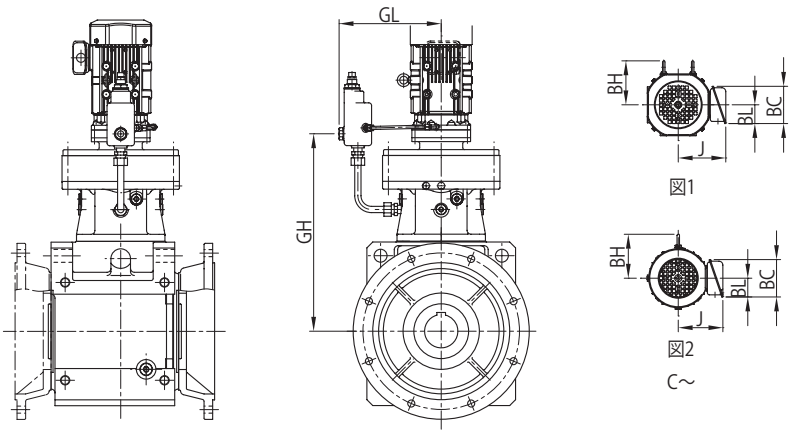

注）取付位置記号 F1、F2、G1、G2 以外の寸法はご照会ください。

寸法図

モータ種類	枠番	容量 kW ×4P	容量記号	C～	BH	屋内形 J	屋内形 ブレーキ無 D	屋内形 ブレーキ無 L	屋内形 ブレーキ無 質量(kg)	屋内形 ブレーキ付 (B) D	屋内形 ブレーキ付 (B) L	屋内形 ブレーキ付 (B) 質量(kg)	屋外形 J	屋外形 ブレーキ無 D	屋外形 ブレーキ無 L	屋外形 ブレーキ無 質量(kg)	屋外形 ブレーキ付 (B) D	屋外形 ブレーキ付 (B) L	屋外形 ブレーキ付 (B) 質量(kg)	端子箱寸法
三相	4D17DA	0.4	05	図 2	-	85	∅ 124	929	295	∅ 124	961	296	105	∅ 124	929	295	∅ 124	961	297	a
		0.55	08		112	114	∅ 160	970	299	∅ 160	1013	302	141	∅ 160	970	299	∅ 160	1013	302	b
	4D17DB	0.55	08	図 2	112	114	∅ 160	984	301	∅ 160	1027	304	141	∅ 160	984	301	∅ 160	1027	304	b
プレミアム効率三相	4D17DA	0.75	1	図 1	112	122	□ 158	1014	305	□ 158	1078	310	149	□ 158	1014	305	□ 158	1078	310	b
		1.1	1H		117	126	□ 167	1041	308	□ 167	1111	313	153	□ 167	1041	309	□ 167	1111	314	
		1.5	2		117	126	□ 167	1041	309	□ 167	1111	314	153	□ 167	1041	310	□ 167	1111	315	
	4D17DB	0.75	1	図 1	112	122	□ 158	1028	307	□ 158	1092	311	149	□ 158	1028	307	□ 158	1092	311	b
		1.1	1H		117	126	□ 167	1055	310	□ 167	1125	315	153	□ 167	1055	311	□ 167	1125	316	
		1.5	2		117	126	□ 167	1055	311	□ 167	1125	316	153	□ 167	1055	312	□ 167	1125	317	
		2.2	3		125	150	□ 184	1076	319	□ 184	1154	326	183	□ 184	1076	319	□ 184	1154	326	c
	4D17DC	2.2	3	図 1	125	150	□ 184	1045	324	□ 184	1123	332	183	□ 184	1045	324	□ 184	1123	332	c
		3.0	4		125	150	□ 184	1059	327	□ 184	1137	335	183	□ 184	1059	327	□ 184	1137	335	
		3.7	5		153	166	□ 222	1082	335	□ 222	1172	346	199	□ 222	1082	336	□ 222	1172	347	
インバータ用 AF	4D17DA	0.4	05	図 2	112	114	∅ 160	970	299	∅ 160	1013	302	141	∅ 160	970	299	∅ 160	1013	302	b
インバータ用プレミアム効率三相	4D17DA	0.75	1	図 1	112	122	□ 158	1014	305	□ 158	1078	310	149	□ 158	1014	305	□ 158	1078	310	b
		1.5	2		117	126	□ 167	1041	309	□ 167	1111	314	153	□ 167	1041	310	□ 167	1111	315	
	4D17DB	0.75	1	図 1	112	122	□ 158	1028	307	□ 158	1092	311	149	□ 158	1028	307	□ 158	1092	311	b
		1.5	2		117	126	□ 167	1055	311	□ 167	1125	316	153	□ 167	1055	312	□ 167	1125	317	
		2.2	3		125	150	□ 184	1076	319	□ 184	1154	326	183	□ 184	1076	319	□ 184	1154	326	c
	4D17DC	2.2	3	図 1	125	150	□ 184	1045	324	□ 184	1123	332	183	□ 184	1045	324	□ 184	1123	332	c
		3.7	5		153	166	□ 222	1082	335	□ 222	1172	346	199	□ 222	1082	336	□ 222	1172	347	
高効率三相	4D17DA	0.4	05	図 2	112	114	∅ 160	970	299	∅ 160	1013	302	141	∅ 160	970	299	∅ 160	1013	302	b

枠番	CF	DC	GL	GH
4D17DA	508	340	289	496
4D17DB	522	340	289	503
4D17DC	527	340	289	508

中実軸質量加算値（kg）	
軸片側 (L,R)	19

端子箱寸法	屋内形 BA	屋内形 BC	屋内形 BL	屋外形 BA	屋外形 BC	屋外形 BL
a	81.5	62	31	60	85	52
b	85	95	48	100	131	75
c	100	111	58	123	151	87

注）1. 形式▲には出力軸方向を示すH，V，Wのいずれかが入ります。詳細は B6 頁をご参照ください。
2. 形式△にはモータの容量記号が入ります。
3. 形式◆には取付位置記号が入ります。詳細は B8～B18 頁をご参照ください。
4. 取付位置記号 F1、G1 の屋外形は、端子箱の向き（引出口方向）が図面とは異なります。詳細は B19 頁をご参照ください。
5. 中空軸穴径寸法：寸法公差は、JIS B 0401-1998 "H8" です。
6. 中空軸キー溝寸法：JIS B 1301-1996（ISO）「キー及びキー溝 平行キー（普通形）」に準拠しています。
7. 中実軸径寸法：寸法公差は、JIS B 0401-1998 "h6" です。
8. 中実軸キーおよびキー溝寸法：JIS B 1301-1996（ISO）「キー及びキー溝 平行キー（締込み形）」に準拠しています。
9. 中実軸軸端部の詳細寸法は、技術資料 F24 頁をご参照ください。
10. 表中の質量は中空軸の場合の値です。中実軸の場合は、中実軸質量加算値を加算してください。
11. 本寸法図の寸法および質量は、予告なしに変更することがあります。

寸法図

■中空軸・フランジ取付、中実軸・フランジ取付 / ベベル+サイクロ 2 段形 /D サイズ

三相モータ	L▲YM△-4D18DA-◆(-B)-減速比 L▲FM△-4D18DAL/R-◆(-B)-減速比	インバータ用AFモータ	L▲YM△-4D18DA-AV◆(-B)-減速比 L▲FM△-4D18DAL/R-AV◆(-B)-減速比
プレミアム効率 三相モータ	L▲YM△-4D18DA～4D18DB-EP◆(-B)-減速比 L▲FM△-4D18DA～4D18DBL/R-EP◆(-B)-減速比	インバータ用 プレミアム効率三相モータ	L▲YM△-4D18DA～4D18DB-AP◆(-B)-減速比 L▲FM△-4D18DA～4D18DBL/R-AP◆(-B)-減速比
		高効率三相モータ	L▲YM△-4D18DA-ES◆(-B)-減速比 L▲FM△-4D18DAL/R-ES◆(-B)-減速比

取付位置記号 F1 G1

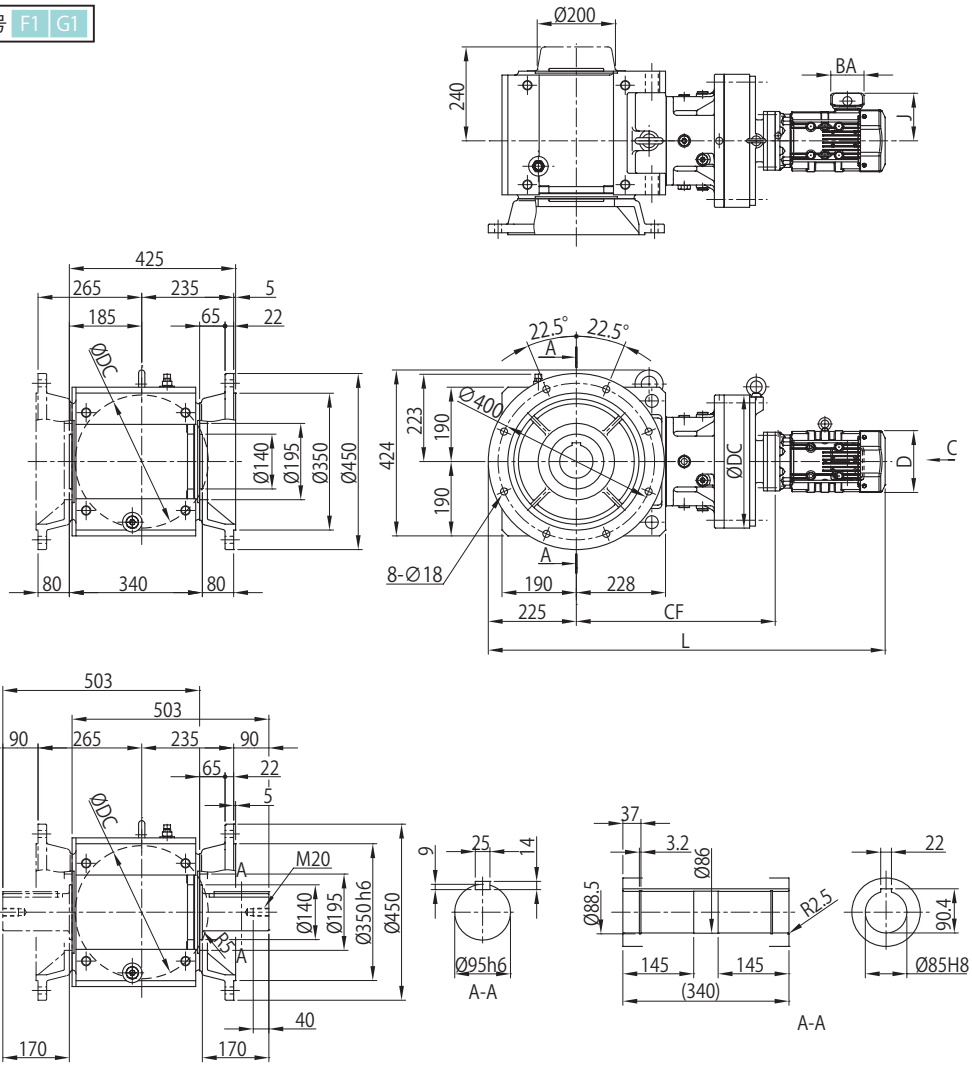

取付位置記号 F2 G2

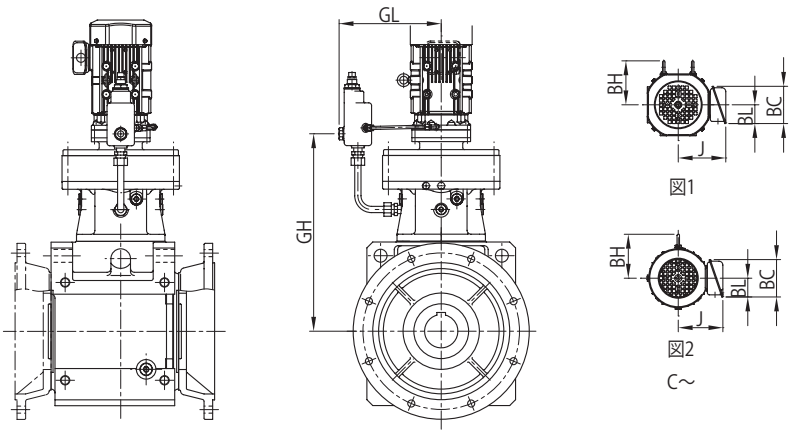

注）取付位置記号 F1、F2、G1、G2 以外の寸法はご照会ください。

寸法図

モータ種類	枠番	容量 kW ×4P	容量記号	C～	BH	屋内形 J	屋内形 ブレーキ無 D	屋内形 ブレーキ無 L	屋内形 ブレーキ無 質量(kg)	屋内形 ブレーキ付(B) D	屋内形 ブレーキ付(B) L	屋内形 ブレーキ付(B) 質量(kg)	屋外形 J	屋外形 ブレーキ無 D	屋外形 ブレーキ無 L	屋外形 ブレーキ無 質量(kg)	屋外形 ブレーキ付(B) D	屋外形 ブレーキ付(B) L	屋外形 ブレーキ付(B) 質量(kg)	端子箱寸法
三相	4D18DA	0.2	02	図 2	-	85	∅ 124	932	323	∅ 124	964	325	105	∅ 124	932	324	∅ 124	964	325	a
		0.25	03		-	85	∅ 124	932	323	∅ 124	964	325	105	∅ 124	932	324	∅ 124	964	325	
		0.4	05		-	85	∅ 124	952	325	∅ 124	984	326	105	∅ 124	952	325	∅ 124	984	326	
		0.55	08		112	114	∅ 160	993	329	∅ 160	1036	332	141	∅ 160	993	329	∅ 160	1036	332	b
プレミアム効率三相	4D18DA	0.75	1	図 1	112	122	□ 158	1037	335	□ 158	1100	339	149	□ 158	1037	335	□ 158	1100	339	b
		1.1	1H		117	126	□ 167	1064	338	□ 167	1133	343	153	□ 167	1064	339	□ 167	1133	344	
		1.5	2		117	126	□ 167	1064	339	□ 167	1133	344	153	□ 167	1064	340	□ 167	1133	345	
		2.2	3		125	150	□ 184	1085	347	□ 184	1163	354	183	□ 184	1085	347	□ 184	1163	354	c
	4D18DB	0.75	1	図 1	112	122	□ 158	1059	349	□ 158	1123	353	149	□ 158	1059	350	□ 158	1123	354	b
		1.1	1H		117	126	□ 167	1086	352	□ 167	1156	357	153	□ 167	1086	353	□ 167	1156	358	
		1.5	2		117	126	□ 167	1086	354	□ 167	1156	359	153	□ 167	1086	354	□ 167	1156	359	
		2.2	3		125	150	□ 184	1071	359	□ 184	1149	366	183	□ 184	1071	359	□ 184	1149	366	c
		3.0	4		125	150	□ 184	1085	362	□ 184	1163	369	183	□ 184	1085	362	□ 184	1163	369	
		3.7	5		153	166	□ 222	1103	370	□ 222	1194	381	199	□ 222	1103	370	□ 222	1194	381	
インバータ用 AF	4D18DA	0.2	02	図 2	-	85	∅ 124	952	325	∅ 124	984	326	105	∅ 124	952	325	∅ 124	984	326	a
		0.4	05		112	114	∅ 160	993	329	∅ 160	1036	332	141	∅ 160	993	329	∅ 160	1036	332	b
インバータ用 プレミアム効率三相	4D18DA	0.75	1	図 1	112	122	□ 158	1037	335	□ 158	1100	339	149	□ 158	1037	335	□ 158	1100	339	b
		1.5	2		117	126	□ 167	1064	339	□ 167	1133	344	153	□ 167	1064	340	□ 167	1133	345	
		2.2	3		125	150	□ 184	1085	347	□ 184	1163	354	183	□ 184	1085	347	□ 184	1163	354	c
	4D18DB	0.75	1	図 1	112	122	□ 158	1059	349	□ 158	1123	353	149	□ 158	1059	350	□ 158	1123	354	b
		1.5	2		117	126	□ 167	1086	354	□ 167	1156	359	153	□ 167	1086	354	□ 167	1156	359	
		2.2	3		125	150	□ 184	1071	359	□ 184	1149	366	183	□ 184	1071	359	□ 184	1149	366	c
		3.7	5		153	166	□ 222	1103	370	□ 222	1194	381	199	□ 222	1103	370	□ 222	1194	381	
高効率三相	4D18DA	0.2	02	図 2	-	85	∅ 124	952	325	∅ 124	984	326	105	∅ 124	952	325	∅ 124	984	326	a
		0.4	05		112	114	∅ 160	993	329	∅ 160	1036	332	141	∅ 160	993	329	∅ 160	1036	332	b

枠番	CF	DC	GL	GH
4D18DA	531	370	314	511
4D18DB	553	370	314	527

中実軸質量加算値（kg）	
軸片側 (L,R)	19

端子箱寸法	屋内形 BA	屋内形 BC	屋内形 BL	屋外形 BA	屋外形 BC	屋外形 BL
a	81.5	62	31	60	85	52
b	85	95	48	100	131	75
c	100	111	58	123	151	87

注）1. 形式▲には出力軸方向を示すH，V，Wのいずれかが入ります。詳細は B6 頁をご参照ください。
2. 形式△にはモータの容量記号が入ります。
3. 形式◆には取付位置記号が入ります。詳細は B8～B18 頁をご参照ください。
4. 取付位置記号 F1、G1 の屋外形は、端子箱の向き（引出口方向）が図面とは異なります。詳細は B19 頁をご参照ください。
5. 中空軸穴径寸法：寸法公差は、JIS B 0401-1998 "H8" です。
6. 中空軸キー溝寸法：JIS B 1301-1996（ISO）「キー及びキー溝 平行キー（普通形）」に準拠しています。
7. 中実軸径寸法：寸法公差は、JIS B 0401-1998 "h6" です。
8. 中実軸キーおよびキー溝寸法：JIS B 1301-1996（ISO）「キー及びキー溝 平行キー（締込み形）」に準拠しています。
9. 中実軸軸端部の詳細寸法は、技術資料 F24 頁をご参照ください。
10. 表中の質量は中空軸の場合の値です。中実軸の場合は、中実軸質量加算値を加算してください。
11. 本寸法図の寸法および質量は、予告なしに変更することがあります。

寸法図

■中空軸・フランジ取付、中実軸・フランジ取付 / ベベル+サイクロ 2 段形 /E サイズ

三相モータ	L▲YM△-4E17DA-◆(-B)-減速比 L▲FM△-4E17DAL/R-◆(-B)-減速比	インバータ用AFモータ	L▲YM△-4E17DA-AV◆(-B)-減速比 L▲FM△-4E17DAL/R-AV◆(-B)-減速比
プレミアム効率 三相モータ	L▲YM△-4E17DA～4E17DC-EP◆(-B)-減速比 L▲FM△-4E17DA～4E17DCL/R-EP◆(-B)-減速比	インバータ用 プレミアム効率三相モータ	L▲YM△-4E17DA～4E17DC-AP◆(-B)-減速比 L▲FM△-4E17DA～4E17DCL/R-AP◆(-B)-減速比
		高効率三相モータ	L▲YM△-4E17DA-ES◆(-B)-減速比 L▲FM△-4E17DAL/R-ES◆(-B)-減速比

取付位置記号 F1 G1

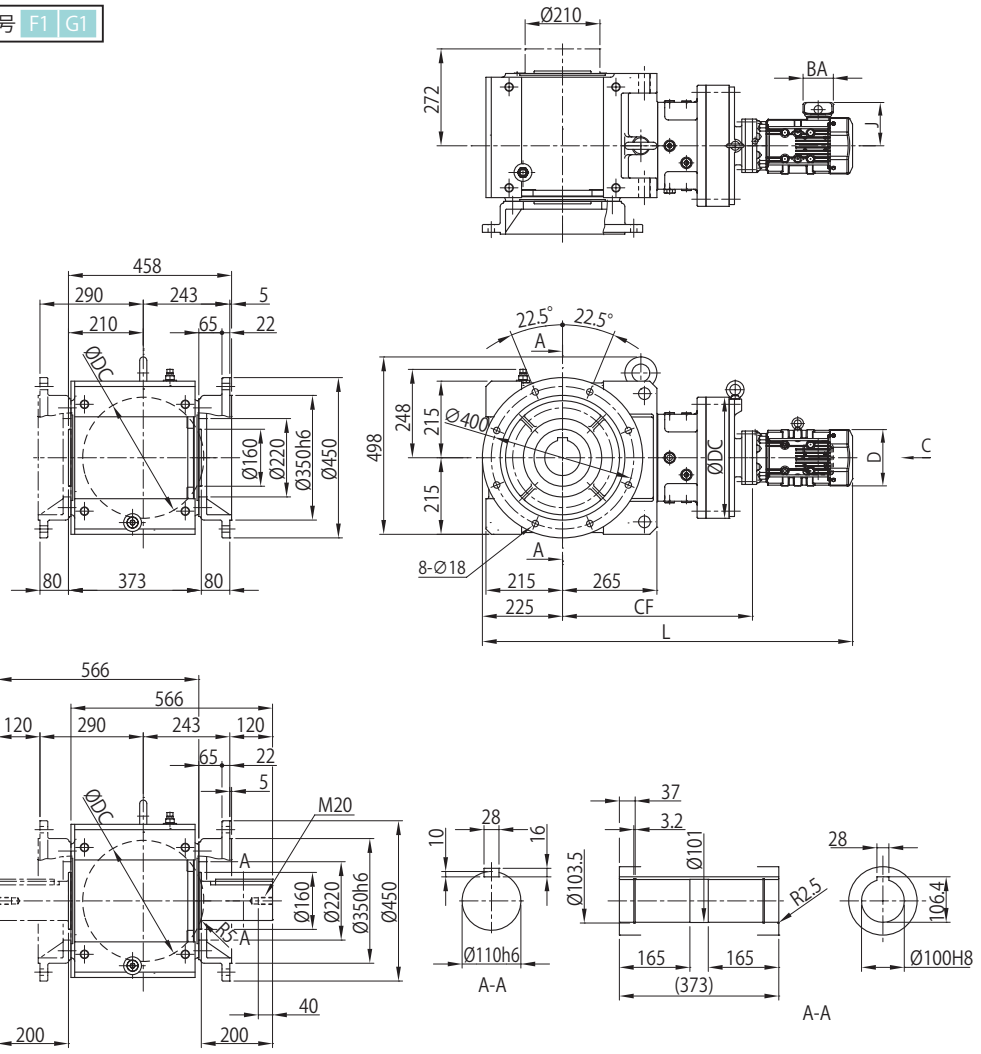

取付位置記号 F2 G2

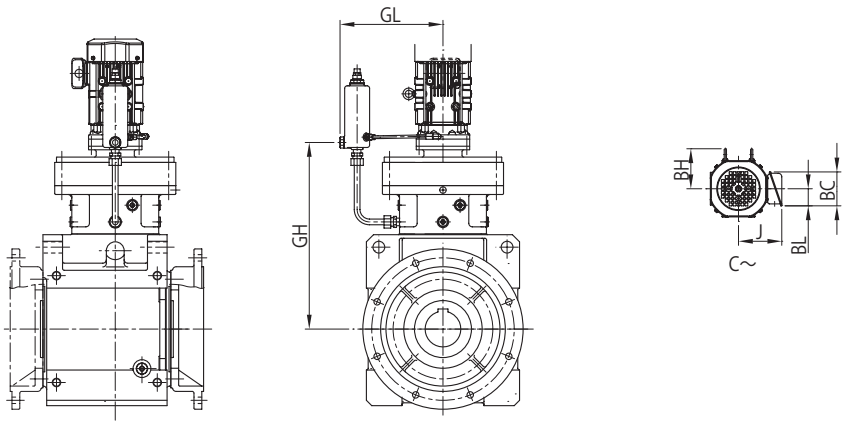

注）取付位置記号 F1、F2、G1、G2 以外の寸法はご照会ください。

寸法図

モータ種類	枠番	容量 kW ×4P	容量記号	C～	BH	屋内形 J	屋内形 ブレーキ無 D	屋内形 ブレーキ無 L	屋内形 ブレーキ無 質量(kg)	屋内形 ブレーキ付(B) D	屋内形 ブレーキ付(B) L	屋内形 ブレーキ付(B) 質量(kg)	屋外形 J	屋外形 ブレーキ無 D	屋外形 ブレーキ無 L	屋外形 ブレーキ無 質量(kg)	屋外形 ブレーキ付(B) D	屋外形 ブレーキ付(B) L	屋外形 ブレーキ付(B) 質量(kg)	端子箱寸法
三相	4E17DA	0.2	02	図 2	-	85	∅ 124	934	372	∅ 124	966	373	105	∅ 124	934	372	∅ 124	966	374	a
		0.4	05		-	85	∅ 124	954	373	∅ 124	986	375	105	∅ 124	954	374	∅ 124	986	375	
		0.55	08		112	114	∅ 160	995	377	∅ 160	1038	380	141	∅ 160	995	377	∅ 160	1038	380	b
プレミアム効率三相	4E17DA	0.75	1	図 1	112	122	□ 158	1039	383	□ 158	1103	388	149	□ 158	1039	383	□ 158	1103	388	b
		1.1	1H		117	126	□ 167	1066	386	□ 167	1136	392	153	□ 167	1066	387	□ 167	1136	393	
		1.5	2		117	126	□ 167	1066	387	□ 167	1136	393	153	□ 167	1066	388	□ 167	1136	394	
	4E17DB	0.75	1	図 1	112	122	□ 158	1053	385	□ 158	1117	389	149	□ 158	1053	385	□ 158	1117	389	b
		1.1	1H		117	126	□ 167	1080	388	□ 167	1150	393	153	□ 167	1080	389	□ 167	1150	394	
		1.5	2		117	126	□ 167	1080	389	□ 167	1150	394	153	□ 167	1080	390	□ 167	1150	395	
		2.2	3		125	150	□ 184	1101	397	□ 184	1179	404	183	□ 184	1101	397	□ 184	1179	404	c
	4E17DC	1.5	2	図 1	117	126	□ 167	1085	396	□ 167	1154	402	153	□ 167	1085	396	□ 167	1154	402	b
		2.2	3		125	150	□ 184	1070	402	□ 184	1148	410	183	□ 184	1070	402	□ 184	1148	410	c
		3.0	4		125	150	□ 184	1084	405	□ 184	1162	413	183	□ 184	1084	405	□ 184	1162	413	
		3.7	5		153	166	□ 222	1107	413	□ 222	1197	424	199	□ 222	1107	414	□ 222	1197	425	
		5.5	8		153	166	□ 222	1150	429	□ 222	1240	440	199	□ 222	1150	429	□ 222	1240	440	
インバータ用 AF	4E17DA	0.2	02	図 2	-	85	∅ 124	954	373	∅ 124	986	375	105	∅ 124	954	374	∅ 124	986	375	a
		0.4	05		112	114	∅ 160	995	377	∅ 160	1038	380	141	∅ 160	995	377	∅ 160	1038	380	b
インバータ用プレミアム効率三相	4E17DA	0.75	1	図 1	112	122	□ 158	1039	383	□ 158	1103	388	149	□ 158	1039	383	□ 158	1103	388	b
		1.5	2		117	126	□ 167	1066	387	□ 167	1136	393	153	□ 167	1066	388	□ 167	1136	394	
	4E17DB	0.75	1	図 1	112	122	□ 158	1053	385	□ 158	1117	389	149	□ 158	1053	385	□ 158	1117	389	b
		1.5	2		117	126	□ 167	1080	389	□ 167	1150	394	153	□ 167	1080	390	□ 167	1150	395	
		2.2	3		125	150	□ 184	1101	397	□ 184	1179	404	183	□ 184	1101	397	□ 184	1179	404	c
	4E17DC	1.5	2	図 1	117	126	□ 167	1085	396	□ 167	1154	402	153	□ 167	1085	396	□ 167	1154	402	b
		2.2	3		125	150	□ 184	1070	402	□ 184	1148	410	183	□ 184	1070	402	□ 184	1148	410	c
		3.7	5		153	166	□ 222	1107	413	□ 222	1197	424	199	□ 222	1107	414	□ 222	1197	425	
		5.5	8		153	166	□ 222	1150	429	□ 222	1240	440	199	□ 222	1150	429	□ 222	1240	440	
高効率三相	4E17DA	0.2	02	図 2	-	85	∅ 124	954	373	∅ 124	986	375	105	∅ 124	954	374	∅ 124	986	375	a
		0.4	05		112	114	∅ 160	995	377	∅ 160	1038	380	141	∅ 160	995	377	∅ 160	1038	380	b

枠番	CF	DC	GL	GH
4E17DA	533	340	289	521
4E17DB	547	340	289	528
4E17DC	552	340	289	533

中実軸質量加算値（kg）	
軸片側 (L,R)	30

端子箱寸法	屋内形 BA	屋内形 BC	屋内形 BL	屋外形 BA	屋外形 BC	屋外形 BL
a	81.5	62	31	60	85	52
b	85	95	48	100	131	75
c	100	111	58	123	151	87

注）1. 形式▲には出力軸方向を示すH，V，Wのいずれかが入ります。詳細は B6 頁をご参照ください。
2. 形式△にはモータの容量記号が入ります。
3. 形式◆には取付位置記号が入ります。詳細は B8～B18 頁をご参照ください。
4. 取付位置記号 F1、G1 の屋外形は、端子箱の向き（引出口方向）が図面とは異なります。詳細は B19 頁をご参照ください。
5. 中空軸穴径寸法：寸法公差は、JIS B 0401-1998 "H8" です。
6. 中空軸キー溝寸法：JIS B 1301-1996（ISO）「キー及びキー溝 平行キー（普通形）」に準拠しています。
7. 中実軸径寸法：寸法公差は、JIS B 0401-1998 "h6" です。
8. 中実軸キーおよびキー溝寸法：JIS B 1301-1996（ISO）「キー及びキー溝 平行キー（締込み形）」に準拠しています。
9. 中実軸軸端部の詳細寸法は、技術資料 F24 頁をご参照ください。
10. 表中の質量は中空軸の場合の値です。中実軸の場合は、中実軸質量加算値を加算してください。
11. 本寸法図の寸法および質量は、予告なしに変更することがあります。

寸法図

選定について
選定表
寸法図
技術資料
オプション
ギヤモータ
レデューサ
軸上取付 ケース取付
フランジ取付
脚取付
ベベル+CY1段 減速比11～305
ベベル+CY2段 減速比364～10658

■中空軸・フランジ取付、中実軸・フランジ取付 / ベベル+サイクロ 2 段形 /E サイズ

プレミアム効率 三相モータ	L▲YM△-4E18DA～4E18DB-EP◆(-B)-減速比 L▲FM△-4E18DA～4E18DBL/R-EP◆(-B)-減速比	インバータ用 プレミアム効率三相モータ	L▲YM△-4E18DA～4E18DB-AP◆(-B)-減速比 L▲FM△-4E18DA～4E18DBL/R-AP◆(-B)-減速比

取付位置記号 F1 G1

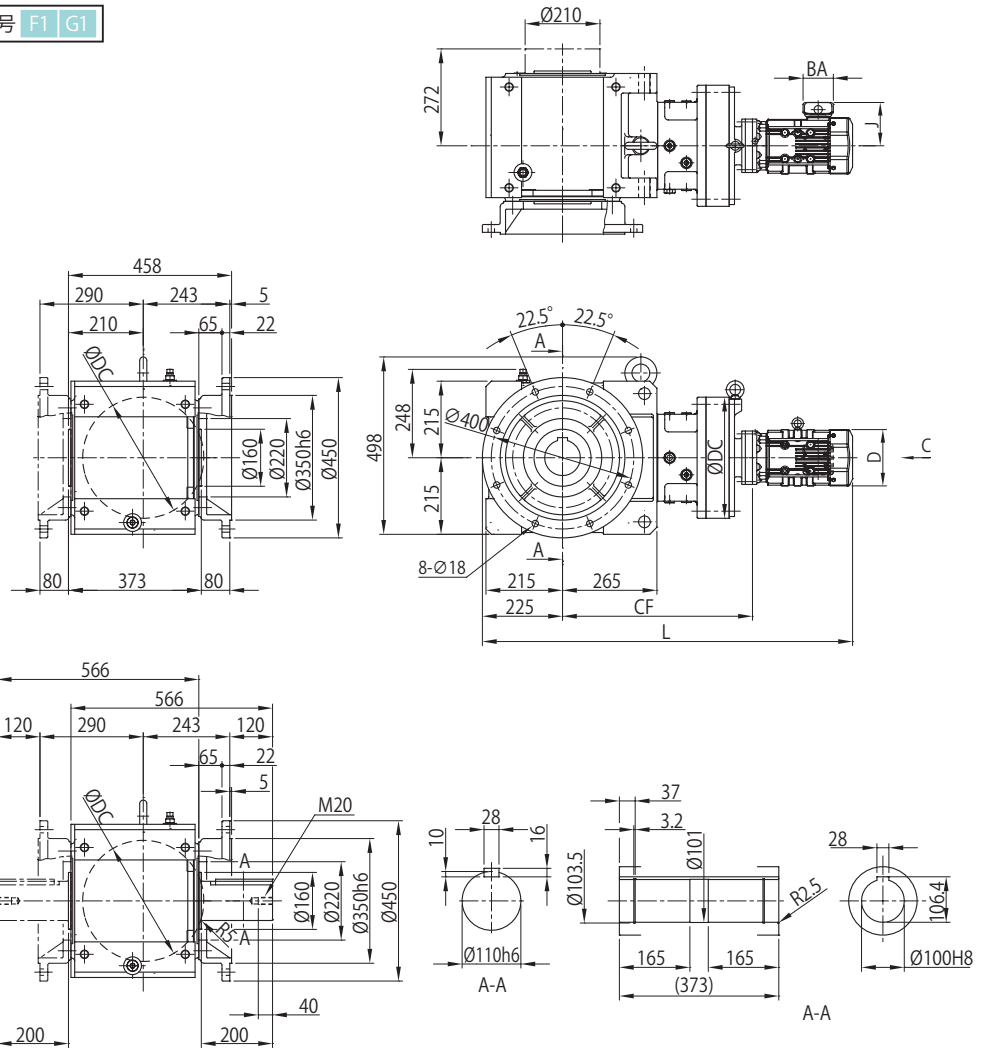

取付位置記号 F2 G2

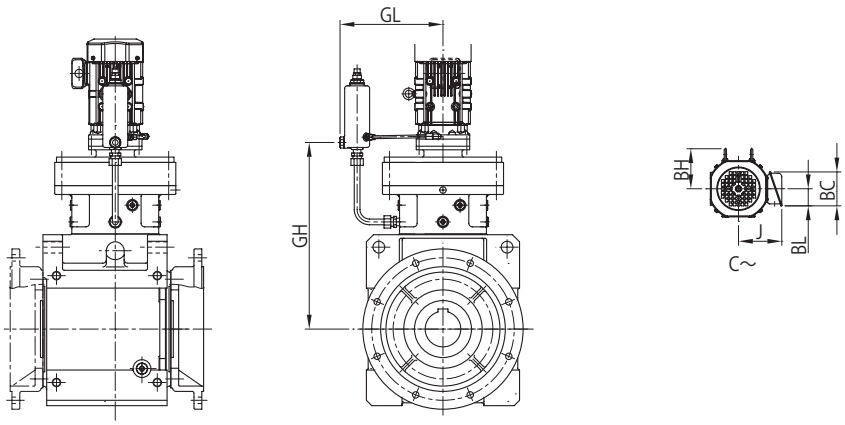

注）取付位置記号 F1、F2、G1、G2 以外の寸法はご照会ください。

寸法図

モータ種類	枠番	容量 kW ×4P	容量記号	BH	屋内形 J	屋内形 ブレーキ無 D	屋内形 ブレーキ無 L	屋内形 ブレーキ無 質量(kg)	屋内形 ブレーキ付(B) D	屋内形 ブレーキ付(B) L	屋内形 ブレーキ付(B) 質量(kg)	屋外形 J	屋外形 ブレーキ無 D	屋外形 ブレーキ無 L	屋外形 ブレーキ無 質量(kg)	屋外形 ブレーキ付(B) D	屋外形 ブレーキ付(B) L	屋外形 ブレーキ付(B) 質量(kg)	端子箱寸法
プレミアム効率三相	4E18DA	0.75	1	112	122	□158	1062	412	□158	1125	416	149	□158	1062	412	□158	1125	416	b
		1.1	1H	117	126	□167	1089	415	□167	1158	420	153	□167	1089	416	□167	1158	421	
		1.5	2	117	126	□167	1089	416	□167	1158	421	153	□167	1089	417	□167	1158	422	
		2.2	3	125	150	□184	1110	424	□184	1188	432	183	□184	1110	424	□184	1188	432	c
		3.0	4	125	150	□184	1124	427	□184	1202	435	183	□184	1124	427	□184	1202	435	
	4E18DB	1.1	1H	117	126	□167	1111	388	□167	1181	393	153	□167	1111	389	□167	1181	394	b
		1.5	2	117	126	□167	1111	390	□167	1181	395	153	□167	1111	390	□167	1181	395	
		2.2	3	125	150	□184	1096	395	□184	1174	402	183	□184	1096	395	□184	1174	402	c
		3.0	4	125	150	□184	1110	398	□184	1188	405	183	□184	1110	398	□184	1188	405	
		3.7	5	153	166	□222	1128	406	□222	1219	416	199	□222	1128	406	□222	1219	416	
		5.5	8	153	166	□222	1171	421	□222	1262	431	199	□222	1171	422	□222	1262	432	
インバータ用プレミアム効率三相	4E18DA	0.75	1	112	122	□158	1062	412	□158	1125	416	149	□158	1062	412	□158	1125	416	b
		1.5	2	117	126	□167	1089	416	□167	1158	421	153	□167	1089	417	□167	1158	422	
		2.2	3	125	150	□184	1110	424	□184	1188	432	183	□184	1110	424	□184	1188	432	c
	4E18DB	1.5	2	117	126	□167	1111	390	□167	1181	395	153	□167	1111	390	□167	1181	395	b
		2.2	3	125	150	□184	1096	395	□184	1174	402	183	□184	1096	395	□184	1174	402	c
		3.7	5	153	166	□222	1128	406	□222	1219	416	199	□222	1128	406	□222	1219	416	
		5.5	8	153	166	□222	1171	421	□222	1262	431	199	□222	1171	422	□222	1262	432	

枠番	CF	DC	GL	GH
4E18DA	556	370	314	536
4E18DB	578	370	314	522

中実軸質量加算値（kg）	
軸片側 (L,R)	30

端子箱寸法	屋内形 BA	屋内形 BC	屋内形 BL	屋外形 BA	屋外形 BC	屋外形 BL
b	85	95	48	100	131	75
c	100	111	58	123	151	87

注）1. 形式▲には出力軸方向を示すH，V，Wのいずれかが入ります。詳細は B6 頁をご参照ください。
2. 形式△にはモータの容量記号が入ります。
3. 形式◆には取付位置記号が入ります。詳細は B8～B18 頁をご参照ください。
4. 取付位置記号 F1、G1 の屋外形は、端子箱の向き（引出口方向）が図面とは異なります。詳細は B19 頁をご参照ください。
5. 中空軸穴径寸法：寸法公差は、JIS B 0401-1998 "H8" です。
6. 中空軸キー溝寸法：JIS B 1301-1996（ISO）「キー及びキー溝 平行キー（普通形）」に準拠しています。
7. 中実軸径寸法：寸法公差は、JIS B 0401-1998 "h6" です。
8. 中実軸キーおよびキー溝寸法：JIS B 1301-1996（ISO）「キー及びキー溝 平行キー（締込み形）」に準拠しています。
9. 中実軸軸端部の詳細寸法は、技術資料 F24 頁をご参照ください。
10. 表中の質量は中空軸の場合の値です。中実軸の場合は、中実軸質量加算値を加算してください。
11. 本寸法図の寸法および質量は、予告なしに変更することがあります。

寸法図

■中空軸・フランジ取付、中実軸・フランジ取付 / ベベル+サイクロ 2 段形 /F サイズ

三相モータ	L▲YM△-4F18DA-◆(-B)-減速比 L▲FM△-4F18DAL/R-◆(-B)-減速比	インバータ用AFモータ	L▲YM△-4F18DA-AV◆(-B)-減速比 L▲FM△-4F18DAL/R-AV◆(-B)-減速比
プレミアム効率 三相モータ	L▲YM△-4F18DA～4F18DB-EP◆(-B)-減速比 L▲FM△-4F18DA～4F18DBL/R-EP◆(-B)-減速比	インバータ用 プレミアム効率三相モータ	L▲YM△-4F18DA～4F18DB-AP◆(-B)-減速比 L▲FM△-4F18DA～4F18DBL/R-AP◆(-B)-減速比
		高効率三相モータ	L▲YM△-4F18DA-ES◆(-B)-減速比 L▲FM△-4F18DAL/R-ES◆(-B)-減速比

取付位置記号 F1 G1

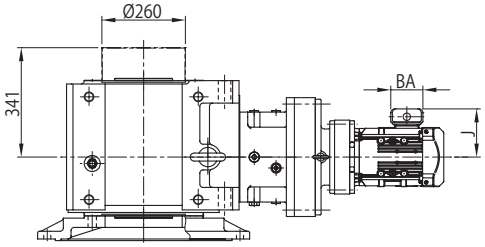

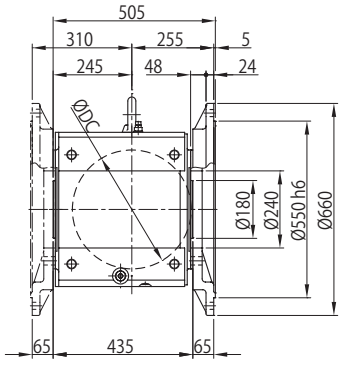

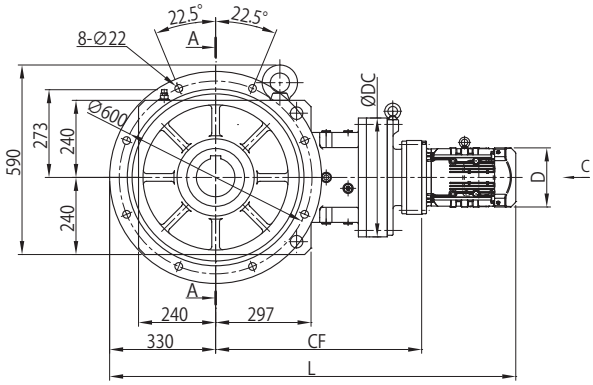

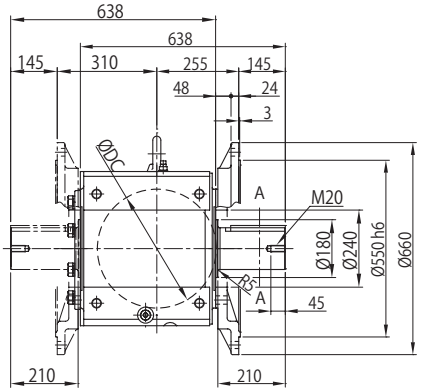

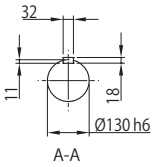

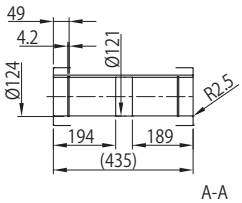

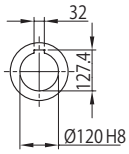

取付位置記号 F2 G2

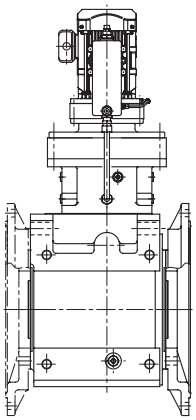

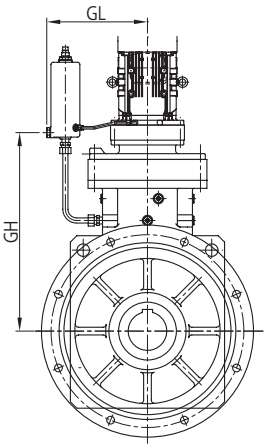

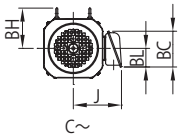

注）取付位置記号 F1、F2、G1、G2 以外の寸法はご照会ください。

寸法図

モータ種類	枠番	容量 kW ×4P	容量記号	C～	BH	屋内形 J	屋内形 ブレーキ無 D	屋内形 ブレーキ無 L	屋内形 ブレーキ無 質量(kg)	屋内形 ブレーキ付(B) D	屋内形 ブレーキ付(B) L	屋内形 ブレーキ付(B) 質量(kg)	屋外形 J	屋外形 ブレーキ無 D	屋外形 ブレーキ無 L	屋外形 ブレーキ無 質量(kg)	屋外形 ブレーキ付(B) D	屋外形 ブレーキ付(B) L	屋外形 ブレーキ付(B) 質量(kg)	端子箱寸法
三相	4F18DA	0.4	05	図2	-	85	∅124	1145	625	∅124	1177	626	105	∅124	1145	625	∅124	1177	626	a
プレミアム効率三相	4F18DA	0.75	1	図1	112	122	□158	1230	635	□158	1293	639	149	□158	1230	635	□158	1293	639	b
		1.1	1H		117	126	□167	1257	638	□167	1326	643	153	□167	1257	639	□167	1326	644	
		1.5	2		117	126	□167	1257	639	□167	1326	644	153	□167	1257	640	□167	1326	645	
		2.2	3		125	150	□184	1278	647	□184	1356	654	183	□184	1278	647	□184	1356	654	c
		3.0	4		125	150	□184	1292	650	□184	1370	657	183	□184	1292	650	□184	1370	657	
	4F18DB	1.1	1H	図1	117	126	□167	1279	652	□167	1349	657	153	□167	1279	653	□167	1349	658	b
		1.5	2		117	126	□167	1279	654	□167	1349	659	153	□167	1279	654	□167	1349	659	
		2.2	3		125	150	□184	1264	659	□184	1342	666	183	□184	1264	659	□184	1342	666	c
		3.0	4		125	150	□184	1278	662	□184	1356	669	183	□184	1278	662	□184	1356	669	
		3.7	5		153	166	□222	1296	670	□222	1387	681	199	□222	1296	670	□222	1387	681	
		5.5	8		153	166	□222	1339	685	□222	1430	696	199	□222	1339	686	□222	1430	697	
		7.5	10		174	203	□260	1377	697	□260	1482	717	235	□260	1377	698	□260	1482	718	d
インバータ用 AF	4F18DA	0.4	05	図2	112	114	∅160	1186	629	∅160	1229	632	141	∅160	1186	629	∅160	1229	632	b
インバータ用プレミアム効率三相	4F18DA	0.75	1	図1	112	122	□158	1230	635	□158	1293	639	149	□158	1230	635	□158	1293	639	b
		1.5	2		117	126	□167	1257	639	□167	1326	644	153	□167	1257	640	□167	1326	645	
		2.2	3		125	150	□184	1278	647	□184	1356	654	183	□184	1278	647	□184	1356	654	c
	4F18DB	1.5	2	図1	117	126	□167	1279	654	□167	1349	659	153	□167	1279	654	□167	1349	659	b
		2.2	3		125	150	□184	1264	659	□184	1342	666	183	□184	1264	659	□184	1342	666	c
		3.7	5		153	166	□222	1296	670	□222	1387	681	199	□222	1296	670	□222	1387	681	
		5.5	8		153	166	□222	1339	685	□222	1430	696	199	□222	1339	686	□222	1430	697	
		7.5	10		174	203	□260	1377	697	□260	1482	717	235	□260	1377	698	□260	1482	718	d
高効率三相	4F18DA	0.4	05	図2	112	114	∅160	1186	629	∅160	1229	632	141	∅160	1186	629	∅160	1229	632	b

枠番	CF	DC	GL	GH
4F18DA	619	370	314	599
4F18DB	641	370	314	615

中実軸質量加算値（kg）	
軸片側 (L,R)	50

端子箱寸法	屋内形 BA	屋内形 BC	屋内形 BL	屋外形 BA	屋外形 BC	屋外形 BL
a	81.5	62	31	60	85	52
b	85	95	48	100	131	75
c	100	111	58	123	151	87
d	122	138	72	154	184	105

注）1. 形式▲には出力軸方向を示すH，V，Wのいずれかが入ります。詳細は B6 頁をご参照ください。
2. 形式△にはモータの容量記号が入ります。
3. 形式◆には取付位置記号が入ります。詳細は B8～B18 頁をご参照ください。
4. 取付位置記号 F1、G1 の屋外形は、端子箱の向き（引出口方向）が図面とは異なります。詳細は B19 頁をご参照ください。
5. 中空軸穴径寸法：寸法公差は、JIS B 0401-1998 "H8" です。
6. 中空軸キー溝寸法：JIS B 1301-1996（ISO）「キー及びキー溝 平行キー（普通形）」に準拠しています。
7. 中実軸径寸法：寸法公差は、JIS B 0401-1998 "h6" です。
8. 中実軸キーおよびキー溝寸法：JIS B 1301-1996（ISO）「キー及びキー溝 平行キー（締込み形）」に準拠しています。
9. 中実軸軸端部の詳細寸法は、技術資料 F24 頁をご参照ください。
10. 中実軸形（軸片側）の反軸出側にはカバーを取り付けています。詳細は技術資料 F29 頁をご参照ください。
11. 表中の質量は中空軸の場合の値です。中実軸の場合は、中実軸質量加算値を加算してください。
12. 本寸法図の寸法および質量は、予告なしに変更することがあります。

寸法図

■中空軸・フランジ取付、中実軸・フランジ取付 / ベベル+サイクロ 2 段形 /F サイズ

プレミアム効率 三相モータ	L▲YM△-4F19DA～4F19DB-EP◆(-B)-減速比 L▲FM△-4F19DA～4F19DBL/R-EP◆(-B)-減速比	インバータ用 プレミアム効率三相モータ	L▲YM△-4F19DA～4F19DB-AP◆(-B)-減速比 L▲FM△-4F19DA～4F19DBL/R-AP◆(-B)-減速比

取付位置記号 F1 G1

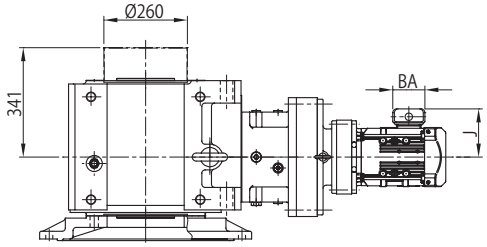

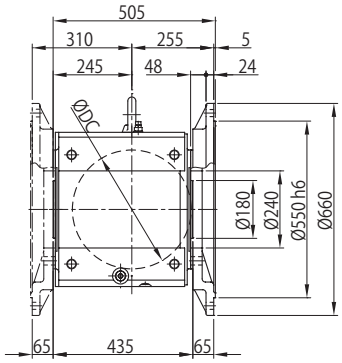

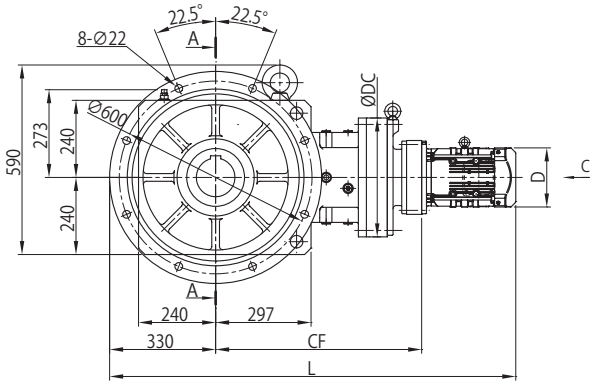

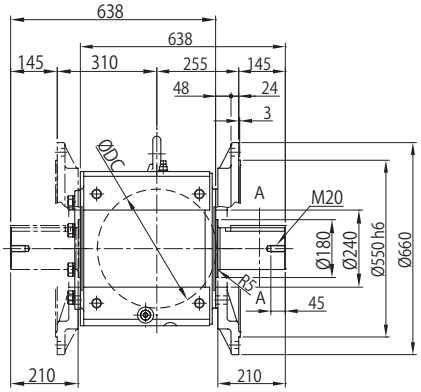

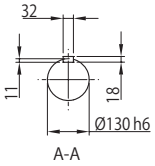

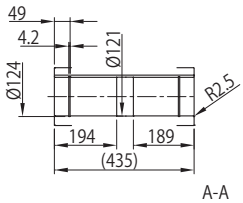

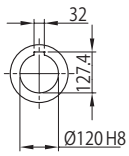

取付位置記号 F2 G2

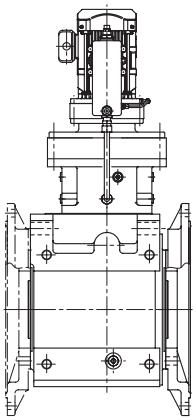

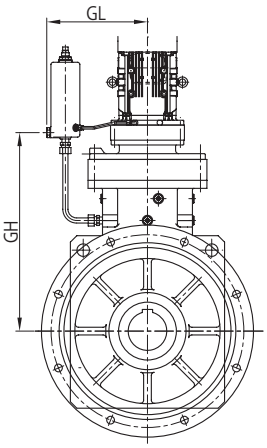

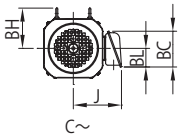

注）取付位置記号 F1、F2、G1、G2 以外の寸法はご照会ください。

寸法図

モータ種類	枠番	容量 kW ×4P	容量記号	BH	屋内形 J	屋内形 ブレーキ無 D	屋内形 ブレーキ無 L	屋内形 ブレーキ無 質量(kg)	屋内形 ブレーキ付(B) D	屋内形 ブレーキ付(B) L	屋内形 ブレーキ付(B) 質量(kg)	屋外形 J	屋外形 ブレーキ無 D	屋外形 ブレーキ無 L	屋外形 ブレーキ無 質量(kg)	屋外形 ブレーキ付(B) D	屋外形 ブレーキ付(B) L	屋外形 ブレーキ付(B) 質量(kg)	端子箱寸法
プレミアム効率三相	4F19DA	0.75	1	112	122	□158	1254	680	□158	1318	685	149	□158	1254	681	□158	1318	686	b
		1.1	1H	117	126	□167	1281	683	□167	1351	688	153	□167	1281	684	□167	1351	689	
		1.5	2	117	126	□167	1281	685	□167	1351	690	153	□167	1281	685	□167	1351	690	
		2.2	3	125	150	□184	1266	691	□184	1344	699	183	□184	1266	691	□184	1344	699	c
		3.0	4	125	150	□184	1280	694	□184	1358	702	183	□184	1280	694	□184	1358	702	
		3.7	5	153	166	□222	1303	702	□222	1394	713	199	□222	1303	703	□222	1394	714	
		5.5	8	153	166	□222	1346	718	□222	1437	729	199	□222	1346	718	□222	1437	729	
		7.5	10	174	203	□260	1390	729	□260	1495	749	235	□260	1390	731	□260	1495	751	d
	4F19DB	2.2	3	125	150	□184	1282	696	□184	1360	704	183	□184	1282	696	□184	1360	704	c
		3.0	4	125	150	□184	1296	699	□184	1374	707	183	□184	1296	699	□184	1374	707	
		3.7	5	153	166	□222	1314	707	□222	1405	718	199	□222	1314	707	□222	1405	718	
		5.5	8	153	166	□222	1357	722	□222	1448	733	199	□222	1357	723	□222	1448	734	
		7.5	10	174	203	□260	1395	734	□260	1500	754	235	□260	1395	735	□260	1500	755	d
インバータ用プレミアム効率三相	4F19DA	0.75	1	112	122	□158	1254	680	□158	1318	685	149	□158	1254	681	□158	1318	686	b
		1.5	2	117	126	□167	1281	685	□167	1351	690	153	□167	1281	685	□167	1351	690	
		2.2	3	125	150	□184	1266	691	□184	1344	699	183	□184	1266	691	□184	1344	699	c
		3.7	5	153	166	□222	1303	702	□222	1394	713	199	□222	1303	703	□222	1394	714	
		5.5	8	153	166	□222	1346	718	□222	1437	729	199	□222	1346	718	□222	1437	729	
		7.5	10	174	203	□260	1390	729	□260	1495	749	235	□260	1390	731	□260	1495	751	d
	4F19DB	2.2	3	125	150	□184	1282	696	□184	1360	704	183	□184	1282	696	□184	1360	704	c
		3.7	5	153	166	□222	1314	707	□222	1405	718	199	□222	1314	707	□222	1405	718	
		5.5	8	153	166	□222	1357	722	□222	1448	733	199	□222	1357	723	□222	1448	734	
		7.5	10	174	203	□260	1395	734	□260	1500	754	235	□260	1395	735	□260	1500	755	d

枠番	CF	DC	GL	GH
4F19DA	643	430	355	624
4F19DB	659	430	355	633

中実軸質量加算値（kg）	
軸片側 (L,R)	50

端子箱寸法	屋内形 BA	屋内形 BC	屋内形 BL	屋外形 BA	屋外形 BC	屋外形 BL
b	85	95	48	100	131	75
c	100	111	58	123	151	87
d	122	138	72	154	184	105

注）1. 形式▲には出力軸方向を示すH，V，Wのいずれかが入ります。詳細は B6 頁をご参照ください。
2. 形式△にはモータの容量記号が入ります。
3. 形式◆には取付位置記号が入ります。詳細は B8～B18 頁をご参照ください。
4. 取付位置記号 F1、G1 の屋外形は、端子箱の向き（引出口方向）が図面とは異なります。詳細は B19 頁をご参照ください。
5. 中空軸穴径寸法：寸法公差は、JIS B 0401-1998 "H8" です。
6. 中空軸キー溝寸法：JIS B 1301-1996（ISO）「キー及びキー溝 平行キー（普通形）」に準拠しています。
7. 中実軸径寸法：寸法公差は、JIS B 0401-1998 "h6" です。
8. 中実軸キーおよびキー溝寸法：JIS B 1301-1996（ISO）「キー及びキー溝 平行キー（締込み形）」に準拠しています。
9. 中実軸軸端部の詳細寸法は、技術資料 F24 頁をご参照ください。
10. 中実軸形（軸片側）の反軸出側にはカバーを取り付けています。詳細は技術資料 F29 頁をご参照ください。
11. 表中の質量は中空軸の場合の値です。中実軸の場合は、中実軸質量加算値を加算してください。
12. 本寸法図の寸法および質量は、予告なしに変更することがあります。

MEMO

C　ギヤモータ

寸法図 脚取付

		頁
ベベル＋サイクロ 1 段 減速比 11 ～ 305	A サイズ	C96
	B サイズ	C100
	C サイズ	C104
	D サイズ	C108
	E サイズ	C112
	F サイズ	C116
ベベル＋サイクロ 2 段 減速比 364 ～ 10658	A サイズ	C118
	B サイズ	C120
	C サイズ	C122
	D サイズ	C126
	E サイズ	C132
	F サイズ	C136

ご注意

1. 本カタログ寸法図に記載されている寸法値は、軸径および主要取付部を除いて、各部の凹凸を考慮した最大寸法となっています。したがって実際の製品寸法と若干異なる場合があります。
2. 寸法図に記載のない部分の寸法については、ご照会ください。
3. 本カタログ寸法図は、お客様への予告なしに変更することがあります。
4. お客様がご使用の製品の寸法に関しては、弊社から提出される製作仕様書での最終確認をお願いいたします。

寸法図

選定について
選定表
寸法図
技術資料
オプション
ギヤモータ
レデューサ
軸上取付 ケース取付
フランジ取付
脚取付
ベベル+CY1段 減速比11～305
ベベル+CY2段 減速比364～10658

■中実軸・脚取付 / ベベル+サイクロ1段形 /A サイズ

三相モータ	L▲HM△-4A10□～4A11□L/R/T-◆(-B)-減速比	インバータ用AFモータ	L▲HM△-4A10□～4A11□L/R/T-AV◆(-B)-減速比
プレミアム効率 三相モータ	L▲HM△-4A10□～4A11□L/R/T-EP◆(-B)-減速比	インバータ用 プレミアム効率三相モータ	L▲HM△-4A10□～4A11□L/R/T-AP◆(-B)-減速比
		高効率三相モータ	L▲HM△-4A10□～4A11□L/R/T-ES◆(-B)-減速比

取付位置記号 K1

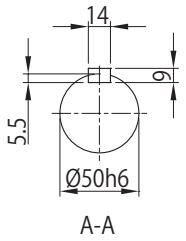

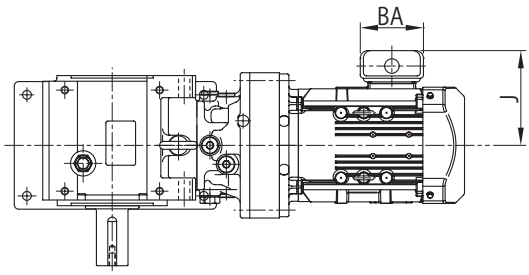

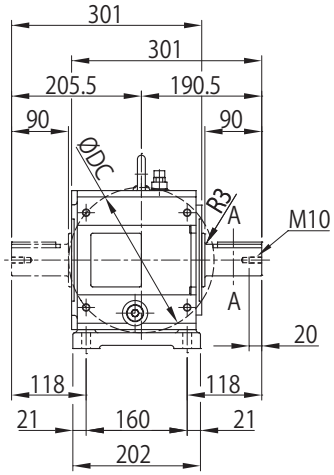

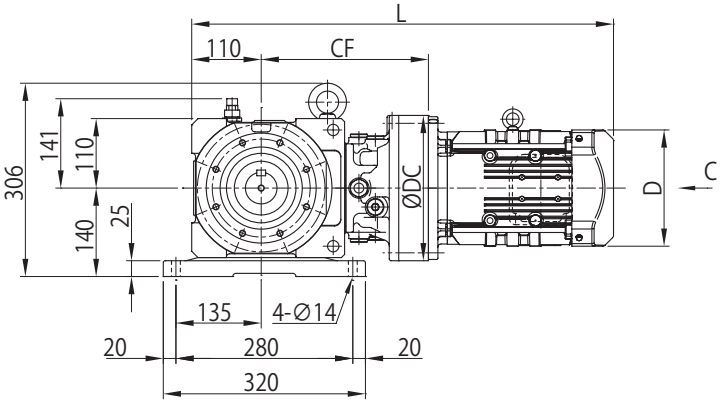

取付位置記号 V2

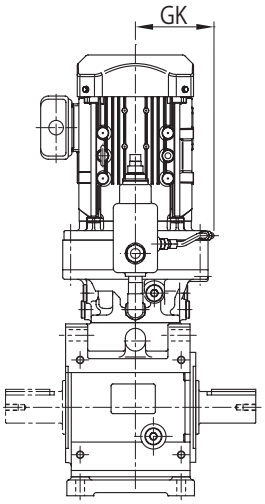

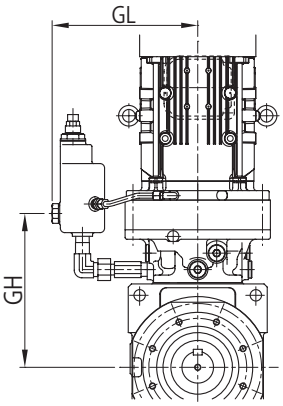

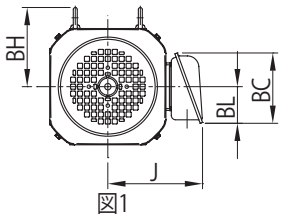

図1

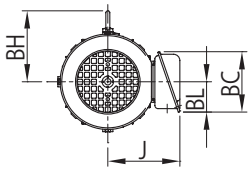

図2

C～

注）取付位置記号 K1、V2 以外の寸法はご照会ください。

寸法図

モータ種類	枠番	容量 kW ×4P	容量記号	C～	BH	屋内形 J	屋内形 ブレーキ無 D	屋内形 ブレーキ無 L	屋内形 ブレーキ無 質量(kg)	屋内形 ブレーキ付 (B) D	屋内形 ブレーキ付 (B) L	屋内形 ブレーキ付 (B) 質量(kg)	屋外形 J	屋外形 ブレーキ無 D	屋外形 ブレーキ無 L	屋外形 ブレーキ無 質量(kg)	屋外形 ブレーキ付 (B) D	屋外形 ブレーキ付 (B) L	屋外形 ブレーキ付 (B) 質量(kg)	端子箱寸法
三相	4A10□	0.2	02	図 2	-	85	∅ 124	523	64	∅ 124	555	66	105	∅ 124	523	64	∅ 124	555	66	a
		0.25	03		-	85	∅ 124	523	64	∅ 124	555	66	105	∅ 124	523	64	∅ 124	555	66	
		0.4	05		-	85	∅ 124	543	65	∅ 124	575	67	105	∅ 124	543	66	∅ 124	575	67	
		0.55	08		112	114	∅ 160	584	69	∅ 160	627	72	141	∅ 160	584	69	∅ 160	627	72	b
	4A11□	0.4	05	図 2	-	85	∅ 124	550	69	∅ 124	582	71	105	∅ 124	550	70	∅ 124	582	71	a
		0.55	08		112	114	∅ 160	591	72	∅ 160	634	75	141	∅ 160	591	73	∅ 160	634	76	b
プレミアム効率三相	4A10□	0.75	1	図 1	112	122	□ 158	628	75	□ 158	691	80	149	□ 158	628	75	□ 158	691	80	b
		1.1	1H		117	126	□ 167	655	78	□ 167	724	84	153	□ 167	655	79	□ 167	724	85	
		1.5	2		117	126	□ 167	655	79	□ 167	724	85	153	□ 167	655	80	□ 167	724	86	
		2.2	3		125	150	□ 184	676	87	□ 184	754	95	183	□ 184	676	87	□ 184	754	95	c
	4A11□	0.75	1	図 1	112	122	□ 158	635	78	□ 158	699	83	149	□ 158	635	78	□ 158	699	83	b
		1.1	1H		117	126	□ 167	662	81	□ 167	732	86	153	□ 167	662	81	□ 167	732	86	
		1.5	2		117	126	□ 167	662	82	□ 167	732	87	153	□ 167	662	83	□ 167	732	88	
		2.2	3		125	150	□ 184	659	88	□ 184	737	96	183	□ 184	659	89	□ 184	737	97	c
		3.0	4		125	150	□ 184	673	91	□ 184	751	99	183	□ 184	673	91	□ 184	751	99	
		3.7	5		153	166	□ 222	686	99	□ 222	777	110	199	□ 222	686	100	□ 222	777	111	
インバータ用 AF	4A10□	0.2	02	図 2	-	85	∅ 124	543	65	∅ 124	575	67	105	∅ 124	543	66	∅ 124	575	67	a
		0.4	05		112	114	∅ 160	584	69	∅ 160	627	72	141	∅ 160	584	69	∅ 160	627	72	b
	4A11□	0.4	05	図 2	112	114	∅ 160	591	72	∅ 160	634	75	141	∅ 160	591	73	∅ 160	634	76	b
インバータ用プレミアム効率三相	4A10□	0.75	1	図 1	112	122	□ 158	628	75	□ 158	691	80	149	□ 158	628	75	□ 158	691	80	b
		1.5	2		117	126	□ 167	655	79	□ 167	724	85	153	□ 167	655	80	□ 167	724	86	
		2.2	3		125	150	□ 184	676	87	□ 184	754	95	183	□ 184	676	87	□ 184	754	95	c
	4A11□	0.75	1	図 1	112	122	□ 158	635	78	□ 158	699	83	149	□ 158	635	78	□ 158	699	83	b
		1.5	2		117	126	□ 167	662	82	□ 167	732	87	153	□ 167	662	83	□ 167	732	88	
		2.2	3		125	150	□ 184	659	88	□ 184	737	96	183	□ 184	659	89	□ 184	737	97	c
		3.7	5		153	166	□ 222	686	99	□ 222	777	110	199	□ 222	686	100	□ 222	777	111	
高効率三相	4A10□	0.2	02	図 2	-	85	∅ 124	543	65	∅ 124	575	67	105	∅ 124	543	66	∅ 124	575	67	a
		0.4	05		112	114	∅ 160	584	69	∅ 160	627	72	141	∅ 160	584	69	∅ 160	627	72	b
	4A11□	0.4	05	図 2	112	114	∅ 160	591	72	∅ 160	634	75	141	∅ 160	591	73	∅ 160	634	76	b

枠番	CF	DC	GK	GL	GH
4A10□	237	150	96	152	220
4A11□	248	162	102	174	228

中実軸質量加算値（kg）	
軸片側 (L,R)	3

端子箱寸法	屋内形 BA	屋内形 BC	屋内形 BL	屋外形 BA	屋外形 BC	屋外形 BL
a	81.5	62	31	60	85	52
b	85	95	48	100	131	75
c	100	111	58	123	151	87

注）1. 形式▲には出力軸方向を示すH，V，Wのいずれかが入ります。詳細は B6 頁をご参照ください。
2. 形式△にはモータの容量記号が入ります。
3. 形式◆には取付位置記号が入ります。詳細は B8～B18 頁をご参照ください。
4. 枠番□には 0 または 5 が入ります。詳細は選定表をご参照ください。
5. 取付位置記号 K1 の屋外形は、端子箱の向き（引出口方向）が図面とは異なります。詳細は B19 頁をご参照ください。
6. 中実軸径寸法：寸法公差は、JIS B 0401-1998 “h6” です。
7. 中実軸キーおよびキー溝寸法：JIS B 1301-1996（ISO）「キー及びキー溝 平行キー（締込み形）」に準拠しています。
8. 中実軸軸端部の詳細寸法は、技術資料 F24 頁をご参照ください。
9. 表中の質量は軸片側 (L，R) の場合の値です。軸両側 (T) の場合は、中実軸質量加算値を加算してください。
10. 本寸法図の寸法および質量は、予告なしに変更することがあります。

寸法図

■中実軸・脚取付 / ベベル+サイクロ 1 段形 /A サイズ

三相モータ	L▲HM△-4A12□L/R/T-◆(-B)-減速比	インバータ用AFモータ	L▲HM△-4A12□L/R/T-AV◆(-B)-減速比
プレミアム効率 三相モータ	L▲HM△-4A12□～4A14□L/R/T-EP◆(-B)-減速比	インバータ用 プレミアム効率三相モータ	L▲HM△-4A12□～4A14□L/R/T-AP◆(-B)-減速比
		高効率三相モータ	L▲HM△-4A12□L/R/T-ES◆(-B)-減速比

取付位置記号 K1

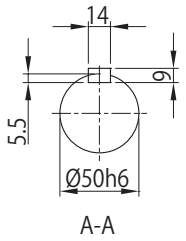

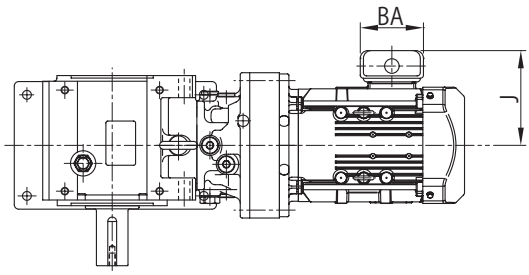

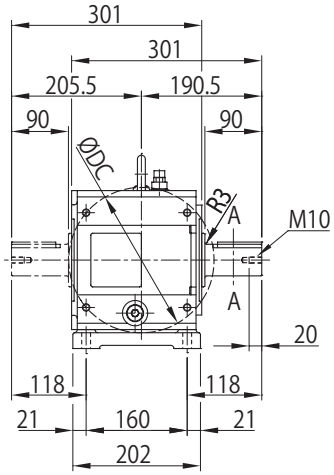

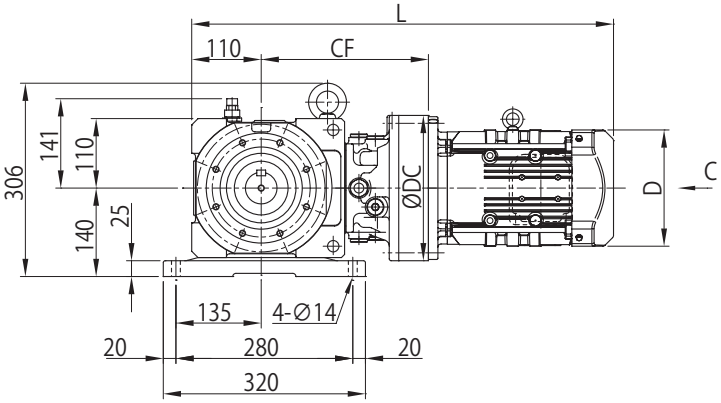

取付位置記号 V2

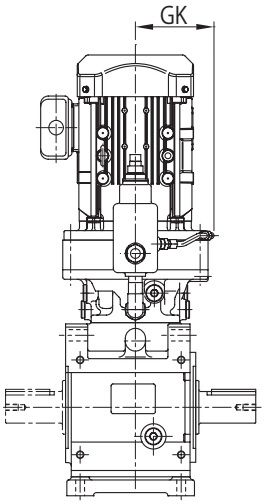

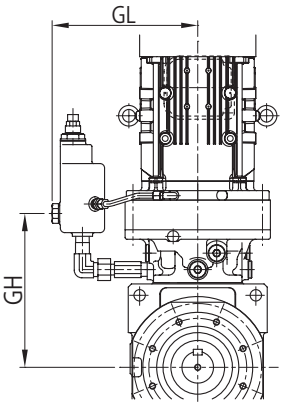

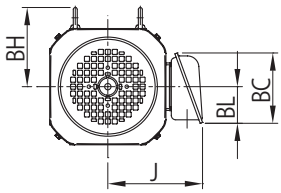

図1

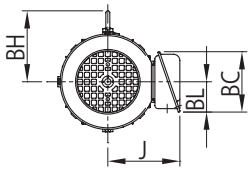

図2

C～

注）取付位置記号 K1、V2 以外の寸法はご照会ください。

寸法図

モータ種類	枠番	容量 kW ×4P	容量記号	C～	BH	屋内形 J	屋内形 ブレーキ無 D	屋内形 ブレーキ無 L	屋内形 ブレーキ無 質量(kg)	屋内形 ブレーキ付 (B) D	屋内形 ブレーキ付 (B) L	屋内形 ブレーキ付 (B) 質量(kg)	屋外形 J	屋外形 ブレーキ無 D	屋外形 ブレーキ無 L	屋外形 ブレーキ無 質量(kg)	屋外形 ブレーキ付 (B) D	屋外形 ブレーキ付 (B) L	屋外形 ブレーキ付 (B) 質量(kg)	端子箱寸法
三相	4A12□	0.4	05	図2	-	85	∅124	554	74	∅124	586	76	105	∅124	554	75	∅124	586	76	a
		0.55	08		112	114	∅160	590	76	∅160	633	79	141	∅160	590	77	∅160	633	80	b
プレミアム効率三相	4A12□	0.75	1	図1	112	122	□158	634	82	□158	698	87	149	□158	634	83	□158	698	88	b
		1.1	1H		117	126	□167	661	85	□167	731	91	153	□167	661	86	□167	731	92	
		1.5	2		117	126	□167	661	87	□167	731	93	153	□167	661	87	□167	731	93	
		2.2	3		125	150	□184	646	93	□184	724	101	183	□184	646	93	□184	724	101	c
		3.0	4		125	150	□184	660	96	□184	738	104	183	□184	660	96	□184	738	104	
		3.7	5		153	166	□222	683	104	□222	774	115	199	□222	683	105	□222	774	116	
		5.5	8		153	166	□222	726	120	□222	817	131	199	□222	726	120	□222	817	131	
		7.5	10		174	203	□260	770	131	□260	875	152	235	□260	770	133	□260	875	154	d
		11	15		174	203	□260	832	137	□260	937	158	235	□260	832	138	□260	937	159	
	4A14□	1.1	1H	図1	117	126	□167	683	94	□167	752	100	153	□167	683	95	□167	752	101	b
		1.5	2		117	126	□167	683	96	□167	752	102	153	□167	683	96	□167	752	102	
		2.2	3		125	150	□184	668	101	□184	746	109	183	□184	668	101	□184	746	109	c
		3.0	4		125	150	□184	682	104	□184	760	112	183	□184	682	104	□184	760	112	
		3.7	5		153	166	□222	700	112	□222	790	123	199	□222	700	112	□222	790	123	
		5.5	8		153	166	□222	743	127	□222	833	138	199	□222	743	128	□222	833	139	
		7.5	10		174	203	□260	781	139	□260	886	159	235	□260	781	140	□260	886	160	d
		11	15		174	203	□260	843	144	□260	948	164	235	□260	843	146	□260	948	166	
		15	20		170	234<258>	□317	905	181	□320	1039	220	266	□317	905	182	□335(∅372)	1069	228	e
インバータ用 AF	4A12□	0.4	05	図2	112	114	∅160	590	76	∅160	633	79	141	∅160	590	77	∅160	633	80	b
インバータ用プレミアム効率三相	4A12□	0.75	1	図1	112	122	□158	634	82	□158	698	87	149	□158	634	83	□158	698	88	b
		1.5	2		117	126	□167	661	87	□167	731	93	153	□167	661	87	□167	731	93	
		2.2	3		125	150	□184	646	93	□184	724	101	183	□184	646	93	□184	724	101	c
		3.7	5		153	166	□222	683	104	□222	774	115	199	□222	683	105	□222	774	116	
		5.5	8		153	166	□222	726	120	□222	817	131	199	□222	726	120	□222	817	131	
		7.5	10		174	203	□260	770	131	□260	875	152	235	□260	770	133	□260	875	154	d
		11	15		174	203	□260	832	137	□260	937	158	235	□260	832	138	□260	937	159	
	4A14□	1.5	2	図1	117	126	□167	683	96	□167	752	102	153	□167	683	96	□167	752	102	b
		2.2	3		125	150	□184	668	101	□184	746	109	183	□184	668	101	□184	746	109	c
		3.7	5		153	166	□222	700	112	□222	790	123	199	□222	700	112	□222	790	123	
		5.5	8		153	166	□222	743	127	□222	833	138	199	□222	743	128	□222	833	139	
		7.5	10		174	203	□260	781	139	□260	886	159	235	□260	781	140	□260	886	160	d
		11	15		174	203	□260	843	144	□260	948	164	235	□260	843	146	□260	948	166	
		15	20		170	234<258>	□317	905	181	□320	1039	220	266	□317	905	182	□335(∅372)	1069	228	e
高効率三相	4A12□	0.4	05	図2	112	114	∅160	590	76	∅160	633	79	141	∅160	590	77	∅160	633	80	b

枠番	CF	DC	GK	GL	GH
4A12□	243	204	134	203	226
4A14□	265	230	134	231	244

中実軸質量加算値（kg）	
軸片側 (L,R)	3

端子箱寸法	屋内形 BA	屋内形 BC	屋内形 BL	屋外形 BA	屋外形 BC	屋外形 BL
a	81.5	62	31	60	85	52
b	85	95	48	100	131	75
c	100	111	58	123	151	87
d	122	138	72	154	184	105
e	122<166>	138<187>	72<98>	154	184	105

注）1. 形式▲には出力軸方向を示すH，V，Wのいずれかが入ります。詳細は B6 頁をご参照ください。
2. 形式△にはモータの容量記号が入ります。
3. 形式◆には取付位置記号が入ります。詳細は B8～B18 頁をご参照ください。
4. 枠番□には 0 または 5 が入ります。詳細は選定表をご参照ください。
5. 取付位置記号 K1 の屋外形は、端子箱の向き（引出口方向）が図面とは異なります。詳細は B19 頁をご参照ください。
6. 中実軸径寸法：寸法公差は、JIS B 0401-1998 “h6” です。
7. 中実軸キーおよびキー溝寸法：JIS B 1301-1996（ISO）「キー及びキー溝 平行キー（締込み形）」に準拠しています。
8. 中実軸軸端部の詳細寸法は、技術資料 F24 頁をご参照ください。
9. < > 寸法はブレーキ付の場合です。
10. ( ) 寸法は取付位置記号 V2 の場合です。
11. 表中の質量は軸片側 (L，R) の場合の値です。軸両側 (T) の場合は、中実軸質量加算値を加算してください。
12. 本寸法図の寸法および質量は、予告なしに変更することがあります。

寸法図

選定について
選定表
寸法図
技術資料
オプション
ギヤモータ
レデューサ
軸上取付 ケース取付
フランジ取付
脚取付
ベベル+CY1段 減速比11～305
ベベル+CY2段 減速比364～10658

■中実軸・脚取付 / ベベル+サイクロ1段形 /B サイズ

三相モータ	L▲HM△-4B12□～4B14□L/R/T-◆(-B)-減速比	インバータ用AFモータ	L▲HM△-4B12□L/R/T-AV◆(-B)-減速比
プレミアム効率 三相モータ	L▲HM△-4B12□～4B14□L/R/T-EP◆(-B)-減速比	インバータ用 プレミアム効率三相モータ	L▲HM△-4B12□～4B14□L/R/T-AP◆(-B)-減速比
		高効率三相モータ	L▲HM△-4B12□L/R/T-ES◆(-B)-減速比

取付位置記号 K1

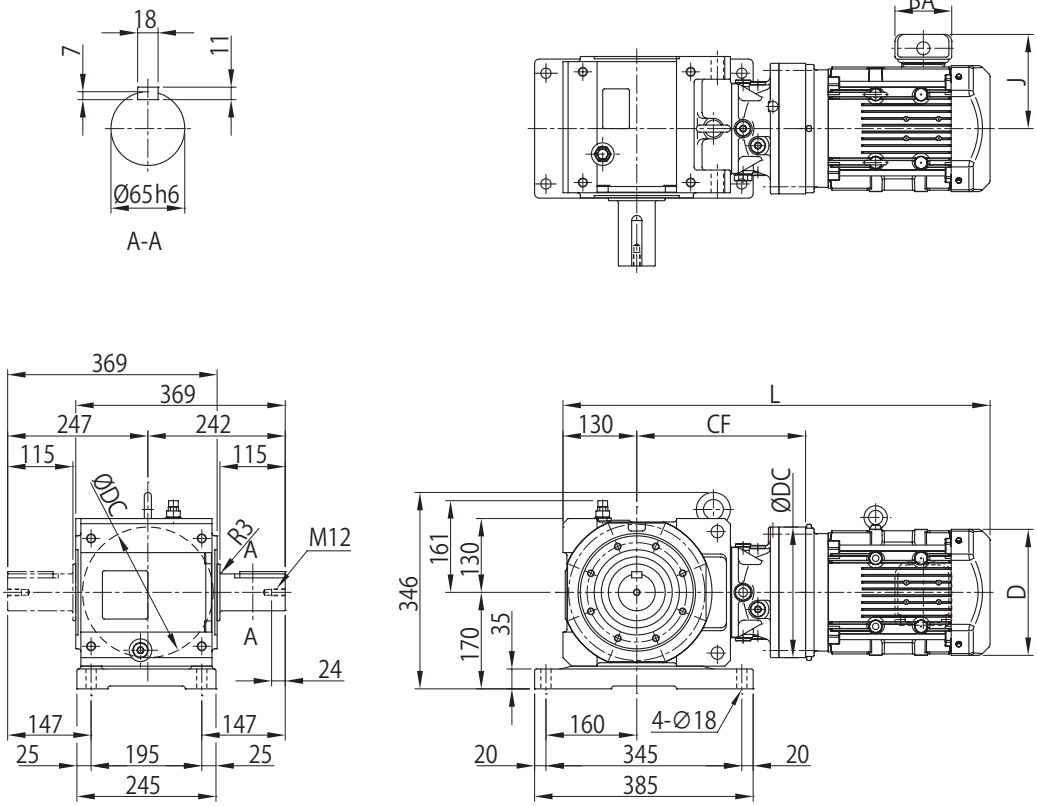

取付位置記号 V2

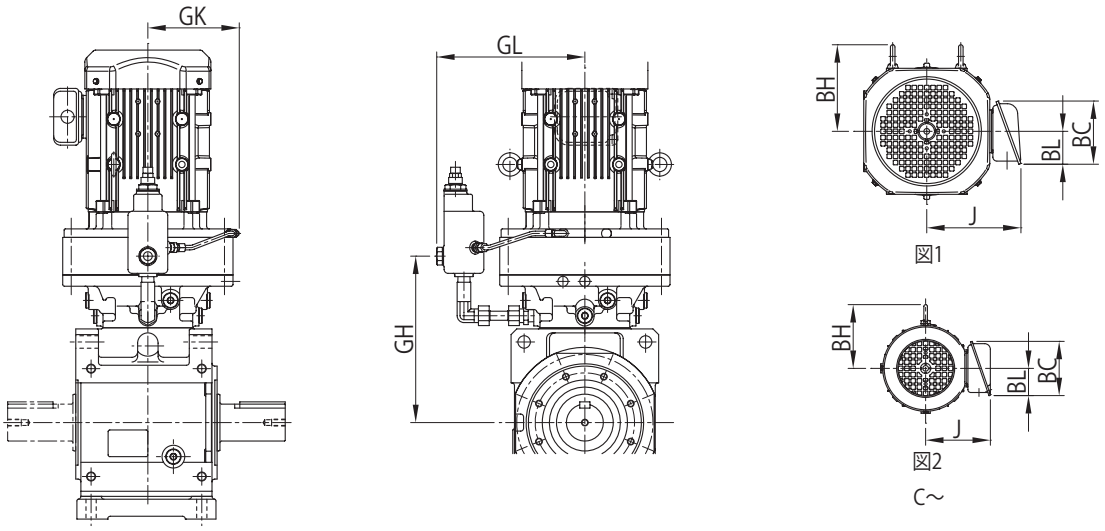

注）取付位置記号 K1、V2 以外の寸法はご照会ください。

寸法図

モータ種類	枠番	容量 kW ×4P	容量記号	C～	BH	屋内形 J	屋内形 ブレーキ無 D	屋内形 ブレーキ無 L	屋内形 ブレーキ無 質量(kg)	屋内形 ブレーキ付(B) D	屋内形 ブレーキ付(B) L	屋内形 ブレーキ付(B) 質量(kg)	屋外形 J	屋外形 ブレーキ無 D	屋外形 ブレーキ無 L	屋外形 ブレーキ無 質量(kg)	屋外形 ブレーキ付(B) D	屋外形 ブレーキ付(B) L	屋外形 ブレーキ付(B) 質量(kg)	端子箱寸法
三相	4B12□	0.4	05	図2	-	85	⌀124	611	110	⌀124	643	111	105	⌀124	611	110	⌀124	643	111	a
		0.55	08		112	114	⌀160	647	112	⌀160	690	115	141	⌀160	647	113	⌀160	690	116	b
	4B14□	0.55	08	図2	112	114	⌀160	664	120	⌀160	707	123	141	⌀160	664	120	⌀160	707	123	b
プレミアム効率三相	4B12□	0.75	1	図1	112	122	□158	691	118	□158	754	122	149	□158	691	119	□158	754	123	b
		1.1	1H		117	126	□167	718	121	□167	787	126	153	□167	718	122	□167	787	127	
		1.5	2		117	126	□167	718	123	□167	787	128	153	□167	718	123	□167	787	128	
		2.2	3		125	150	□184	703	129	□184	781	136	183	□184	703	129	□184	781	136	c
		3.0	4		125	150	□184	717	132	□184	795	139	183	□184	717	132	□184	795	139	
		3.7	5		153	166	□222	740	140	□222	830	151	199	□222	740	141	□222	830	152	
		5.5	8		153	166	□222	783	156	□222	873	167	199	□222	783	156	□222	873	167	
	4B14□	0.75	1	図1	112	122	□158	708	126	□158	772	131	149	□158	708	127	□158	772	132	b
		1.1	1H		117	126	□167	735	129	□167	805	135	153	□167	735	130	□167	805	136	
		1.5	2		117	126	□167	735	131	□167	805	137	153	□167	735	131	□167	805	137	
		2.2	3		125	150	□184	720	136	□184	798	144	183	□184	720	136	□184	798	144	c
		3.0	4		125	150	□184	734	139	□184	812	147	183	□184	734	139	□184	812	147	
		3.7	5		153	166	□222	752	147	□222	843	158	199	□222	752	147	□222	843	158	
		5.5	8		153	166	□222	795	162	□222	886	173	199	□222	795	163	□222	886	174	
		7.5	10		174	203	□260	833	174	□260	938	194	235	□260	833	175	□260	938	195	d
		11	15		174	203	□260	895	179	□260	1000	199	235	□260	895	181	□260	1000	201	
		15	20		170	234<258>	□317	957	216	□320	1092	255	266	□317	957	217	□335(⌀372)	1122	263	e
インバータ用 AF	4B12□	0.4	05	図2	112	114	⌀160	647	112	⌀160	690	115	141	⌀160	647	113	⌀160	690	116	b
インバータ用プレミアム効率三相	4B12□	0.75	1	図1	112	122	□158	691	118	□158	754	122	149	□158	691	119	□158	754	123	b
		1.5	2		117	126	□167	718	123	□167	787	128	153	□167	718	123	□167	787	128	
		2.2	3		125	150	□184	703	129	□184	781	136	183	□184	703	129	□184	781	136	c
		3.7	5		153	166	□222	740	140	□222	830	151	199	□222	740	141	□222	830	152	
		5.5	8		153	166	□222	783	156	□222	873	167	199	□222	783	156	□222	873	167	
	4B14□	0.75	1	図1	112	122	□158	708	126	□158	772	131	149	□158	708	127	□158	772	132	b
		1.5	2		117	126	□167	735	131	□167	805	137	153	□167	735	131	□167	805	137	
		2.2	3		125	150	□184	720	136	□184	798	144	183	□184	720	136	□184	798	144	c
		3.7	5		153	166	□222	752	147	□222	843	158	199	□222	752	147	□222	843	158	
		5.5	8		153	166	□222	795	162	□222	886	173	199	□222	795	163	□222	886	174	
		7.5	10		174	203	□260	833	174	□260	938	194	235	□260	833	175	□260	938	195	d
		11	15		174	203	□260	895	179	□260	1000	199	235	□260	895	181	□260	1000	201	
		15	20		170	234<258>	□317	957	216	□320	1092	255	266	□317	957	217	□335(⌀372)	1122	263	e
高効率三相	4B12□	0.4	05	図2	112	114	⌀160	647	112	⌀160	690	115	141	⌀160	647	113	⌀160	690	116	b

枠番	CF	DC	GK	GL	GH
4B12□	280	204	134	203	263
4B14□	297	230	134	231	276

中実軸質量加算値（kg）	
軸片側 (L,R)	7

端子箱寸法	屋内形 BA	屋内形 BC	屋内形 BL	屋外形 BA	屋外形 BC	屋外形 BL
a	81.5	62	31	60	85	52
b	85	95	48	100	131	75
c	100	111	58	123	151	87
d	122	138	72	154	184	105
e	122<166>	138<187>	72<98>	154	184	105

注）1. 形式▲には出力軸方向を示すH，V，Wのいずれかが入ります。詳細は B6 頁をご参照ください。
2. 形式△にはモータの容量記号が入ります。
3. 形式◆には取付位置記号が入ります。詳細は B8～B18 頁をご参照ください。
4. 枠番□には 0 または 5 が入ります。詳細は選定表をご参照ください。
5. 取付位置記号 K1 の屋外形は、端子箱の向き（引出口方向）が図面とは異なります。詳細は B19 頁をご参照ください。
6. 中実軸径寸法：寸法公差は、JIS B 0401-1998 "h6" です。
7. 中実軸キーおよびキー溝寸法：JIS B 1301-1996（ISO）「キー及びキー溝 平行キー（締込み形）」に準拠しています。
8. 中実軸軸端部の詳細寸法は、技術資料 F24 頁をご参照ください。
9. < > 寸法はブレーキ付の場合です。
10. ( ) 寸法は取付位置記号 V2 の場合です。
11. 表中の質量は軸片側 (L，R) の場合の値です。軸両側 (T) の場合は、中実軸質量加算値を加算してください。
12. 本寸法図の寸法および質量は、予告なしに変更することがあります。

寸法図

■中実軸・脚取付 / ベベル+サイクロ1段形 /B サイズ

プレミアム効率 三相モータ	L▲HM△-4B16□L/R/T-EP◆(-B)-減速比	インバータ用 プレミアム効率三相モータ	L▲HM△-4B16□L/R/T-AP◆(-B)-減速比

取付位置記号 K1

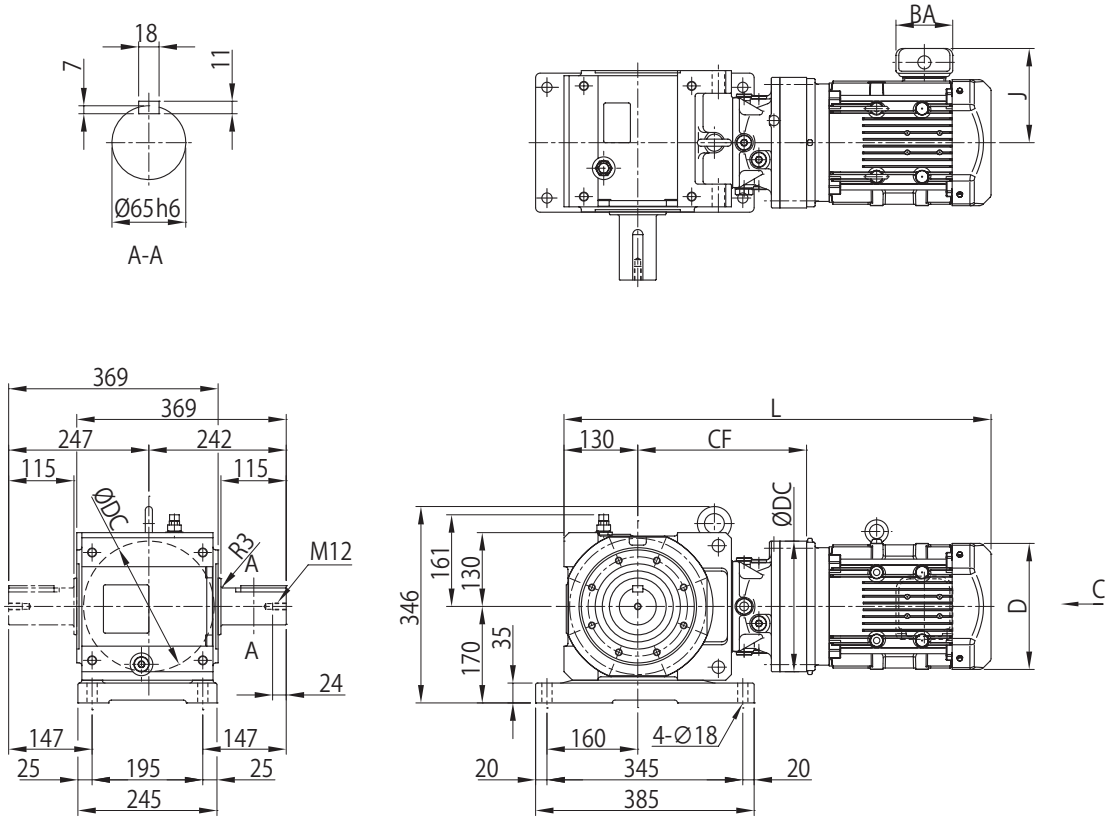

取付位置記号 V2

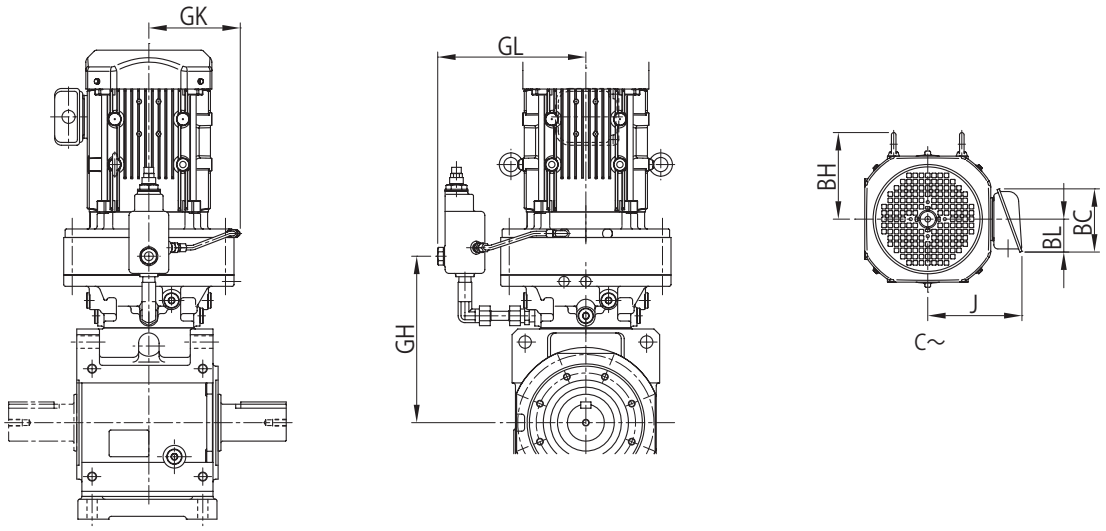

注）取付位置記号 K1、V2 以外の寸法はご照会ください。

寸法図

モータ種類	枠番	容量 kW ×4P	容量記号	BH	屋内形 J	屋内形 ブレーキ無 D	屋内形 ブレーキ無 L	屋内形 ブレーキ無 質量(kg)	屋内形 ブレーキ付 (B) D	屋内形 ブレーキ付 (B) L	屋内形 ブレーキ付 (B) 質量(kg)	屋外形 J	屋外形 ブレーキ無 D	屋外形 ブレーキ無 L	屋外形 ブレーキ無 質量(kg)	屋外形 ブレーキ付 (B) D	屋外形 ブレーキ付 (B) L	屋外形 ブレーキ付 (B) 質量(kg)	端子箱寸法
プレミアム効率三相	4B16 □	1.5	2	117	126	□ 167	764	155	□ 167	834	160	153	□ 167	764	156	□ 167	834	161	b
		2.2	3	125	150	□ 184	749	160	□ 184	827	167	183	□ 184	749	161	□ 184	827	168	c
		3.0	4	125	150	□ 184	763	163	□ 184	841	170	183	□ 184	763	163	□ 184	841	170	
		3.7	5	153	166	□ 222	786	171	□ 222	877	182	199	□ 222	786	172	□ 222	877	183	
		5.5	8	153	166	□ 222	829	187	□ 222	920	198	199	□ 222	829	187	□ 222	920	198	
		7.5	10	218	203	□ 260	866	198	□ 260	971	218	235	□ 260	866	200	□ 260	971	220	d
		11	15	218	203	□ 260	928	204	□ 260	1033	224	235	□ 260	928	205	□ 260	1033	225	
		15	20	227	234<258>	□ 317	986	242	□ 320	1121	281	266	□ 317	986	243	□335(∅372)	1151	289	e
		18.5	25	213	297	□ 398	1092	361	□ 398	1266	405	355	□ 398	1092	370	□403(∅430)	1296	423	f
		22	30	213	297	□ 398	1092	361	□ 398	1266	405	355	□ 398	1092	370	□403(∅430)	1296	423	
インバータ用プレミアム効率三相	4B16 □	1.5	2	117	126	□ 167	764	155	□ 167	834	160	153	□ 167	764	156	□ 167	834	161	b
		2.2	3	125	150	□ 184	749	160	□ 184	827	167	183	□ 184	749	161	□ 184	827	168	c
		3.7	5	153	166	□ 222	786	171	□ 222	877	182	199	□ 222	786	172	□ 222	877	183	
		5.5	8	153	166	□ 222	829	187	□ 222	920	198	199	□ 222	829	187	□ 222	920	198	
		7.5	10	218	203	□ 260	866	198	□ 260	971	218	235	□ 260	866	200	□ 260	971	220	d
		11	15	218	203	□ 260	928	204	□ 260	1033	224	235	□ 260	928	205	□ 260	1033	225	
		15	20	227	234<258>	□ 317	986	242	□ 320	1121	281	266	□ 317	986	243	□335(∅372)	1151	289	e
		18.5	25	213	297	□ 398	1092	361	□ 398	1266	405	355	□ 398	1092	370	□403(∅430)	1296	423	f
		22	30	213	297	□ 398	1092	361	□ 398	1266	405	355	□ 398	1092	370	□403(∅430)	1296	423	

枠番	CF	DC	GK	GL	GH
4B16 □	326	300	168	261	293

中実軸質量加算値（kg）	
軸片側 (L,R)	7

端子箱寸法	屋内形 BA	屋内形 BC	屋内形 BL	屋外形 BA	屋外形 BC	屋外形 BL
b	85	95	48	100	131	75
c	100	111	58	123	151	87
d	122	138	72	154	184	105
e	122<166>	138<187>	72<98>	154	184	105
f	166	187	98	192	290	175

注）1. 形式▲には出力軸方向を示すH，V，Wのいずれかが入ります。詳細は B6 頁をご参照ください。
2. 形式△にはモータの容量記号が入ります。
3. 形式◆には取付位置記号が入ります。詳細は B8～B18 頁をご参照ください。
4. 枠番□には 0 または 5 が入ります。詳細は選定表をご参照ください。
5. 取付位置記号 K1 の屋外形は、端子箱の向き（引出口方向）が図面とは異なります。詳細は B19 頁をご参照ください。
6. 中実軸径寸法：寸法公差は、JIS B 0401-1998 “h6” です。
7. 中実軸キーおよびキー溝寸法：JIS B 1301-1996（ISO）「キー及びキー溝 平行キー（締込み形）」に準拠しています。
8. 中実軸軸端部の詳細寸法は、技術資料 F24 頁をご参照ください。
9. ＜ ＞寸法はブレーキ付の場合です。
10. ( ) 寸法は取付位置記号 V2 の場合です。
11. 表中の質量は軸片側 (L，R) の場合の値です。軸両側 (T) の場合は、中実軸質量加算値を加算してください。
12. 本寸法図の寸法および質量は、予告なしに変更することがあります。

寸法図

■中実軸・脚取付 / ベベル+サイクロ1段形 /C サイズ

プレミアム効率 三相モータ	L▲HM△-4C14□～4C16□L/R/T-EP◆(-B)-減速比	インバータ用 プレミアム効率三相モータ	L▲HM△-4C14□～4C16□L/R/T-AP◆(-B)-減速比

取付位置記号 K1

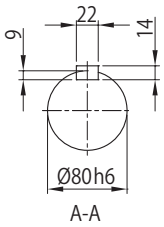

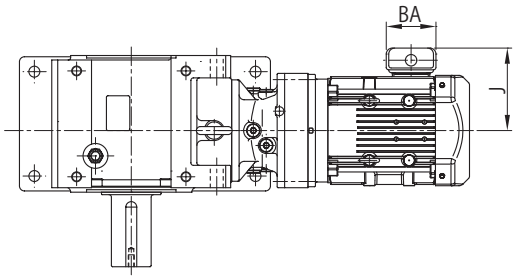

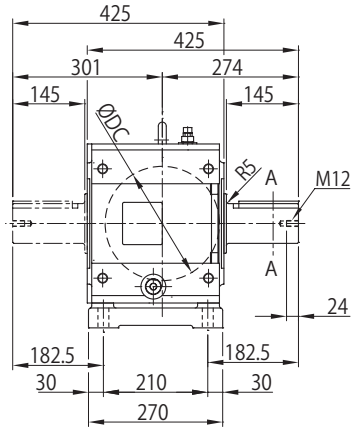

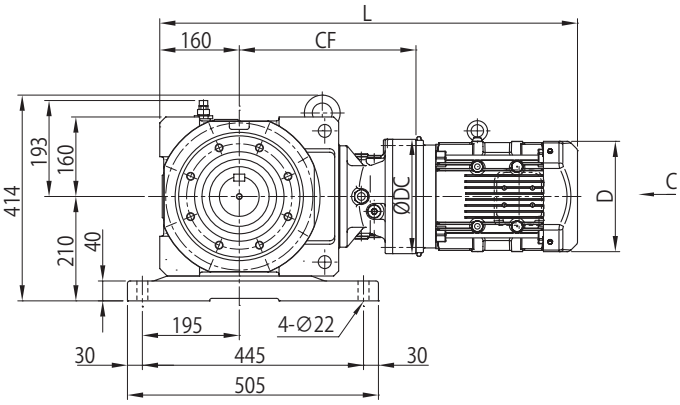

取付位置記号 V2

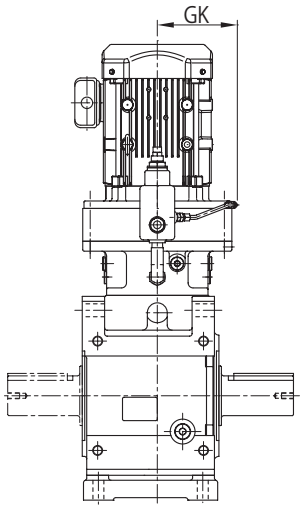

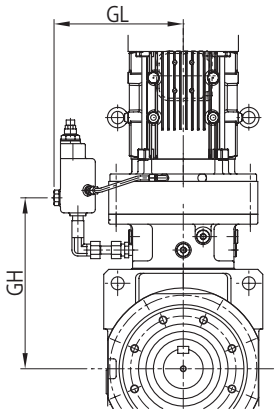

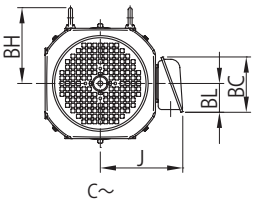

注）取付位置記号 K1、V2 以外の寸法はご照会ください。

寸法図

モータ種類	枠番	容量 kW ×4P	容量記号	BH	屋内形 J	屋内形 ブレーキ無 D	屋内形 ブレーキ無 L	屋内形 ブレーキ無 質量(kg)	屋内形 ブレーキ付 (B) D	屋内形 ブレーキ付 (B) L	屋内形 ブレーキ付 (B) 質量(kg)	屋外形 J	屋外形 ブレーキ無 D	屋外形 ブレーキ無 L	屋外形 ブレーキ無 質量(kg)	屋外形 ブレーキ付 (B) D	屋外形 ブレーキ付 (B) L	屋外形 ブレーキ付 (B) 質量(kg)	端子箱寸法
プレミアム効率三相	4C14□	0.75	1	112	122	□158	797	193	□158	860	197	149	□158	797	194	□158	860	198	b
		1.1	1H	117	126	□167	824	196	□167	893	201	153	□167	824	197	□167	893	202	
		1.5	2	117	126	□167	824	198	□167	893	203	153	□167	824	198	□167	893	203	
		2.2	3	125	150	□184	809	203	□184	887	210	183	□184	809	203	□184	887	210	c
		3.0	4	125	150	□184	823	206	□184	901	213	183	□184	823	206	□184	901	213	
		3.7	5	153	166	□222	841	214	□222	931	225	199	□222	841	214	□222	931	225	
		5.5	8	153	166	□222	884	229	□222	974	240	199	□222	884	230	□222	974	241	
		7.5	10	174	203	□260	922	241	□260	1027	261	235	□260	922	242	□260	1027	262	d
		11	15	174	203	□260	984	246	□260	1089	266	235	□260	984	248	□260	1089	268	
		15	20	170	234<258>	□317	1046	283	□320	1180	322	266	□317	1046	284	□335(∅372)	1210	330	e
	4C16□	1.1	1H	117	126	□167	845	217	□167	914	223	153	□167	845	217	□167	914	223	b
		1.5	2	117	126	□167	845	218	□167	914	224	153	□167	845	219	□167	914	225	
		2.2	3	125	150	□184	830	223	□184	908	231	183	□184	830	224	□184	908	232	c
		3.0	4	125	150	□184	844	226	□184	922	234	183	□184	844	226	□184	922	234	
		3.7	5	153	166	□222	867	234	□222	957	245	199	□222	867	235	□222	957	246	
		5.5	8	153	166	□222	910	250	□222	1000	261	199	□222	910	250	□222	1000	261	
		7.5	10	218	203	□260	947	261	□260	1052	282	235	□260	947	263	□260	1052	284	d
		11	15	218	203	□260	1009	267	□260	1114	288	235	□260	1009	268	□260	1114	289	
		15	20	227	234<258>	□317	1067	305	□320	1201	344	266	□317	1067	306	□335(∅372)	1231	352	e
		18.5	25	213	297	□398	1173	424	□398	1347	468	355	□398	1173	433	□403(∅430)	1377	486	f
		22	30	213	297	□398	1173	424	□398	1347	468	355	□398	1173	433	□403(∅430)	1377	486	
		30	40	213	297	□398	1297	476	□398	1471	519	355	□398	1297	484	□403(∅430)	1501	538	
インバータ用プレミアム効率三相	4C14□	0.75	1	112	122	□158	797	193	□158	860	197	149	□158	797	194	□158	860	198	b
		1.5	2	117	126	□167	824	198	□167	893	203	153	□167	824	198	□167	893	203	
		2.2	3	125	150	□184	809	203	□184	887	210	183	□184	809	203	□184	887	210	c
		3.7	5	153	166	□222	841	214	□222	931	225	199	□222	841	214	□222	931	225	
		5.5	8	153	166	□222	884	229	□222	974	240	199	□222	884	230	□222	974	241	
		7.5	10	174	203	□260	922	241	□260	1027	261	235	□260	922	242	□260	1027	262	d
		11	15	174	203	□260	984	246	□260	1089	266	235	□260	984	248	□260	1089	268	
		15	20	170	234<258>	□317	1046	283	□320	1180	322	266	□317	1046	284	□335(∅372)	1210	330	e
	4C16□	1.5	2	117	126	□167	845	218	□167	914	224	153	□167	845	219	□167	914	225	b
		2.2	3	125	150	□184	830	223	□184	908	231	183	□184	830	224	□184	908	232	c
		3.7	5	153	166	□222	867	234	□222	957	245	199	□222	867	235	□222	957	246	
		5.5	8	153	166	□222	910	250	□222	1000	261	199	□222	910	250	□222	1000	261	
		7.5	10	218	203	□260	947	261	□260	1052	282	235	□260	947	263	□260	1052	284	d
		11	15	218	203	□260	1009	267	□260	1114	288	235	□260	1009	268	□260	1114	289	
		15	20	227	234<258>	□317	1067	305	□320	1201	344	266	□317	1067	306	□335(∅372)	1231	352	e
		18.5	25	213	297	□398	1173	424	□398	1347	468	355	□398	1173	433	□403(∅430)	1377	486	f
		22	30	213	297	□398	1173	424	□398	1347	468	355	□398	1173	433	□403(∅430)	1377	486	
		30	40	213	297	□398	1297	476	□398	1471	519	355	□398	1297	484	□403(∅430)	1501	538	

枠番	CF	DC	GK	GL	GH
4C14□	356	230	134	231	334
4C16□	377	300	168	260	344

中実軸質量加算値（kg）	
軸片側 (L,R)	10

端子箱寸法	屋内形 BA	屋内形 BC	屋内形 BL	屋外形 BA	屋外形 BC	屋外形 BL
b	85	95	48	100	131	75
c	100	111	58	123	151	87
d	122	138	72	154	184	105
e	122<166>	138<187>	72<98>	154	184	105
f	166	187	98	192	290	175

注）1. 形式▲には出力軸方向を示すH，V，Wのいずれかが入ります。詳細は B6 頁をご参照ください。
2. 形式△にはモータの容量記号が入ります。
3. 形式◆には取付位置記号が入ります。詳細は B8～B18 頁をご参照ください。
4. 枠番□には 0 または 5 が入ります。詳細は選定表をご参照ください。
5. 取付位置記号 K1 の屋外形は、端子箱の向き（引出口方向）が図面とは異なります。詳細は B19 頁をご参照ください。
6. 中実軸径寸法：寸法公差は、JIS B 0401-1998 "h6" です。
7. 中実軸キーおよびキー溝寸法：JIS B 1301-1996（ISO）「キー及びキー溝 平行キー（締込み形）」に準拠しています。
8. 中実軸軸端部の詳細寸法は、技術資料 F24 頁をご参照ください。
9. ＜ ＞寸法はブレーキ付の場合です。
10. ( ) 寸法は取付位置記号 V2 の場合です。
11. 表中の質量は軸片側 (L，R) の場合の値です。軸両側 (T) の場合は、中実軸質量加算値を加算してください。
12. 本寸法図の寸法および質量は、予告なしに変更することがあります。

寸法図

選定について
選定表
寸法図
技術資料
オプション
ギヤモータ
レデューサ
軸上取付 ケース取付
フランジ取付
脚取付
ベベル+CY1段 減速比11～305
ベベル+CY2段 減速比364～10658

■中実軸・脚取付 / ベベル+サイクロ1段形 /C サイズ

プレミアム効率 三相モータ	L▲HM△-4C17□L/R/T-EP◆(-B)-減速比	インバータ用 プレミアム効率三相モータ	L▲HM△-4C17□L/R/T-AP◆(-B)-減速比

取付位置記号 K1

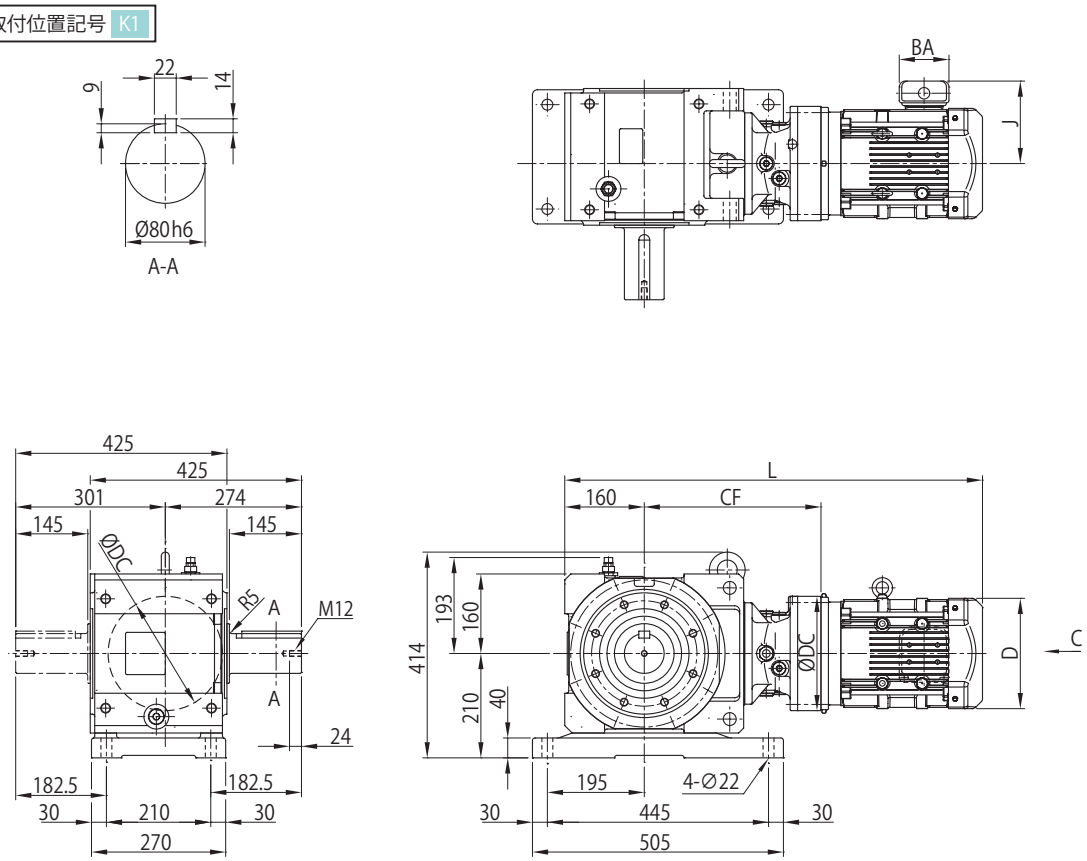

取付位置記号 V2

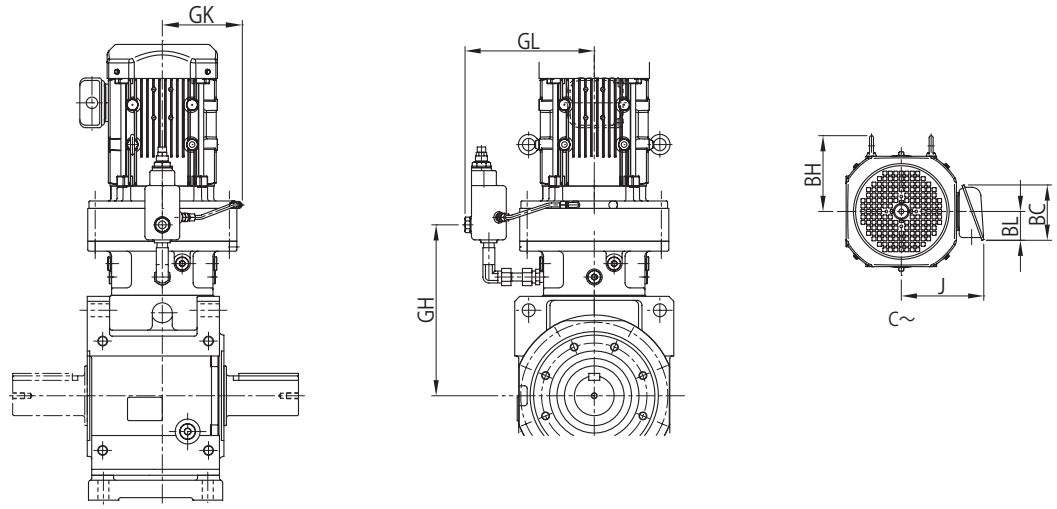

注）取付位置記号 K1、V2 以外の寸法はご照会ください。

寸法図

モータ種類	枠番	容量 kW ×4P	容量記号	BH	屋内形							屋外形							端子箱寸法
					J	ブレーキ無			ブレーキ付 (B)			J	ブレーキ無			ブレーキ付 (B)			
						D	L	質量 (kg)	D	L	質量 (kg)		D	L	質量 (kg)	D	L	質量 (kg)	
プレミアム効率三相	4C17 □	3.0	4	203	150	□ 184	875	249	□ 184	953	257	183	□ 184	875	250	□ 184	953	258	c
		3.7	5	203	166	□ 222	888	257	□ 222	979	268	199	□ 222	888	258	□ 222	979	269	
		5.5	8	203	166	□ 222	931	273	□ 222	1022	284	199	□ 222	931	273	□ 222	1022	284	
		7.5	10	221	203	□ 260	952	285	□ 260	1057	305	235	□ 260	952	286	□ 260	1057	306	d
		11	15	221	203	□ 260	1014	291	□ 260	1119	311	235	□ 260	1014	292	□ 260	1119	312	
		15	20	224	234<258>	□ 317	1083	327	□ 320	1218	366	266	□ 317	1083	329	□335(Ø372)	1248	374	e
		18.5	25	224	297	□ 398	1189	447	□ 398	1363	491	355	□ 398	1189	456	□403(Ø430)	1393	509	f
		22	30	224	297	□ 398	1189	447	□ 398	1363	491	355	□ 398	1189	456	□403(Ø430)	1393	509	
		30	40	224	297	□ 398	1313	499	□ 398	1487	542	355	□ 398	1313	507	□403(Ø430)	1517	561	
インバータ用プレミアム効率三相	4C17 □	3.7	5	203	166	□ 222	888	257	□ 222	979	268	199	□ 222	888	258	□ 222	979	269	c
		5.5	8	203	166	□ 222	931	273	□ 222	1022	284	199	□ 222	931	273	□ 222	1022	284	
		7.5	10	221	203	□ 260	952	285	□ 260	1057	305	235	□ 260	952	286	□ 260	1057	306	d
		11	15	221	203	□ 260	1014	291	□ 260	1119	311	235	□ 260	1014	292	□ 260	1119	312	
		15	20	224	234<258>	□ 317	1083	327	□ 320	1218	366	266	□ 317	1083	329	□335(Ø372)	1248	374	e
		18.5	25	224	297	□ 398	1189	447	□ 398	1363	491	355	□ 398	1189	456	□403(Ø430)	1393	509	f
		22	30	224	297	□ 398	1189	447	□ 398	1363	491	355	□ 398	1189	456	□403(Ø430)	1393	509	
		30	40	224	297	□ 398	1313	499	□ 398	1487	542	355	□ 398	1313	507	□403(Ø430)	1517	561	

枠番	CF	DC	GK	GL	GH
4C17 □	393	340	186	289	358

中実軸質量加算値（kg）	
軸片側 (L,R)	10

端子箱寸法	屋内形			屋外形		
	BA	BC	BL	BA	BC	BL
c	100	111	58	123	151	87
d	122	138	72	154	184	105
e	122<166>	138<187>	72<98>	154	184	105
f	166	187	98	192	290	175

注）1. 形式▲には出力軸方向を示すH，V，Wのいずれかが入ります。詳細は B6 頁をご参照ください。
2. 形式△にはモータの容量記号が入ります。
3. 形式◆には取付位置記号が入ります。詳細は B8～B18 頁をご参照ください。
4. 枠番□には 0 または 5 が入ります。詳細は選定表をご参照ください。
5. 取付位置記号 K1 の屋外形は、端子箱の向き（引出口方向）が図面とは異なります。詳細は B19 頁をご参照ください。
6. 中実軸径寸法：寸法公差は、JIS B 0401-1998 “h6” です。
7. 中実軸キーおよびキー溝寸法：JIS B 1301-1996（ISO）「キー及びキー溝 平行キー（締込み形）」に準拠しています。
8. 中実軸軸端部の詳細寸法は、技術資料 F24 頁をご参照ください。
9. < > 寸法はブレーキ付の場合です。
10. ( ) 寸法は取付位置記号 V2 の場合です。
11. 表中の質量は軸片側 (L，R) の場合の値です。軸両側 (T) の場合は、中実軸質量加算値を加算してください。
12. 本寸法図の寸法および質量は、予告なしに変更することがあります。

寸法図

■中実軸・脚取付 / ベベル+サイクロ1段形 /D サイズ

プレミアム効率三相モータ	L▲HM△-4D16□～4D17□L/R/T-EP◆(-B)-減速比	インバータ用プレミアム効率三相モータ	L▲HM△-4D16□～4D17□L/R/T-AP◆(-B)-減速比

取付位置記号 K1

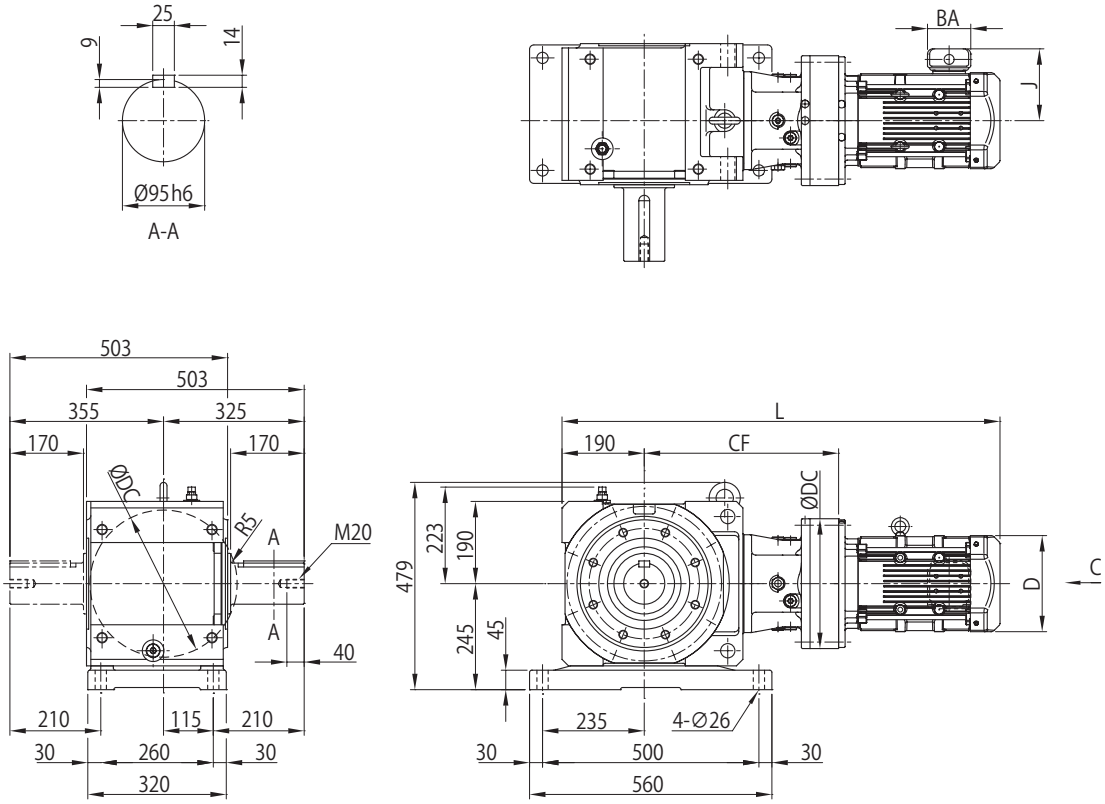

取付位置記号 V2

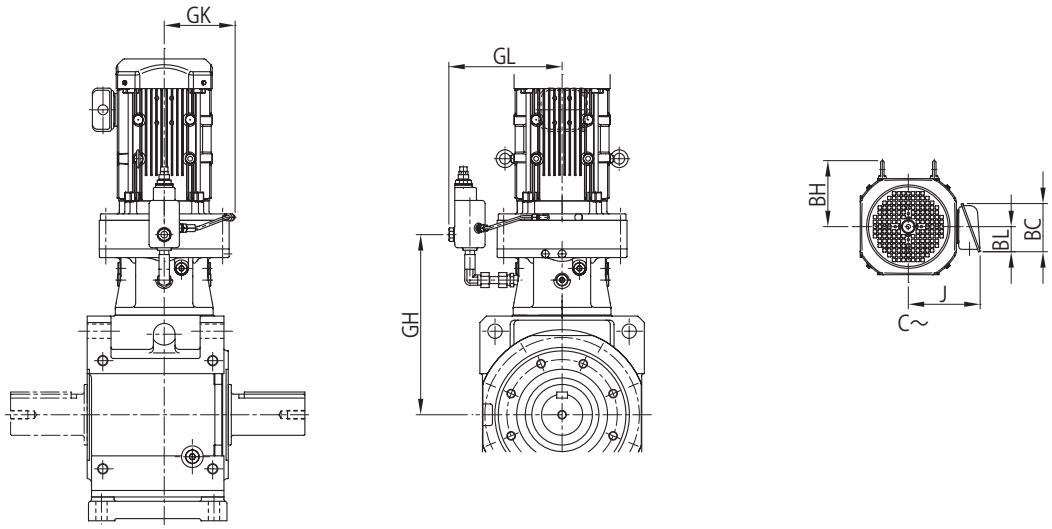

注）取付位置記号 K1、V2 以外の寸法はご照会ください。

寸法図

モータ種類	枠番	容量 kW ×4P	容量記号	BH	屋内形 J	屋内形 ブレーキ無 D	屋内形 ブレーキ無 L	屋内形 ブレーキ無 質量(kg)	屋内形 ブレーキ付(B) D	屋内形 ブレーキ付(B) L	屋内形 ブレーキ付(B) 質量(kg)	屋外形 J	屋外形 ブレーキ無 D	屋外形 ブレーキ無 L	屋外形 ブレーキ無 質量(kg)	屋外形 ブレーキ付(B) D	屋外形 ブレーキ付(B) L	屋外形 ブレーキ付(B) 質量(kg)	端子箱寸法
プレミアム効率三相	4D16□	1.5	2	117	126	□167	947	305	□167	1017	310	153	□167	947	306	□167	1017	311	b
		2.2	3	125	150	□184	932	310	□184	1010	318	183	□184	932	311	□184	1010	319	c
		3.0	4	125	150	□184	946	313	□184	1024	321	183	□184	946	313	□184	1024	321	
		3.7	5	153	166	□222	969	321	□222	1060	332	199	□222	969	322	□222	1060	333	
		5.5	8	153	166	□222	1012	337	□222	1103	348	199	□222	1012	337	□222	1103	348	
		7.5	10	218	203	□260	1049	348	□260	1154	368	235	□260	1049	350	□260	1154	370	d
		11	15	218	203	□260	1111	354	□260	1216	374	235	□260	1111	355	□260	1216	375	
		15	20	227	234<258>	□317	1169	392	□320	1304	431	266	□317	1169	393	□335(Ø372)	1334	439	e
		18.5	25	213	297	□398	1275	511	□398	1449	555	355	□398	1275	520	□403(Ø430)	1479	573	f
		22	30	213	297	□398	1275	511	□398	1449	555	355	□398	1275	520	□403(Ø430)	1479	573	
	4D17□	3.0	4	203	150	□184	955	334	□184	1033	342	183	□184	955	335	□184	1033	343	c
		3.7	5	203	166	□222	968	342	□222	1058	353	199	□222	968	343	□222	1058	354	
		5.5	8	203	166	□222	1011	358	□222	1101	369	199	□222	1011	358	□222	1101	369	
		7.5	10	221	203	□260	1032	370	□260	1137	390	235	□260	1032	371	□260	1137	391	d
		11	15	221	203	□260	1094	376	□260	1199	396	235	□260	1094	377	□260	1199	397	
		15	20	224	234<258>	□317	1163	412	□320	1297	451	266	□317	1163	414	□335(Ø372)	1327	459	e
		18.5	25	224	297	□398	1269	532	□398	1443	576	355	□398	1269	541	□403(Ø430)	1473	594	f
		22	30	224	297	□398	1269	532	□398	1443	576	355	□398	1269	541	□403(Ø430)	1473	594	
		30	40	224	297	□398	1393	584	□398	1567	627	355	□398	1393	592	□403(Ø430)	1597	646	
インバータ用プレミアム効率三相	4D16□	1.5	2	117	126	□167	947	305	□167	1017	310	153	□167	947	306	□167	1017	311	b
		2.2	3	125	150	□184	932	310	□184	1010	318	183	□184	932	311	□184	1010	319	c
		3.7	5	153	166	□222	969	321	□222	1060	332	199	□222	969	322	□222	1060	333	
		5.5	8	153	166	□222	1012	337	□222	1103	348	199	□222	1012	337	□222	1103	348	
		7.5	10	218	203	□260	1049	348	□260	1154	368	235	□260	1049	350	□260	1154	370	d
		11	15	218	203	□260	1111	354	□260	1216	374	235	□260	1111	355	□260	1216	375	
		15	20	227	234<258>	□317	1169	392	□320	1304	431	266	□317	1169	393	□335(Ø372)	1334	439	e
		18.5	25	213	297	□398	1275	511	□398	1449	555	355	□398	1275	520	□403(Ø430)	1479	573	f
		22	30	213	297	□398	1275	511	□398	1449	555	355	□398	1275	520	□403(Ø430)	1479	573	
	4D17□	3.7	5	203	166	□222	968	342	□222	1058	353	199	□222	968	343	□222	1058	354	c
		5.5	8	203	166	□222	1011	358	□222	1101	369	199	□222	1011	358	□222	1101	369	
		7.5	10	221	203	□260	1032	370	□260	1137	390	235	□260	1032	371	□260	1137	391	d
		11	15	221	203	□260	1094	376	□260	1199	396	235	□260	1094	377	□260	1199	397	
		15	20	224	234<258>	□317	1163	412	□320	1297	451	266	□317	1163	414	□335(Ø372)	1327	459	e
		18.5	25	224	297	□398	1269	532	□398	1443	576	355	□398	1269	541	□403(Ø430)	1473	594	f
		22	30	224	297	□398	1269	532	□398	1443	576	355	□398	1269	541	□403(Ø430)	1473	594	
		30	40	224	297	□398	1393	584	□398	1567	627	355	□398	1393	592	□403(Ø430)	1597	646	

枠番	CF	DC	GK	GL	GH
4D16□	449	300	168	261	416
4D17□	443	340	186	289	408

中実軸質量加算値（kg）	
軸片側 (L,R)	14

端子箱寸法	屋内形 BA	屋内形 BC	屋内形 BL	屋外形 BA	屋外形 BC	屋外形 BL
b	85	95	48	100	131	75
c	100	111	58	123	151	87
d	122	138	72	154	184	105
e	122<166>	138<187>	72<98>	154	184	105
f	166	187	98	192	290	175

注）1. 形式▲には出力軸方向を示すH，V，Wのいずれかが入ります。詳細は B6 頁をご参照ください。
2. 形式△にはモータの容量記号が入ります。
3. 形式◆には取付位置記号が入ります。詳細は B8～B18 頁をご参照ください。
4. 枠番□には 0 または 5 が入ります。詳細は選定表をご参照ください。
5. 取付位置記号 K1 の屋外形は、端子箱の向き（引出口方向）が図面とは異なります。詳細は B19 頁をご参照ください。
6. 中実軸径寸法：寸法公差は、JIS B 0401-1998 “h6” です。
7. 中実軸キーおよびキー溝寸法：JIS B 1301-1996（ISO）「キー及びキー溝 平行キー（締込み形）」に準拠しています。
8. 中実軸軸端部の詳細寸法は、技術資料 F24 頁をご参照ください。
9. ＜ ＞寸法はブレーキ付の場合です。
10. ( ) 寸法は取付位置記号 V2 の場合です。
11. 表中の質量は軸片側 (L，R) の場合の値です。軸両側 (T) の場合は、中実軸質量加算値を加算してください。
12. 本寸法図の寸法および質量は、予告なしに変更することがあります。

寸法図

選定について
選定表
寸法図
技術資料
オプション
ギヤモータ
レデューサ
軸上取付 ケース取付
フランジ取付
脚取付
ベベル+CY1段 減速比11～305
ベベル+CY2段 減速比364～10658

■中実軸・脚取付 / ベベル+サイクロ1段形 /D サイズ

プレミアム効率 三相モータ	L▲HM△-4D18□L/R/T-EP◆(-B)-減速比	インバータ用 プレミアム効率三相モータ	L▲HM△-4D18□L/R/T-AP◆(-B)-減速比

取付位置記号 K1

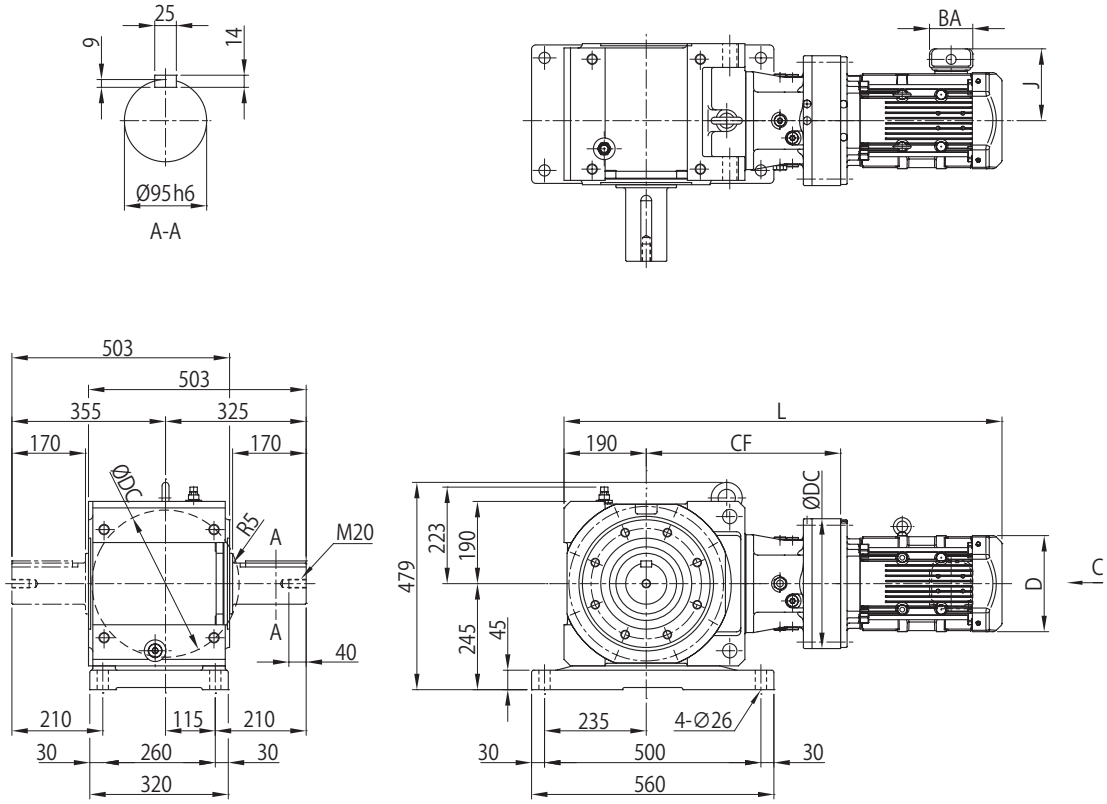

取付位置記号 V2

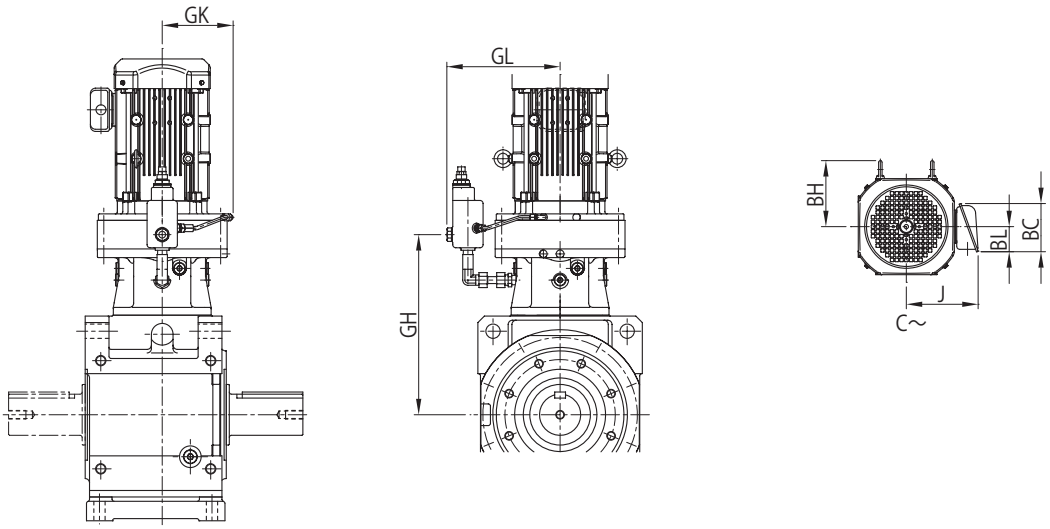

注）取付位置記号 K1、V2 以外の寸法はご照会ください。

寸法図

モータ種類	枠番	容量 kW ×4P	容量記号	BH	屋内形 J	屋内形 ブレーキ無 D	屋内形 ブレーキ無 L	屋内形 ブレーキ無 質量(kg)	屋内形 ブレーキ付 (B) D	屋内形 ブレーキ付 (B) L	屋内形 ブレーキ付 (B) 質量(kg)	屋外形 J	屋外形 ブレーキ無 D	屋外形 ブレーキ無 L	屋外形 ブレーキ無 質量(kg)	屋外形 ブレーキ付 (B) D	屋外形 ブレーキ付 (B) L	屋外形 ブレーキ付 (B) 質量(kg)	端子箱寸法
プレミアム効率三相	4D18□	3.0	4	217	150	□184	958	358	□184	1036	366	183	□184	958	359	□184	1036	367	c
		3.7	5	217	166	□222	971	367	□222	1062	378	199	□222	971	367	□222	1062	378	
		5.5	8	217	166	□222	1014	382	□222	1105	393	199	□222	1014	383	□222	1105	394	
		7.5	10	235	203	□260	1038	395	□260	1143	415	235	□260	1038	396	□260	1143	416	d
		11	15	235	203	□260	1100	401	□260	1205	421	235	□260	1100	402	□260	1205	422	
		15	20	233	234<258>	□317	1166	437	□320	1301	476	266	□317	1166	438	□335(Ø372)	1331	484	e
		18.5	25	234	297	□398	1272	556	□398	1446	600	355	□398	1272	564	□403(Ø430)	1476	618	f
		22	30	234	297	□398	1272	556	□398	1446	600	355	□398	1272	564	□403(Ø430)	1476	618	
		30	40	234	297	□398	1396	608	□398	1570	651	355	□398	1396	615	□403(Ø430)	1600	670	
		37	50	234	297	□398	1396	638	□398	1607	701	355	□398	1396	646	□403(Ø430)	1637	727	
インバータ用プレミアム効率三相	4D18□	3.7	5	217	166	□222	971	367	□222	1062	378	199	□222	971	367	□222	1062	378	c
		5.5	8	217	166	□222	1014	382	□222	1105	393	199	□222	1014	383	□222	1105	394	
		7.5	10	235	203	□260	1038	395	□260	1143	415	235	□260	1038	396	□260	1143	416	d
		11	15	235	203	□260	1100	401	□260	1205	421	235	□260	1100	402	□260	1205	422	
		15	20	233	234<258>	□317	1166	437	□320	1301	476	266	□317	1166	438	□335(Ø372)	1331	484	e
		18.5	25	234	297	□398	1272	556	□398	1446	600	355	□398	1272	564	□403(Ø430)	1476	618	f
		22	30	234	297	□398	1272	556	□398	1446	600	355	□398	1272	564	□403(Ø430)	1476	618	
		30	40	234	297	□398	1396	608	□398	1570	651	355	□398	1396	615	□403(Ø430)	1600	670	
		37	50	234	297	□398	1396	638	□398	1607	701	355	□398	1396	646	□403(Ø430)	1637	727	

枠番	CF	DC	GK	GL	GH
4D18□	446	370	203	314	411

中実軸質量加算値（kg）	
軸片側 (L,R)	14

端子箱寸法	屋内形 BA	屋内形 BC	屋内形 BL	屋外形 BA	屋外形 BC	屋外形 BL
c	100	111	58	123	151	87
d	122	138	72	154	184	105
e	122<166>	138<187>	72<98>	154	184	105
f	166	187	98	192	290	175

注）1. 形式▲には出力軸方向を示すH，V，Wのいずれかが入ります。詳細は B6 頁をご参照ください。
2. 形式△にはモータの容量記号が入ります。
3. 形式◆には取付位置記号が入ります。詳細は B8～B18 頁をご参照ください。
4. 枠番□には 0 または 5 が入ります。詳細は選定表をご参照ください。
5. 取付位置記号 K1 の屋外形は、端子箱の向き（引出口方向）が図面とは異なります。詳細は B19 頁をご参照ください。
6. 中実軸径寸法：寸法公差は、JIS B 0401-1998 “h6” です。
7. 中実軸キーおよびキー溝寸法：JIS B 1301-1996（ISO）「キー及びキー溝 平行キー（締込み形）」に準拠しています。
8. 中実軸軸端部の詳細寸法は、技術資料 F24 頁をご参照ください。
9. ＜ ＞寸法はブレーキ付の場合です。
10. ( ) 寸法は取付位置記号 V2 の場合です。
11. 表中の質量は軸片側 (L，R) の場合の値です。軸両側 (T) の場合は、中実軸質量加算値を加算してください。
12. 本寸法図の寸法および質量は、予告なしに変更することがあります。

寸法図

■中実軸・脚取付 / ベベル+サイクロ1段形 /E サイズ

プレミアム効率 三相モータ	L▲HM△-4E17□～4E18□L/R/T-EP◆(-B)-減速比	インバータ用 プレミアム効率三相モータ	L▲HM△-4E17□～4E18□L/R/T-AP◆(-B)-減速比

取付位置記号 K1

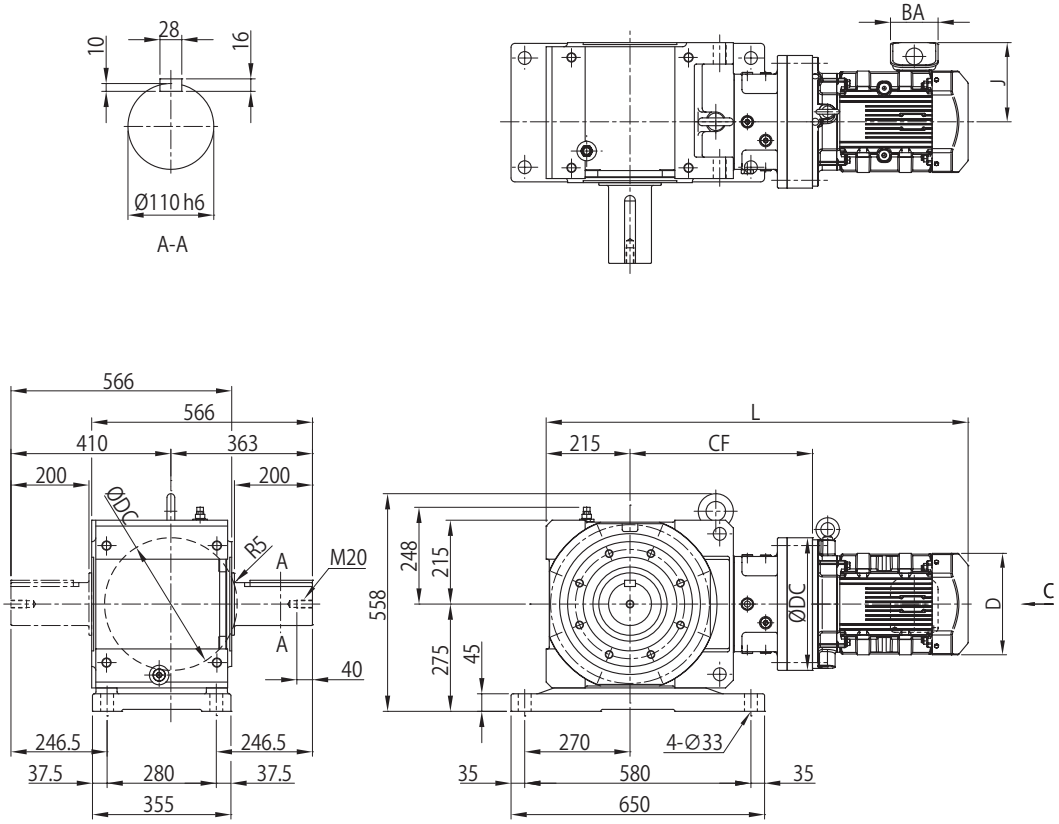

取付位置記号 V2

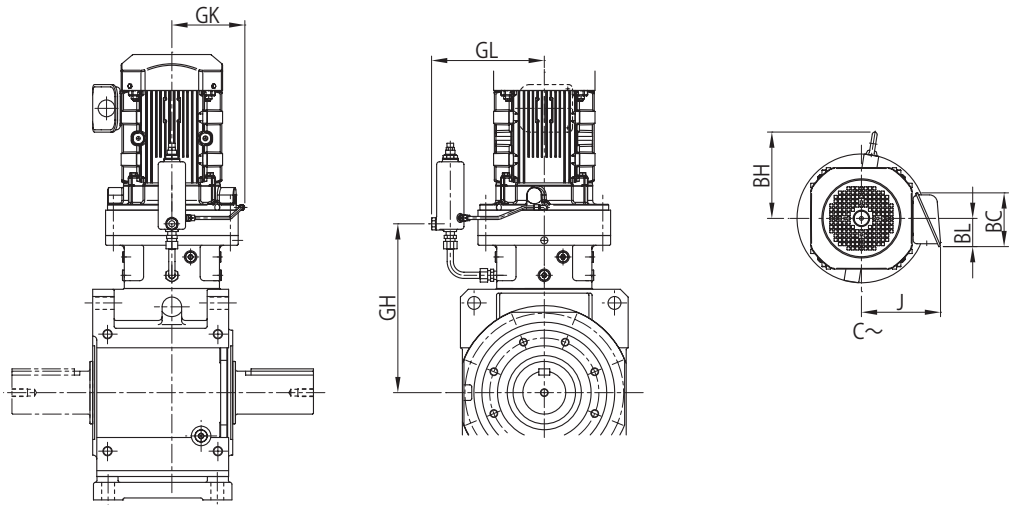

注）取付位置記号 K1、V2 以外の寸法はご照会ください。

寸法図

モータ種類	枠番	容量 kW ×4P	容量記号	BH	屋内形							屋外形							端子箱寸法
					J	ブレーキ無			ブレーキ付 (B)			J	ブレーキ無			ブレーキ付 (B)			
						D	L	質量 (kg)	D	L	質量 (kg)		D	L	質量 (kg)	D	L	質量 (kg)	
プレミアム効率三相	4E17 □	3.0	4	203	150	□184	1005	424	□184	1083	431	183	□184	1005	425	□184	1083	432	c
		3.7	5	203	166	□222	1018	432	□222	1108	443	199	□222	1018	433	□222	1108	444	
		5.5	8	203	166	□222	1061	448	□222	1151	459	199	□222	1061	448	□222	1151	459	
		7.5	10	221	203	□260	1082	460	□260	1187	480	235	□260	1082	461	□260	1187	481	d
		11	15	221	203	□260	1144	466	□260	1249	486	235	□260	1144	467	□260	1249	487	
		15	20	224	234<258>	□317	1213	502	□320	1347	541	266	□317	1213	504	□335(Ø372)	1377	549	e
		18.5	25	224	297	□398	1319	622	□398	1493	666	355	□398	1319	631	□403(Ø430)	1523	684	f
		22	30	224	297	□398	1319	622	□398	1493	666	355	□398	1319	631	□403(Ø430)	1523	684	
		30	40	224	297	□398	1443	674	□398	1617	717	355	□398	1443	682	□403(Ø430)	1647	736	
	4E18 □	3.0	4	217	150	□184	1008	450	□184	1086	457	183	□184	1008	451	□184	1086	458	c
		3.7	5	217	166	□222	1021	459	□222	1112	469	199	□222	1021	459	□222	1112	469	
		5.5	8	217	166	□222	1064	474	□222	1155	484	199	□222	1064	475	□222	1155	485	
		7.5	10	235	203	□260	1088	487	□260	1193	507	235	□260	1088	488	□260	1193	508	d
		11	15	235	203	□260	1150	493	□260	1255	513	235	□260	1150	494	□260	1255	514	
		15	20	233	234<258>	□317	1216	529	□320	1351	568	266	□317	1216	530	□335(Ø372)	1381	576	e
		18.5	25	234	297	□398	1322	648	□398	1496	692	355	□398	1322	656	□403(Ø430)	1526	710	f
		22	30	234	297	□398	1322	648	□398	1496	692	355	□398	1322	656	□403(Ø430)	1526	710	
		30	40	234	297	□398	1446	700	□398	1620	743	355	□398	1446	707	□403(Ø430)	1650	762	
		37	50	234	297	□398	1446	730	□398	1657	793	355	□398	1446	738	□403(Ø430)	1687	819	
インバータ用プレミアム効率三相	4E17 □	3.7	5	203	166	□222	1018	432	□222	1108	443	199	□222	1018	433	□222	1108	444	c
		5.5	8	203	166	□222	1061	448	□222	1151	459	199	□222	1061	448	□222	1151	459	
		7.5	10	221	203	□260	1082	460	□260	1187	480	235	□260	1082	461	□260	1187	481	d
		11	15	221	203	□260	1144	466	□260	1249	486	235	□260	1144	467	□260	1249	487	
		15	20	224	234<258>	□317	1213	502	□320	1347	541	266	□317	1213	504	□335(Ø372)	1377	549	e
		18.5	25	224	297	□398	1319	622	□398	1493	666	355	□398	1319	631	□403(Ø430)	1523	684	f
		22	30	224	297	□398	1319	622	□398	1493	666	355	□398	1319	631	□403(Ø430)	1523	684	
		30	40	224	297	□398	1443	674	□398	1617	717	355	□398	1443	682	□403(Ø430)	1647	736	
	4E18 □	3.7	5	217	166	□222	1021	459	□222	1112	469	199	□222	1021	459	□222	1112	469	c
		5.5	8	217	166	□222	1064	474	□222	1155	484	199	□222	1064	475	□222	1155	485	
		7.5	10	235	203	□260	1088	487	□260	1193	507	235	□260	1088	488	□260	1193	508	d
		11	15	235	203	□260	1150	493	□260	1255	513	235	□260	1150	494	□260	1255	514	
		15	20	233	234<258>	□317	1216	529	□320	1351	568	266	□317	1216	530	□335(Ø372)	1381	576	e
		18.5	25	234	297	□398	1322	648	□398	1496	692	355	□398	1322	656	□403(Ø430)	1526	710	f
		22	30	234	297	□398	1322	648	□398	1496	692	355	□398	1322	656	□403(Ø430)	1526	710	
		30	40	234	297	□398	1446	700	□398	1620	743	355	□398	1446	707	□403(Ø430)	1650	762	
		37	50	234	297	□398	1446	730	□398	1657	793	355	□398	1446	738	□403(Ø430)	1687	819	

枠番	CF	DC	GK	GL	GH
4E17 □	468	340	186	289	433
4E18 □	471	370	203	314	436

中実軸質量加算値（kg）	
軸片側 (L,R)	23

端子箱寸法	屋内形			屋外形		
	BA	BC	BL	BA	BC	BL
c	100	111	58	123	151	87
d	122	138	72	154	184	105
e	122<166>	138<187>	72<98>	154	184	105
f	166	187	98	192	290	175

注）1. 形式▲には出力軸方向を示すH，V，Wのいずれかが入ります。詳細は B6 頁をご参照ください。
2. 形式△にはモータの容量記号が入ります。
3. 形式◆には取付位置記号が入ります。詳細は B8～B18 頁をご参照ください。
4. 枠番□には 0 または 5 が入ります。詳細は選定表をご参照ください。
5. 取付位置記号 K1 の屋外形は、端子箱の向き（引出口方向）が図面とは異なります。詳細は B19 頁をご参照ください。
6. 中実軸径寸法：寸法公差は、JIS B 0401-1998 “h6” です。
7. 中実軸キーおよびキー溝寸法：JIS B 1301-1996（ISO）「キー及びキー溝 平行キー（締込み形）」に準拠しています。
8. 中実軸軸端部の詳細寸法は、技術資料 F24 頁をご参照ください。
9. < >寸法はブレーキ付の場合です。
10. ( ) 寸法は取付位置記号 V2 の場合です。
11. 表中の質量は軸片側 (L，R) の場合の値です。軸両側 (T) の場合は、中実軸質量加算値を加算してください。
12. 本寸法図の寸法および質量は、予告なしに変更することがあります。

寸法図

■中実軸・脚取付 / ベベル+サイクロ1段形 /E サイズ

プレミアム効率三相モータ　L▲HM△-4E19□L/R/T-EP◆(-B)-減速比

インバータ用プレミアム効率三相モータ　L▲HM△-4E19□L/R/T-AP◆(-B)-減速比

取付位置記号 K1

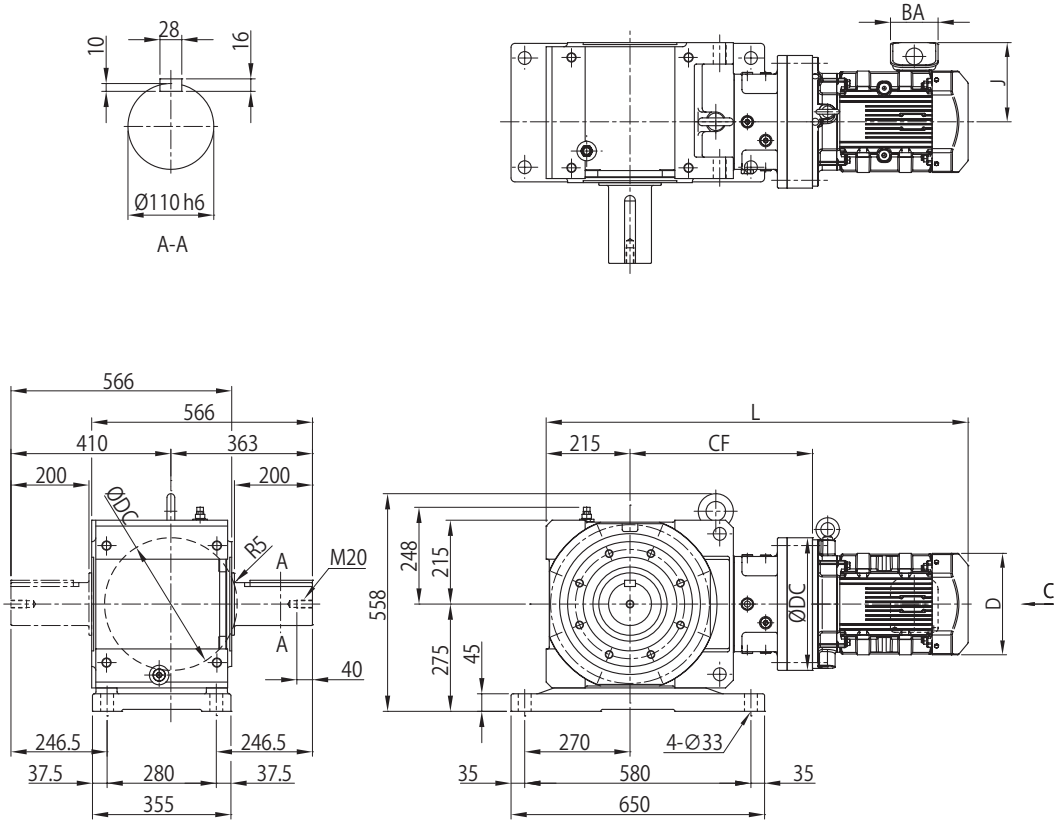

取付位置記号 V2

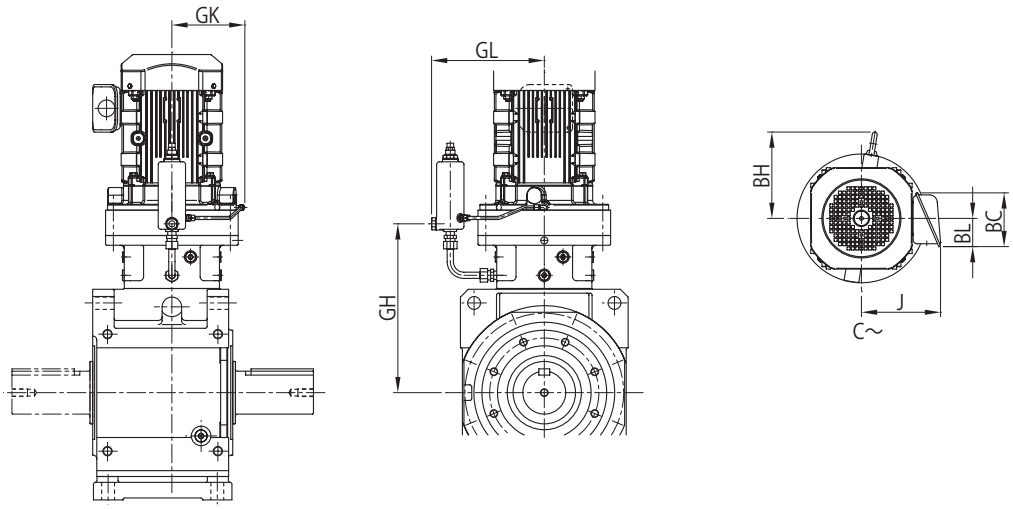

注）取付位置記号 K1、V2 以外の寸法はご照会ください。

寸法図

モータ種類	枠番	容量 kW ×4P	容量記号	BH	屋内形							屋外形							端子箱寸法
					J	ブレーキ無			ブレーキ付 (B)			J	ブレーキ無			ブレーキ付 (B)			
						D	L	質量 (kg)	D	L	質量 (kg)		D	L	質量 (kg)	D	L	質量 (kg)	
プレミアム効率三相	4E19 □	7.5	10	269	203	□ 260	1104	525	□ 260	1209	545	235	□ 260	1104	527	□ 260	1209	547	d
		11	15	269	203	□ 260	1166	531	□ 260	1271	551	235	□ 260	1166	533	□ 260	1271	553	
		15	20	233	234<258>	□ 317	1235	567	□ 320	1370	606	266	□ 317	1235	568	□335(Ø372)	1400	614	e
		18.5	25	280	297	□ 398	1341	686	□ 398	1515	730	355	□ 398	1341	695	□403(Ø430)	1545	748	f
		22	30	280	297	□ 398	1341	686	□ 398	1515	730	355	□ 398	1341	695	□403(Ø430)	1545	748	
		30	40	280	297	□ 398	1465	738	□ 398	1639	781	355	□ 398	1465	746	□403(Ø430)	1669	800	
		37	50	280	297	□ 398	1465	769	□ 398	1676	831	355	□ 398	1465	777	□403(Ø430)	1706	858	
		45	60	282	412	□ 518	1502	826	□ 518	1707	888	484	□ 518	1502	848	□497(Ø525)	1737	939	g
		55	75	282	412	□ 518	1502	863	-	-	-	484	□ 518	1502	885	-	-	-	
インバータ用プレミアム効率三相	4E19 □	7.5	10	269	203	□ 260	1104	525	□ 260	1209	545	235	□ 260	1104	527	□ 260	1209	547	d
		11	15	269	203	□ 260	1166	531	□ 260	1271	551	235	□ 260	1166	533	□ 260	1271	553	
		15	20	233	234<258>	□ 317	1235	567	□ 320	1370	606	266	□ 317	1235	568	□335(Ø372)	1400	614	e
		18.5	25	280	297	□ 398	1341	686	□ 398	1515	730	355	□ 398	1341	695	□403(Ø430)	1545	748	f
		22	30	280	297	□ 398	1341	686	□ 398	1515	730	355	□ 398	1341	695	□403(Ø430)	1545	748	
		30	40	280	297	□ 398	1465	738	□ 398	1639	781	355	□ 398	1465	746	□403(Ø430)	1669	800	
		37	50	280	297	□ 398	1465	769	□ 398	1676	831	355	□ 398	1465	777	□403(Ø430)	1706	858	
		45	60	282	412	□ 518	1502	826	□ 518	1707	888	484	□ 518	1502	848	□497(Ø525)	1737	939	g
		55	75	282	412	□ 518	1502	863	-	-	-	484	□ 518	1502	885	-	-	-	

枠番	CF	DC	GK	GL	GH
4E19 □	490	430	233	355	450

中実軸質量加算値（kg）	
軸片側 (L,R)	23

端子箱寸法	屋内形			屋外形		
	BA	BC	BL	BA	BC	BL
d	122	138	72	154	184	105
e	122<166>	138<187>	72<98>	154	184	105
f	166	187	98	192	290	175
g	240	267	140	260	426	292

注）1. 形式▲には出力軸方向を示すH，V，Wのいずれかが入ります。詳細は B6 頁をご参照ください。
2. 形式△にはモータの容量記号が入ります。
3. 形式◆には取付位置記号が入ります。詳細は B8～B18 頁をご参照ください。
4. 枠番□には 0 または 5 が入ります。詳細は選定表をご参照ください。
5. 取付位置記号 K1 の屋外形は、端子箱の向き（引出口方向）が図面とは異なります。詳細は B19 頁をご参照ください。
6. 中実軸径寸法：寸法公差は、JIS B 0401-1998 “h6” です。
7. 中実軸キーおよびキー溝寸法：JIS B 1301-1996（ISO）「キー及びキー溝 平行キー（締込み形）」に準拠しています。
8. 中実軸軸端部の詳細寸法は、技術資料 F24 頁をご参照ください。
9. < > 寸法はブレーキ付の場合です。
10. ( ) 寸法は取付位置記号 V2 の場合です。
11. 表中の質量は軸片側 (L，R) の場合の値です。軸両側 (T) の場合は、中実軸質量加算値を加算してください。
12. 本寸法図の寸法および質量は、予告なしに変更することがあります。

寸法図

■中実軸・脚取付 / ベベル+サイクロ1段形 /F サイズ

プレミアム効率 三相モータ	L▲HM△-4F18□～4F19□L/R/T-EP◆(-B)-減速比	インバータ用 プレミアム効率三相モータ	L▲HM△-4F18□～4F19□L/R/T-AP◆(-B)-減速比

取付位置記号 K1

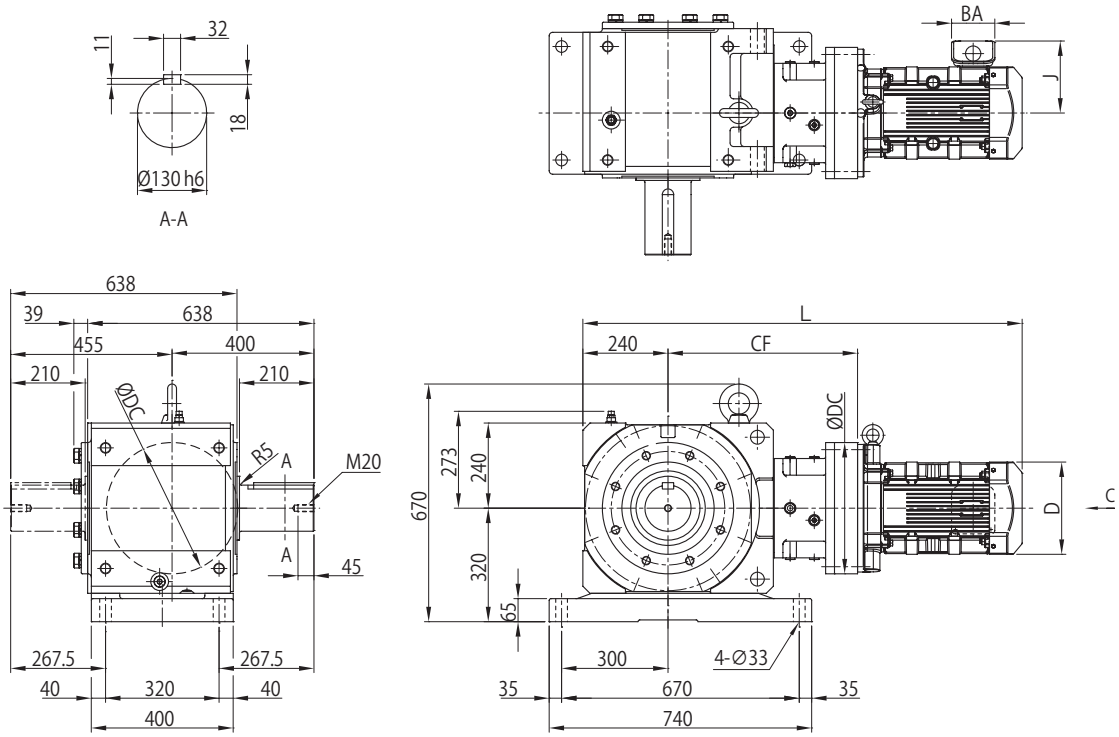

取付位置記号 V2

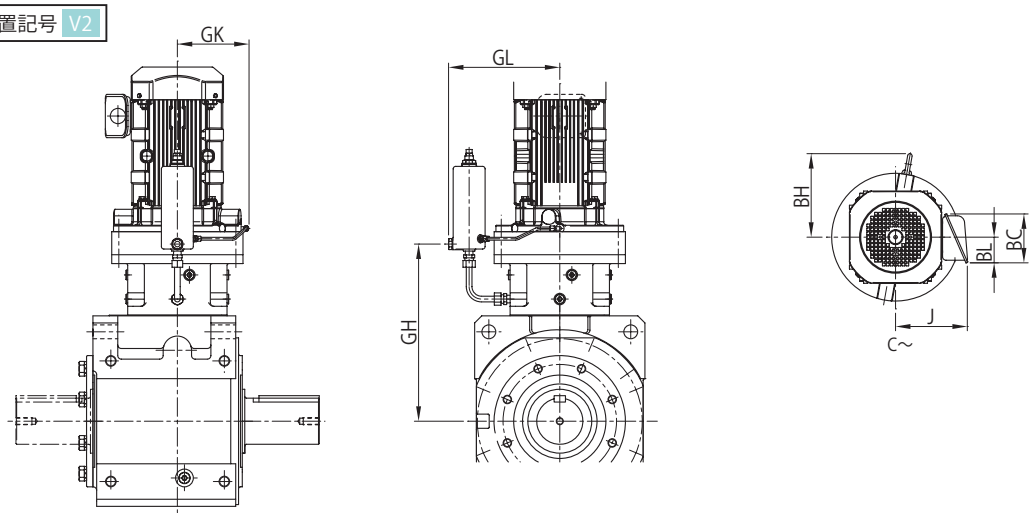

注）取付位置記号 K1、V2 以外の寸法はご照会ください。

寸法図

モータ種類	枠番	容量 kW ×4P	容量記号	BH	屋内形 J	屋内形 ブレーキ無 D	屋内形 ブレーキ無 L	屋内形 ブレーキ無 質量(kg)	屋内形 ブレーキ付(B) D	屋内形 ブレーキ付(B) L	屋内形 ブレーキ付(B) 質量(kg)	屋外形 J	屋外形 ブレーキ無 D	屋外形 ブレーキ無 L	屋外形 ブレーキ無 質量(kg)	屋外形 ブレーキ付(B) D	屋外形 ブレーキ付(B) L	屋外形 ブレーキ付(B) 質量(kg)	端子箱寸法
プレミアム効率三相	4F18□	3.7	5	217	166	□222	1109	683	□222	1200	694	199	□222	1109	683	□222	1200	694	c
		5.5	8	217	166	□222	1152	698	□222	1243	709	199	□222	1152	699	□222	1243	710	
		7.5	10	235	203	□260	1176	711	□260	1281	731	235	□260	1176	712	□260	1281	732	d
		11	15	235	203	□260	1238	717	□260	1343	737	235	□260	1238	718	□260	1343	738	
		15	20	233	234<258>	□317	1304	753	□320	1439	792	266	□317	1304	754	□335(Ø372)	1469	800	e
		18.5	25	234	297	□398	1410	872	□398	1584	916	355	□398	1410	880	□403(Ø430)	1614	934	f
		22	30	234	297	□398	1410	872	□398	1584	916	355	□398	1410	880	□403(Ø430)	1614	934	
		30	40	234	297	□398	1534	924	□398	1708	967	355	□398	1534	931	□403(Ø430)	1738	986	
		37	50	234	297	□398	1534	954	□398	1745	1020	355	□398	1534	962	□403(Ø430)	1775	1045	
	4F19□	5.5	8	260	166	□222	1185	734	□222	1276	745	199	□222	1185	734	□222	1276	745	c
		7.5	10	269	203	□260	1191	746	□260	1296	767	235	□260	1191	748	□260	1296	769	d
		11	15	269	203	□260	1253	752	□260	1358	773	235	□260	1253	754	□260	1358	775	
		15	20	233	234<258>	□317	1322	788	□320	1457	827	266	□317	1322	789	□335(Ø372)	1487	835	e
		18.5	25	280	297	□398	1428	907	□398	1602	951	355	□398	1428	916	□403(Ø430)	1632	969	f
		22	30	280	297	□398	1428	907	□398	1602	951	355	□398	1428	916	□403(Ø430)	1632	969	
		30	40	280	297	□398	1552	959	□398	1726	1005	355	□398	1552	967	□403(Ø430)	1756	1025	
		37	50	280	297	□398	1552	990	□398	1763	1055	355	□398	1552	998	□403(Ø430)	1793	1080	
		45	60	282	412	□518	1589	1050	□518	1794	1110	484	□518	1589	1070	□497(Ø525)	1824	1160	g
		55	75	282	412	□518	1589	1085	-	-	-	484	□518	1589	1110	-	-	-	
インバータ用プレミアム効率三相	4F18□	3.7	5	217	166	□222	1109	683	□222	1200	694	199	□222	1109	683	□222	1200	694	c
		5.5	8	217	166	□222	1152	698	□222	1243	709	199	□222	1152	699	□222	1243	710	
		7.5	10	235	203	□260	1176	711	□260	1281	731	235	□260	1176	712	□260	1281	732	d
		11	15	235	203	□260	1238	717	□260	1343	737	235	□260	1238	718	□260	1343	738	
		15	20	233	234<258>	□317	1304	753	□320	1439	792	266	□317	1304	754	□335(Ø372)	1469	800	e
		18.5	25	234	297	□398	1410	872	□398	1584	916	355	□398	1410	880	□403(Ø430)	1614	934	f
		22	30	234	297	□398	1410	872	□398	1584	916	355	□398	1410	880	□403(Ø430)	1614	934	
		30	40	234	297	□398	1534	924	□398	1708	967	355	□398	1534	931	□403(Ø430)	1738	986	
		37	50	234	297	□398	1534	954	□398	1745	1020	355	□398	1534	962	□403(Ø430)	1775	1045	
	4F19□	5.5	8	260	166	□222	1185	734	□222	1276	745	199	□222	1185	734	□222	1276	745	c
		7.5	10	269	203	□260	1191	746	□260	1296	767	235	□260	1191	748	□260	1296	769	d
		11	15	269	203	□260	1253	752	□260	1358	773	235	□260	1253	754	□260	1358	775	
		15	20	233	234<258>	□317	1322	788	□320	1457	827	266	□317	1322	789	□335(Ø372)	1487	835	e
		18.5	25	280	297	□398	1428	907	□398	1602	951	355	□398	1428	916	□403(Ø430)	1632	969	f
		22	30	280	297	□398	1428	907	□398	1602	951	355	□398	1428	916	□403(Ø430)	1632	969	
		30	40	280	297	□398	1552	959	□398	1726	1005	355	□398	1552	967	□403(Ø430)	1756	1025	
		37	50	280	297	□398	1552	990	□398	1763	1055	355	□398	1552	998	□403(Ø430)	1793	1080	
		45	60	282	412	□518	1589	1050	□518	1794	1110	484	□518	1589	1070	□497(Ø525)	1824	1160	g
		55	75	282	412	□518	1589	1085	-	-	-	484	□518	1589	1110	-	-	-	

枠番	CF	DC	GK	GL	GH
4F18□	534	370	203	314	499
4F19□	552	430	233	355	512

中実軸質量加算値（kg）	
軸片側 (L,R)	50

端子箱寸法	屋内形 BA	屋内形 BC	屋内形 BL	屋外形 BA	屋外形 BC	屋外形 BL
c	100	111	58	123	151	87
d	122	138	72	154	184	105
e	122<166>	138<187>	72<98>	154	184	105
f	166	187	98	192	290	175
g	240	267	140	260	426	292

注）1. 形式▲には出力軸方向を示すH，V，Wのいずれかが入ります。詳細は B6 頁をご参照ください。
2. 形式△にはモータの容量記号が入ります。
3. 形式◆には取付位置記号が入ります。詳細は B8～B18 頁をご参照ください。
4. 枠番□には 0 または 5 が入ります。詳細は選定表をご参照ください。
5. 取付位置記号 K1 の屋外形は、端子箱の向き（引出口方向）が図面とは異なります。詳細は B19 頁をご参照ください。
6. 中実軸径寸法：寸法公差は、JIS B 0401-1998 “h6” です。
7. 中実軸キーおよびキー溝寸法：JIS B 1301-1996（ISO）「キー及びキー溝 平行キー（締込み形）」に準拠しています。
8. 中実軸軸端部の詳細寸法は、技術資料 F24 頁をご参照ください。
9. 中実軸形（軸片側）の反軸出側にはカバーを取り付けています。詳細は技術資料 F29 頁をご参照ください。
10. < > 寸法はブレーキ付の場合です。
11. ( ) 寸法は取付位置記号 V2 の場合です。
12. 表中の質量は軸片側 (L，R) の場合の値です。軸両側 (T) の場合は、中実軸質量加算値を加算してください。
13. 本寸法図の寸法および質量は、予告なしに変更することがあります。

寸法図

選定について
選定表
寸法図
技術資料
オプション
ギヤモータ
レデューサ
軸上取付 ケース取付
フランジ取付
脚取付
ベベル+CY1段 減速比11～305
ベベル+CY2段 減速比364～10658

■中実軸・脚取付 / ベベル+サイクロ 2 段形 /A サイズ

三相モータ	L▲HM△-4A10DA～4A12DBL/R/T-◆(-B)-減速比	インバータ用AFモータ	L▲HM△-4A10DA～4A12DBL/R/T-AV◆(-B)-減速比
プレミアム効率 三相モータ	L▲HM△-4A12DBL/R/T-EP◆(-B)-減速比	インバータ用 プレミアム効率三相モータ	L▲HM△-4A12DBL/R/T-AP◆(-B)-減速比
		高効率三相モータ	L▲HM△-4A10DA～4A12DBL/R/T-ES◆(-B)-減速比

取付位置記号 K1

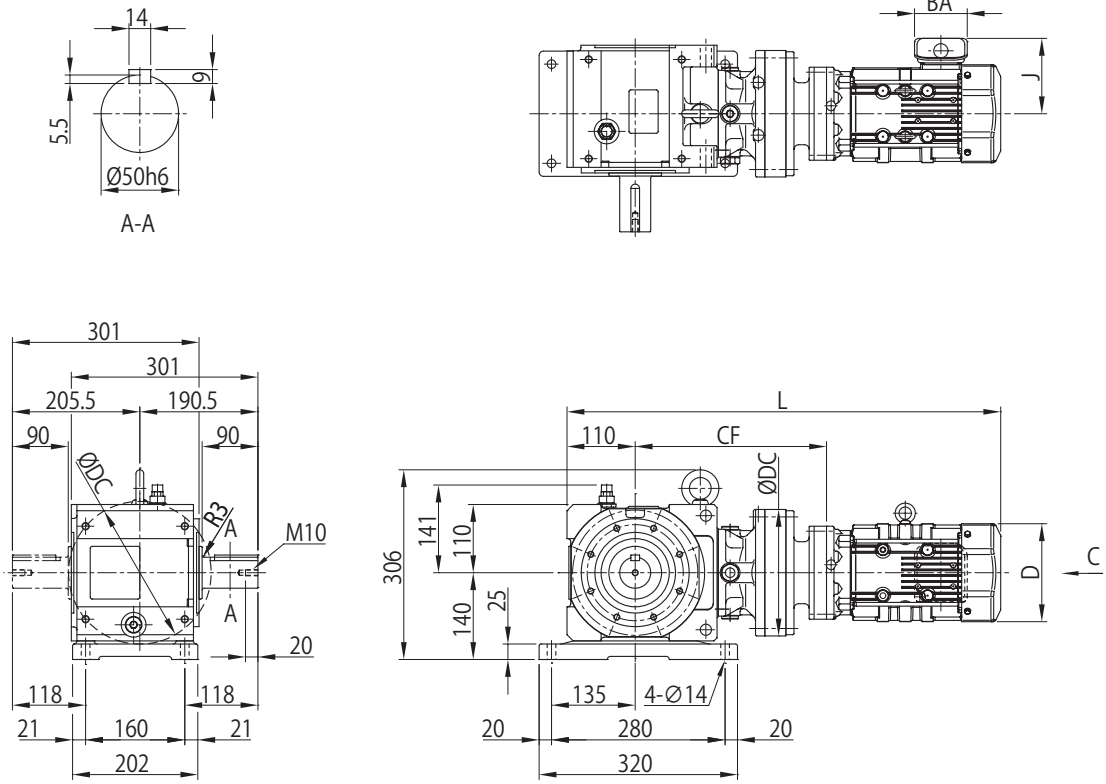

取付位置記号 V2

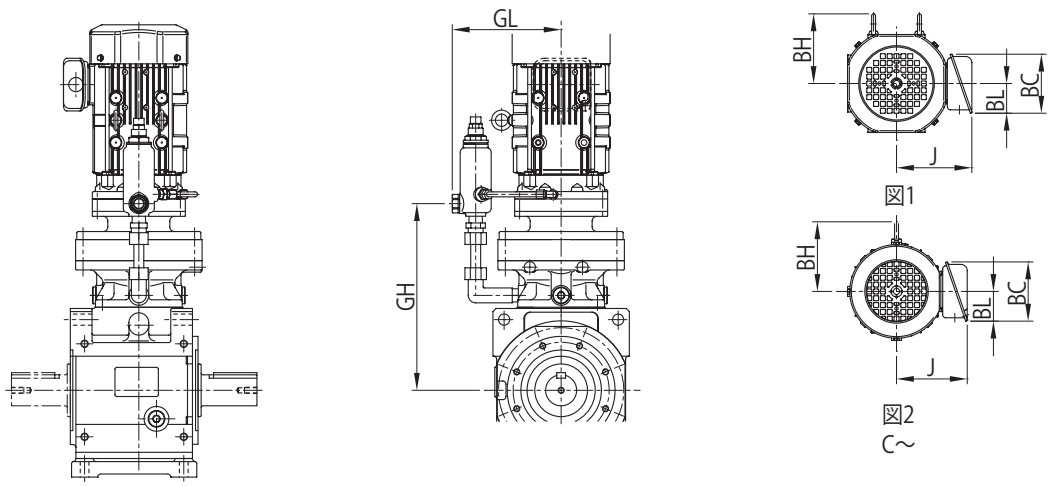

注）取付位置記号 K1、V2 以外の寸法はご照会ください。

寸法図

モータ種類	枠番	容量 kW ×4P	容量記号	C～	BH	屋内形 J	屋内形 ブレーキ無 D	屋内形 ブレーキ無 L	屋内形 ブレーキ無 質量(kg)	屋内形 ブレーキ付(B) D	屋内形 ブレーキ付(B) L	屋内形 ブレーキ付(B) 質量(kg)	屋外形 J	屋外形 ブレーキ無 D	屋外形 ブレーキ無 L	屋外形 ブレーキ無 質量(kg)	屋外形 ブレーキ付(B) D	屋外形 ブレーキ付(B) L	屋外形 ブレーキ付(B) 質量(kg)	端子箱寸法
三相	4A10DA	0.1	01	図 2	-	85	∅ 119	529	65	∅ 124	564	67	105	∅ 119	546	65	∅ 124	564	67	a
		0.2	02		-	85	∅ 124	571	66	∅ 124	603	68	105	∅ 124	571	67	∅ 124	603	68	
		0.25	03		-	85	∅ 124	571	66	∅ 124	603	68	105	∅ 124	571	67	∅ 124	603	68	
		0.4	05		-	85	∅ 124	591	68	∅ 124	623	69	105	∅ 124	591	68	∅ 124	623	69	
	4A12DA	0.1	01	図 2	-	85	∅ 119	541	73	∅ 124	576	75	105	∅ 119	558	74	∅ 124	576	75	a
		0.2	02		-	85	∅ 124	583	75	∅ 124	615	76	105	∅ 124	583	75	∅ 124	615	76	
		0.25	03		-	85	∅ 124	583	75	∅ 124	615	76	105	∅ 124	583	75	∅ 124	615	76	
		0.4	05		-	85	∅ 124	603	76	∅ 124	635	77	105	∅ 124	603	76	∅ 124	635	77	
	4A12DB	0.2	02	図 2	-	85	∅ 124	595	78	∅ 124	627	79	105	∅ 124	595	78	∅ 124	627	80	a
		0.25	03		-	85	∅ 124	595	78	∅ 124	627	79	105	∅ 124	595	78	∅ 124	627	80	
		0.4	05		-	85	∅ 124	615	79	∅ 124	647	81	105	∅ 124	615	80	∅ 124	647	81	
		0.55	08		112	114	∅ 160	656	83	∅ 160	699	86	141	∅ 160	656	83	∅ 160	699	86	b
プレミアム効率三相	4A12DB	0.75	1	図 1	112	122	□ 158	700	89	□ 158	763	94	149	□ 158	700	89	□ 158	763	94	b
インバータ用 AF	4A10DA	0.1	01	図 2	-	85	∅ 124	571	66	∅ 124	603	68	105	∅ 124	571	67	∅ 124	603	68	a
		0.2	02		-	85	∅ 124	591	68	∅ 124	623	69	105	∅ 124	591	68	∅ 124	623	69	
		0.4	05		112	114	∅ 160	637	72	∅ 160	680	75	141	∅ 160	637	72	∅ 160	680	75	b
	4A12DA	0.1	01	図 2	-	85	∅ 124	583	75	∅ 124	615	76	105	∅ 124	583	75	∅ 124	615	76	a
		0.2	02		-	85	∅ 124	603	76	∅ 124	635	77	105	∅ 124	603	76	∅ 124	635	77	
		0.4	05		112	114	∅ 160	649	80	∅ 160	692	83	141	∅ 160	649	80	∅ 160	692	83	b
	4A12DB	0.2	02	図 2	-	85	∅ 124	615	79	∅ 124	647	81	105	∅ 124	615	80	∅ 124	647	81	a
		0.4	05		112	114	∅ 160	656	83	∅ 160	699	86	141	∅ 160	656	83	∅ 160	699	86	b
インバータ用プレミアム効率三相	4A12DB	0.75	1	図 1	112	122	□ 158	700	89	□ 158	763	94	149	□ 158	700	89	□ 158	763	94	b
高効率三相	4A10DA	0.2	02	図 2	-	85	∅ 124	591	68	∅ 124	623	69	105	∅ 124	591	68	∅ 124	623	69	a
		0.4	05		112	114	∅ 160	637	72	∅ 160	680	75	141	∅ 160	637	72	∅ 160	680	75	b
	4A12DA	0.2	02	図 2	-	85	∅ 124	603	76	∅ 124	635	77	105	∅ 124	603	76	∅ 124	635	77	a
		0.4	05		112	114	∅ 160	649	80	∅ 160	692	83	141	∅ 160	649	80	∅ 160	692	83	b
	4A12DB	0.2	02	図 2	-	85	∅ 124	615	79	∅ 124	647	81	105	∅ 124	615	80	∅ 124	647	81	a
		0.4	05		112	114	∅ 160	656	83	∅ 160	699	86	141	∅ 160	656	83	∅ 160	699	86	b

枠番	CF	DC	GL	GH
4A10DA	285	150	152	278
4A12DA	297	204	203	290
4A12DB	309	204	203	299

中実軸質量加算値（kg）	
軸片側 (L,R)	3

端子箱寸法	屋内形 BA	屋内形 BC	屋内形 BL	屋外形 BA	屋外形 BC	屋外形 BL
a	81.5	62	31	60	85	52
b	85	95	48	100	131	75

注）1. 形式▲には出力軸方向を示すH，V，Wのいずれかが入ります。詳細は B6 頁をご参照ください。
2. 形式△にはモータの容量記号が入ります。
3. 形式◆には取付位置記号が入ります。詳細は B8～B18 頁をご参照ください。
4. 取付位置記号 K1 の屋外形は、端子箱の向き（引出口方向）が図面とは異なります。詳細は B19 頁をご参照ください。
5. 中実軸径寸法：寸法公差は、JIS B 0401-1998 “h6” です。
6. 中実軸キーおよびキー溝寸法：JIS B 1301-1996（ISO）「キー及びキー溝 平行キー（締込み形）」に準拠しています。
7. 中実軸軸端部の詳細寸法は、技術資料 F24 頁をご参照ください。
8. 表中の質量は軸片側 (L，R) の場合の値です。軸両側 (T) の場合は、中実軸質量加算値を加算してください。
9. 本寸法図の寸法および質量は、予告なしに変更することがあります。

寸法図

■中実軸・脚取付 / ベベル+サイクロ 2 段形 /B サイズ

三相モータ	L▲HM△-4B12DA～4B14DBL/R/T-◆(-B)-減速比	インバータ用AFモータ	L▲HM△-4B12DA～4B14DBL/R/T-AV◆(-B)-減速比
プレミアム効率 三相モータ	L▲HM△-4B12DB～4B14DBL/R/T-EP◆(-B)-減速比	インバータ用 プレミアム効率三相モータ	L▲HM△-4B12DB～4B14DBL/R/T-AP◆(-B)-減速比
		高効率三相モータ	L▲HM△-4B12DA～4B14DBL/R/T-ES◆(-B)-減速比

取付位置記号 K1

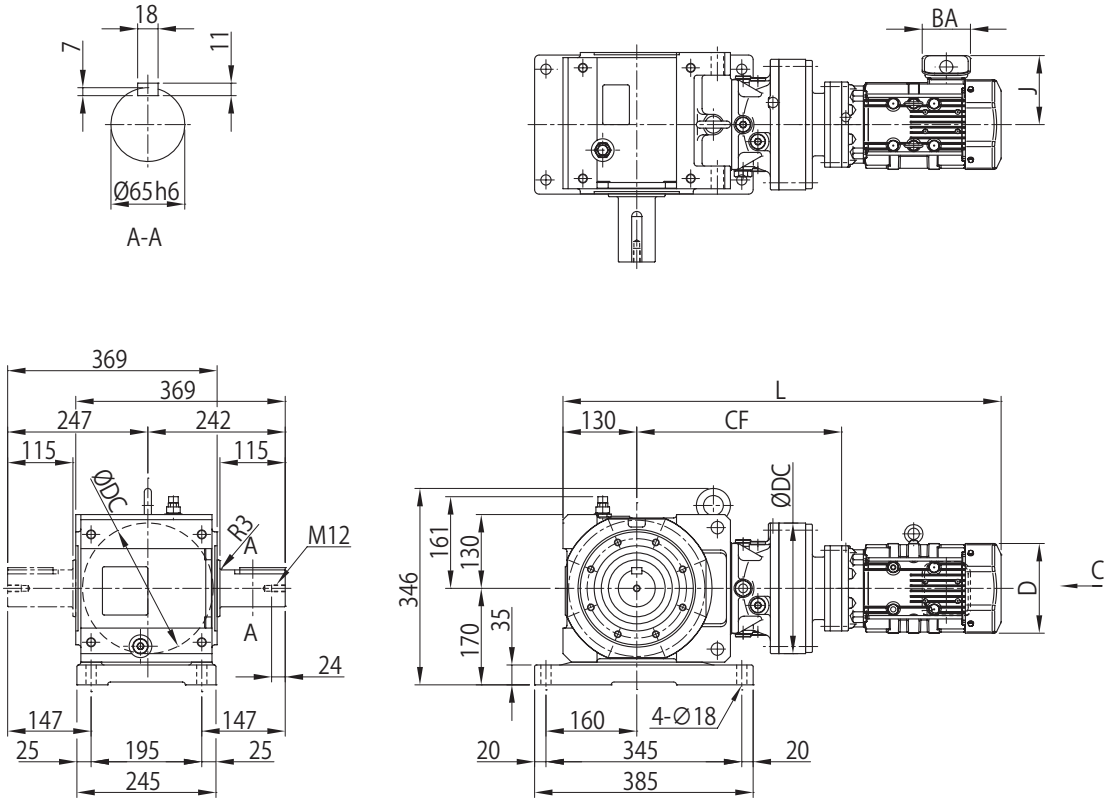

取付位置記号 V2

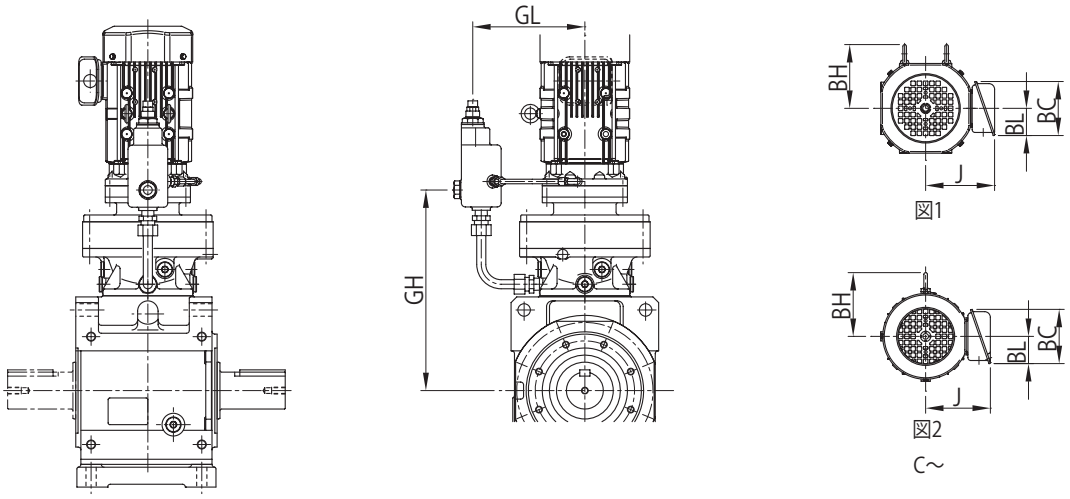

注）取付位置記号 K1、V2 以外の寸法はご照会ください。

寸法図

選定について
選定表
寸法図
技術資料
オプション
ギヤモータ
レデューサ
軸上取付ケース取付
フランジ取付
脚取付
ベベル+CY1 段 減速比 11～305
ベベル+CY2 段 減速比 364～10658

モータ種類	枠番	容量 kW ×4P	容量記号	C～	BH	屋内形 J	屋内形 ブレーキ無 D	屋内形 ブレーキ無 L	屋内形 ブレーキ無 質量(kg)	屋内形 ブレーキ付 (B) D	屋内形 ブレーキ付 (B) L	屋内形 ブレーキ付 (B) 質量(kg)	屋外形 J	屋外形 ブレーキ無 D	屋外形 ブレーキ無 L	屋外形 ブレーキ無 質量(kg)	屋外形 ブレーキ付 (B) D	屋外形 ブレーキ付 (B) L	屋外形 ブレーキ付 (B) 質量(kg)	端子箱寸法
三相	4B12DA	0.1	01	図 2	-	85	∅ 119	598	108	∅ 124	633	110	105	∅ 119	615	108	∅ 124	633	110	a
		0.2	02		-	85	∅ 124	640	109	∅ 124	672	111	105	∅ 124	640	110	∅ 124	672	111	
		0.25	03		-	85	∅ 124	640	109	∅ 124	672	111	105	∅ 124	640	110	∅ 124	672	111	
		0.4	05		-	85	∅ 124	660	111	∅ 124	692	112	105	∅ 124	660	111	∅ 124	692	112	
	4B12DB	0.2	02	図 2	-	85	∅ 124	651	113	∅ 124	683	115	105	∅ 124	651	114	∅ 124	683	115	a
		0.25	03		-	85	∅ 124	651	113	∅ 124	683	115	105	∅ 124	651	114	∅ 124	683	115	
		0.4	05		-	85	∅ 124	671	115	∅ 124	703	116	105	∅ 124	671	115	∅ 124	703	116	
		0.55	08		112	114	∅ 160	712	119	∅ 160	755	122	141	∅ 160	712	119	∅ 160	755	122	b
	4B14DA	0.2	02	図 2	-	85	∅ 124	658	117	∅ 124	690	118	105	∅ 124	658	117	∅ 124	690	119	a
		0.25	03		-	85	∅ 124	658	117	∅ 124	690	118	105	∅ 124	658	117	∅ 124	690	119	
		0.4	05		-	85	∅ 124	678	118	∅ 124	710	120	105	∅ 124	678	119	∅ 124	710	120	
	4B14DB	0.2	02	図 2	-	85	∅ 124	667	120	∅ 124	699	121	105	∅ 124	667	120	∅ 124	699	122	a
		0.25	03		-	85	∅ 124	667	120	∅ 124	699	121	105	∅ 124	667	120	∅ 124	699	122	
		0.4	05		-	85	∅ 124	687	121	∅ 124	719	122	105	∅ 124	687	121	∅ 124	719	123	
		0.55	08		112	114	∅ 160	728	125	∅ 160	771	128	141	∅ 160	728	125	∅ 160	771	128	b
プレミアム効率三相	4B12DB	0.75	1	図 1	112	122	□ 158	756	125	□ 158	820	129	149	□ 158	756	125	□ 158	820	129	b
		1.1	1H		117	126	□ 167	783	128	□ 167	853	133	153	□ 167	783	129	□ 167	853	134	
	4B14DB	0.75	1	図 1	112	122	□ 158	772	131	□ 158	835	136	149	□ 158	772	131	□ 158	835	136	b
インバータ用 AF	4B12DA	0.1	01	図 2	-	85	∅ 124	640	109	∅ 124	672	111	105	∅ 124	640	110	∅ 124	672	111	a
		0.2	02		-	85	∅ 124	660	111	∅ 124	692	112	105	∅ 124	660	111	∅ 124	692	112	
		0.4	05		112	114	∅ 160	706	115	∅ 160	749	118	141	∅ 160	706	115	∅ 160	749	118	b
	4B12DB	0.2	02	図 2	-	85	∅ 124	671	115	∅ 124	703	116	105	∅ 124	671	115	∅ 124	703	116	a
		0.4	05		112	114	∅ 160	712	119	∅ 160	755	122	141	∅ 160	712	119	∅ 160	755	122	b
	4B14DA	0.2	02	図 2	-	85	∅ 124	678	118	∅ 124	710	120	105	∅ 124	678	119	∅ 124	710	120	a
		0.4	05		112	114	∅ 160	724	122	∅ 160	767	126	141	∅ 160	724	123	∅ 160	767	126	b
	4B14DB	0.2	02	図 2	-	85	∅ 124	687	121	∅ 124	719	122	105	∅ 124	687	121	∅ 124	719	123	a
		0.4	05		112	114	∅ 160	728	125	∅ 160	771	128	141	∅ 160	728	125	∅ 160	771	128	b
インバータ用プレミアム効率三相	4B12DB	0.75	1	図 1	112	122	□ 158	756	125	□ 158	820	129	149	□ 158	756	125	□ 158	820	129	b
	4B14DB	0.75	1	図 1	112	122	□ 158	772	131	□ 158	835	136	149	□ 158	772	131	□ 158	835	136	b
高効率三相	4B12DA	0.2	02	図 2	-	85	∅ 124	660	111	∅ 124	692	112	105	∅ 124	660	111	∅ 124	692	112	a
		0.4	05		112	114	∅ 160	706	115	∅ 160	749	118	141	∅ 160	706	115	∅ 160	749	118	b
	4B12DB	0.2	02	図 2	-	85	∅ 124	671	115	∅ 124	703	116	105	∅ 124	671	115	∅ 124	703	116	a
		0.4	05		112	114	∅ 160	712	119	∅ 160	755	122	141	∅ 160	712	119	∅ 160	755	122	b
	4B14DA	0.2	02	図 2	-	85	∅ 124	678	118	∅ 124	710	120	105	∅ 124	678	119	∅ 124	710	120	a
		0.4	05		112	114	∅ 160	724	122	∅ 160	767	126	141	∅ 160	724	123	∅ 160	767	126	b
	4B14DB	0.2	02	図 2	-	85	∅ 124	687	121	∅ 124	719	122	105	∅ 124	687	121	∅ 124	719	123	a
		0.4	05		112	114	∅ 160	728	125	∅ 160	771	128	141	∅ 160	728	125	∅ 160	771	128	b

枠番	CF	DC	GL	GH
4B12DA	334	204	203	327
4B12DB	345	204	203	336
4B14DA	352	230	231	349
4B14DB	361	230	231	353

中実軸質量加算値（kg）	
軸片側 (L,R)	7

端子箱寸法	屋内形 BA	屋内形 BC	屋内形 BL	屋外形 BA	屋外形 BC	屋外形 BL
a	81.5	62	31	60	85	52
b	85	95	48	100	131	75

注）1. 形式▲には出力軸方向を示すH，V，Wのいずれかが入ります。詳細は B6 頁をご参照ください。
2. 形式△にはモータの容量記号が入ります。
3. 形式◆には取付位置記号が入ります。詳細は B8～B18 頁をご参照ください。
4. 取付位置記号 K1 の屋外形は、端子箱の向き（引出口方向）が図面とは異なります。詳細は B19 頁をご参照ください。
5. 中実軸径寸法：寸法公差は、JIS B 0401-1998 “h6” です。
6. 中実軸キーおよびキー溝寸法：JIS B 1301-1996（ISO）「キー及びキー溝 平行キー（締込み形）」に準拠しています。
7. 中実軸軸端部の詳細寸法は、技術資料 F24 頁をご参照ください。
8. 表中の質量は軸片側 (L，R) の場合の値です。軸両側 (T) の場合は、中実軸質量加算値を加算してください。
9. 本寸法図の寸法および質量は、予告なしに変更することがあります。

寸法図

■中実軸・脚取付 / ベベル+サイクロ 2 段形 /C サイズ

三相モータ	L▲HM△-4C14DA～4C14DBL/R/T-◆(-B)-減速比	インバータ用AFモータ	L▲HM△-4C14DA～4C14DBL/R/T-AV◆(-B)-減速比
プレミアム効率 三相モータ	L▲HM△-4C14DB～4C14DCL/R/T-EP◆(-B)-減速比	インバータ用 プレミアム効率三相モータ	L▲HM△-4C14DB～4C14DCL/R/T-AP◆(-B)-減速比
		高効率三相モータ	L▲HM△-4C14DA～4C14DBL/R/T-ES◆(-B)-減速比

取付位置記号 K1

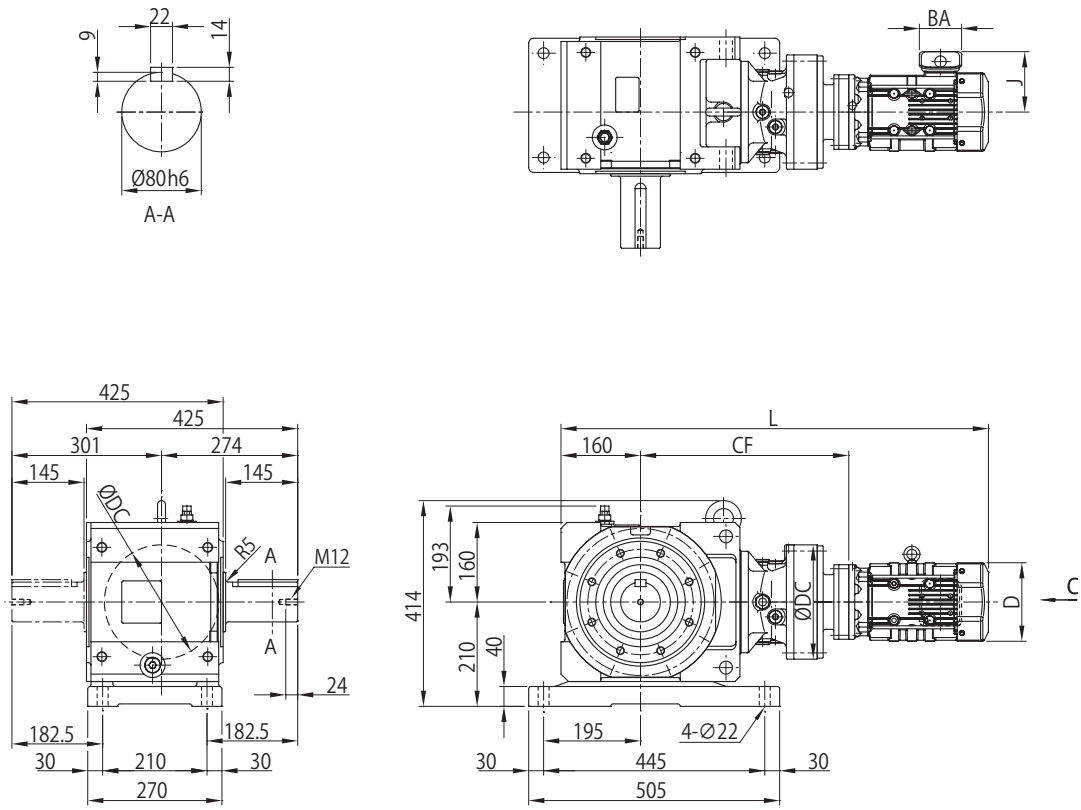

取付位置記号 V2

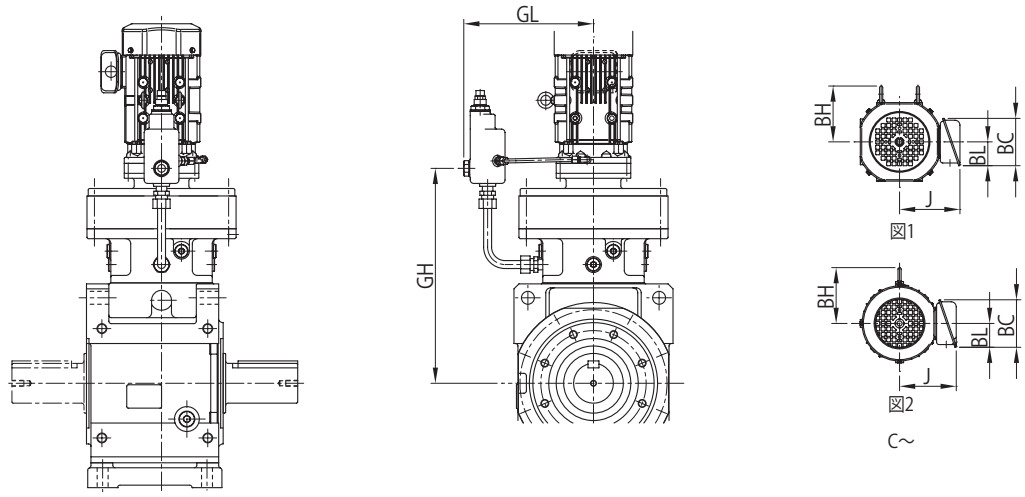

注）取付位置記号 K1、V2 以外の寸法はご照会ください。

寸法図

モータ種類	枠番	容量 kW ×4P	容量記号	C～	BH	屋内形 J	屋内形 ブレーキ無 D	屋内形 ブレーキ無 L	屋内形 ブレーキ無 質量(kg)	屋内形 ブレーキ付(B) D	屋内形 ブレーキ付(B) L	屋内形 ブレーキ付(B) 質量(kg)	屋外形 J	屋外形 ブレーキ無 D	屋外形 ブレーキ無 L	屋外形 ブレーキ無 質量(kg)	屋外形 ブレーキ付(B) D	屋外形 ブレーキ付(B) L	屋外形 ブレーキ付(B) 質量(kg)	端子箱寸法
三相	4C14DA	0.2	02	図 2	-	85	∅ 124	746	183	∅ 124	778	184	105	∅ 124	746	183	∅ 124	778	185	a
		0.25	03		-	85	∅ 124	746	183	∅ 124	778	184	105	∅ 124	746	183	∅ 124	778	185	
		0.4	05		-	85	∅ 124	766	184	∅ 124	798	185	105	∅ 124	766	184	∅ 124	798	186	
	4C14DB	0.2	02	図 2	-	85	∅ 124	755	186	∅ 124	787	187	105	∅ 124	755	186	∅ 124	787	188	a
		0.25	03		-	85	∅ 124	755	186	∅ 124	787	187	105	∅ 124	755	186	∅ 124	787	188	
		0.4	05		-	85	∅ 124	775	187	∅ 124	807	188	105	∅ 124	775	187	∅ 124	807	189	
		0.55	08		112	114	∅ 160	816	191	∅ 160	859	194	141	∅ 160	816	191	∅ 160	859	194	b
プレミアム効率三相	4C14DB	0.75	1	図 1	112	122	□ 158	860	197	□ 158	924	201	149	□ 158	860	197	□ 158	924	201	b
		1.1	1H		117	126	□ 167	887	200	□ 167	957	205	153	□ 167	887	201	□ 167	957	206	
		1.5	2		117	126	□ 167	887	201	□ 167	957	206	153	□ 167	887	202	□ 167	957	207	
	4C14DC	0.75	1	図 1	112	122	□ 158	874	198	□ 158	938	203	149	□ 158	874	198	□ 158	938	203	b
		1.1	1H		117	126	□ 167	901	201	□ 167	971	207	153	□ 167	901	202	□ 167	971	208	
		1.5	2		117	126	□ 167	901	202	□ 167	971	208	153	□ 167	901	203	□ 167	971	209	
		2.2	3		125	150	□ 184	922	210	□ 184	1000	218	183	□ 184	922	210	□ 184	1000	218	c
インバータ用AF	4C14DA	0.2	02	図 2	-	85	∅ 124	766	184	∅ 124	798	185	105	∅ 124	766	184	∅ 124	798	186	a
		0.4	05		112	114	∅ 160	812	188	∅ 160	855	191	141	∅ 160	812	188	∅ 160	855	191	b
	4C14DB	0.2	02	図 2	-	85	∅ 124	775	187	∅ 124	807	188	105	∅ 124	775	187	∅ 124	807	189	a
		0.4	05		112	114	∅ 160	816	191	∅ 160	859	194	141	∅ 160	816	191	∅ 160	859	194	b
インバータ用プレミアム効率三相	4C14DB	0.75	1	図 1	112	122	□ 158	860	197	□ 158	924	201	149	□ 158	860	197	□ 158	924	201	b
		1.5	2		117	126	□ 167	887	201	□ 167	957	206	153	□ 167	887	202	□ 167	957	207	
	4C14DC	0.75	1	図 1	112	122	□ 158	874	198	□ 158	938	203	149	□ 158	874	198	□ 158	938	203	b
		1.5	2		117	126	□ 167	901	202	□ 167	971	208	153	□ 167	901	203	□ 167	971	209	
		2.2	3		125	150	□ 184	922	210	□ 184	1000	218	183	□ 184	922	210	□ 184	1000	218	c
高効率三相	4C14DA	0.2	02	図 2	-	85	∅ 124	766	184	∅ 124	798	185	105	∅ 124	766	184	∅ 124	798	186	a
		0.4	05		112	114	∅ 160	812	188	∅ 160	855	191	141	∅ 160	812	188	∅ 160	855	191	b
	4C14DB	0.2	02	図 2	-	85	∅ 124	775	187	∅ 124	807	188	105	∅ 124	775	187	∅ 124	807	189	a
		0.4	05		112	114	∅ 160	816	191	∅ 160	859	194	141	∅ 160	816	191	∅ 160	859	194	b

枠番	CF	DC	GL	GH
4C14DA	410	230	231	407
4C14DB	419	230	231	411
4C14DC	433	230	231	418

中実軸質量加算値（kg）	
軸片側 (L,R)	10

端子箱寸法	屋内形 BA	屋内形 BC	屋内形 BL	屋外形 BA	屋外形 BC	屋外形 BL
a	81.5	62	31	60	85	52
b	85	95	48	100	131	75
c	100	111	58	123	151	87

注）1. 形式▲には出力軸方向を示すH，V，Wのいずれかが入ります。詳細は B6 頁をご参照ください。
2. 形式△にはモータの容量記号が入ります。
3. 形式◆には取付位置記号が入ります。詳細は B8～B18 頁をご参照ください。
4. 取付位置記号 K1 の屋外形は、端子箱の向き（引出口方向）が図面とは異なります。詳細は B19 頁をご参照ください。
5. 中実軸径寸法：寸法公差は、JIS B 0401-1998 “h6” です。
6. 中実軸キーおよびキー溝寸法：JIS B 1301-1996（ISO）「キー及びキー溝 平行キー（締込み形）」に準拠しています。
7. 中実軸軸端部の詳細寸法は、技術資料 F24 頁をご参照ください。
8. 表中の質量は軸片側 (L，R) の場合の値です。軸両側 (T) の場合は、中実軸質量加算値を加算してください。
9. 本寸法図の寸法および質量は、予告なしに変更することがあります。

寸法図

■中実軸・脚取付 / ベベル+サイクロ 2 段形 /C サイズ

三相モータ	L▲HM△-4C16DA～4C17DAL/R/T-◆(-B)-減速比	インバータ用AFモータ	L▲HM△-4C16DA～4C17DAL/R/T-AV◆(-B)-減速比
プレミアム効率 三相モータ	L▲HM△-4C16DA～4C16DBL/R/T-EP◆(-B)-減速比	インバータ用 プレミアム効率三相モータ	L▲HM△-4C16DA～4C16DBL/R/T-AP◆(-B)-減速比
		高効率三相モータ	L▲HM△-4C16DA～4C17DAL/R/T-ES◆(-B)-減速比

取付位置記号 K1

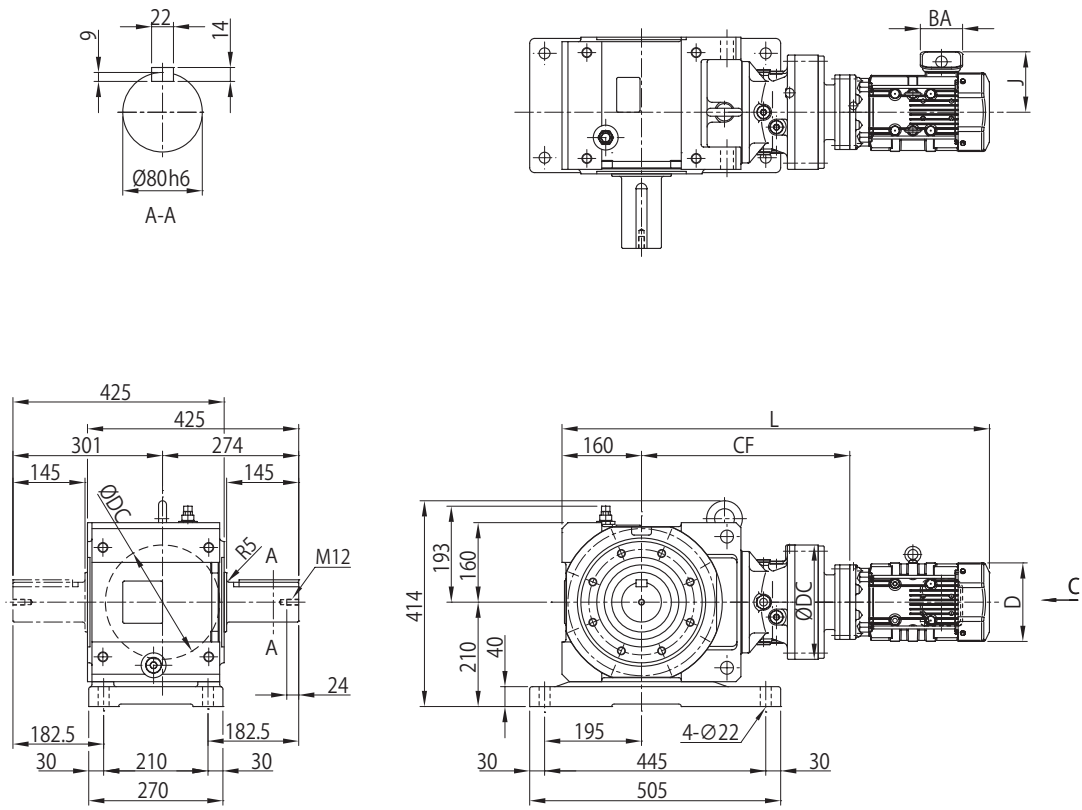

取付位置記号 V2

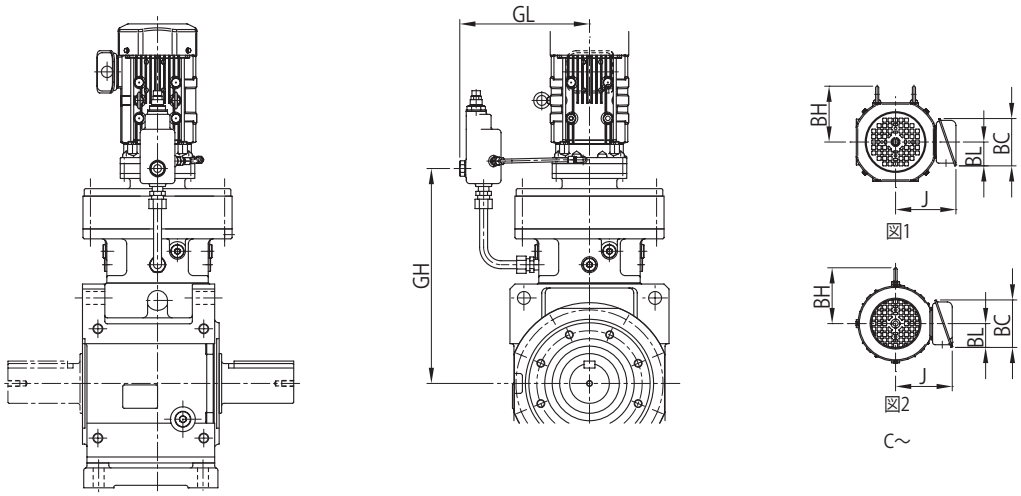

注）取付位置記号 K1、V2 以外の寸法はご照会ください。

寸法図

モータ種類	枠番	容量 kW ×4P	容量記号	C～	BH	屋内形 J	屋内形 ブレーキ無 D	屋内形 ブレーキ無 L	屋内形 ブレーキ無 質量(kg)	屋内形 ブレーキ付(B) D	屋内形 ブレーキ付(B) L	屋内形 ブレーキ付(B) 質量(kg)	屋外形 J	屋外形 ブレーキ無 D	屋外形 ブレーキ無 L	屋外形 ブレーキ無 質量(kg)	屋外形 ブレーキ付(B) D	屋外形 ブレーキ付(B) L	屋外形 ブレーキ付(B) 質量(kg)	端子箱寸法
三相	4C16DA	0.4	05	図 2	-	85	∅ 124	798	210	∅ 124	830	211	105	∅ 124	798	210	∅ 124	830	212	a
		0.55	08		112	114	∅ 160	839	214	∅ 160	882	217	141	∅ 160	839	214	∅ 160	882	217	b
	4C17DA	0.2	02	図 2	-	85	∅ 124	795	230	∅ 124	827	231	105	∅ 124	795	230	∅ 124	827	231	a
プレミアム効率三相	4C16DA	0.75	1	図 1	112	122	□ 158	883	220	□ 158	947	225	149	□ 158	883	220	□ 158	947	225	b
		1.1	1H		117	126	□ 167	910	223	□ 167	980	228	153	□ 167	910	224	□ 167	980	229	
		1.5	2		117	126	□ 167	910	224	□ 167	980	229	153	□ 167	910	225	□ 167	980	230	
	4C16DB	0.75	1	図 1	112	122	□ 158	897	222	□ 158	961	226	149	□ 158	897	222	□ 158	961	226	b
		1.1	1H		117	126	□ 167	924	225	□ 167	994	230	153	□ 167	924	226	□ 167	994	231	
		1.5	2		117	126	□ 167	924	226	□ 167	994	231	153	□ 167	924	227	□ 167	994	232	
		2.2	3		125	150	□ 184	945	234	□ 184	1023	241	183	□ 184	945	234	□ 184	1023	241	c
インバータ用 AF	4C16DA	0.4	05	図 2	112	114	∅ 160	839	214	∅ 160	882	217	141	∅ 160	839	214	∅ 160	882	217	b
	4C17DA	0.2	02	図 2	-	85	∅ 124	815	231	∅ 124	847	232	105	∅ 124	815	231	∅ 124	847	232	a
インバータ用 プレミアム効率三相	4C16DA	0.75	1	図 1	112	122	□ 158	883	220	□ 158	947	225	149	□ 158	883	220	□ 158	947	225	b
		1.5	2		117	126	□ 167	910	224	□ 167	980	229	153	□ 167	910	225	□ 167	980	230	
	4C16DB	0.75	1	図 1	112	122	□ 158	897	222	□ 158	961	226	149	□ 158	897	222	□ 158	961	226	b
		1.5	2		117	126	□ 167	924	226	□ 167	994	231	153	□ 167	924	227	□ 167	994	232	
		2.2	3		125	150	□ 184	945	234	□ 184	1023	241	183	□ 184	945	234	□ 184	1023	241	c
高効率三相	4C16DA	0.4	05	図 2	112	114	∅ 160	839	214	∅ 160	882	217	141	∅ 160	839	214	∅ 160	882	217	b
	4C17DA	0.2	02	図 2	-	85	∅ 124	815	231	∅ 124	847	232	105	∅ 124	815	231	∅ 124	847	232	a

枠番	CF	DC	GL	GH
4C16DA	442	300	261	433
4C16DB	456	300	261	440
4C17DA	459	340	289	449

中実軸質量加算値（kg）	
軸片側 (L,R)	10

端子箱寸法	屋内形 BA	屋内形 BC	屋内形 BL	屋外形 BA	屋外形 BC	屋外形 BL
a	81.5	62	31	60	85	52
b	85	95	48	100	131	75
c	100	111	58	123	151	87

注）1. 形式▲には出力軸方向を示すH，V，Wのいずれかが入ります。詳細は B6 頁をご参照ください。
2. 形式△にはモータの容量記号が入ります。
3. 形式◆には取付位置記号が入ります。詳細は B8～B18 頁をご参照ください。
4. 取付位置記号 K1 の屋外形は、端子箱の向き（引出口方向）が図面とは異なります。詳細は B19 頁をご参照ください。
5. 中実軸径寸法：寸法公差は、JIS B 0401-1998 “h6” です。
6. 中実軸キーおよびキー溝寸法：JIS B 1301-1996（ISO）「キー及びキー溝 平行キー（締込み形）」に準拠しています。
7. 中実軸軸端部の詳細寸法は、技術資料 F24 頁をご参照ください。
8. 表中の質量は軸片側 (L，R) の場合の値です。軸両側 (T) の場合は、中実軸質量加算値を加算してください。
9. 本寸法図の寸法および質量は、予告なしに変更することがあります。

寸法図

選定について
選定表
寸法図
技術資料
オプション
ギヤモータ
レデューサ
軸上取付 ケース取付
フランジ取付
脚取付
ベベル+CY1段 減速比11～305
ベベル+CY2段 減速比364～10658

■中実軸・脚取付 / ベベル+サイクロ 2 段形 /D サイズ

三相モータ	L▲HM△-4D16DAL/R/T-◆(-B)-減速比	インバータ用AFモータ	L▲HM△-4D16DAL/R/T-AV◆(-B)-減速比
プレミアム効率 三相モータ	L▲HM△-4D16DA～4D16DCL/R/T-EP◆(-B)-減速比	インバータ用 プレミアム効率三相モータ	L▲HM△-4D16DA～4D16DCL/R/T-AP◆(-B)-減速比
		高効率三相モータ	L▲HM△-4D16DAL/R/T-ES◆(-B)-減速比

取付位置記号 K1

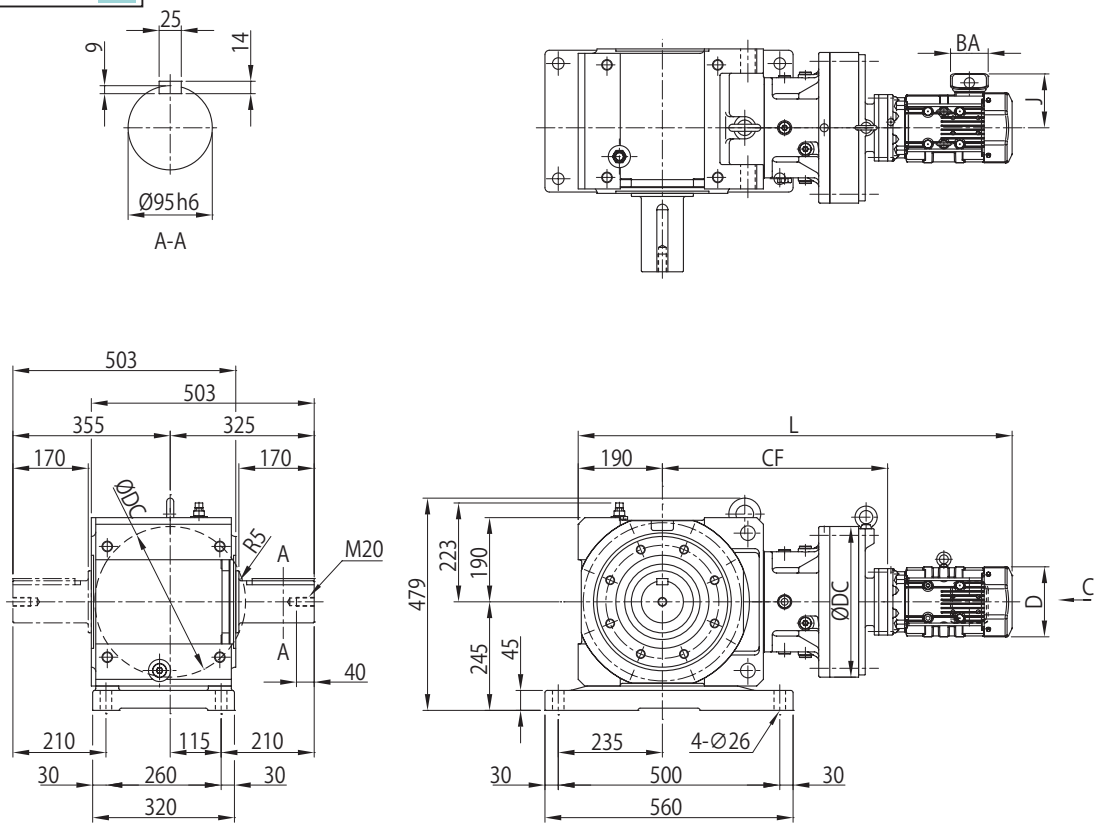

取付位置記号 V2

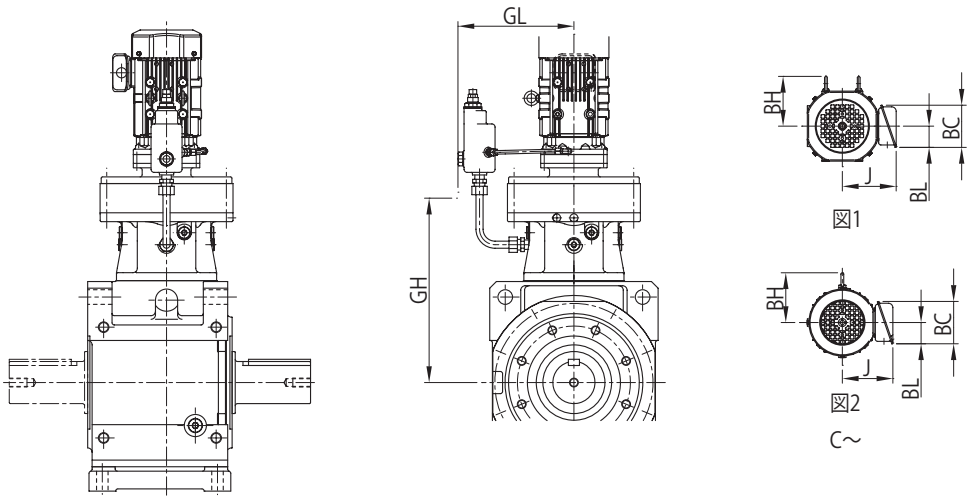

注）取付位置記号 K1、V2 以外の寸法はご照会ください。

寸法図

モータ種類	枠番	容量 kW ×4P	容量記号	C～	BH	屋内形 J	屋内形 ブレーキ無 D	屋内形 ブレーキ無 L	屋内形 ブレーキ無 質量(kg)	屋内形 ブレーキ付(B) D	屋内形 ブレーキ付(B) L	屋内形 ブレーキ付(B) 質量(kg)	屋外形 J	屋外形 ブレーキ無 D	屋外形 ブレーキ無 L	屋外形 ブレーキ無 質量(kg)	屋外形 ブレーキ付(B) D	屋外形 ブレーキ付(B) L	屋外形 ブレーキ付(B) 質量(kg)	端子箱寸法
三相	4D16DA	0.2	02	図 2	-	85	∅ 124	881	295	∅ 124	913	296	105	∅ 124	881	295	∅ 124	913	297	a
		0.4	05		-	85	∅ 124	901	296	∅ 124	933	297	105	∅ 124	901	296	∅ 124	933	298	
		0.55	08		112	114	∅ 160	942	300	∅ 160	985	303	141	∅ 160	942	300	∅ 160	985	303	b
プレミアム効率三相	4D16DA	0.75	1	図 1	112	122	□ 158	986	306	□ 158	1049	311	149	□ 158	986	306	□ 158	1049	311	b
		1.1	1H		117	126	□ 167	1013	309	□ 167	1082	314	153	□ 167	1013	310	□ 167	1082	315	
		1.5	2		117	126	□ 167	1013	310	□ 167	1082	315	153	□ 167	1013	311	□ 167	1082	316	
	4D16DB	1.1	1H	図 1	117	126	□ 167	1027	311	□ 167	1096	316	153	□ 167	1027	312	□ 167	1096	317	b
		1.5	2		117	126	□ 167	1027	312	□ 167	1096	317	153	□ 167	1027	313	□ 167	1096	318	
		2.2	3		125	150	□ 184	1048	320	□ 184	1126	327	183	□ 184	1048	320	□ 184	1126	327	c
	4D16DC	1.5	2	図 1	117	126	□ 167	1028	320	□ 167	1098	326	153	□ 167	1028	320	□ 167	1098	326	b
		3.0	4		125	150	□ 184	1027	329	□ 184	1105	337	183	□ 184	1027	329	□ 184	1105	337	c
		3.7	5		153	166	□ 222	1050	337	□ 222	1141	348	199	□ 222	1050	338	□ 222	1141	349	
インバータ用 AF	4D16DA	0.2	02	図 2	-	85	∅ 124	901	296	∅ 124	933	297	105	∅ 124	901	296	∅ 124	933	298	a
		0.4	05		112	114	∅ 160	942	300	∅ 160	985	303	141	∅ 160	942	300	∅ 160	985	303	b
インバータ用プレミアム効率三相	4D16DA	0.75	1	図 1	112	122	□ 158	986	306	□ 158	1049	311	149	□ 158	986	306	□ 158	1049	311	b
		1.5	2		117	126	□ 167	1013	310	□ 167	1082	315	153	□ 167	1013	311	□ 167	1082	316	
	4D16DB	1.5	2	図 1	117	126	□ 167	1027	312	□ 167	1096	317	153	□ 167	1027	313	□ 167	1096	318	b
		2.2	3		125	150	□ 184	1048	320	□ 184	1126	327	183	□ 184	1048	320	□ 184	1126	327	c
	4D16DC	1.5	2	図 1	117	126	□ 167	1028	320	□ 167	1098	326	153	□ 167	1028	320	□ 167	1098	326	b
		3.7	5		153	166	□ 222	1050	337	□ 222	1141	348	199	□ 222	1050	338	□ 222	1141	349	c
高効率三相	4D16DA	0.2	02	図 2	-	85	∅ 124	901	296	∅ 124	933	297	105	∅ 124	901	296	∅ 124	933	298	a
		0.4	05		112	114	∅ 160	942	300	∅ 160	985	303	141	∅ 160	942	300	∅ 160	985	303	b

枠番	CF	DC	GL	GH
4D16DA	515	300	261	505
4D16DB	529	300	261	512
4D16DC	530	300	261	514

中実軸質量加算値（kg）	
軸片側 (L,R)	14

端子箱寸法	屋内形 BA	屋内形 BC	屋内形 BL	屋外形 BA	屋外形 BC	屋外形 BL
a	81.5	62	31	60	85	52
b	85	95	48	100	131	75
c	100	111	58	123	151	87

注）1. 形式▲には出力軸方向を示すH，V，Wのいずれかが入ります。詳細は B6 頁をご参照ください。
2. 形式△にはモータの容量記号が入ります。
3. 形式◆には取付位置記号が入ります。詳細は B8～B18 頁をご参照ください。
4. 取付位置記号 K1 の屋外形は、端子箱の向き（引出口方向）が図面とは異なります。詳細は B19 頁をご参照ください。
5. 中実軸径寸法：寸法公差は、JIS B 0401-1998 “h6” です。
6. 中実軸キーおよびキー溝寸法：JIS B 1301-1996（ISO）「キー及びキー溝 平行キー（締込み形）」に準拠しています。
7. 中実軸軸端部の詳細寸法は、技術資料 F24 頁をご参照ください。
8. 表中の質量は軸片側 (L，R) の場合の値です。軸両側 (T) の場合は、中実軸質量加算値を加算してください。
9. 本寸法図の寸法および質量は、予告なしに変更することがあります。

寸法図

■中実軸・脚取付 / ベベル+サイクロ 2 段形 /D サイズ

三相モータ	L▲HM△-4D17DA～4D17DBL/R/T-◆(-B)-減速比	インバータ用AFモータ	L▲HM△-4D17DAL/R/T-AV◆(-B)-減速比
プレミアム効率 三相モータ	L▲HM△-4D17DA～4D17DCL/R/T-EP◆(-B)-減速比	インバータ用 プレミアム効率三相モータ	L▲HM△-4D17DA～4D17DCL/R/T-AP◆(-B)-減速比
		高効率三相モータ	L▲HM△-4D17DAL/R/T-ES◆(-B)-減速比

取付位置記号 K1

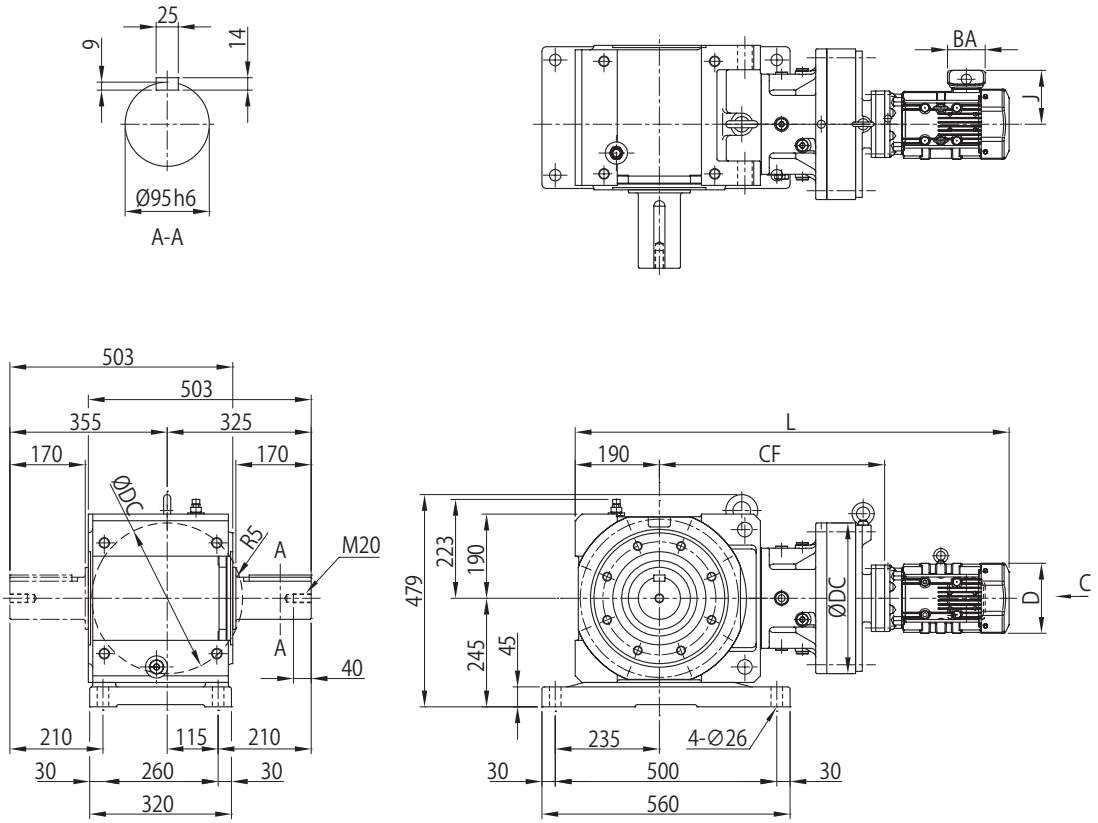

取付位置記号 V2

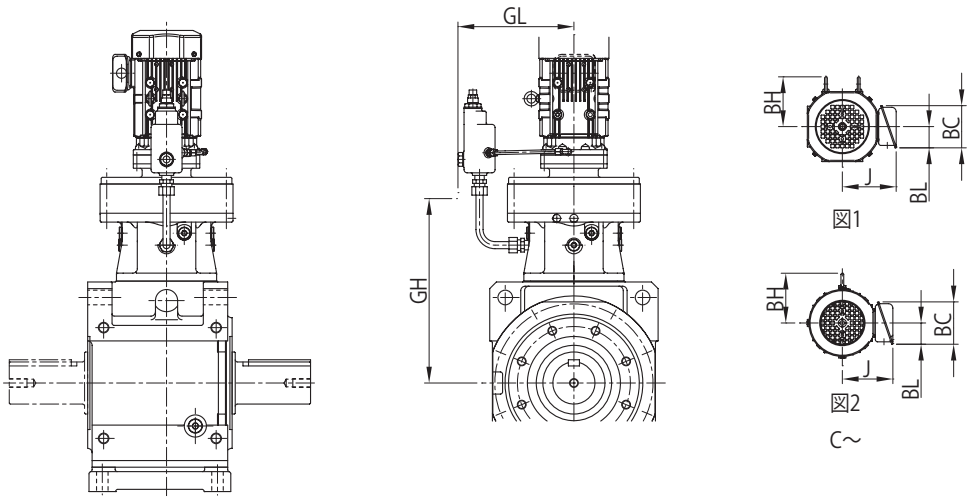

注）取付位置記号 K1、V2 以外の寸法はご照会ください。

寸法図

モータ種類	枠番	容量 kW ×4P	容量記号	C～	BH	屋内形 J	屋内形 ブレーキ無 D	屋内形 ブレーキ無 L	屋内形 ブレーキ無 質量(kg)	屋内形 ブレーキ付 (B) D	屋内形 ブレーキ付 (B) L	屋内形 ブレーキ付 (B) 質量(kg)	屋外形 J	屋外形 ブレーキ無 D	屋外形 ブレーキ無 L	屋外形 ブレーキ無 質量(kg)	屋外形 ブレーキ付 (B) D	屋外形 ブレーキ付 (B) L	屋外形 ブレーキ付 (B) 質量(kg)	端子箱寸法
三相	4D17DA	0.4	05	図 2	-	85	∅ 124	894	313	∅ 124	926	314	105	∅ 124	894	313	∅ 124	926	315	a
		0.55	08		112	114	∅ 160	935	317	∅ 160	978	320	141	∅ 160	935	317	∅ 160	978	320	b
	4D17DB	0.55	08	図 2	112	114	∅ 160	949	319	∅ 160	992	322	141	∅ 160	949	319	∅ 160	992	322	b
プレミアム効率三相	4D17DA	0.75	1	図 1	112	122	□ 158	979	323	□ 158	1043	328	149	□ 158	979	323	□ 158	1043	328	b
		1.1	1H		117	126	□ 167	1006	326	□ 167	1076	331	153	□ 167	1006	327	□ 167	1076	332	
		1.5	2		117	126	□ 167	1006	327	□ 167	1076	332	153	□ 167	1006	328	□ 167	1076	333	
	4D17DB	0.75	1	図 1	112	122	□ 158	993	325	□ 158	1057	329	149	□ 158	993	325	□ 158	1057	329	b
		1.1	1H		117	126	□ 167	1020	328	□ 167	1090	333	153	□ 167	1020	329	□ 167	1090	334	
		1.5	2		117	126	□ 167	1020	329	□ 167	1090	334	153	□ 167	1020	330	□ 167	1090	335	
		2.2	3		125	150	□ 184	1041	337	□ 184	1119	344	183	□ 184	1041	337	□ 184	1119	344	c
	4D17DC	2.2	3	図 1	125	150	□ 184	1010	342	□ 184	1088	350	183	□ 184	1010	342	□ 184	1088	350	c
		3.0	4		125	150	□ 184	1024	345	□ 184	1102	353	183	□ 184	1024	345	□ 184	1102	353	
		3.7	5		153	166	□ 222	1047	353	□ 222	1137	364	199	□ 222	1047	354	□ 222	1137	365	
インバータ用 AF	4D17DA	0.4	05	図 2	112	114	∅ 160	935	317	∅ 160	978	320	141	∅ 160	935	317	∅ 160	978	320	b
インバータ用プレミアム効率三相	4D17DA	0.75	1	図 1	112	122	□ 158	979	323	□ 158	1043	328	149	□ 158	979	323	□ 158	1043	328	b
		1.5	2		117	126	□ 167	1006	327	□ 167	1076	332	153	□ 167	1006	328	□ 167	1076	333	
	4D17DB	0.75	1	図 1	112	122	□ 158	993	325	□ 158	1057	329	149	□ 158	993	325	□ 158	1057	329	b
		1.5	2		117	126	□ 167	1020	329	□ 167	1090	334	153	□ 167	1020	330	□ 167	1090	335	
		2.2	3		125	150	□ 184	1041	337	□ 184	1119	344	183	□ 184	1041	337	□ 184	1119	344	c
	4D17DC	2.2	3	図 1	125	150	□ 184	1010	342	□ 184	1088	350	183	□ 184	1010	342	□ 184	1088	350	c
		3.7	5		153	166	□ 222	1047	353	□ 222	1137	364	199	□ 222	1047	354	□ 222	1137	365	
高効率三相	4D17DA	0.4	05	図 2	112	114	∅ 160	935	317	∅ 160	978	320	141	∅ 160	935	317	∅ 160	978	320	b

枠番	CF	DC	GL	GH
4D17DA	508	340	289	496
4D17DB	522	340	289	503
4D17DC	527	340	289	508

中実軸質量加算値（kg）	
軸片側 (L,R)	14

端子箱寸法	屋内形 BA	屋内形 BC	屋内形 BL	屋外形 BA	屋外形 BC	屋外形 BL
a	81.5	62	31	60	85	52
b	85	95	48	100	131	75
c	100	111	58	123	151	87

注）1. 形式▲には出力軸方向を示すH，V，Wのいずれかが入ります。詳細は B6 頁をご参照ください。
2. 形式△にはモータの容量記号が入ります。
3. 形式◆には取付位置記号が入ります。詳細は B8～B18 頁をご参照ください。
4. 取付位置記号 K1 の屋外形は、端子箱の向き（引出口方向）が図面とは異なります。詳細は B19 頁をご参照ください。
5. 中実軸径寸法：寸法公差は、JIS B 0401-1998 “h6” です。
6. 中実軸キーおよびキー溝寸法：JIS B 1301-1996（ISO）「キー及びキー溝 平行キー（締込み形）」に準拠しています。
7. 中実軸軸端部の詳細寸法は、技術資料 F24 頁をご参照ください。
8. 表中の質量は軸片側 (L，R) の場合の値です。軸両側 (T) の場合は、中実軸質量加算値を加算してください。
9. 本寸法図の寸法および質量は、予告なしに変更することがあります。

寸法図

■中実軸・脚取付 / ベベル+サイクロ 2 段形 /D サイズ

三相モータ	L▲HM△-4D18DAL/R/T-◆(-B)-減速比	インバータ用AFモータ	L▲HM△-4D18DAL/R/T-AV◆(-B)-減速比
プレミアム効率 三相モータ	L▲HM△-4D18DA～4D18DBL/R/T-EP◆(-B)-減速比	インバータ用 プレミアム効率三相モータ	L▲HM△-4D18DA～4D18DBL/R/T-AP◆(-B)-減速比
		高効率三相モータ	L▲HM△-4D18DAL/R/T-ES◆(-B)-減速比

取付位置記号 K1

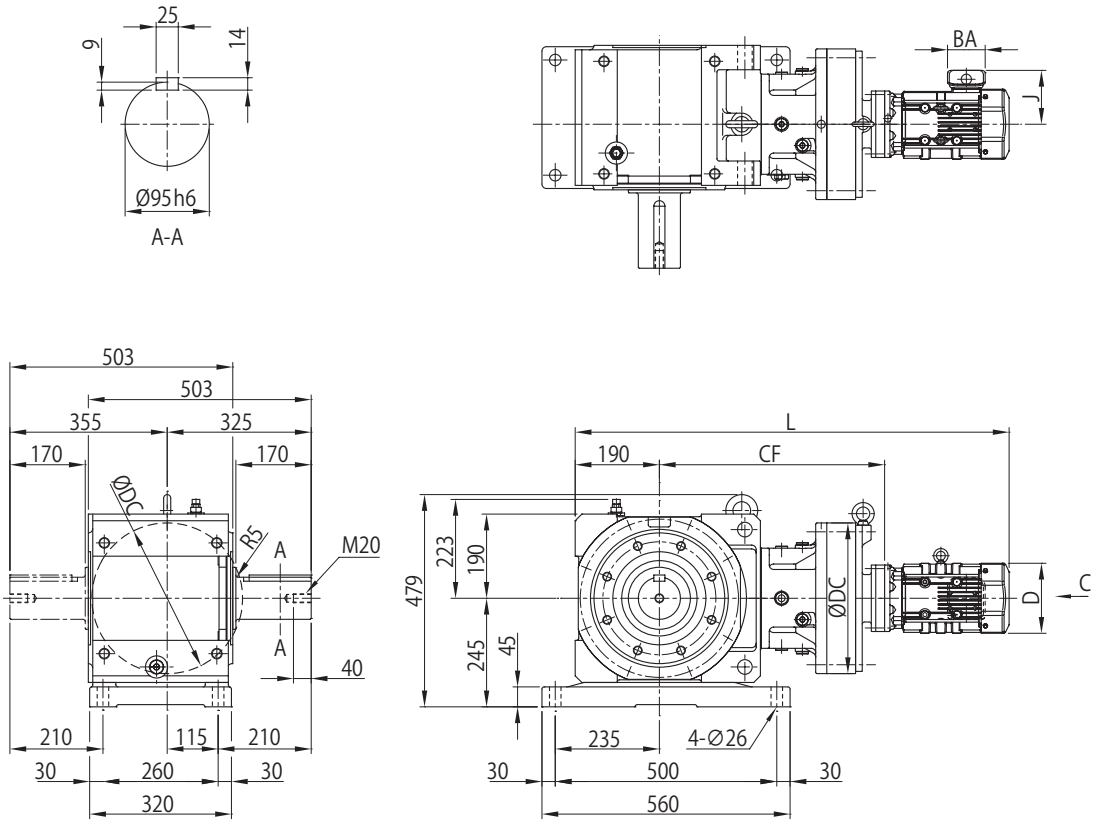

取付位置記号 V2

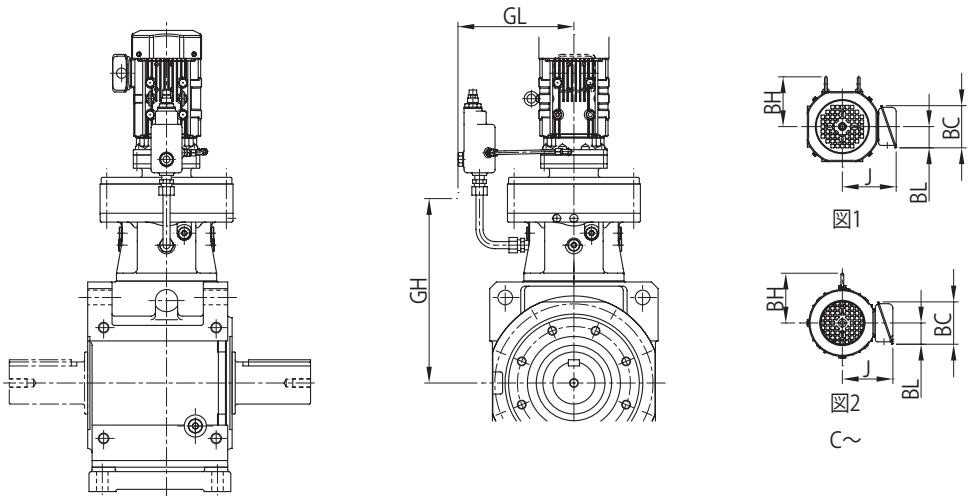

注）取付位置記号 K1、V2 以外の寸法はご照会ください。

寸法図

モータ種類	枠番	容量 kW ×4P	容量記号	C～	BH	屋内形 J	屋内形 ブレーキ無 D	屋内形 ブレーキ無 L	屋内形 ブレーキ無 質量(kg)	屋内形 ブレーキ付 (B) D	屋内形 ブレーキ付 (B) L	屋内形 ブレーキ付 (B) 質量(kg)	屋外形 J	屋外形 ブレーキ無 D	屋外形 ブレーキ無 L	屋外形 ブレーキ無 質量(kg)	屋外形 ブレーキ付 (B) D	屋外形 ブレーキ付 (B) L	屋外形 ブレーキ付 (B) 質量(kg)	端子箱寸法
三相	4D18DA	0.2	02	図 2	-	85	∅ 124	897	341	∅ 124	929	343	105	∅ 124	897	342	∅ 124	929	343	a
		0.25	03		-	85	∅ 124	897	341	∅ 124	929	343	105	∅ 124	897	342	∅ 124	929	343	
		0.4	05		-	85	∅ 124	917	343	∅ 124	949	344	105	∅ 124	917	343	∅ 124	949	344	
		0.55	08		112	114	∅ 160	958	347	∅ 160	1001	350	141	∅ 160	958	347	∅ 160	1001	350	b
プレミアム効率三相	4D18DA	0.75	1	図 1	112	122	□ 158	1002	353	□ 158	1065	357	149	□ 158	1002	353	□ 158	1065	357	b
		1.1	1H		117	126	□ 167	1029	356	□ 167	1098	361	153	□ 167	1029	357	□ 167	1098	362	
		1.5	2		117	126	□ 167	1029	357	□ 167	1098	362	153	□ 167	1029	358	□ 167	1098	363	
		2.2	3		125	150	□ 184	1050	365	□ 184	1128	372	183	□ 184	1050	365	□ 184	1128	372	c
	4D18DB	0.75	1	図 1	112	122	□ 158	1024	367	□ 158	1088	371	149	□ 158	1024	368	□ 158	1088	372	b
		1.1	1H		117	126	□ 167	1051	370	□ 167	1121	375	153	□ 167	1051	371	□ 167	1121	376	
		1.5	2		117	126	□ 167	1051	372	□ 167	1121	377	153	□ 167	1051	372	□ 167	1121	377	
		2.2	3		125	150	□ 184	1036	377	□ 184	1114	385	183	□ 184	1036	377	□ 184	1114	385	c
		3.0	4		125	150	□ 184	1050	380	□ 184	1128	388	183	□ 184	1050	380	□ 184	1128	388	
		3.7	5		153	166	□ 222	1068	388	□ 222	1159	399	199	□ 222	1068	388	□ 222	1159	399	
インバータ用 AF	4D18DA	0.2	02	図 2	-	85	∅ 124	917	343	∅ 124	949	344	105	∅ 124	917	343	∅ 124	949	344	a
		0.4	05		112	114	∅ 160	958	347	∅ 160	1001	350	141	∅ 160	958	347	∅ 160	1001	350	b
インバータ用プレミアム効率三相	4D18DA	0.75	1	図 1	112	122	□ 158	1002	353	□ 158	1065	357	149	□ 158	1002	353	□ 158	1065	357	b
		1.5	2		117	126	□ 167	1029	357	□ 167	1098	362	153	□ 167	1029	358	□ 167	1098	363	
		2.2	3		125	150	□ 184	1050	365	□ 184	1128	372	183	□ 184	1050	365	□ 184	1128	372	c
	4D18DB	0.75	1	図 1	112	122	□ 158	1024	367	□ 158	1088	371	149	□ 158	1024	368	□ 158	1088	372	b
		1.5	2		117	126	□ 167	1051	372	□ 167	1121	377	153	□ 167	1051	372	□ 167	1121	377	
		2.2	3		125	150	□ 184	1036	377	□ 184	1114	385	183	□ 184	1036	377	□ 184	1114	385	c
		3.7	5		153	166	□ 222	1068	388	□ 222	1159	399	199	□ 222	1068	388	□ 222	1159	399	
高効率三相	4D18DA	0.2	02	図 2	-	85	∅ 124	917	343	∅ 124	949	344	105	∅ 124	917	343	∅ 124	949	344	a
		0.4	05		112	114	∅ 160	958	347	∅ 160	1001	350	141	∅ 160	958	347	∅ 160	1001	350	b

枠番	CF	DC	GL	GH
4D18DA	531	370	314	511
4D18DB	553	370	314	527

中実軸質量加算値（kg）	
軸片側 (L,R)	14

端子箱寸法	屋内形 BA	屋内形 BC	屋内形 BL	屋外形 BA	屋外形 BC	屋外形 BL
a	81.5	62	31	60	85	52
b	85	95	48	100	131	75
c	100	111	58	123	151	87

注）1. 形式▲には出力軸方向を示すH，V，Wのいずれかが入ります。詳細は B6 頁をご参照ください。
2. 形式△にはモータの容量記号が入ります。
3. 形式◆には取付位置記号が入ります。詳細は B8～B18 頁をご参照ください。
4. 取付位置記号 K1 の屋外形は、端子箱の向き（引出口方向）が図面とは異なります。詳細は B19 頁をご参照ください。
5. 中実軸径寸法：寸法公差は、JIS B 0401-1998 “h6” です。
6. 中実軸キーおよびキー溝寸法：JIS B 1301-1996（ISO）「キー及びキー溝 平行キー（締込み形）」に準拠しています。
7. 中実軸軸端部の詳細寸法は、技術資料 F24 頁をご参照ください。
8. 表中の質量は軸片側 (L，R) の場合の値です。軸両側 (T) の場合は、中実軸質量加算値を加算してください。
9. 本寸法図の寸法および質量は、予告なしに変更することがあります。

寸法図

■中実軸・脚取付 / ベベル+サイクロ 2 段形 /E サイズ

三相モータ	L▲HM△-4E17DAL/R/T-◆(-B)-減速比	インバータ用AFモータ	L▲HM△-4E17DAL/R/T-AV◆(-B)-減速比
プレミアム効率 三相モータ	L▲HM△-4E17DA～4E17DCL/R/T-EP◆(-B)-減速比	インバータ用 プレミアム効率三相モータ	L▲HM△-4E17DA～4E17DCL/R/T-AP◆(-B)-減速比
		高効率三相モータ	L▲HM△-4E17DAL/R/T-ES◆(-B)-減速比

取付位置記号 K1

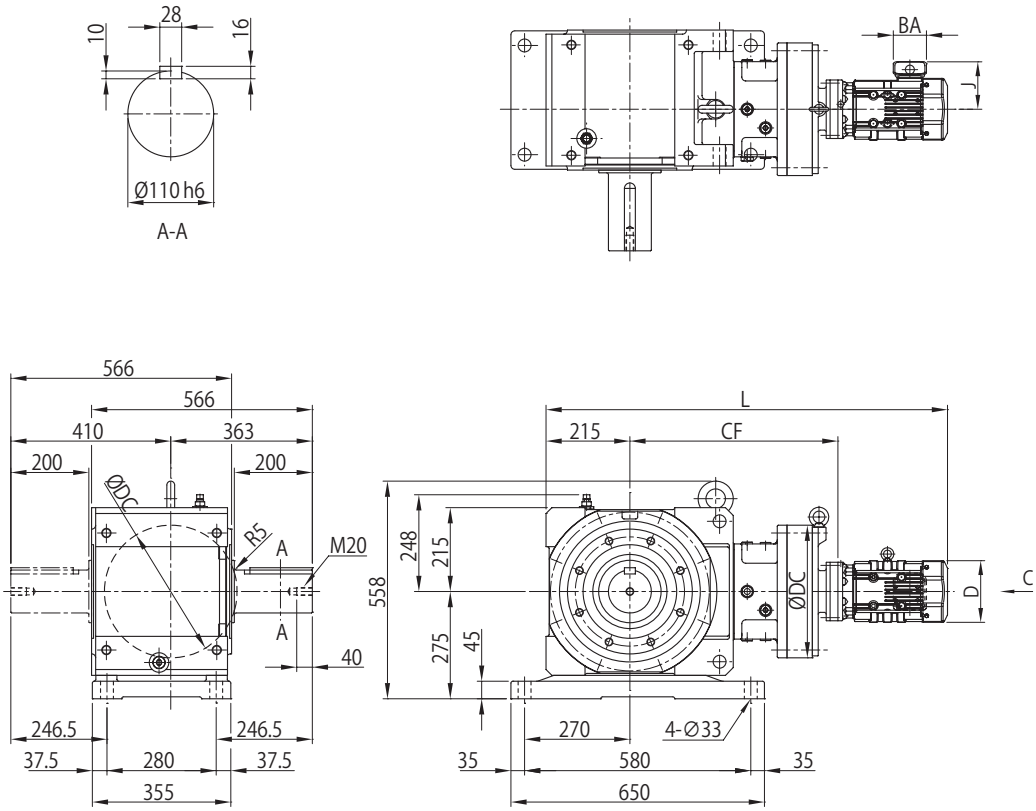

取付位置記号 V2

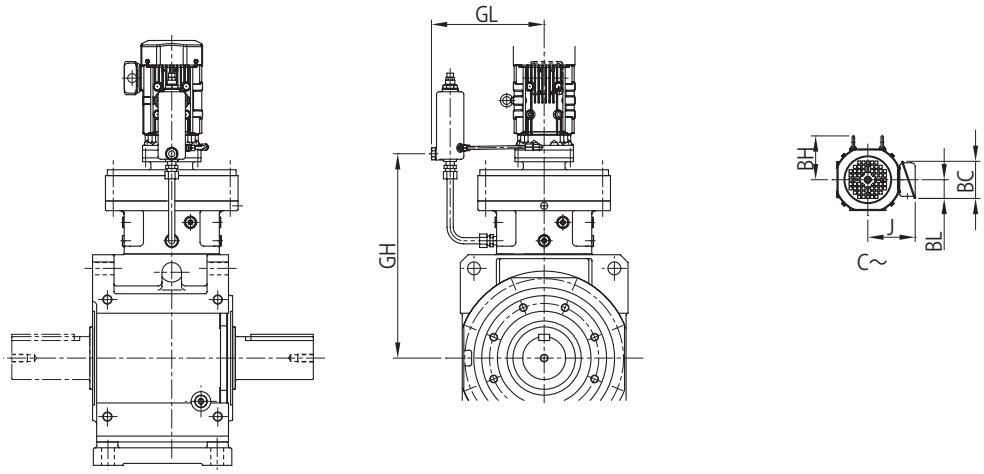

注）取付位置記号 K1、V2 以外の寸法はご照会ください。

寸法図

モータ種類	枠番	容量 kW ×4P	容量記号	C～	BH	屋内形 J	屋内形 ブレーキ無 D	屋内形 ブレーキ無 L	屋内形 ブレーキ無 質量(kg)	屋内形 ブレーキ付(B) D	屋内形 ブレーキ付(B) L	屋内形 ブレーキ付(B) 質量(kg)	屋外形 J	屋外形 ブレーキ無 D	屋外形 ブレーキ無 L	屋外形 ブレーキ無 質量(kg)	屋外形 ブレーキ付(B) D	屋外形 ブレーキ付(B) L	屋外形 ブレーキ付(B) 質量(kg)	端子箱寸法
三相	4E17DA	0.2	02	図 2	-	85	∅ 124	924	404	∅ 124	956	405	105	∅ 124	924	404	∅ 124	956	406	a
		0.4	05		-	85	∅ 124	944	405	∅ 124	976	407	105	∅ 124	944	406	∅ 124	976	407	
		0.55	08		112	114	∅ 160	985	409	∅ 160	1028	412	141	∅ 160	985	409	∅ 160	1028	412	b
プレミアム効率三相	4E17DA	0.75	1	図 1	112	122	□ 158	1029	415	□ 158	1093	420	149	□ 158	1029	415	□ 158	1093	420	b
		1.1	1H		117	126	□ 167	1056	418	□ 167	1126	424	153	□ 167	1056	419	□ 167	1126	425	
		1.5	2		117	126	□ 167	1056	419	□ 167	1126	425	153	□ 167	1056	420	□ 167	1126	426	
	4E17DB	0.75	1	図 1	112	122	□ 158	1043	417	□ 158	1107	421	149	□ 158	1043	417	□ 158	1107	421	b
		1.1	1H		117	126	□ 167	1070	420	□ 167	1140	425	153	□ 167	1070	421	□ 167	1140	426	
		1.5	2		117	126	□ 167	1070	421	□ 167	1140	426	153	□ 167	1070	422	□ 167	1140	427	
		2.2	3		125	150	□ 184	1091	429	□ 184	1169	436	183	□ 184	1091	429	□ 184	1169	436	c
	4E17DC	1.5	2	図 1	117	126	□ 167	1075	428	□ 167	1144	434	153	□ 167	1075	428	□ 167	1144	434	b
		2.2	3		125	150	□ 184	1060	434	□ 184	1138	442	183	□ 184	1060	434	□ 184	1138	442	c
		3.0	4		125	150	□ 184	1074	437	□ 184	1152	445	183	□ 184	1074	437	□ 184	1152	445	
		3.7	5		153	166	□ 222	1097	445	□ 222	1187	456	199	□ 222	1097	446	□ 222	1187	457	
		5.5	8		153	166	□ 222	1140	461	□ 222	1230	472	199	□ 222	1140	461	□ 222	1230	472	
インバータ用 AF	4E17DA	0.2	02	図 2	-	85	∅ 124	944	405	∅ 124	976	407	105	∅ 124	944	406	∅ 124	976	407	a
		0.4	05		112	114	∅ 160	985	409	∅ 160	1028	412	141	∅ 160	985	409	∅ 160	1028	412	b
インバータ用プレミアム効率三相	4E17DA	0.75	1	図 1	112	122	□ 158	1029	415	□ 158	1093	420	149	□ 158	1029	415	□ 158	1093	420	b
		1.5	2		117	126	□ 167	1056	419	□ 167	1126	425	153	□ 167	1056	420	□ 167	1126	426	
	4E17DB	0.75	1	図 1	112	122	□ 158	1043	417	□ 158	1107	421	149	□ 158	1043	417	□ 158	1107	421	b
		1.5	2		117	126	□ 167	1070	421	□ 167	1140	426	153	□ 167	1070	422	□ 167	1140	427	
		2.2	3		125	150	□ 184	1091	429	□ 184	1169	436	183	□ 184	1091	429	□ 184	1169	436	c
	4E17DC	1.5	2	図 1	117	126	□ 167	1075	428	□ 167	1144	434	153	□ 167	1075	428	□ 167	1144	434	b
		2.2	3		125	150	□ 184	1060	434	□ 184	1138	442	183	□ 184	1060	434	□ 184	1138	442	c
		3.7	5		153	166	□ 222	1097	445	□ 222	1187	456	199	□ 222	1097	446	□ 222	1187	457	
		5.5	8		153	166	□ 222	1140	461	□ 222	1230	472	199	□ 222	1140	461	□ 222	1230	472	
高効率三相	4E17DA	0.2	02	図 2	-	85	∅ 124	944	405	∅ 124	976	407	105	∅ 124	944	406	∅ 124	976	407	a
		0.4	05		112	114	∅ 160	985	409	∅ 160	1028	412	141	∅ 160	985	409	∅ 160	1028	412	b

枠番	CF	DC	GL	GH
4E17DA	533	340	289	521
4E17DB	547	340	289	528
4E17DC	552	340	289	533

中実軸質量加算値（kg）	
軸片側 (L,R)	23

端子箱寸法	屋内形 BA	屋内形 BC	屋内形 BL	屋外形 BA	屋外形 BC	屋外形 BL
a	81.5	62	31	60	85	52
b	85	95	48	100	131	75
c	100	111	58	123	151	87

注）1. 形式▲には出力軸方向を示すH，V，Wのいずれかが入ります。詳細は B6 頁をご参照ください。
2. 形式△にはモータの容量記号が入ります。
3. 形式◆には取付位置記号が入ります。詳細は B8～B18 頁をご参照ください。
4. 取付位置記号 K1 の屋外形は、端子箱の向き（引出口方向）が図面とは異なります。詳細は B19 頁をご参照ください。
5. 中実軸径寸法：寸法公差は、JIS B 0401-1998 “h6” です。
6. 中実軸キーおよびキー溝寸法：JIS B 1301-1996（ISO）「キー及びキー溝 平行キー（締込み形）」に準拠しています。
7. 中実軸軸端部の詳細寸法は、技術資料 F24 頁をご参照ください。
8. 表中の質量は軸片側 (L，R) の場合の値です。軸両側 (T) の場合は、中実軸質量加算値を加算してください。
9. 本寸法図の寸法および質量は、予告なしに変更することがあります。

寸法図

■中実軸・脚取付 / ベベル+サイクロ 2 段形 /E サイズ

プレミアム効率 三相モータ	L▲HM△-4E18DA～4E18DBL/R/T-EP◆(-B)-減速比	インバータ用 プレミアム効率三相モータ	L▲HM△-4E18DA～4E18DBL/R/T-AP◆(-B)-減速比

取付位置記号 K1

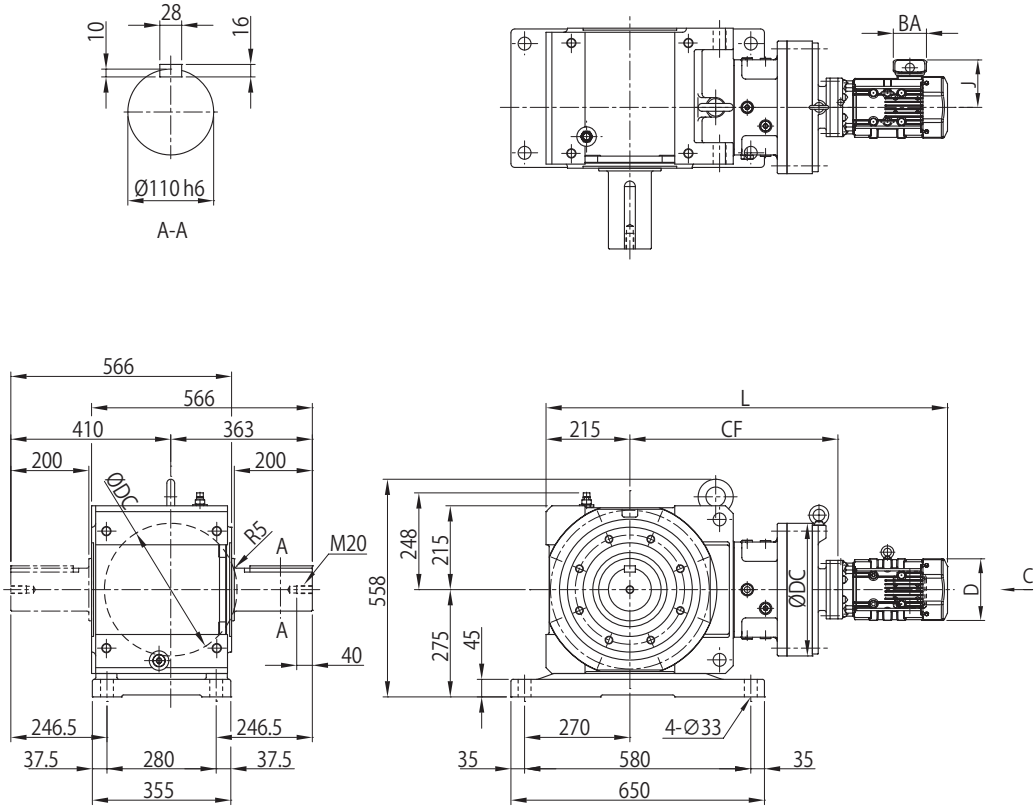

取付位置記号 V2

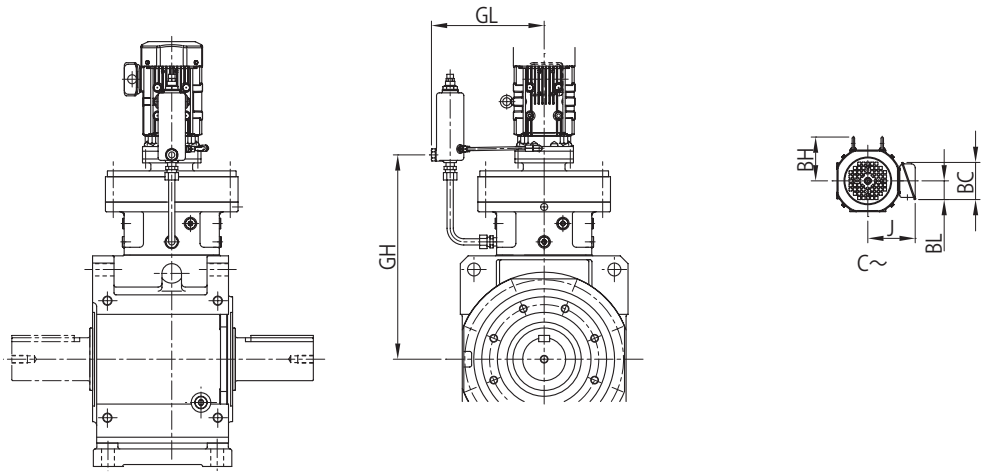

注）取付位置記号 K1、V2 以外の寸法はご照会ください。

寸法図

モータ種類	枠番	容量 kW ×4P	容量記号	BH	屋内形 J	屋内形 ブレーキ無 D	屋内形 ブレーキ無 L	屋内形 ブレーキ無 質量(kg)	屋内形 ブレーキ付(B) D	屋内形 ブレーキ付(B) L	屋内形 ブレーキ付(B) 質量(kg)	屋外形 J	屋外形 ブレーキ無 D	屋外形 ブレーキ無 L	屋外形 ブレーキ無 質量(kg)	屋外形 ブレーキ付(B) D	屋外形 ブレーキ付(B) L	屋外形 ブレーキ付(B) 質量(kg)	端子箱寸法
プレミアム効率三相	4E18DA	0.75	1	112	122	□158	1052	444	□158	1115	448	149	□158	1052	444	□158	1115	448	b
		1.1	1H	117	126	□167	1079	447	□167	1148	452	153	□167	1079	448	□167	1148	453	
		1.5	2	117	126	□167	1079	448	□167	1148	453	153	□167	1079	449	□167	1148	454	
		2.2	3	125	150	□184	1100	456	□184	1178	464	183	□184	1100	456	□184	1178	464	c
		3.0	4	125	150	□184	1114	459	□184	1192	467	183	□184	1114	459	□184	1192	467	
	4E18DB	1.1	1H	117	126	□167	1101	420	□167	1171	425	153	□167	1101	421	□167	1171	426	b
		1.5	2	117	126	□167	1101	422	□167	1171	427	153	□167	1101	422	□167	1171	427	
		2.2	3	125	150	□184	1086	427	□184	1164	434	183	□184	1086	427	□184	1164	434	c
		3.0	4	125	150	□184	1100	430	□184	1178	437	183	□184	1100	430	□184	1178	437	
		3.7	5	153	166	□222	1118	438	□222	1209	448	199	□222	1118	438	□222	1209	448	
		5.5	8	153	166	□222	1161	453	□222	1252	463	199	□222	1161	454	□222	1252	464	
インバータ用プレミアム効率三相	4E18DA	0.75	1	112	122	□158	1052	444	□158	1115	448	149	□158	1052	444	□158	1115	448	b
		1.5	2	117	126	□167	1079	448	□167	1148	453	153	□167	1079	449	□167	1148	454	
		2.2	3	125	150	□184	1100	456	□184	1178	464	183	□184	1100	456	□184	1178	464	c
	4E18DB	1.5	2	117	126	□167	1101	422	□167	1171	427	153	□167	1101	422	□167	1171	427	b
		2.2	3	125	150	□184	1086	427	□184	1164	434	183	□184	1086	427	□184	1164	434	c
		3.7	5	153	166	□222	1118	438	□222	1209	448	199	□222	1118	438	□222	1209	448	
		5.5	8	153	166	□222	1161	453	□222	1252	463	199	□222	1161	454	□222	1252	464	

枠番	CF	DC	GL	GH
4E18DA	556	370	314	536
4E18DB	578	370	314	522

中実軸質量加算値（kg）	
軸片側 (L,R)	23

端子箱寸法	屋内形 BA	屋内形 BC	屋内形 BL	屋外形 BA	屋外形 BC	屋外形 BL
b	85	95	48	100	131	75
c	100	111	58	123	151	87

注）1. 形式▲には出力軸方向を示すH，V，Wのいずれかが入ります。詳細はB6頁をご参照ください。
2. 形式△にはモータの容量記号が入ります。
3. 形式◆には取付位置記号が入ります。詳細はB8～B18頁をご参照ください。
4. 取付位置記号K1の屋外形は、端子箱の向き（引出口方向）が図面とは異なります。詳細はB19頁をご参照ください。
5. 中実軸径寸法：寸法公差は、JIS B 0401-1998 “h6” です。
6. 中実軸キーおよびキー溝寸法：JIS B 1301-1996（ISO）「キー及びキー溝 平行キー（締込み形）」に準拠しています。
7. 中実軸軸端部の詳細寸法は、技術資料F24頁をご参照ください。
8. 表中の質量は軸片側 (L，R) の場合の値です。軸両側 (T) の場合は、中実軸質量加算値を加算してください。
9. 本寸法図の寸法および質量は、予告なしに変更することがあります。

寸法図

■中実軸・脚取付 / ベベル+サイクロ 2 段形 /F サイズ

三相モータ	L▲HM△-4F18DAL/R/T-◆(-B)-減速比	インバータ用AFモータ	L▲HM△-4F18DAL/R/T-AV◆(-B)-減速比
プレミアム効率 三相モータ	L▲HM△-4F18DA～4F18DBL/R/T-EP◆(-B)-減速比	インバータ用 プレミアム効率三相モータ	L▲HM△-4F18DA～4F18DBL/R/T-AP◆(-B)-減速比
		高効率三相モータ	L▲HM△-4F18DAL/R/T-ES◆(-B)-減速比

取付位置記号 K1

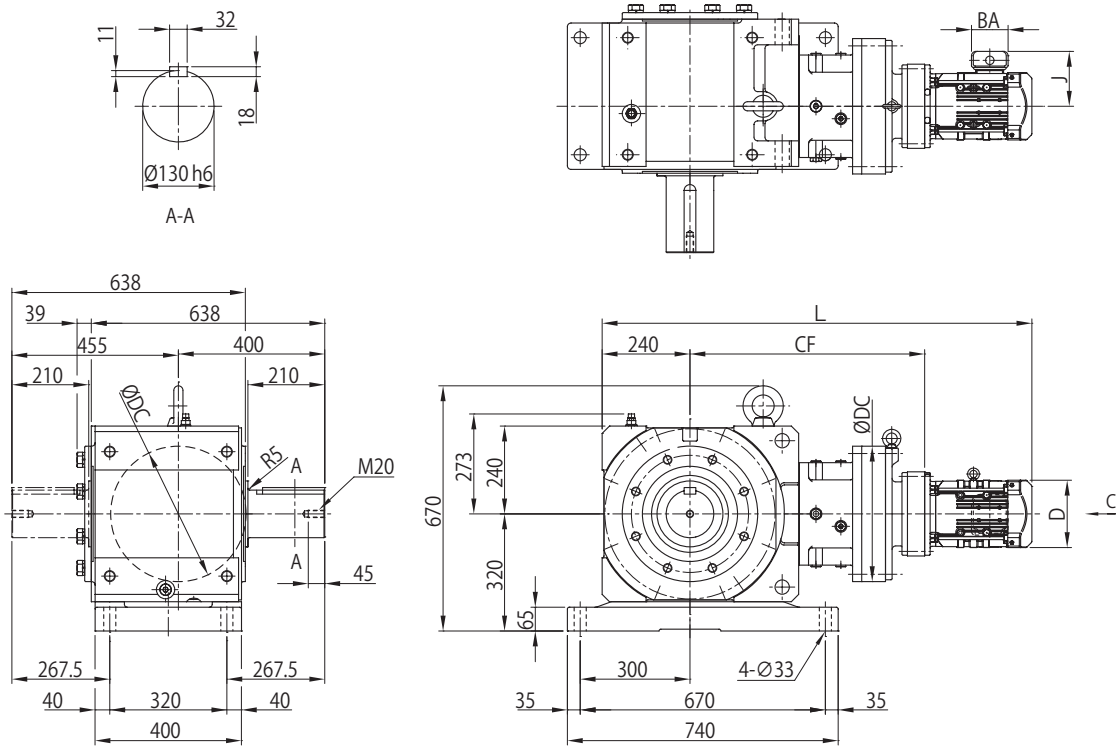

取付位置記号 V2

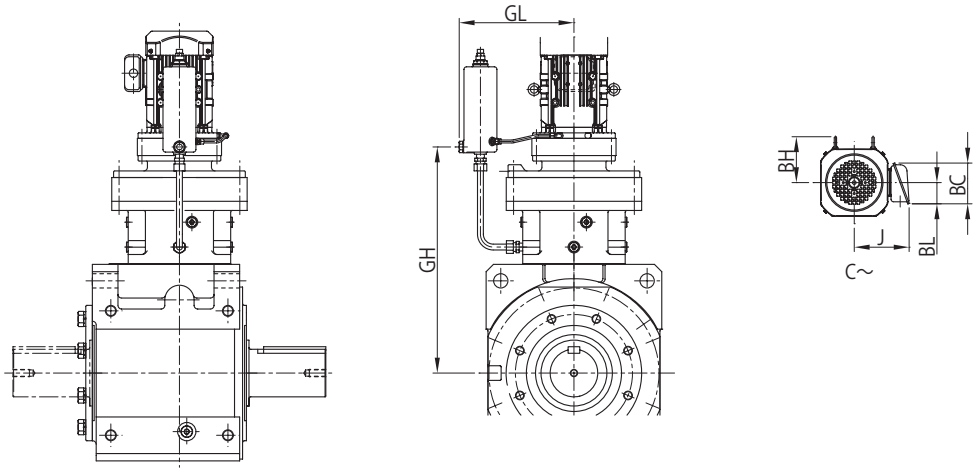

注）取付位置記号 K1、V2 以外の寸法はご照会ください。

寸法図

モータ種類	枠番	容量 kW ×4P	容量記号	C～	BH	屋内形 J	屋内形 ブレーキ無 D	屋内形 ブレーキ無 L	屋内形 ブレーキ無 質量(kg)	屋内形 ブレーキ付(B) D	屋内形 ブレーキ付(B) L	屋内形 ブレーキ付(B) 質量(kg)	屋外形 J	屋外形 ブレーキ無 D	屋外形 ブレーキ無 L	屋外形 ブレーキ無 質量(kg)	屋外形 ブレーキ付(B) D	屋外形 ブレーキ付(B) L	屋外形 ブレーキ付(B) 質量(kg)	端子箱寸法
三相	4F18DA	0.4	05	図 2	-	85	∅ 124	1055	659	∅ 124	1087	660	105	∅ 124	1055	659	∅ 124	1087	660	a
プレミアム効率三相	4F18DA	0.75	1	図 1	112	122	□ 158	1140	669	□ 158	1203	673	149	□ 158	1140	669	□ 158	1203	673	b
		1.1	1H		117	126	□ 167	1167	672	□ 167	1236	677	153	□ 167	1167	673	□ 167	1236	678	
		1.5	2		117	126	□ 167	1167	673	□ 167	1236	678	153	□ 167	1167	674	□ 167	1236	679	
		2.2	3		125	150	□ 184	1188	681	□ 184	1266	688	183	□ 184	1188	681	□ 184	1266	688	c
		3.0	4		125	150	□ 184	1202	684	□ 184	1280	691	183	□ 184	1202	684	□ 184	1280	691	
	4F18DB	1.1	1H		117	126	□ 167	1189	686	□ 167	1259	691	153	□ 167	1189	687	□ 167	1259	692	b
		1.5	2		117	126	□ 167	1189	688	□ 167	1259	693	153	□ 167	1189	688	□ 167	1259	693	
		2.2	3		125	150	□ 184	1174	693	□ 184	1252	700	183	□ 184	1174	693	□ 184	1252	700	c
		3.0	4		125	150	□ 184	1188	696	□ 184	1266	703	183	□ 184	1188	696	□ 184	1266	703	
		3.7	5		153	166	□ 222	1206	704	□ 222	1297	715	199	□ 222	1206	704	□ 222	1297	715	
		5.5	8		153	166	□ 222	1249	719	□ 222	1340	730	199	□ 222	1249	720	□ 222	1340	731	
		7.5	10		174	203	□ 260	1287	731	□ 260	1392	751	235	□ 260	1287	732	□ 260	1392	752	d
インバータ用 AF	4F18DA	0.4	05	図 2	112	114	∅ 160	1096	663	∅ 160	1139	666	141	∅ 160	1096	663	∅ 160	1139	666	b
インバータ用プレミアム効率三相	4F18DA	0.75	1	図 1	112	122	□ 158	1140	669	□ 158	1203	673	149	□ 158	1140	669	□ 158	1203	673	b
		1.5	2		117	126	□ 167	1167	673	□ 167	1236	678	153	□ 167	1167	674	□ 167	1236	679	
		2.2	3		125	150	□ 184	1188	681	□ 184	1266	688	183	□ 184	1188	681	□ 184	1266	688	c
	4F18DB	1.5	2		117	126	□ 167	1189	688	□ 167	1259	693	153	□ 167	1189	688	□ 167	1259	693	b
		2.2	3		125	150	□ 184	1174	693	□ 184	1252	700	183	□ 184	1174	693	□ 184	1252	700	c
		3.7	5		153	166	□ 222	1206	704	□ 222	1297	715	199	□ 222	1206	704	□ 222	1297	715	
		5.5	8		153	166	□ 222	1249	719	□ 222	1340	730	199	□ 222	1249	720	□ 222	1340	731	
		7.5	10		174	203	□ 260	1287	731	□ 260	1392	751	235	□ 260	1287	732	□ 260	1392	752	d
高効率三相	4F18DA	0.4	05	図 2	112	114	∅ 160	1096	663	∅ 160	1139	666	141	∅ 160	1096	663	∅ 160	1139	666	b

枠番	CF	DC	GL	GH
4F18DA	619	370	314	599
4F18DB	641	370	314	615

中実軸質量加算値（kg）	
軸片側 (L,R)	50

端子箱寸法	屋内形 BA	屋内形 BC	屋内形 BL	屋外形 BA	屋外形 BC	屋外形 BL
a	81.5	62	31	60	85	52
b	85	95	48	100	131	75
c	100	111	58	123	151	87
d	122	138	72	154	184	105

注）1. 形式▲には出力軸方向を示すH，V，Wのいずれかが入ります。詳細は B6 頁をご参照ください。
2. 形式△にはモータの容量記号が入ります。
3. 形式◆には取付位置記号が入ります。詳細は B8～B18 頁をご参照ください。
4. 取付位置記号 K1 の屋外形は、端子箱の向き（引出口方向）が図面とは異なります。詳細は B19 頁をご参照ください。
5. 中実軸径寸法：寸法公差は、JIS B 0401-1998 "h6" です。
6. 中実軸キーおよびキー溝寸法：JIS B 1301-1996（ISO）「キー及びキー溝 平行キー（締込み形）」に準拠しています。
7. 中実軸軸端部の詳細寸法は、技術資料 F24 頁をご参照ください。
8. 中実軸形（軸片側）の反軸出側にはカバーを取り付けています。詳細は技術資料 F29 頁をご参照ください。
9. 表中の質量は軸片側 (L，R) の場合の値です。軸両側 (T) の場合は、中実軸質量加算値を加算してください。
9. 本寸法図の寸法および質量は、予告なしに変更することがあります。

寸法図

■中実軸・脚取付 / ベベル+サイクロ 2 段形 /F サイズ

プレミアム効率 三相モータ	L▲HM△-4F19DA～4F19DBL/R/T-EP◆(-B)-減速比	インバータ用 プレミアム効率三相モータ	L▲HM△-4F19DA～4F19DBL/R/T-AP◆(-B)-減速比

取付位置記号 K1

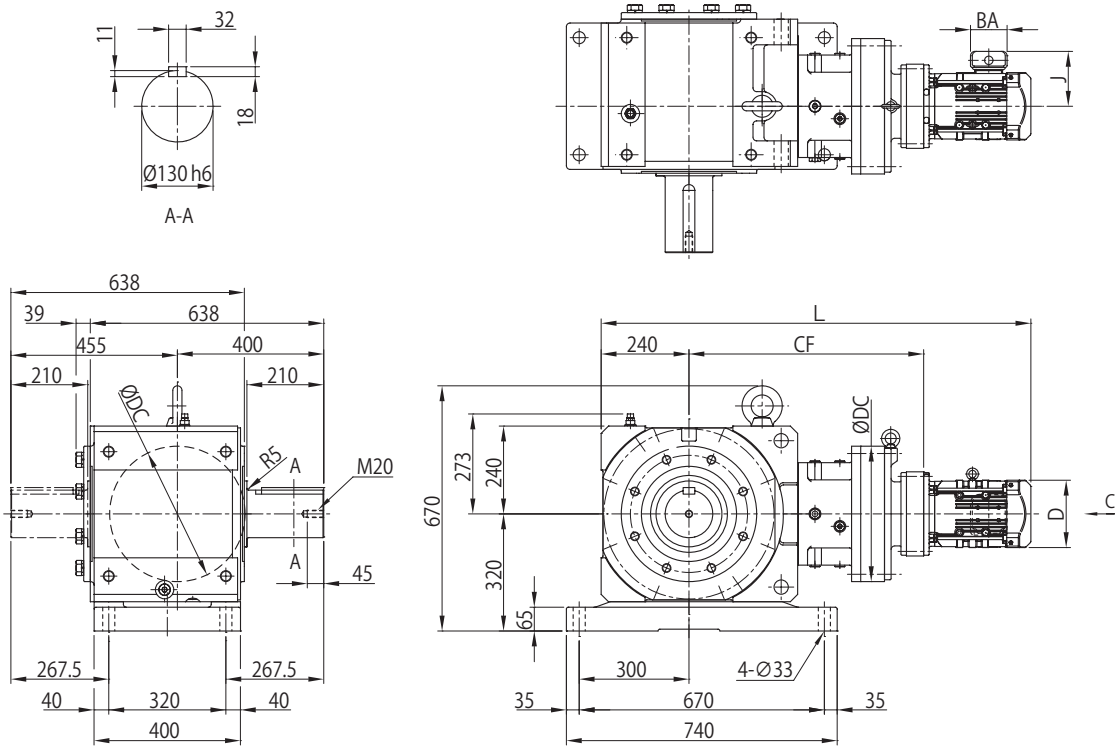

取付位置記号 V2

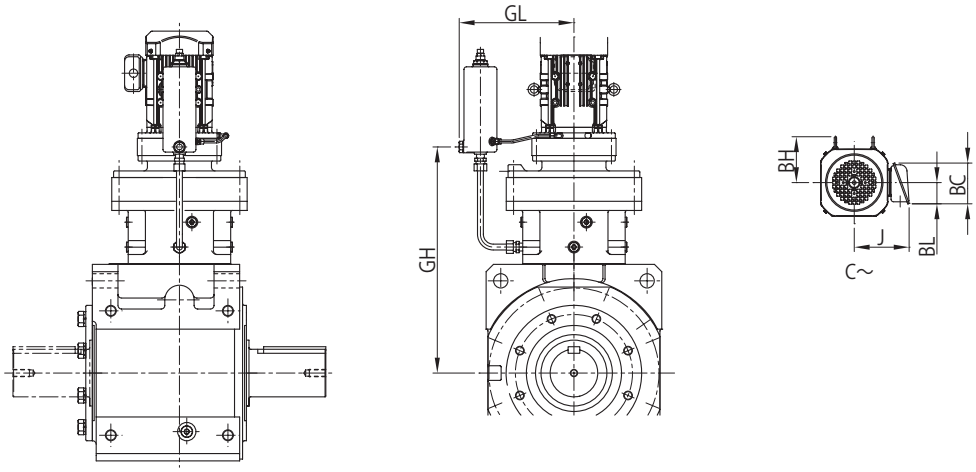

注）取付位置記号 K1、V2 以外の寸法はご照会ください。

寸法図

モータ種類	枠番	容量 kW ×4P	容量記号	BH	屋内形 J	屋内形 ブレーキ無 D	屋内形 ブレーキ無 L	屋内形 ブレーキ無 質量(kg)	屋内形 ブレーキ付(B) D	屋内形 ブレーキ付(B) L	屋内形 ブレーキ付(B) 質量(kg)	屋外形 J	屋外形 ブレーキ無 D	屋外形 ブレーキ無 L	屋外形 ブレーキ無 質量(kg)	屋外形 ブレーキ付(B) D	屋外形 ブレーキ付(B) L	屋外形 ブレーキ付(B) 質量(kg)	端子箱寸法
プレミアム効率三相	4F19DA	0.75	1	112	122	□158	1164	714	□158	1228	719	149	□158	1164	715	□158	1228	720	b
		1.1	1H	117	126	□167	1191	717	□167	1261	722	153	□167	1191	718	□167	1261	723	
		1.5	2	117	126	□167	1191	719	□167	1261	724	153	□167	1191	719	□167	1261	724	
		2.2	3	125	150	□184	1176	725	□184	1254	733	183	□184	1176	725	□184	1254	733	c
		3.0	4	125	150	□184	1190	728	□184	1268	736	183	□184	1190	728	□184	1268	736	
		3.7	5	153	166	□222	1213	736	□222	1304	747	199	□222	1213	737	□222	1304	748	
		5.5	8	153	166	□222	1256	752	□222	1347	763	199	□222	1256	752	□222	1347	763	
		7.5	10	174	203	□260	1300	763	□260	1405	783	235	□260	1300	765	□260	1405	785	d
	4F19DB	2.2	3	125	150	□184	1192	730	□184	1270	738	183	□184	1192	730	□184	1270	738	c
		3.0	4	125	150	□184	1206	733	□184	1284	741	183	□184	1206	733	□184	1284	741	
		3.7	5	153	166	□222	1224	741	□222	1315	752	199	□222	1224	741	□222	1315	752	
		5.5	8	153	166	□222	1267	756	□222	1358	767	199	□222	1267	757	□222	1358	768	
		7.5	10	174	203	□260	1305	768	□260	1410	788	235	□260	1305	769	□260	1410	789	d
インバータ用プレミアム効率三相	4F19DA	0.75	1	112	122	□158	1164	714	□158	1228	719	149	□158	1164	715	□158	1228	720	b
		1.5	2	117	126	□167	1191	719	□167	1261	724	153	□167	1191	719	□167	1261	724	
		2.2	3	125	150	□184	1176	725	□184	1254	733	183	□184	1176	725	□184	1254	733	c
		3.7	5	153	166	□222	1213	736	□222	1304	747	199	□222	1213	737	□222	1304	748	
		5.5	8	153	166	□222	1256	752	□222	1347	763	199	□222	1256	752	□222	1347	763	
		7.5	10	174	203	□260	1300	763	□260	1405	783	235	□260	1300	765	□260	1405	785	d
	4F19DB	2.2	3	125	150	□184	1192	730	□184	1270	738	183	□184	1192	730	□184	1270	738	c
		3.7	5	153	166	□222	1224	741	□222	1315	752	199	□222	1224	741	□222	1315	752	
		5.5	8	153	166	□222	1267	756	□222	1358	767	199	□222	1267	757	□222	1358	768	
		7.5	10	174	203	□260	1305	768	□260	1410	788	235	□260	1305	769	□260	1410	789	d

枠番	CF	DC	GL	GH
4F19DA	643	430	355	624
4F19DB	659	430	355	633

中実軸質量加算値（kg）	
軸片側 (L,R)	50

端子箱寸法	屋内形 BA	屋内形 BC	屋内形 BL	屋外形 BA	屋外形 BC	屋外形 BL
b	85	95	48	100	131	75
c	100	111	58	123	151	87
d	122	138	72	154	184	105

注）1. 形式▲には出力軸方向を示すH，V，Wのいずれかが入ります。詳細は B6 頁をご参照ください。
2. 形式△にはモータの容量記号が入ります。
3. 形式◆には取付位置記号が入ります。詳細は B8～B18 頁をご参照ください。
4. 取付位置記号 K1 の屋外形は、端子箱の向き（引出口方向）が図面とは異なります。詳細は B19 頁をご参照ください。
5. 中実軸径寸法：寸法公差は、JIS B 0401-1998 “h6” です。
6. 中実軸キーおよびキー溝寸法：JIS B 1301-1996（ISO）「キー及びキー溝 平行キー（締込み形）」に準拠しています。
7. 中実軸軸端部の詳細寸法は、技術資料 F24 頁をご参照ください。
8. 中実軸形（軸片側）の反軸出側にはカバーを取り付けています。詳細は技術資料 F29 頁をご参照ください。
9. 表中の質量は軸片側 (L，R) の場合の値です。軸両側 (T) の場合は、中実軸質量加算値を加算してください。
10. 本寸法図の寸法および質量は、予告なしに変更することがあります。

MEMO

ベベル・バディボックス®
4シリーズ

D

レデューサ

	頁
1. 選定について	D3
2. 選定表	D15

MEMO

D　レデューサ

1. 選定について

	頁
レデューサ標準仕様	D4
形式	D6
形式例と製品例	D7
減速機製作範囲	D8
選定手順	D10
選定例	D12
負荷係数	D13
選定表の見方	D14

レデューサ（両軸形）標準仕様

シリーズ別標準仕様

項目		仕様
潤滑方式		出力ギヤ部：油浴式潤滑、入力ギヤ（サイクロ減速機）部：油浴式またはグリース潤滑
減速方式		出力部：ベベルギヤ 入力部：トロコイド系曲線歯形を持つ内接式遊星歯車機構、または単純遊星歯車機構
出力回転方向		B10～B18 頁をご参照ください。
周囲条件	設置場所	屋内（塵埃の少ない、水のかからない場所）。振動 1G 以下。
	周囲温度	-10℃～40℃
	周囲湿度	85%以下
	高度	標高 1000m 以下
	雰囲気	腐食性ガス、爆発性ガス、蒸気などがないこと。
		塵埃を含まない換気の良い場所であること。
据付方法 注		出力軸方向水平、出力軸方向垂直 軸上取付、フランジ取付、ケース取付、脚取付 （必ずご注文時にご指定ください。詳細は D6 頁をご参照ください。）
相手機械との連結方式		機械軸と中空軸による直結、カップリング直結、ギヤ、チェーンスプロケットおよびプーリ・ベルト掛けなど
塗装		塗装質：フタル酸系
		塗装色：マンセル 6.5PB 3.6/8.2 相当近似（ドナウブルー）

注）据付場所に角度（傾斜角 1°以上）がある場合はご照会ください。

MEMO

形　式

選定について
選定表
寸法図
技術資料
オプション
ギヤモータ
レデューサ
標準仕様
形式
製作範囲
選定手順
ベベル+CY1段 減速比 11～305
ベベル+CY2段 減速比 364～10658

L	H	Y			–	4A105		–		–		Y1	–	46
①	②	③	④	⑤		⑥	⑦		⑧		⑨	⑩		⑪

パッケージ番号
詳細は B7 頁をご参照ください。

① 機種記号	ベベルバディボックス® 減速機	L

② 出力軸方向

出力軸方向水平	H	出力軸方向　垂直（中空軸）／垂直下向き（中実軸）	V	出力軸方向垂直上向（中実軸）	W

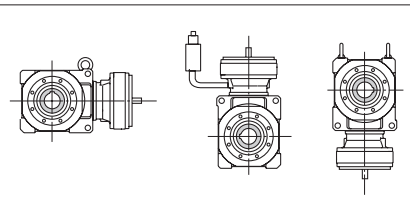
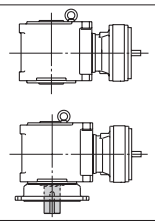
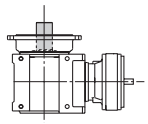

③ 取付方法

中空軸・軸上取付形	中空軸・フランジ取付形	Y	中実軸・ケース取付形	U	中実軸・フランジ取付形	F	中実軸・脚取付形	H

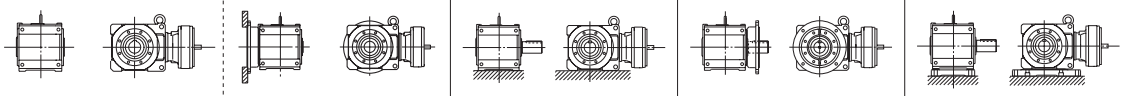

④ 駆動機連結方法

両軸形（レデューサ）	空欄	連結台付	J	入力ホロー軸	X

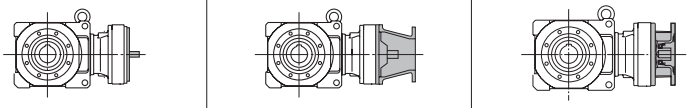

⑤ 特殊仕様		
	標準仕様	空欄
	特殊仕様	S

⑥ 枠番	D15 頁からの選定表をご参照ください。

⑦ 出力軸出

無（中空軸）	空欄	片側 注）1	L	片側 注）1	R	両側	T

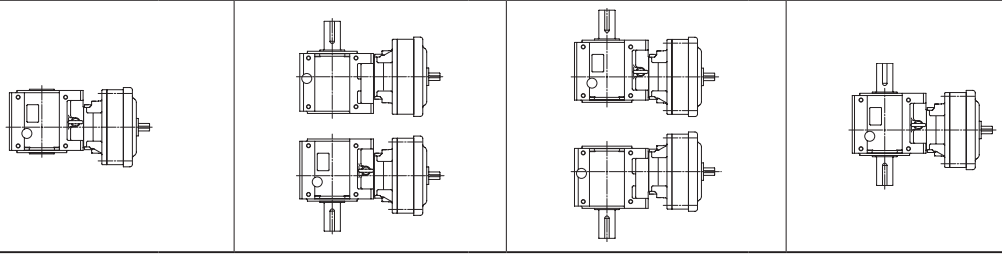

⑧ 軸種類		
	メートルサイズ（標準）	空欄
	テーパグリップメートルサイズ	M

⑨ 補助形式		
	標準仕様	空欄
	トルクリミッタ付	TL

⑩ 取付位置記号	B8 ～ B18 頁をご参照ください。

⑪ 減速比	公称減速比（実減速比は D8、D9 頁をご参照ください）

注）1. ベベル・バディボックスは入力軸中心とギヤケース中心をずらしています。
　　入力軸中心線に近いケース面からの軸出は L、遠いケース面からの軸出は R としています。
　2. サーボモータ用フランジ付の場合は、補助記号に各種モータフランジコードが付きます。

形式例と製品例

形式例（レデューサ）

例 1）

LHY - 4A120 - Y1 - 39

L	: 機種	- ベベル・バディボックス®
H	: 出力軸方向	- 出力軸水平
Y	: 取付方法	- 中空軸・軸上取付
4A120	: 枠番	- 4A120
Y1	: 取付位置	- Y1
39	: 減速比	- 39

例 2）

LHF - 4C140L - F1 - 67

L	: 機種	- ベベル・バディボックス®
H	: 出力軸方向	- 出力軸水平
F	: 取付方法	- 中実軸・フランジ取付形
6195DA	: 枠番	- 4C140L
L	: 出力軸出	- 片側（D6 頁参照）
F1	: 取付位置	- F1
377	: 減速比	- 67

製品と形式記号例（レデューサ）

ベベル・バディボックス® は、標準的な機種の他に応用製品も多数用意されており、形式記号によって次のように分類されています。（下図は一例）応用製品についての詳細は、ご照会ください 。

ベベル・バディボックス®レデューサ

LHY

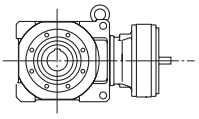

LHF

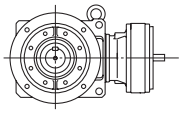

LHH

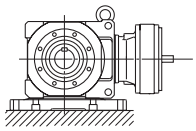

LHYJ

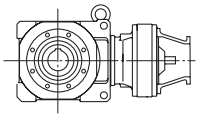

連結台付

LHFJ

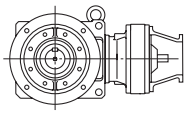

連結台付

LHHJ

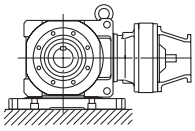

連結台付

ベベル・バディボックス®応用製品

LHYX

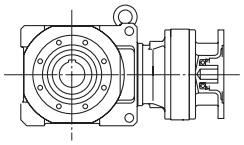

高速軸ホローシャフト

LHFX

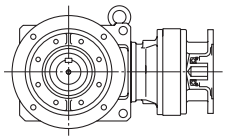

高速軸ホローシャフト

LHHX

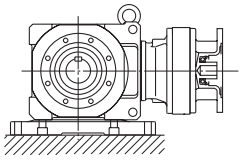

高速軸ホローシャフト

減速機製作範囲

■ベベル・バディボックス®4シリーズ枠番

表 D1　枠番一覧

ベベル1段＋サイクロ1段または遊星歯車1段形						ベベル1段＋サイクロ2段形					
4A100	4B120	4C140	4D160	4E170	4F180	4A10DA	4B12DA	4C14DA	4D16DA	4E17DA	4F18DA
4A105	4B125	4C145	4D165	4E175	4F185	4A12DA	4B12DB	4C14DB	4D16DB	4E17DB	4F18DB
4A110	4B140	4C160	4D170	4E180	4F190	4A12DB	4B14DA	4C14DC	4D17DA	4E17DC	4F19DA
4A115	4B145	4C165	4D175	4E185	4F195		4B14DB	4C16DA	4D17DB	4E18DA	4F19DB
4A120	4B160	4C170	4D180	4E190				4C16DB	4D17DC	4E18DB	
4A125	4B165	4C175	4D185	4E195					4D18DA	4E19DA	
4A140									4D18DB	4E19DB	
4A145											

■減速比

①ベベル1段＋遊星歯車1段　（減速比：11～18）

公称減速比	枠番	4A10□	4A12□	4A14□ 4B14□	4B16□ 4C16□	4C17□ 4D17□	4D18□ 4E18□	4E19□ 4F19□
11	実減速比	10.50	10.50	10.89	10.85	10.86	10.50	10.82
	出力段（ベベル）	3.5	3.5	3.5	3.5	3.5	3.5	3.5
	入力段（遊星歯車）	3.000	3.000	3.110	3.100	3.103	3.000	3.091
13	実減速比	12.99	12.80	12.95	12.80	13.09	13.09	13.01
	出力段（ベベル）	3.2	3.2	3.2	3.2	3.2	3.2	3.2
	入力段（遊星歯車）	4.059	4.000	4.047	4.000	4.091	4.091	4.067
14	実減速比	14.21	14.00	14.16	14.00	14.32	14.32	14.23
	出力段（ベベル）	3.5	3.5	3.5	3.5	3.5	3.5	3.5
	入力段（遊星歯車）	4.059	4.000	4.047	4.000	4.091	4.091	4.067
16	実減速比	15.36	15.65	16.00	16.26	16.17	15.63	15.47
	出力段（ベベル）	3.2	3.2	3.2	3.2	3.2	3.2	3.2
	入力段（遊星歯車）	4.800	4.890	5.000	5.080	5.053	4.886	4.833
18	実減速比	16.80	17.12	17.50	17.78	17.68	17.10	16.92
	出力段（ベベル）	3.5	3.5	3.5	3.5	3.5	3.5	3.5
	入力段（遊星歯車）	4.800	4.890	5.000	5.080	5.053	4.886	4.833

②ベベル1段＋サイクロ減速機1段　（減速比：21～305）

公称減速比	21	22	25	28	35	39	46
実減速比	21.0	22.4	24.5	28.0	35.2	38.5	45.5
出力段（ベベル）	3.5	3.2	3.5	3.5	3.2	3.5	3.5
入力段（サイクロ）	6	7	7	8	11	11	13

公称減速比	53	60	67	74	80	88	102
実減速比	52.5	59.5	67.2	73.5	80.0	87.5	101.5
出力段（ベベル）	3.5	3.5	3.2	3.5	3.2	3.5	3.5
入力段（サイクロ）	15	17	21	21	25	25	29

公称減速比	112	123	151	179	207	249	305
実減速比	112.0	122.5	150.5	178.5	206.5	248.5	304.5
出力段（ベベル）	3.2	3.5	3.5	3.5	3.5	3.5	3.5
入力段（サイクロ）	35	35	43	51	59	71	87

③ベベル1段＋サイクロ減速機2段　（減速比：364～10658）

公称減速比	364	424	501	578	683	809	956	1117	1320	1656	1957
実減速比	364.0	423.5	500.5	577.5	682.5	808.5	955.5	1116.5	1319.5	1655.5	1956.5
出力段	3.5	3.5	3.5	3.5	3.5	3.5	3.5	3.5	3.5	3.5	3.5
入力段（サイクロ） (中間部×入力部)	104 (13×8)	121 (11×11)	143 (13×11)	165 (15×11)	195 (15×13)	231 (21×11)	273 (21×13)	319 (29×11)	377 (29×13)	473 (43×11)	559 (43×13)

公称減速比	2272	2559	2944	3511	4365	5177	6472	7228	8880	10658
実減速比	2271.5	2558.5	2943.5	3510.5	4364.5	5176.5	6471.5	7227.5	8879.5	10657.5
出力段	3.5	3.5	3.5	3.5	3.5	3.5	3.5	3.5	3.5	3.5
入力段（サイクロ） (中間部×入力部)	649 (59×11)	731 (43×17)	841 (29×29)	1003 (59×17)	1247 (43×29)	1479 (87×17)	1849 (43×43)	2065 (59×35)	2537 (59×43)	3045 (87×35)

④その他製作可能な減速比　ベベル1段＋サイクロ減速機1段

公称減速比	19	26	42	48	54	93	138	163	189	227	278
実減速比	19.2	25.6	41.6	48.0	54.4	92.8	137.6	163.2	188.8	227.2	278.4
出力段（ベベル）	3.2	3.2	3.2	3.2	3.2	3.2	3.2	3.2	3.2	3.2	3.2
入力段（サイクロ）	6	8	13	15	17	29	43	51	59	71	87

注）1. 製作できる機種・枠番が限定される場合があります。
　　2. トルク・ラジアル荷重などの定格値・許容値などはご照会ください。

減速機製作範囲

⑤その他製作可能な減速比　ベベル１段＋サイクロ減速機２段

公称減速比	387	403	420	435	441	458	476	525	528	538	541	557	588	598
実減速比	387.2	403.2	420.0	435.2	441.0	457.6	476.0	525.0	528.0	537.6	540.8	556.8	588.0	598.4
出力段（ベベル）	3.2	3.2	3.5	3.2	3.5	3.2	3.5	3.5	3.2	3.2	3.2	3.2	3.5	3.2
入力段（サイクロ）	121	126	120	136	126	143	136	150	165	168	169	174	168	187
中間部 × 入力部	(11×11)	(21×6)	(15×8)	(17×8)	(21×6)	(13×11)	(17×8)	(25×6)	(15×11)	(21×8)	(13×13)	(29×6)	(21×8)	(17×11)

公称減速比	609	624	640	655	672	707	720	739	774	788	812	816	826	874
実減速比	609.0	624.0	640.0	654.5	672.0	707.2	720.0	739.2	773.5	787.5	812.0	816.0	825.6	873.6
出力段（ベベル）	3.5	3.2	3.2	3.5	3.2	3.2	3.2	3.2	3.5	3.5	3.5	3.2	3.2	3.2
入力段（サイクロ）	174	195	200	187	210	221	225	231	221	225	232	255	258	273
中間部 × 入力部	(29×6)	(15×13)	(25×8)	(17×11)	(35×6)	(17×13)	(15×15)	(21×11)	(17×13)	(15×15)	(29×8)	(17×15)	(43×6)	(21×13)

公称減速比	893	896	903	925	963	980	1008	1012	1021	1040	1071	1103	1138	1142
実減速比	892.5	896.0	903.0	924.8	962.5	980.0	1008.0	1011.5	1020.8	1040.0	1071.0	1102.5	1137.5	1142.4
出力段（ベベル）	3.5	3.2	3.5	3.2	3.5	3.5	3.2	3.5	3.2	3.2	3.5	3.5	3.5	3.2
入力段（サイクロ）	255	280	258	289	275	280	315	289	319	325	306	315	325	357
中間部 × 入力部	(17×15)	(35×8)	(43×6)	(17×17)	(25×11)	(35×8)	(21×15)	(17×17)	(29×11)	(25×13)	(51×6)	(21×15)	(25×13)	(21×17)

公称減速比	1200	1204	1206	1232	1239	1250	1306	1313	1348	1360	1392	1411	1428	1456
実減速比	1200.0	1204.0	1206.4	1232.0	1239.0	1249.5	1305.6	1312.5	1347.5	1360.0	1392.0	1411.2	1428.0	1456.0
出力段（ベベル）	3.2	3.5	3.2	3.2	3.5	3.5	3.2	3.5	3.5	3.2	3.2	3.2	3.5	3.2
入力段（サイクロ）	375	344	377	385	354	357	408	375	385	425	435	441	408	455
中間部 × 入力部	(25×15)	(43×8)	(29×13)	(35×11)	(59×6)	(21×17)	(51×8)	(25×15)	(35×11)	(25×17)	(29×15)	(21×21)	(51×8)	(35×13)

公称減速比	1488	1510	1514	1523	1544	1578	1593	1652	1670	1680	1726	1789	1795	1818
実減速比	1487.5	1510.4	1513.6	1522.5	1543.5	1577.6	1592.5	1652.0	1670.4	1680.0	1725.5	1788.8	1795.2	1817.6
出力段（ベベル）	3.5	3.2	3.2	3.5	3.5	3.2	3.5	3.5	3.2	3.2	3.5	3.2	3.2	3.2
入力段（サイクロ）	425	472	473	435	441	493	455	472	522	525	493	559	561	568
中間部 × 入力部	(25×17)	(59×8)	(43×11)	(29×15)	(21×21)	(29×17)	(35×13)	(59×8)	(87×6)	(35×15)	(29×17)	(43×13)	(51×11)	(71×8)

公称減速比	1827	1838	1904	1949	1964	1988	2000	2064	2077	2083	2132	2188	2227	2258
実減速比	1827.0	1837.5	1904.0	1948.8	1963.5	1988.0	2000.0	2064.0	2076.8	2082.5	2131.5	2187.5	2227.2	2257.5
出力段（ベベル）	3.5	3.5	3.2	3.2	3.5	3.5	3.2	3.2	3.2	3.5	3.5	3.5	3.2	3.5
入力段（サイクロ）	522	525	595	609	561	568	625	645	649	595	609	625	696	645
中間部 × 入力部	(87×6)	(35×15)	(35×17)	(29×21)	(51×11)	(71×8)	(25×25)	(43×15)	(59×11)	(35×17)	(29×21)	(25×25)	(87×8)	(43×15)

公称減速比	2320	2339	2352	2436	2448	2454	2499	2538	2573	2678	2685	2691	2734	2774
実減速比	2320.0	2339.2	2352.0	2436.0	2448.0	2454.4	2499.2	2537.5	2572.5	2677.5	2684.5	2691.2	2733.5	2774.4
出力段（ベベル）	3.2	3.2	3.2	3.5	3.2	3.2	3.2	3.5	3.5	3.5	3.5	3.2	3.5	3.2
入力段（サイクロ）	725	731	735	696	765	767	781	725	735	765	767	841	781	867
中間部 × 入力部	(29×25)	(43×17)	(35×21)	(87×8)	(51×15)	(59×13)	(71×11)	(29×25)	(35×21)	(51×15)	(59×13)	(29×29)	(71×11)	(51×17)

公称減速比	2800	2832	2890	2954	3035	3062	3063	3098	3161	3210	3231	3248	3350	3408
実減速比	2800.0	2832.0	2889.6	2953.6	3034.5	3062.4	3062.5	3097.5	3160.5	3209.6	3230.5	3248.0	3349.5	3408.0
出力段（ベベル）	3.2	3.2	3.2	3.2	3.5	3.2	3.5	3.5	3.5	3.2	3.5	3.2	3.5	3.2
入力段（サイクロ）	875	885	903	923	867	957	875	885	903	1003	923	1015	957	1065
中間部 × 入力部	(35×25)	(59×15)	(43×21)	(71×13)	(51×17)	(87×11)	(35×25)	(59×15)	(43×21)	(59×17)	(71×13)	(35×29)	(87×11)	(71×15)

公称減速比	3427	3440	3553	3619	3728	3749	3763	3862	3920	3965	3990	4080	4176	4225
実減速比	3427.2	3440.0	3552.5	3619.2	3727.5	3748.5	3762.5	3862.4	3920.0	3964.8	3990.4	4080.0	4176.0	4224.5
出力段（ベベル）	3.2	3.2	3.5	3.2	3.5	3.5	3.5	3.2	3.2	3.2	3.2	3.2	3.2	3.5
入力段（サイクロ）	1071	1075	1015	1131	1065	1071	1075	1207	1225	1239	1247	1275	1305	1207
中間部 × 入力部	(51×21)	(43×25)	(35×29)	(87×13)	(71×15)	(51×21)	(43×25)	(71×17)	(35×35)	(59×21)	(43×29)	(51×25)	(87×15)	(71×17)

公称減速比	4288	4337	4463	4568	4720	4771	4816	5163	5219	5268	5475	5680	5712	5846
実減速比	4287.5	4336.5	4462.5	4567.5	4720.0	4771.2	4816.0	5162.5	5218.5	5267.5	5475.2	5680.0	5712.0	5846.4
出力段（ベベル）	3.5	3.5	3.5	3.5	3.2	3.2	3.2	3.5	3.5	3.5	3.2	3.2	3.2	3.2
入力段（サイクロ）	1225	1239	1275	1305	1475	1491	1505	1475	1491	1505	1711	1775	1785	1827
中間部 × 入力部	(35×35)	(59×21)	(51×25)	(87×15)	(59×25)	(71×21)	(43×35)	(59×25)	(71×21)	(43×35)	(59×29)	(71×25)	(51×35)	(87×21)

公称減速比	5917	5989	6213	6248	6395	6589	6608	6960	7018	7207	7613	7676	7952	8074
実減速比	5916.8	5988.5	6212.5	6247.5	6394.5	6588.8	6608.0	6960.0	7017.6	7206.5	7612.5	7675.5	7952.0	8073.6
出力段（ベベル）	3.2	3.5	3.5	3.5	3.5	3.2	3.2	3.2	3.2	3.5	3.5	3.5	3.2	3.2
入力段（サイクロ）	1849	1711	1775	1785	1827	2059	2065	2175	2193	2059	2175	2193	2485	2523
中間部 × 入力部	(43×43)	(59×29)	(71×25)	(51×35)	(87×21)	(71×29)	(59×35)	(87×25)	(51×43)	(71×29)	(87×25)	(51×43)	(71×35)	(87×29)

公称減速比	8118	8323	8698	8831	9104	9629	9744	9770	10532	10686	11139	11587	11971	12184
実減速比	8118.4	8323.2	8697.5	8830.5	9103.5	9628.8	9744.0	9769.6	10531.5	10685.5	11139.2	11587.2	11971.2	12183.5
出力段（ベベル）	3.2	3.2	3.5	3.5	3.5	3.2	3.2	3.2	3.5	3.5	3.2	3.2	3.2	3.5
入力段（サイクロ）	2537	2601	2485	2523	2601	3009	3045	3053	3009	3053	3481	3621	3741	3481
中間部 × 入力部	(59×43)	(51×51)	(71×35)	(87×29)	(51×51)	(59×51)	(87×35)	(71×43)	(59×51)	(71×43)	(59×59)	(71×51)	(87×43)	(59×59)

公称減速比	12674	13094	13405	14198	14662	15530	16131	16426	17644	17966	19766	21620	24221	26492
実減速比	12673.5	13093.5	13404.8	14198.4	14661.5	15529.5	16131.2	16425.6	17643.5	17965.5	19766.4	21619.5	24220.8	26491.5
出力段（ベベル）	3.5	3.5	3.2	3.2	3.5	3.5	3.2	3.2	3.5	3.5	3.2	3.5	3.2	3.5
入力段（サイクロ）	3621	3741	4189	4437	4189	4437	5041	5133	5041	5133	6177	6177	7569	7569
中間部 × 入力部	(71×51)	(87×43)	(71×59)	(87×51)	(71×59)	(87×51)	(71×71)	(87×59)	(71×71)	(87×59)	(87×71)	(87×71)	(87×87)	(87×87)

注）1. その他にも製作可能な減速比がありますので、ご照会ください。
2. 製作できる機種・枠番が限定される場合があります。
3. トルク・ラジアル荷重などの定格値・許容値などはご照会ください。
4. サイクロ３段減速形も製作できますのでご照会ください。

選定手順

次のフローチャートを参考に、機種選定を実施して下さい。選定方法について分からない場合は、ご照会ください。

Step1 : 使用条件の決定

選定を始める前に、次の条件を決定して下さい。

- 用途
- 連続運転か、または起動・停止が頻繁に行われる運転か
- 電源は直入れか、スターデルタ始動やインバータ駆動か
- 負荷トルク T_L
- 周囲条件（使用環境）
- 1 日あたりの運転時間
- 衝撃荷重の度合い
- 取付方向（出力軸方向）、取合形状
- ラジアル荷重、及びスラスト荷重

Step2 : 機種選定

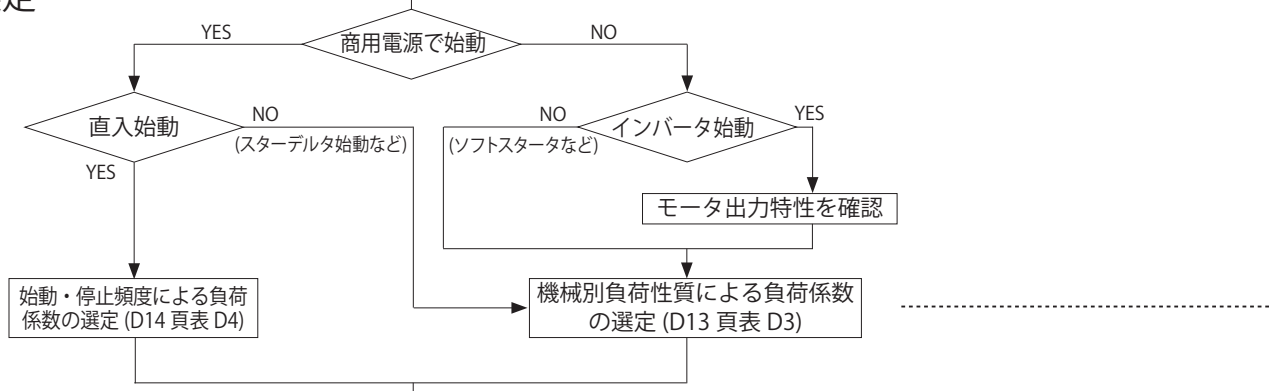

出力回転数、減速比の選定

実伝達トルク T_{Ln} の計算 $T_{Ln}=T_L\times$[負荷係数]

T_L: 負荷トルク

減速機枠番の決定
実伝達トルク T_{Ln} ≦減速機の許容出力トルク T_{out}

Step3 : 確認

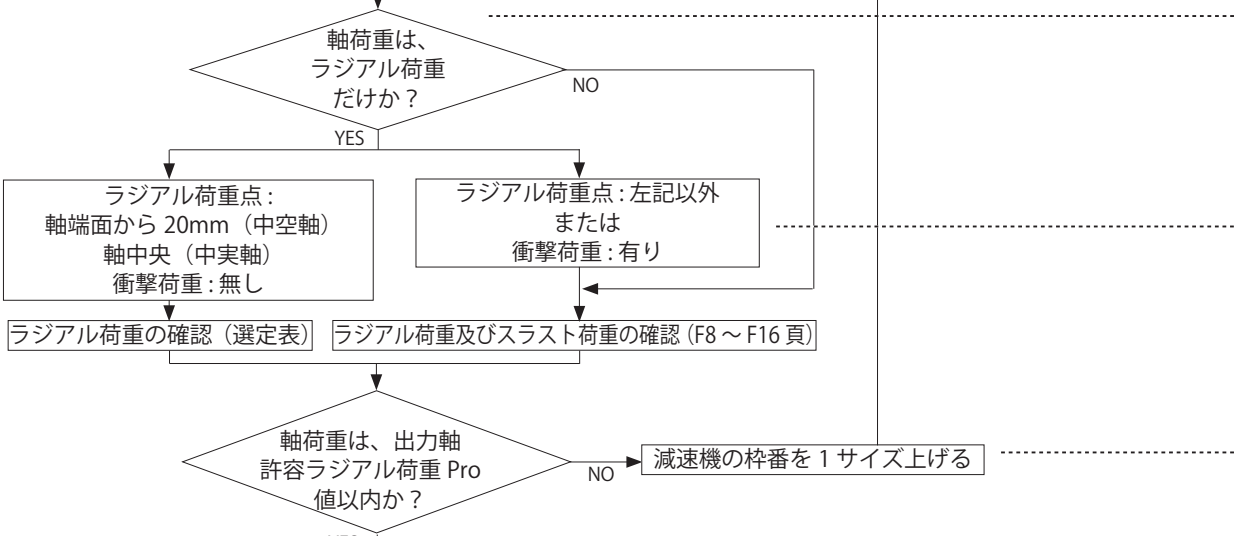

出力軸方向、取付方法、潤滑方式の確認

寸法の確認

周囲条件の確認

Step4 : 形式決定・完了

形式の決定・選定完了

出力軸と連結器の強度を確認（キー面圧等）

選定手順

用語の説明
・使用環境パッケージ 環境3要素（水・腐食・粉塵）を防ぐレベルを選ぶだけで、仕様が決まるようパッケージ化したもの（B7頁参照）。

手順の説明
・D13頁より、用途に合った負荷係数を選定してください。 ・始動・停止を繰り返す運転の場合は、D14頁の始動・停止頻度と減速機の負荷係数を確認してください。
・選定表より、ご使用の出力回転数または減速比に近い値が記載されている欄を選んでください。
・負荷トルクと負荷係数より、実伝達トルクを計算します。
・計算した実伝達トルクよりも大きい許容出力トルクを持つ枠番・減速比を、選定表から選んでください。
・減速機の出力軸にかかる荷重は、ラジアル荷重だけか確認ください。スラスト荷重もかかる場合は、技術資料F15頁を参照し、計算してください。
・ラジアル荷重が出力軸のどの部分にかかっているか、また衝撃荷重の有無によって、技術資料F8頁の係数を参照し、換算してください。 ※1. 選定表の出力軸許容ラジアル荷重は、荷重位置が軸端面から20mm（中空軸）、軸中央（中実軸）の場合の値です。 ※2. チェーン、Vベルト、歯付ベルト等で初期張力を与える場合には、ラジアル荷重にこれらの影響を含めて算出してください。
・計算したラジアル荷重が、出力軸許容ラジアル荷重を超えていないか、確認してください。
・選定した組合せが、お使いの出力軸方向、取付方法、潤滑方式に対応できているか、確認してください。
・寸法を確認してください。お客様のご使用の条件に合わない場合は、ご照会ください。
・選定した組合せが、周辺の環境などの条件に合っているか、D4頁の「標準仕様」で確認ください。 またB7頁の「使用環境パッケージ」を指定してください。
・選定した機種について、D6頁の「形式」をご参照の上、形式を決定してください。以上で機種選定は完了です。
・起動・停止時の最大トルクで確認してください。

選定例

D10、D11 頁の選定手順にしたがって、例を挙げて機種選定を行います。

○使用条件

- 用途　：チェーンコンベア
- 運転パターン　：連続運転
- 1 日あたりの運転時間　：24 時間 / 日
- 負荷トルク　：700N･m
- 入力回転数　：1450r/min
- 出力回転数　：16.5r/min
- 取付方向（出力軸方向）、取り合い形状　：水平、脚取付、中実軸、軸左出（モータ側から見て）
- 使用機械との連結：
  - 出力側　：チェーンスプロケット
    - スプロケットピッチ円半径　：R=80mm
    - 荷重位置　：軸中央
      初期張力＝ 0
  - 入力側　：カップリング
- 衝撃荷重の度合い　：衝撃なし
- 周囲の条件　：周囲温度 20℃、屋内

以上の条件を元に、機種選定します。

使用条件と選定及び計算結果	本カタログ掲載ページ
○負荷係数の選定 チェーンコンベア用途での負荷性質→ U（均一荷重） 負荷係数＝ 1.20　（U、24 時間 / 日運転）	D13 頁　表 D3　機械別負荷性質表 表 D2　減速機負荷係数
○入力回転数の選定 1450r/min	
○出力回転数の選定 入力回転数 1450r/min、出力回転数 16.5r/min → 1450/16.5 ＝ 88 比	
○実伝達トルクの計算 T_{nL}=700（N･m）×1.2=840(N･m)	
○減速機枠番の決定 T_{nL} ≦ T_{out} → 880(N･m) ≦ 889(N･m) 減速機枠番：4A105	D84 頁　ベベル・バディボックス® レデューサ選定表
○ラジアル荷重のチェック （出力側） Pr=TL ／ R ≦ Pro ／ Cf Pr=700(N･m) ／ 0.080(m)=8750(N) ≦ 22000(N) ／ 1=22000(N) → OK （入力側） カップリング結合のため、ラジアル荷重なし	F8 頁　許容ラジアル・スラスト荷重 D84 頁　ベベル・バディボックス® レデューサ選定表
○出力軸方向、取付方法、潤滑方式の確認 出力軸方向：水平、取付方法：脚取付→形式：LHH	D6 頁　形式
○寸法の確認 寸法表で確認	E10 頁　寸法表
○周囲条件の確認 周囲温度 20℃→ OK	D4 頁　標準仕様
◎形式の決定 決定形式：LHH-4A105L-K1-88	D6 頁　形式
◎使用環境パッケージの決定 パッケージ番号：E0A0	B7 頁　使用環境パッケージ
以上で選定は終了です。	

負荷係数

ベベル・バディボックス® 減速機は、均一荷重・1 日 10 時間の運転条件の下に設計されています。
1 日 10 時間を超えて運転される場合や、使用機械の負荷条件によっては、次の負荷係数を見込む必要があります。
負荷係数の選定は負荷の性質により、次の①または②の方法に分けられます。

①　機械別負荷性質による選定

【負荷係数の区分】　　U：均一荷重　　M：軽衝撃　　H：重衝撃

表 D2　減速機の負荷係数

運転時間	～3 時間 / 日			～10 時間 / 日			～24 時間 / 日		
	U	M	H	U	M	H	U	M	H
負荷係数	0.80	1.00	1.35	1.00	1.20	1.50	1.20	1.35	1.60

表 D3　機械別負荷性質表

圧縮機・ポンプ	
コンプレッサ	
往復動式　多気筒	M
単気筒	H
ポンプ	
遠心式	U
可動翼式	M
往復動式	
単動 3 シリンダ以上	M
復動 2 シリング以上	M
回転式（ギヤタイプ、他）	＊
運搬・物上げ機械	
エレベータ	
バケット均一荷重	U
重荷重	M
エスカレータ	U
フライト	M
乗客用・作業者用	＊
水門ゲート	＊
カーダンパ	H
カープーラ	M
クレーン・ホイスト	
主巻　中荷重	M
重荷重	H
スキップホイスト	M
桁走行・トロリ横行	＊
コンベヤ（均一荷重）	
エプロン・アセンブリ・ベルト・バケット・チェーン・フライト・オーブン・スクリュ	U
コンベヤ（重荷重・変動送り）	
エプロン・アセンブリ・ベルト・バケット・チェーン・フライト・オーブン・スクリュ	M
レシプロ・シェーカ	H
ストーカ	U
ドライドッククレーン	＊
フィーダ	
ディスク	U
エプロン・ベルト・スクリュ	M
レシプロ	H
混合機械	
アジテータ	
純液体	U
液体（密度変化）	M
液体と固体	M
ミキサ	
密度一定	U
密度変化	M
コンクリートミキサ	M
選別機械	
クラシファイヤ	M
スクリーン	
回転式（石・砂利）	M
空気方式	U
トラベリングスクリーン	U
粉砕機械	
クラッシャ	
鉱石・石	H
ミル（回転式）	
ボール・ベベル・ロッド・ハンマ	H
キルン	M
タンブラ	H
サンドミューラ	M
印刷機	＊
洗たく機	M
工作機械	
ねじ立盤	H
パンチプレス（ギヤ駆動）	H
プレナ	H
ベンディングロール	M
一般工作機械	＊
ゴム・プラスチック	
押出機	
ロッド・パイプ・チューブ	U
ブロー成形機	M
プレプラスティサイザ	M
その他	＊
ミキサ	H
ラバーカレンダー	M
ラバーミル（2 並列以上）	M
シータ・リファイナ	M
チューバ・ストレーナ	M
クラッカ	H
ドライヤ	＊
しゅんせつ機	
ケーブルリール・コンベヤ	M
カッタヘッド駆動	H
ジグ駆動	H
スクリーン駆動	H
スタッカ・ウィンチ	M
食品	
精米機	U
ビートスライサ	M
ダウミキサ	M
ミートグラインダ	M
ドライヤ	＊
醸造・蒸留	
罐詰機・びん詰機	U
ブルーケトル（連続）	U
マッシュタブ（連続）	U
クッカ（連続）	U
スケールホッパ（ひんぱんな始動）	M
製紙	
エアレータ	＊
アジテータ	M
パーカ補助用（水圧式）	M
機械式パーカ	M
ドラムパーカ	H
ビータ・パルパ	M
漂白機	U
コンベヤ	U
コンベヤ（原木用）	H
カッタ・プレータ	H
シリンダ	M
リール（パルプ用）	M
チェスト	M
ウォッシャ・シックナ	M
抄紙機	
クーチ	M
サクションロール	U
プレス	U
ドライヤ	M
カレンダ	M
スーパカレンダ	H
ワインダ	U
製鉄	
ブライドルロール駆動	H
スラグプッシャ	M
ドローベンチ（台車・主駆動）	H
成形機	H
スリッタ	M
テーブルコンベヤ	＊
ピンチドライヤ・スクラバロール	＊
伸線機・圧延機	M
線材巻取機	M
リール（ストリップ用）	M
精糖	
ケーンナイフ	M
クラッシャ	M
ミル	H
製油	
チラー	M
パラフィンフィルタプレス	M
ロータリキルン	M
セメント	
ドライヤ・クーラ	M
セメントキルン	＊
繊維・紡織	
バッチャ・カレンダ・カード	
乾燥機・ドライヤ・染色機	
マングル・ナッパ・パッド	M
スラッシャ・ソーパ・ワインダ	
紡糸機・幅出機・洗布機	
布仕上機（洗濯機・パッド・幅出機・ドライヤ・カレンダなど）	M
船舶	
はしけけん引機	H
ウインドラス	＊
かじ取機	M
キャプスタン・カーゴウインチ	＊
ムアリングウインチ	＊
ターニングギヤ	＊
陶業	
煉瓦プレス・練炭機	H
パグミル	M
一般陶業機械	M
水処理	
クラリファイヤ	U
バースクリーン	U
ケミカルフィーダ	U
コレクタ	U
脱水スクリーン	M
スカムブレーカ	M
ミキサ	M
シックナ	M
バキュームフィルタ	M
エアレータ	＊
フロキュレータ	M
ロータリスクリーン	U
木工業	＊

＊印および表中に記載されていない機械についてはご照会ください。

注）実際にご使用になる機械と本表の名称・機械性質が異なる場合がありますので、選定時には参考値としてご使用ください。

負荷係数・選定表の見方

② 始動・停止頻度による選定

始動・停止頻度と減速機の負荷係数（表 D4）を目安に選定し、同時にモータの許容熱容量をご確認ください。
（ご使用されるモータの説明書をご参照ください。）

表 D4　始動・停止頻度と減速機の負荷係数

始動・停止頻度（回 / 時間）	～3 時間 / 日			～10 時間 / 日			～24 時間 / 日		
	I	II	III	I	II	III	I	II	III
1 以下	0.80	1.00	1.20	1.00	1.10	1.35	1.20	1.25	1.50
～3 以下	0.80	1.00	1.25	1.00	1.20	1.45	1.20	1.35	1.55
～10 以下	0.80	1.10	1.30	1.00	1.30	1.50	1.20	1.45	1.65
～60 以下	0.80	1.20	1.40	1.00	1.40	1.60	1.20	1.65	1.80

$$\text{慣性モーメント}(GD^2)\text{比} = \frac{\text{入力軸換算負荷の慣性モーメント（入力軸換算負荷の } GD^2\text{）}}{\text{モータの慣性モーメント（モータの } GD^2\text{）}}$$

負荷係数の区分
- I ：許容できる慣性モーメント（GD^2）比 ≦ 0.3
- II ：許容できる慣性モーメント（GD^2）比 ≦ 3
- III ：許容できる慣性モーメント（GD^2）比 ≦ 10

注）1. 始動・停止頻度と負荷係数の値は、プレミアム効率モータによる運転の場合です。
始動トルクが 250% 以下のモータの場合は始動・停止頻度を多く、または負荷係数を小さくできることがありますので、ご照会ください。
2. トルク、ラジアル負荷がかかった状態で始動される場合には、別途検討が必要な場合もありますのでご照会ください。
3. 始動・停止頻度と慣性モーメント（GD^2）比が、上記の値を超える場合は、ご照会ください。

仕様検討内容
- 減速機合わせ面へのノックピン打ち込み、リーマボルト化
- ケース材質の変更
- 高頻度ブレーキの採用

など

D15 頁以降の選定表について、主要部分を説明します。

減速比
※ 減速比は公称減速比となっていますのでご注意ください。

上段：入力回転数 (r/min)
下段：出力回転数 (r/min)
※ 出力回転数は実減速比から算出しています。
（減速比 11 ～ 18 の実減速比は枠番によって異なるため、代表減速比で算出しています。）

選定表

減速比 123

n_1：入力回転数［r/min］
n_2：出力回転数［r/min］
P_1：許容入力容量［kW］
T_{out}：許容出力トルク［N・m & kgf・m］
Pro：出力軸許容ラジアル荷重［N & kgf］

枠番												
	n_1［r/min］	50	580	720	870	980	1165	1450	1750	2500	3000	3600
	n_2［r/min］	0.407	4.72	5.85	7.07	7.97	9.47	11.8	14.2	20.3	24.4	29.3
4A100	P_1［kW］	-	0.457	0.567	0.685	0.772	0.917	0.975	0.975	0.975	0.975	0.975
	T_{out}［N・m］	849	849	849	849	849	849	725	601	421	351	292
	T_{out}［kgf・m］	86.5	86.5	86.5	86.5	86.5	86.5	73.9	61.3	42.9	35.8	29.8
	Pro［N］	22500	22500	22500	22500	22500	22500	23900	25100	26300	26600	26800
	Pro［kgf］	2290	2290	2290	2290	2290	2290	2440	2560	2680	2710	2730
4A105	P_1［kW］	-	0.548	0.680	0.822	0.926	1.10	1.20	1.20	1.20	1.20	1.20
	T_{out}［N・m］	1020	1020	1020	1020	1020	1020	891	738	518	431	360
	T_{out}［kgf・m］	104	104	104	104	104	104	90.8	75.2	52.8	43.9	36.7
	Pro［N］	20100	20100	20100	20100	20100	20100	22000	23800	25700	26200	26600
	Pro［kgf］	2050	2050	2050	2050	2050	2050	2240	2430	2620	2670	2710
4A110	P_1［kW］	-	0.658	0.816	0.986	1.11	1.32	1.50	1.50	1.50	1.50	1.50
	T_{out}［N・m］	1220	1220	1220	1220	1220	1220	1120	926	647	539	449
	T_{out}［kgf・m］	124	124	124	124	124	124	114	94.4	66.0	54.9	45.8
	Pro［N］	15800	15800	15800	15800	15800	15800	18200	21500	24700	25500	26100
	Pro［kgf］	1610	1610	1610	1610	1610	1610	1860	2190	2520	2600	2660
4A115	P_1［kW］	-	0.694	0.861	1.04	1.17	1.39	1.73	1.73	1.73	1.73	1.73
	T_{out}［N・m］	1290	1290	1290	1290	1290	1290	1290	1070	746	622	518
	T_{out}［kgf・m］	131	131	131	131	131	131	131	109	76.0	63.4	52.8
	Pro［N］	13900	13900	13900	13900	13900	13900	13900	19200	23700	24900	25700
	Pro［kgf］	1420	1420	1420	1420	1420	1420	1420	1960	2420	2540	2620

枠　番

1 段目　：　許容入力容量　(kW)
2 段目　：　許容出力トルク　(N･m)
3 段目　：　許容出力トルク　(kgf･m)
4 段目　：　出力軸許容ラジアル荷重　(N)
5 段目　：　出力軸許容ラジアル荷重　(kgf)

ご注意
入力軸が垂直下向きとなる場合は、D15 頁以降の選定表を適用できませんので、ご照会ください。

D　レデューサ

2. 選定表

		頁
ベベル＋サイクロ 1 段形		
減速比	11	D16
減速比	13	D20
減速比	14	D24
減速比	16	D28
減速比	18	D32
減速比	21	D36
減速比	22	D40
減速比	25	D44
減速比	28	D48
減速比	35	D52
減速比	39	D56
減速比	46	D60
減速比	53	D64
減速比	60	D68
減速比	67	D72
減速比	74	D76
減速比	80	D80
減速比	88	D84
減速比	102	D88
減速比	112	D92
減速比	123	D96
減速比	151	D100
減速比	179	D104
減速比	207	D108
減速比	249	D112
減速比	305	D116
ベベル＋サイクロ 2 段形		
（減速比 :364 ～ 10658）		
入力回転数	1450r/min	D120
入力回転数	1750r/min	D126

選定表

選定について
選定表
寸法図
技術資料
オプション
ギヤモータ
レデューサ
標準仕様
形式
製作範囲
選定手順
ベベル+CY1段 減速比 11～305
ベベル+CY2段 減速比 364～10658

減速比 11

n_1：入力回転数［r/min］
n_2：出力回転数［r/min］
P_1：許容入力容量［kW］
T_{out}：許容出力トルク［N・m & kgf・m］
Pro：低速軸許容ラジアル荷重［N & kgf］

寸法図（ページ）	
軸上取付、ケース取付	E2
フランジ取付	E6
脚取付	E10

枠番	n_1 [r/min]	50	580	720	870	980	1165	1450	1750	2500	3000	3600
	n_2 [r/min]	4.55	52.7	65.5	79.1	89.1	106	132	159	227	273	327
4A100	P_1 [kW]	-	1.82	2.26	2.35	2.35	2.35	2.35	2.35	2.35	2.35	2.35
	T_{out} [N・m]	290	290	290	250	222	186	150	124	86.9	72.4	60.4
	T_{out} [kgf・m]	29.6	29.6	29.6	25.5	22.6	19.0	15.3	12.6	8.86	7.38	6.16
	Pro [N]	26800	22400	20900	19900	19300	18400	17400	16500	14900	14200	13500
	Pro [kgf]	2730	2280	2130	2030	1970	1880	1770	1680	1520	1450	1380
4A105	P_1 [kW]	-	1.82	2.26	2.73	3.02	3.18	3.18	3.18	3.18	3.18	2.49
	T_{out} [N・m]	290	290	290	290	285	252	203	168	118	98.0	63.9
	T_{out} [kgf・m]	29.6	29.6	29.6	29.6	29.1	25.7	20.7	17.1	12.0	9.99	6.51
	Pro [N]	26800	22400	20900	19700	18900	18100	17100	16300	14700	14000	13500
	Pro [kgf]	2730	2280	2130	2010	1930	1850	1740	1660	1500	1430	1380
4A120	P_1 [kW]	-	5.86	7.28	8.79	9.60	9.60	9.60	9.60	9.60	9.60	9.60
	T_{out} [N・m]	934	934	934	934	906	762	612	507	355	296	247
	T_{out} [kgf・m]	95.2	95.2	95.2	95.2	92.4	77.7	62.4	51.7	36.2	30.2	25.2
	Pro [N]	21400	18900	17400	16200	15600	15300	14900	14500	13200	12700	12300
	Pro [kgf]	2180	1930	1770	1650	1590	1560	1520	1480	1350	1290	1250
4A125	P_1 [kW]	-	5.86	7.28	8.79	9.90	11.0	11.0	11.0	11.0	11.0	11.0
	T_{out} [N・m]	934	934	934	934	934	873	701	581	407	339	282
	T_{out} [kgf・m]	95.2	95.2	95.2	95.2	95.2	89.0	71.5	59.2	41.5	34.6	28.7
	Pro [N]	21400	18900	17400	16200	15400	14700	14400	14100	12900	12500	12100
	Pro [kgf]	2180	1930	1770	1650	1570	1500	1470	1440	1310	1270	1230
4A140	P_1 [kW]	-	8.09	10.0	12.1	13.7	15.7	18.3	19.0	19.0	19.0	19.0
	T_{out} [N・m]	1290	1290	1290	1290	1290	1250	1170	1000	703	586	488
	T_{out} [kgf・m]	131	131	131	131	131	127	119	102	71.7	59.7	49.7
	Pro [N]	13900	13900	13900	13900	13500	12700	11900	11800	11000	10900	10700
	Pro [kgf]	1420	1420	1420	1420	1380	1290	1210	1200	1120	1110	1090
4A145	P_1 [kW]	-	8.09	10.0	12.1	13.7	15.7	18.3	20.2	20.2	20.2	20.2
	T_{out} [N・m]	1290	1290	1290	1290	1290	1250	1170	1070	747	623	519
	T_{out} [kgf・m]	131	131	131	131	131	127	119	109	76.1	63.5	52.9
	Pro [N]	13900	13900	13900	13900	13500	12700	11900	11400	10700	10600	10500
	Pro [kgf]	1420	1420	1420	1420	1380	1290	1210	1160	1090	1080	1070
4B120	P_1 [kW]	-	5.86	7.28	8.79	9.60	9.60	9.60	9.60	9.60	9.60	9.60
	T_{out} [N・m]	934	934	934	934	906	762	612	507	355	296	247
	T_{out} [kgf・m]	95.2	95.2	95.2	95.2	92.4	77.7	62.4	51.7	36.2	30.2	25.2
	Pro [N]	42700	28400	26300	24700	23800	23000	22000	21100	18700	18000	17200
	Pro [kgf]	4350	2900	2680	2520	2430	2340	2240	2150	1910	1830	1750
4B125	P_1 [kW]	-	5.86	7.28	8.79	9.90	11.0	11.0	11.0	11.0	11.0	11.0
	T_{out} [N・m]	934	934	934	934	934	873	701	581	407	339	282
	T_{out} [kgf・m]	95.2	95.2	95.2	95.2	95.2	89.0	71.5	59.2	41.5	34.6	28.7
	Pro [N]	42700	28400	26300	24700	23700	22500	21600	20800	18400	17700	17000
	Pro [kgf]	4350	2900	2680	2520	2420	2290	2200	2120	1880	1800	1730
4B140	P_1 [kW]	-	9.17	11.4	13.8	15.5	18.4	19.0	19.0	19.0	19.0	19.0
	T_{out} [N・m]	1460	1460	1460	1460	1460	1460	1210	1000	703	586	488
	T_{out} [kgf・m]	149	149	149	149	149	149	123	102	71.7	59.7	49.7
	Pro [N]	39500	26100	24100	22400	21400	20000	19400	19000	16700	16200	15800
	Pro [kgf]	4030	2660	2460	2280	2180	2040	1980	1940	1700	1650	1610
4B145	P_1 [kW]	-	9.17	11.4	13.8	15.5	18.4	22.0	22.0	22.0	22.0	22.0
	T_{out} [N・m]	1460	1460	1460	1460	1460	1460	1400	1160	814	678	565
	T_{out} [kgf・m]	149	149	149	149	149	149	143	118	83.0	69.1	57.6
	Pro [N]	39500	26100	24100	22400	21400	20000	18600	18300	16000	15700	15300
	Pro [kgf]	4030	2660	2460	2280	2180	2040	1900	1870	1630	1600	1560
4B160	P_1 [kW]	-	11.6	14.4	17.4	19.6	23.3	25.3	25.3	25.3	25.3	25.3
	T_{out} [N・m]	1850	1850	1850	1850	1850	1850	1610	1340	936	780	650
	T_{out} [kgf・m]	189	189	189	189	189	189	164	137	95.4	79.5	66.3
	Pro [N]	36000	24500	22500	20800	19800	18400	17700	17500	15300	15100	14800
	Pro [kgf]	3670	2500	2290	2120	2020	1880	1800	1780	1560	1540	1510
枠番	n_1 [r/min]	50	580	720	870	980	1165	1450	1750	2500	3000	3600
	n_2 [r/min]	4.55	52.7	65.5	79.1	89.1	106	132	159	227	273	327

注）1. 選定表に記載の機種の形式については、D6 頁をご参照ください。ただし、取付位置記号 Y4、F4、G4、K4、W4（入力軸が下向き）の場合には、本選定表は適用できませんので、ご照会ください。
2. 出力軸許容ラジアル荷重 Pro は、中空軸タイプは軸端面から 20mm、中実軸タイプは出力軸中央の値です。荷重点がそれ以外の場合、および許容スラスト荷重については、技術資料 F8 ～ F15 頁をご覧ください。
3. 入力軸の許容ラジアル荷重は、F15 ～ F16 頁をご参照ください。
4. 潤滑方式は機種によって異なります。詳細は技術資料 F5 頁の「潤滑」をご参照ください。
5. 減速比は公称減速比です。出力回転数 n2 は実減速比から算出しています。（減速比 11 ～ 18 の実減速比は枠番によって異なるため、代表減速比で算出しています。）実減速比は D8 頁をご参照ください。
6. ［　］の部分は、50%ED、［　］の部分は 25%ED、［　］の部分の取付位置記号 Y2、F2、G2、K2、V2、W2 は 75% ED を運転条件としています（それぞれ運転は 10 分サイクル）。
7. 本表に記載の内容は予告無しに変更することがあります。

選定表

寸法図（ページ）	
軸上取付、ケース取付	E2
フランジ取付	E6
脚取付	E10

n_1：入力回転数［r/min］
n_2：出力回転数［r/min］
P_1：許容入力容量［kW］
T_{out}：許容出力トルク［N・m & kgf・m］
Pro：低速軸許容ラジアル荷重［N & kgf］

減速比 11

枠番	n_1 [r/min]	50	580	720	870	980	1165	1450	1750	2500	3000	3600
	n_2 [r/min]	4.55	52.7	65.5	79.1	89.1	106	132	159	227	273	327
4B165	P_1 [kW]	-	11.6	14.4	17.4	19.6	23.3	29.0	29.0	29.0	29.0	29.0
	T_{out} [N・m]	1850	1850	1850	1850	1850	1850	1850	1530	1070	894	745
	T_{out} [kgf・m]	189	189	189	189	189	189	189	156	109	91.1	75.9
	Pro [N]	36000	24500	22500	20800	19800	18400	16700	16700	14400	14400	14200
	Pro [kgf]	3670	2500	2290	2120	2020	1880	1700	1700	1470	1470	1450
4C140	P_1 [kW]	-	9.17	11.4	13.8	15.5	18.4	19.0	19.0	19.0	19.0	19.0
	T_{out} [N・m]	1460	1460	1460	1460	1460	1460	1210	1000	703	586	488
	T_{out} [kgf・m]	149	149	149	149	149	149	123	102	71.7	59.7	49.7
	Pro [N]	69900	39000	36200	33900	32500	30600	29200	28200	25600	24600	23600
	Pro [kgf]	7130	3980	3690	3460	3310	3120	2980	2870	2610	2510	2410
4C145	P_1 [kW]	-	9.17	11.4	13.8	15.5	18.4	22.0	22.0	22.0	22.0	22.0
	T_{out} [N・m]	1460	1460	1460	1460	1460	1460	1400	1160	814	678	565
	T_{out} [kgf・m]	149	149	149	149	149	149	143	118	83.0	69.1	57.6
	Pro [N]	69900	39000	36200	33900	32500	30600	28500	27600	25100	24200	23200
	Pro [kgf]	7130	3980	3690	3460	3310	3120	2910	2810	2560	2470	2360
4C160	P_1 [kW]	-	20.5	25.3	25.3	25.3	25.3	25.3	25.3	25.3	25.3	25.3
	T_{out} [N・m]	3260	3260	3250	2690	2390	2010	1610	1340	936	780	650
	T_{out} [kgf・m]	332	332	331	274	244	205	164	137	95.4	79.5	66.3
	Pro [N]	61500	32300	29500	29300	29100	28600	27800	26900	24600	23700	22900
	Pro [kgf]	6270	3290	3010	2990	2970	2920	2830	2740	2510	2420	2330
4C165	P_1 [kW]	-	20.5	25.4	30.0	30.0	30.0	30.0	30.0	30.0	30.0	30.0
	T_{out} [N・m]	3260	3260	3260	3190	2830	2380	1910	1580	1110	925	770
	T_{out} [kgf・m]	332	332	332	325	288	243	195	161	113	94.3	78.5
	Pro [N]	61500	32300	29500	27500	27400	27200	26600	26000	23800	23100	22300
	Pro [kgf]	6270	3290	3010	2800	2790	2770	2710	2650	2430	2350	2270
4C170	P_1 [kW]	-	24.9	30.9	37.4	41.5	41.5	41.5	41.5	ご照会ください		
	T_{out} [N・m]	3980	3970	3970	3970	3920	3290	2650	2190			
	T_{out} [kgf・m]	406	405	405	405	400	335	270	223			
	Pro [N]	55900	29600	26900	24600	23400	23800	23900	23700			
	Pro [kgf]	5700	3020	2740	2510	2390	2430	2440	2420			
4C175	P_1 [kW]	-	24.9	30.9	37.4	42.1	45.0	45.0	45.0			
	T_{out} [N・m]	3980	3970	3970	3970	3970	3570	2870	2380			
	T_{out} [kgf・m]	406	405	405	405	405	364	293	243			
	Pro [N]	55900	29600	26900	24600	23200	22700	23100	23000			
	Pro [kgf]	5700	3020	2740	2510	2360	2310	2350	2340			
4D170	P_1 [kW]	-	24.9	30.9	37.4	41.5	41.5	41.5	41.5			
	T_{out} [N・m]	3980	3970	3970	3970	3920	3290	2650	2190			
	T_{out} [kgf・m]	406	405	405	405	400	335	270	223			
	Pro [N]	90600	51600	47600	44200	42400	41600	40400	39100			
	Pro [kgf]	9240	5260	4850	4510	4320	4240	4120	3990			
4D175	P_1 [kW]	2.15	24.9	30.9	37.4	42.1	45.0	45.0	45.0			
	T_{out} [N・m]	3980	3970	3970	3970	3970	3570	2870	2380			
	T_{out} [kgf・m]	406	405	405	405	405	364	293	243			
	Pro [N]	90600	51600	47600	44200	42200	40700	39700	38500			
	Pro [kgf]	9240	5260	4850	4510	4300	4150	4050	3920			
4D180	P_1 [kW]	-	33.1	41.1	49.6	53.4	53.4	53.4	53.4			
	T_{out} [N・m]	5270	5280	5280	5270	5040	4240	3400	2820			
	T_{out} [kgf・m]	537	538	538	537	514	432	347	287			
	Pro [N]	84100	47400	43400	40100	38900	38600	38000	37100			
	Pro [kgf]	8570	4830	4420	4090	3970	3930	3870	3780			
4D185	P_1 [kW]	-	33.1	41.1	49.6	55.9	60.0	60.0	60.0			
	T_{out} [N・m]	5270	5280	5280	5270	5270	4760	3830	3170			
	T_{out} [kgf・m]	537	538	538	537	537	485	390	323			
	Pro [N]	84100	47400	43400	40100	38100	37000	36600	36000			
	Pro [kgf]	8570	4830	4420	4090	3880	3770	3730	3670			
枠番	n_1 [r/min]	50	580	720	870	980	1165	1450	1750	2500	3000	3600
	n_2 [r/min]	4.55	52.7	65.5	79.1	89.1	106	132	159	227	273	327

注）1. 選定表に記載の機種の形式については、D6 頁をご参照ください。ただし、取付位置記号 Y4、F4、G4、K4、W4（入力軸が下向き）の場合には、本選定表は適用できませんので、ご照会ください。
2. 出力軸許容ラジアル荷重 Pro は、中空軸タイプは軸端面から 20mm、中実軸タイプは出力軸中央の値です。荷重点がそれ以外の場合、および許容スラスト荷重については、技術資料 F8 ～ F15 頁をご覧ください。
3. 入力軸の許容ラジアル荷重は、F15 ～ F16 頁をご参照ください。
4. 潤滑方式は機種によって異なります。詳細は技術資料 F5 頁の「潤滑」をご参照ください。
5. 減速比は公称減速比です。出力回転数 n2 は実減速比から算出しています。（減速比 11 ～ 18 の実減速比は枠番によって異なるため、代表減速比で算出しています。）実減速比は D8 頁をご参照ください。
6. ［　］の部分は、50%ED、［　］の部分は 25%ED、［　］の部分は 40% ED の負荷時間率となります（それぞれ運転は 10 分サイクル）。
7. 本表に記載の内容は予告無しに変更することがあります。

選定表

減速比 11

n_1：入力回転数［r/min］
n_2：出力回転数［r/min］
P_1：許容入力容量［kW］
T_{out}：許容出力トルク［N・m & kgf・m］
Pro：低速軸許容ラジアル荷重［N & kgf］

寸法図（ページ）	
軸上取付、ケース取付	E2
フランジ取付	E6
脚取付	E10

枠番	n_1 [r/min]	50	580	720	870	980	1165	1450	1750	2500	3000	3600
	n_2 [r/min]	4.55	52.7	65.5	79.1	89.1	106	132	159	227	273	327
4E170	P_1 [kW]	-	24.9	30.9	37.4	41.5	41.5	41.5	41.5	ご照会ください		
	T_{out} [N・m]	3980	3970	3970	3970	3920	3290	2650	2190			
	T_{out} [kgf・m]	406	405	405	405	400	335	270	223			
	Pro [N]	98000	70900	65700	61500	59100	57300	54900	52800			
	Pro [kgf]	9990	7230	6700	6270	6020	5840	5600	5380			
4E175	P_1 [kW]	-	24.9	30.9	37.4	42.1	45.0	45.0	45.0			
	T_{out} [N・m]	3980	3970	3970	3970	3970	3570	2870	2380			
	T_{out} [kgf・m]	406	405	405	405	405	364	293	243			
	Pro [N]	98000	70900	65700	61500	58900	56500	96200	52300			
	Pro [kgf]	9990	7230	6700	6270	6000	5760	9810	5330			
4E180	P_1 [kW]	-	33.1	41.1	49.6	53.4	53.4	53.4	53.4			
	T_{out} [N・m]	5270	5280	5280	5270	5040	4240	3400	2820			
	T_{out} [kgf・m]	537	538	538	537	514	432	347	287			
	Pro [N]	95400	67100	61900	57700	55800	54600	52700	51000			
	Pro [kgf]	9720	6840	6310	5880	5690	5570	5370	5200			
4E185	P_1 [kW]	-	33.1	41.1	49.6	55.9	60.0	60.0	60.0			
	T_{out} [N・m]	5270	5280	5280	5270	5270	4760	3830	3170			
	T_{out} [kgf・m]	537	538	538	537	537	485	390	323			
	Pro [N]	95400	67100	61900	57700	55100	53100	51500	50000			
	Pro [kgf]	9720	6840	6310	5880	5620	5410	5250	5100			
4E190	P_1 [kW]	4.69	54.4	66.1	68.4	68.4	68.4	68.4	68.4			
	T_{out} [N・m]	8670	8670	8490	7270	6450	5430	4360	3610			
	T_{out} [kgf・m]	880	884	865	741	657	554	444	368			
	Pro [N]	88600	57300	52700	51900	51700	51100	50000	48700			
	Pro [kgf]	9030	5840	5370	5290	5270	5210	5100	4960			
4E195	P_1 [kW]	-	54.4	66.1	74.5	75.0	75.0	75.0	75.0			
	T_{out} [N・m]	8670	8670	8490	7920	7080	5950	4780	3960			
	T_{out} [kgf・m]	880	884	865	807	722	607	487	404			
	Pro [N]	88600	57300	52700	50000	49900	49600	48700	47700			
	Pro [kgf]	9030	5840	5370	5100	5090	5060	4960	4860			
4F180	P_1 [kW]	-	33.1	41.1	49.6	53.4	53.4	53.4	53.4			
	T_{out} [N・m]	5270	5280	5280	5270	5040	4240	3400	2820			
	T_{out} [kgf・m]	537	538	538	537	514	432	347	287			
	Pro [N]	134000	123000	114000	107000	103000	99500	94700	90500			
	Pro [kgf]	13700	12500	11600	10900	10500	10100	9650	9230			
4F185	P_1 [kW]	-	33.1	41.1	49.6	55.9	60.0	60.0	60.0			
	T_{out} [N・m]	5270	5280	5280	5270	5270	4760	3830	3170			
	T_{out} [kgf・m]	537	538	538	537	537	485	390	323			
	Pro [N]	134000	123000	114000	107000	103000	98200	93600	89600			
	Pro [kgf]	13700	12500	11600	10900	10500	10000	9540	9130			
4F190	P_1 [kW]	-	54.4	66.1	68.4	68.4	68.4	68.4	68.4			
	T_{out} [N・m]	8670	8670	8490	7270	6450	5430	4360	3610			
	T_{out} [kgf・m]	880	884	865	741	657	554	444	368			
	Pro [N]	128000	114000	106000	102000	99700	96500	92200	88400			
	Pro [kgf]	13000	11600	10800	10400	10200	9840	9400	9010			
4F195	P_1 [kW]	-	54.4	66.1	74.5	75.0	75.0	75.0	75.0			
	T_{out} [N・m]	8670	8670	8490	7920	7080	5950	4780	3960			
	T_{out} [kgf・m]	880	884	865	807	722	607	487	404			
	Pro [N]	128000	114000	106000	100000	98100	95100	91100	87500			
	Pro [kgf]	13000	11600	10800	10200	10000	9690	9290	8920			
枠番	n_1 [r/min]	50	580	720	870	980	1165	1450	1750	2500	3000	3600
	n_2 [r/min]	4.55	52.7	65.5	79.1	89.1	106	132	159	227	273	327

注）1. 選定表に記載の機種の形式については、D6 頁をご参照ください。ただし、取付位置記号 Y4、F4、G4、K4、W4（入力軸が下向き）の場合には、本選定表は適用できませんので、ご照会ください。
2. 出力軸許容ラジアル荷重 Pro は、中空軸タイプは軸端面から 20mm、中実軸タイプは出力軸中央の値です。荷重点がそれ以外の場合、および許容スラスト荷重については、技術資料 F8 ～ F15 頁をご覧ください。
3. 入力軸の許容ラジアル荷重は、F15 ～ F16 頁をご参照ください。
4. 潤滑方式は機種によって異なります。詳細は技術資料 F5 頁の「潤滑」をご参照ください。
5. 減速比は公称減速比です。出力回転数 n2 は実減速比から算出しています。（減速比 11 ～ 18 の実減速比は枠番によって異なるため、代表減速比で算出しています。）実減速比は D8 頁をご参照ください。
6. □の部分は、50%ED、■の部分は 25%ED、■の部分は 40% ED の負荷時間率となります（それぞれ運転は 10 分サイクル）。
7. 本表に記載の内容は予告無しに変更することがあります。

MEMO

選定表

選定について
選定表
寸法図
技術資料
オプション
ギヤモータ
レデューサ
標準仕様
形式
製作範囲
選定手順
ベベル+CY1段 減速比 11～305
ベベル+CY2段 減速比 364～10658

減速比 13

n_1：入力回転数［r/min］
n_2：出力回転数［r/min］
P_1：許容入力容量［kW］
T_{out}：許容出力トルク［N・m & kgf・m］
Pro：低速軸許容ラジアル荷重［N & kgf］

寸法図（ページ）
軸上取付、ケース取付 E2
フランジ取付 E6
脚取付 E10

枠番												
	n_1	[r/min]	50	580	720	870	980	1165	1450	1750	2500	3000	3600
	n_2	[r/min]	3.85	44.6	55.4	66.9	75.4	89.6	112	135	192	231	277
4A100	P_1	[kW]	-	1.82	2.26	2.35	2.35	2.35	2.35	2.35	2.35	2.35	2.35
	T_{out}	[N・m]	353	353	353	304	270	227	182	151	106	88.3	73.6
	T_{out}	[kgf・m]	36.0	36.0	36.0	31.0	27.5	23.1	18.6	15.4	10.8	9.00	7.50
	Pro	[N]	26600	23500	21900	20900	20300	19400	18300	17500	15700	15000	14300
	Pro	[kgf]	2710	2400	2230	2130	2070	1980	1870	1780	1600	1530	1460
4A105	P_1	[kW]	-	1.82	2.26	2.73	3.02	3.18	3.18	3.18	3.18	3.18	2.49
	T_{out}	[N・m]	353	353	353	353	348	308	247	205	143	119	78.0
	T_{out}	[kgf・m]	36.0	36.0	36.0	36.0	35.5	31.4	25.2	20.9	14.6	12.1	7.95
	Pro	[N]	26600	23500	21900	20600	19900	19000	18000	17200	15500	14800	14200
	Pro	[kgf]	2710	2400	2230	2100	2030	1940	1830	1750	1580	1510	1450
4A120	P_1	[kW]	-	5.86	7.20	8.21	8.93	9.60	9.60	9.60	9.60	9.60	9.60
	T_{out}	[N・m]	1140	1140	1130	1060	1030	929	746	618	433	361	301
	T_{out}	[kgf・m]	116	116	115	108	105	94.7	76.0	63.0	44.1	36.8	30.7
	Pro	[N]	17800	17800	17700	16700	16200	15600	15300	14900	13700	13300	12800
	Pro	[kgf]	1810	1810	1800	1700	1650	1590	1560	1520	1400	1360	1300
4A125	P_1	[kW]	-	5.86	7.20	8.21	8.93	10.1	11.0	11.0	11.0	11.0	11.0
	T_{out}	[N・m]	1140	1140	1130	1060	1030	975	855	708	496	413	344
	T_{out}	[kgf・m]	116	116	115	108	105	99.4	87.2	72.2	50.6	42.1	35.1
	Pro	[N]	17800	17800	17700	16700	16200	15300	14700	14400	13300	12900	12500
	Pro	[kgf]	1810	1810	1800	1700	1650	1560	1500	1470	1360	1310	1270
4A140	P_1	[kW]	-	6.64	8.24	9.96	11.2	13.3	16.5	16.6	16.6	16.6	16.6
	T_{out}	[N・m]	1290	1290	1290	1290	1290	1290	1280	1070	748	624	520
	T_{out}	[kgf・m]	131	131	131	131	131	131	130	109	76.2	63.6	53.0
	Pro	[N]	13900	13900	13900	13900	13900	13600	12400	12500	11700	11600	11400
	Pro	[kgf]	1420	1420	1420	1420	1420	1390	1260	1270	1190	1180	1160
4A145	P_1	[kW]	-	6.64	8.24	9.96	11.2	13.3	16.5	16.6	16.6	16.6	16.6
	T_{out}	[N・m]	1290	1290	1290	1290	1290	1290	1280	1070	748	624	520
	T_{out}	[kgf・m]	131	131	131	131	131	131	130	109	76.2	63.6	53.0
	Pro	[N]	13900	13900	13900	13900	13900	13600	12400	12500	11700	11600	11400
	Pro	[kgf]	1420	1420	1420	1420	1420	1390	1260	1270	1190	1180	1160
4B120	P_1	[kW]	-	5.86	7.20	8.21	8.93	9.60	9.60	9.60	9.60	9.60	9.60
	T_{out}	[N・m]	1140	1140	1130	1060	1030	929	746	618	433	361	301
	T_{out}	[kgf・m]	116	116	115	108	105	94.7	76.0	63.0	44.1	36.8	30.7
	Pro	[N]	41600	29400	27300	25800	24900	23900	22900	22000	19600	18800	18100
	Pro	[kgf]	4240	3000	2780	2630	2540	2440	2330	2240	2000	1920	1850
4B125	P_1	[kW]	-	5.86	7.20	8.21	8.93	10.1	11.0	11.0	11.0	11.0	11.0
	T_{out}	[N・m]	1140	1140	1130	1060	1030	975	855	708	496	413	344
	T_{out}	[kgf・m]	116	116	115	108	105	99.4	87.2	72.2	50.6	42.1	35.1
	Pro	[N]	41600	29400	27300	25800	24900	23700	22400	21600	19200	18500	17800
	Pro	[kgf]	4240	3000	2780	2630	2540	2420	2280	2200	1960	1890	1810
4B140	P_1	[kW]	-	9.17	11.4	13.8	15.5	18.4	19.0	19.0	19.0	19.0	19.0
	T_{out}	[N・m]	1780	1780	1780	1780	1780	1780	1480	1220	857	714	595
	T_{out}	[kgf・m]	181	181	181	181	181	181	151	124	87.4	72.8	60.7
	Pro	[N]	36700	26700	24500	22800	21700	20200	19800	19400	17100	16700	16300
	Pro	[kgf]	3740	2720	2500	2320	2210	2060	2020	1980	1740	1700	1660
4B145	P_1	[kW]	-	9.17	11.4	13.8	15.5	18.4	22.0	22.0	22.0	22.0	22.0
	T_{out}	[N・m]	1780	1780	1780	1780	1780	1780	1710	1420	992	827	689
	T_{out}	[kgf・m]	181	181	181	181	181	181	174	145	101	84.3	70.2
	Pro	[N]	36700	26700	24500	22800	21700	20200	18800	18600	16300	16100	15800
	Pro	[kgf]	3740	2720	2500	2320	2210	2060	1920	1900	1660	1640	1610
4B160	P_1	[kW]	-	11.6	14.4	17.4	19.6	23.3	25.3	25.3	25.3	25.3	25.3
	T_{out}	[N・m]	2250	2250	2250	2250	2250	2250	1970	1630	1140	950	792
	T_{out}	[kgf・m]	229	229	229	229	229	229	201	166	116	96.8	80.7
	Pro	[N]	31000	24700	22500	20700	19700	18200	17700	17700	15400	15300	15200
	Pro	[kgf]	3160	2520	2290	2110	2010	1860	1800	1800	1570	1560	1550
枠番	n_1	[r/min]	50	580	720	870	980	1165	1450	1750	2500	3000	3600
	n_2	[r/min]	3.85	44.6	55.4	66.9	75.4	89.6	112	135	192	231	277

注）1. 選定表に記載の機種の形式については、D6 頁をご参照ください。ただし、取付位置記号 Y4、F4、G4、K4、W4（入力軸が下向き）の場合には、本選定表は適用できませんので、ご照会ください。
2. 出力軸許容ラジアル荷重 Pro は、中空軸タイプは軸端面から 20mm、中実軸タイプは出力軸中央の値です。荷重点がそれ以外の場合、および許容スラスト荷重については、技術資料 F8 ～ F15 頁をご覧ください。
3. 入力軸の許容ラジアル荷重は、F15 ～ F16 頁をご参照ください。
4. 潤滑方式は機種によって異なります。詳細は技術資料 F5 頁の「潤滑」をご参照ください。
5. 減速比は公称減速比です。出力回転数 n2 は実減速比から算出しています。（減速比 11 ～ 18 の実減速比は枠番によって異なるため、代表減速比で算出しています。）実減速比は D8 頁をご参照ください。
6. ［　］の部分は、50%ED、［　］の部分は 25%ED、［　］の部分は 40% ED の負荷時間率となります（それぞれ運転は 10 分サイクル）。
7. 本表に記載の内容は予告無しに変更することがあります。

選定表

寸法図（ページ）	
軸上取付、ケース取付	E2
フランジ取付	E6
脚取付	E10

n_1：入力回転数［r/min］
n_2：出力回転数［r/min］
P_1：許容入力容量［kW］
T_{out}：許容出力トルク［N・m & kgf・m］
Pro：低速軸許容ラジアル荷重［N & kgf］

減速比 13

枠番	n_1 [r/min]	50	580	720	870	980	1165	1450	1750	2500	3000	3600
	n_2 [r/min]	3.85	44.6	55.4	66.9	75.4	89.6	112	135	192	231	277
4B165	P_1 [kW]	-	11.6	14.4	17.4	19.6	23.3	29.0	29.0	29.0	29.0	29.0
	T_{out} [N・m]	2250	2250	2250	2250	2250	2250	2250	1870	1310	1090	908
	T_{out} [kgf・m]	229	229	229	229	229	229	229	191	134	111	92.6
	Pro [N]	31000	24700	22500	20700	19700	18200	16400	16700	14400	14500	14500
	Pro [kgf]	3160	2520	2290	2110	2010	1860	1670	1700	1470	1480	1480
4C140	P_1 [kW]	-	9.17	11.4	13.8	15.5	18.4	19.0	19.0	19.0	19.0	19.0
	T_{out} [N・m]	1780	1780	1780	1780	1780	1780	1480	1220	857	714	595
	T_{out} [kgf・m]	181	181	181	181	181	181	151	124	87.4	72.8	60.7
	Pro [N]	68900	40500	37500	35100	33600	31600	30300	29300	26700	25700	24700
	Pro [kgf]	7020	4130	3820	3580	3430	3220	3090	2990	2720	2620	2520
4C145	P_1 [kW]	-	9.17	11.4	13.8	15.5	18.4	22.0	22.0	22.0	22.0	22.0
	T_{out} [N・m]	1780	1780	1780	1780	1780	1780	1710	1420	992	827	689
	T_{out} [kgf・m]	181	181	181	181	181	181	174	145	101	84.3	70.2
	Pro [N]	68900	40500	37500	35100	33600	31600	29400	28500	26200	25300	24300
	Pro [kgf]	7020	4130	3820	3580	3430	3220	3000	2910	2670	2580	2480
4C160	P_1 [kW]	-	20.5	25.3	25.3	25.3	25.3	25.3	25.3	25.3	25.3	25.3
	T_{out} [N・m]	3980	3980	3960	3280	2910	2450	1970	1630	1140	950	792
	T_{out} [kgf・m]	406	406	404	334	297	250	201	166	116	96.8	80.7
	Pro [N]	55900	32200	29300	29500	29400	29100	28400	27700	25500	24700	23900
	Pro [kgf]	5700	3280	2990	3010	3000	2970	2900	2820	2600	2520	2440
4C165	P_1 [kW]	-	20.5	25.4	30.0	30.0	30.0	30.0	30.0	30.0	30.0	30.0
	T_{out} [N・m]	3980	3980	3980	3890	3450	2900	2330	1930	1350	1130	939
	T_{out} [kgf・m]	406	406	406	397	352	296	238	197	138	115	95.7
	Pro [N]	55900	32200	29300	27200	27300	27400	27100	26600	24600	24000	23200
	Pro [kgf]	5700	3280	2990	2770	2780	2790	2760	2710	2510	2450	2360
4C170	P_1 [kW]	-	24.9	30.9	35.8	38.9	41.5	41.5	41.5	ご照会ください		
	T_{out} [N・m]	4850	4840	4840	4640	4480	4010	3230	2670			
	T_{out} [kgf・m]	494	493	493	473	457	409	329	272			
	Pro [N]	46300	29100	26100	24400	23600	23300	23800	23900			
	Pro [kgf]	4720	2970	2660	2490	2410	2380	2430	2440			
4C175	P_1 [kW]	-	24.9	30.9	35.8	38.9	43.9	45.0	45.0			
	T_{out} [N・m]	4850	4840	4840	4640	4480	4250	3500	2900			
	T_{out} [kgf・m]	494	493	493	473	457	433	357	296			
	Pro [N]	46300	29100	26100	24400	23600	22400	22800	23000			
	Pro [kgf]	4720	2970	2660	2490	2410	2280	2320	2340			
4D170	P_1 [kW]	-	24.9	30.9	37.4	41.5	41.5	41.5	41.5			
	T_{out} [N・m]	4850	4840	4840	4850	4770	4010	3230	2670			
	T_{out} [kgf・m]	494	493	493	494	486	409	329	272			
	Pro [N]	86500	52800	48500	45000	43000	42500	41500	40400			
	Pro [kgf]	8820	5380	4940	4590	4380	4330	4230	4120			
4D175	P_1 [kW]	-	24.9	30.9	37.4	42.1	45.0	45.0	45.0			
	T_{out} [N・m]	4850	4840	4840	4850	4840	4350	3500	2900			
	T_{out} [kgf・m]	494	493	493	494	493	443	357	296			
	Pro [N]	86500	52800	48500	45000	42800	41400	40600	39700			
	Pro [kgf]	8820	5380	4940	4590	4360	4220	4140	4050			
4D180	P_1 [kW]	-	33.1	41.1	49.6	53.4	53.4	53.4	53.4			
	T_{out} [N・m]	6420	6430	6430	6430	6140	5170	4150	3440			
	T_{out} [kgf・m]	654	655	655	655	626	527	423	351			
	Pro [N]	76200	47700	43400	39900	38700	38900	38600	38000			
	Pro [kgf]	7770	4860	4420	4070	3940	3970	3930	3870			
4D185	P_1 [kW]	-	33.1	41.1	49.6	55.9	60.0	60.0	60.0			
	T_{out} [N・m]	6420	6430	6430	6430	6430	5800	4660	3860			
	T_{out} [kgf・m]	654	655	655	655	655	591	475	393			
	Pro [N]	76200	47700	43400	39900	37800	36800	36900	36600			
	Pro [kgf]	7770	4860	4420	4070	3850	3750	3760	3730			
枠番	n_1 [r/min]	50	580	720	870	980	1165	1450	1750	2500	3000	3600
	n_2 [r/min]	3.85	44.6	55.4	66.9	75.4	89.6	112	135	192	231	277

注）1. 選定表に記載の機種の形式については、D6 頁をご参照ください。ただし、取付位置記号 Y4、F4、G4、K4、W4（入力軸が下向き）の場合には、本選定表は適用できませんので、ご照会ください。
2. 出力軸許容ラジアル荷重 Pro は、中空軸タイプは軸端面から 20mm、中実軸タイプは出力軸中央の値です。荷重点がそれ以外の場合、および許容スラスト荷重については、技術資料 F8 ～ F15 頁をご覧ください。
3. 入力軸の許容ラジアル荷重は、F15 ～ F16 頁をご参照ください。
4. 潤滑方式は機種によって異なります。詳細は技術資料 F5 頁の「潤滑」をご参照ください。
5. 減速比は公称減速比です。出力回転数 n2 は実減速比から算出しています。（減速比 11 ～ 18 の実減速比は枠番によって異なるため、代表減速比で算出しています。）実減速比は D8 頁をご参照ください。
6. ［　］の部分は、50%ED、［　］の部分は 25%ED、［　］の部分は 40% ED の負荷時間率となります（それぞれ運転は 10 分サイクル）。
7. 本表に記載の内容は予告無しに変更することがあります。

選定表

選定について
選定表
寸法図
技術資料
オプション
ギヤモータ
レデューサ
標準仕様
形式
製作範囲
選定手順
ベベル+CY1段 減速比 11～305
ベベル+CY2段 減速比 364～10658

減速比 13

n_1：入力回転数［r/min］
n_2：出力回転数［r/min］
P_1：許容入力容量［kW］
T_{out}：許容出力トルク［N・m & kgf・m］
Pro：低速軸許容ラジアル荷重［N & kgf］

寸法図（ページ）
軸上取付、ケース取付 E2
フランジ取付 E6
脚取付 E10

枠番	n_1 [r/min]	50	580	720	870	980	1165	1450	1750	2500	3000	3600
	n_2 [r/min]	3.85	44.6	55.4	66.9	75.4	89.6	112	135	192	231	277
4E170	P_1 [kW]	-	24.9	30.9	37.4	41.5	41.5	41.5	41.5	ご照会ください		
	T_{out} [N・m]	4850	4840	4840	4850	4770	4010	3230	2670			
	T_{out} [kgf・m]	494	493	493	494	486	409	329	272			
	Pro [N]	96200	73400	67900	63400	60900	59300	57100	55000			
	Pro [kgf]	9810	7480	6920	6460	6210	6040	5820	5610			
4E175	P_1 [kW]	-	24.9	30.9	37.4	42.1	45.0	45.0	45.0			
	T_{out} [N・m]	4850	4840	4840	4850	4840	4350	3500	2900			
	T_{out} [kgf・m]	494	493	493	494	493	443	357	296			
	Pro [N]	95300	73400	67900	63400	60700	58300	56300	54400			
	Pro [kgf]	9710	7480	6920	6460	6190	5940	5740	5550			
4E180	P_1 [kW]	-	33.1	41.1	49.6	53.4	53.4	53.4	53.4			
	T_{out} [N・m]	6420	6430	6430	6430	6140	5170	4150	3440			
	T_{out} [kgf・m]	654	655	655	655	626	527	423	351			
	Pro [N]	93100	68800	63300	58800	56900	56000	54400	52800			
	Pro [kgf]	9490	7010	6450	5990	5800	5710	5550	5380			
4E185	P_1 [kW]	-	33.1	41.1	49.6	55.9	60.0	60.0	60.0			
	T_{out} [N・m]	6420	6430	6430	6430	6430	5800	4660	3860			
	T_{out} [kgf・m]	654	655	655	655	655	591	475	393			
	Pro [N]	93100	68800	63300	58800	56100	54100	52900	51600			
	Pro [kgf]	9490	7010	6450	5990	5720	5510	5390	5260			
4E190	P_1 [kW]	-	54.4	65.6	68.4	68.4	68.4	68.4	68.4			
	T_{out} [N・m]	10600	10600	10300	8860	7870	6620	5320	4410			
	T_{out} [kgf・m]	1080	1080	1050	903	802	675	542	450			
	Pro [N]	84800	56900	52300	51800	51900	51800	51000	50000			
	Pro [kgf]	8640	5800	5330	5280	5290	5280	5200	5100			
4E195	P_1 [kW]	-	54.4	65.6	74.8	75.0	75.0	75.0	75.0			
	T_{out} [N・m]	10600	10600	10300	9690	8630	7260	5830	4830			
	T_{out} [kgf・m]	1080	1080	1050	988	880	740	594	492			
	Pro [N]	84800	56900	52300	49400	49700	49900	49500	48800			
	Pro [kgf]	8640	5800	5330	5040	5070	5090	5050	4970			
4F180	P_1 [kW]	-	33.1	41.1	49.6	53.4	53.4	53.4	53.4			
	T_{out} [N・m]	6420	6430	6430	6430	6140	5170	4150	3440			
	T_{out} [kgf・m]	654	655	655	655	626	527	423	351			
	Pro [N]	132000	128000	119000	111000	107000	104000	99000	94800			
	Pro [kgf]	13460	13050	12130	11310	10910	10600	10090	9660			
4F185	P_1 [kW]	-	33.1	41.1	49.6	55.9	60.0	60.0	60.0			
	T_{out} [N・m]	6420	6430	6430	6430	6430	5800	4660	3860			
	T_{out} [kgf・m]	654	655	655	655	655	591	475	393			
	Pro [N]	132000	128000	119000	111000	107000	102000	97600	93700			
	Pro [kgf]	13500	13000	12100	11300	10900	10400	9950	9550			
4F190	P_1 [kW]	-	54.4	67.5	68.4	68.4	68.4	68.4	68.4			
	T_{out} [N・m]	10600	10600	10600	8860	7870	6620	5320	4410			
	T_{out} [kgf・m]	1080	1080	1080	903	802	675	542	450			
	Pro [N]	125000	117000	108000	105000	103000	100000	95900	92300			
	Pro [kgf]	12700	11900	11000	10700	10500	10200	9780	9410			
4F195	P_1 [kW]	-	54.4	67.5	75.0	75.0	75.0	75.0	75.0			
	T_{out} [N・m]	10600	10600	10600	9720	8630	7260	5830	4830			
	T_{out} [kgf・m]	1080	1080	1080	991	880	740	594	492			
	Pro [N]	125000	117000	108000	103000	101000	98300	94600	91200			
	Pro [kgf]	12700	11900	11000	10500	10300	10000	9640	9300			
枠番	n_1 [r/min]	50	580	720	870	980	1165	1450	1750	2500	3000	3600
	n_2 [r/min]	3.85	44.6	55.4	66.9	75.4	89.6	112	135	192	231	277

注）1. 選定表に記載の機種の形式については、D6 頁をご参照ください。ただし、取付位置記号 Y4、F4、G4、K4、W4（入力軸が下向き）の場合には、本選定表は適用できませんので、ご照会ください。
2. 出力軸許容ラジアル荷重 Pro は、中空軸タイプは軸端面から 20mm、中実軸タイプは出力軸中央の値です。荷重点がそれ以外の場合、および許容スラスト荷重については、技術資料 F8 ～ F15 頁をご覧ください。
3. 入力軸の許容ラジアル荷重は、F15 ～ F16 頁をご参照ください。
4. 潤滑方式は機種によって異なります。詳細は技術資料 F5 頁の「潤滑」をご参照ください。
5. 減速比は公称減速比です。出力回転数 n2 は実減速比から算出しています。（減速比 11 ～ 18 の実減速比は枠番によって異なるため、代表減速比で算出しています。）実減速比は D8 頁をご参照ください。
6. の部分は、50%ED、の部分は 25%ED、の部分は 40% ED の負荷時間率となります（それぞれ運転は 10 分サイクル）。
7. 本表に記載の内容は予告無しに変更することがあります。

MEMO

選定表

選定について
選定表
寸法図
技術資料
オプション
ギヤモータ
レデューサ
標準仕様
形式
製作範囲
選定手順
ベベル+CY1段 減速比 11～305
ベベル+CY2段 減速比 364～10658

減速比 14

n_1：入力回転数［r/min］
n_2：出力回転数［r/min］
P_1：許容入力容量［kW］
T_{out}：許容出力トルク［N・m & kgf・m］
Pro：低速軸許容ラジアル荷重［N & kgf］

寸法図（ページ）	
軸上取付、ケース取付	E2
フランジ取付	E6
脚取付	E10

枠番	n_1 [r/min]	50	580	720	870	980	1165	1450	1750	2500	3000	3600
	n_2 [r/min]	3.57	41.4	51.4	62.1	70	83.2	104	125	179	214	257
4A100	P_1 [kW]	-	1.82	2.26	2.35	2.35	2.35	2.35	2.35	2.35	2.35	2.35
	T_{out} [N・m]	386	386	386	333	296	249	200	165	116	96.6	80.5
	T_{out} [kgf・m]	39.3	39.3	39.3	33.9	30.2	25.4	20.4	16.8	11.8	9.85	8.21
	Pro [N]	26400	24100	22400	21400	20700	19900	18800	17900	16100	15300	14600
	Pro [kgf]	2690	2460	2280	2180	2110	2030	1920	1820	1640	1560	1490
4A105	P_1 [kW]	-	1.82	2.26	2.73	3.02	3.18	3.18	3.18	3.18	3.18	2.49
	T_{out} [N・m]	386	386	386	386	380	336	270	224	157	131	85.3
	T_{out} [kgf・m]	39.3	39.3	39.3	39.3	38.7	34.3	27.5	22.8	16.0	13.4	8.70
	Pro [N]	26400	24100	22400	21100	20300	19400	18400	17600	15900	15100	14600
	Pro [kgf]	2690	2460	2280	2150	2070	1980	1880	1790	1620	1540	1490
4A120	P_1 [kW]	-	5.86	7.20	8.21	8.93	9.60	9.60	9.60	9.60	9.60	9.60
	T_{out} [N・m]	1250	1250	1230	1160	1120	1020	816	676	473	394	329
	T_{out} [kgf・m]	127	127	125	118	114	104	83.2	68.9	48.2	40.2	33.5
	Pro [N]	15200	15200	15600	16900	16300	15700	15500	15100	13800	13400	13000
	Pro [kgf]	1550	1550	1590	1720	1660	1600	1580	1540	1410	1370	1330
4A125	P_1 [kW]	-	5.86	7.20	8.21	8.93	10.1	11.0	11.0	11.0	11.0	11.0
	T_{out} [N・m]	1250	1250	1230	1160	1120	1070	935	775	542	452	377
	T_{out} [kgf・m]	127	127	125	118	114	109	95.3	79.0	55.2	46.1	38.4
	Pro [N]	15200	15200	15600	16900	16300	15400	14800	14600	13400	13100	12700
	Pro [kgf]	1550	1550	1590	1720	1660	1570	1510	1490	1370	1340	1290
4A140	P_1 [kW]	-	6.07	7.53	9.10	10.3	12.2	15.2	15.2	15.2	15.2	15.2
	T_{out} [N・m]	1290	1290	1290	1290	1290	1290	1290	1070	749	625	520
	T_{out} [kgf・m]	131	131	131	131	131	131	131	109	76.4	63.7	53.0
	Pro [N]	13900	13900	13900	13900	13900	13900	12900	13000	12100	12000	11800
	Pro [kgf]	1420	1420	1420	1420	1420	1420	1310	1330	1230	1220	1200
4A145	P_1 [kW]	-	6.07	7.53	9.10	10.3	12.2	15.2	15.2	15.2	15.2	15.2
	T_{out} [N・m]	1290	1290	1290	1290	1290	1290	1290	1070	749	625	520
	T_{out} [kgf・m]	131	131	131	131	131	131	131	109	76.4	63.7	53.0
	Pro [N]	13900	13900	13900	13900	13900	13900	12900	13000	12100	12000	11800
	Pro [kgf]	1420	1420	1420	1420	1420	1420	1310	1330	1230	1220	1200
4B120	P_1 [kW]	-	5.86	7.20	8.21	8.93	9.60	9.60	9.60	9.60	9.60	9.60
	T_{out} [N・m]	1250	1250	1230	1160	1120	1020	816	676	473	394	329
	T_{out} [kgf・m]	127	127	125	118	114	104	83.2	68.9	48.2	40.2	33.5
	Pro [N]	41000	30000	27800	26300	25400	24300	23300	22400	19900	19200	18400
	Pro [kgf]	4180	3060	2830	2680	2590	2480	2380	2280	2030	1960	1880
4B125	P_1 [kW]	-	5.86	7.20	8.21	8.93	10.1	11.0	11.0	11.0	11.0	11.0
	T_{out} [N・m]	1250	1250	1230	1160	1120	1070	935	775	542	452	377
	T_{out} [kgf・m]	127	127	125	118	114	109	95.3	79.0	55.2	46.1	38.4
	Pro [N]	41000	30000	27800	26300	25400	24100	22800	22000	19500	18800	18100
	Pro [kgf]	4180	3060	2830	2680	2590	2460	2320	2240	1990	1920	1850
4B140	P_1 [kW]	-	9.17	11.4	13.8	15.5	18.4	19.0	19.0	19.0	19.0	19.0
	T_{out} [N・m]	1950	1950	1950	1950	1950	1950	1620	1340	937	781	651
	T_{out} [kgf・m]	199	199	199	199	199	199	165	137	95.5	79.6	66.4
	Pro [N]	34900	27000	24800	22900	21800	20300	19900	19600	17100	16900	16500
	Pro [kgf]	3560	2750	2530	2330	2220	2070	2030	2000	1740	1720	1680
4B145	P_1 [kW]	-	9.17	11.4	13.8	15.5	18.4	22.0	22.0	22.0	22.0	22.0
	T_{out} [N・m]	1950	1950	1950	1950	1950	1950	1870	1550	1080	904	753
	T_{out} [kgf・m]	199	199	199	199	199	199	191	158	110	92.2	76.8
	Pro [N]	34900	27000	24800	22900	21800	20300	18800	18700	16200	16100	15900
	Pro [kgf]	3560	2750	2530	2330	2220	2070	1920	1910	1650	1640	1620
4B160	P_1 [kW]	-	11.6	14.4	17.4	19.6	23.3	25.3	25.3	25.3	25.3	25.3
	T_{out} [N・m]	2470	2470	2470	2470	2470	2470	2150	1780	1250	1040	866
	T_{out} [kgf・m]	252	252	252	252	252	252	219	181	127	106	88.3
	Pro [N]	27500	24800	22600	20800	19700	18100	17600	17700	15300	15300	15200
	Pro [kgf]	2800	2530	2300	2120	2010	1850	1790	1800	1560	1560	1550
枠番	n_1 [r/min]	50	580	720	870	980	1165	1450	1750	2500	3000	3600
	n_2 [r/min]	3.57	41.4	51.4	62.1	70	83.2	104	125	179	214	257

注）1. 選定表に記載の機種の形式については、D6 頁をご参照ください。ただし、取付位置記号 Y4、F4、G4、K4、W4（入力軸が下向き）の場合には、本選定表は適用できませんので、ご照会ください。
2. 出力軸許容ラジアル荷重 Pro は、中空軸タイプは軸端面から 20mm、中実軸タイプは出力軸中央の値です。荷重点がそれ以外の場合、および許容スラスト荷重については、技術資料 F8 ～ F15 頁をご覧ください。
3. 入力軸の許容ラジアル荷重は、F15 ～ F16 頁をご参照ください。
4. 潤滑方式は機種によって異なります。詳細は技術資料 F5 頁の「潤滑」をご参照ください。
5. 減速比は公称減速比です。出力回転数 n2 は実減速比から算出しています。（減速比 11 ～ 18 の実減速比は枠番によって異なるため、代表減速比で算出しています。）実減速比は D8 頁をご参照ください。
6. □の部分は、50%ED、■の部分は 25%ED、■の部分は 40% ED の負荷時間率となります（それぞれ運転は 10 分サイクル）。
7. 本表に記載の内容は予告無しに変更することがあります。

選定表

寸法図（ページ）	
軸上取付、ケース取付	E2
フランジ取付	E6
脚取付	E10

n_1：入力回転数［r/min］
n_2：出力回転数［r/min］
P_1：許容入力容量［kW］
T_{out}：許容出力トルク［N・m & kgf・m］
Pro：低速軸許容ラジアル荷重［N & kgf］

減速比 14

枠番	n_1 [r/min]	50	580	720	870	980	1165	1450	1750	2500	3000	3600
	n_2 [r/min]	3.57	41.4	51.4	62.1	70	83.2	104	125	179	214	257
4B165	P_1 [kW]	-	11.6	14.4	17.4	19.6	23.3	27.9	29.0	29.0	29.0	29.0
	T_{out} [N・m]	2470	2470	2470	2470	2470	2470	2380	2040	1430	1190	993
	T_{out} [kgf・m]	252	252	252	252	252	252	243	208	146	121	101
	Pro [N]	27500	24800	22600	20800	19700	18100	16700	16600	14200	14400	14400
	Pro [kgf]	2800	2530	2300	2120	2010	1850	1700	1690	1450	1470	1470
4C140	P_1 [kW]	-	9.17	11.4	13.8	15.5	18.4	19.0	19.0	19.0	19.0	19.0
	T_{out} [N・m]	1950	1950	1950	1950	1950	1950	1620	1340	937	781	651
	T_{out} [kgf・m]	199	199	199	199	199	199	165	137	95.5	79.6	66.4
	Pro [N]	68300	41200	38100	35600	34100	32000	30800	29800	27200	26200	25200
	Pro [kgf]	6960	4200	3880	3630	3480	3260	3140	3040	2770	2670	2570
4C145	P_1 [kW]	-	9.17	11.4	13.8	15.5	18.4	22.0	22.0	22.0	22.0	22.0
	T_{out} [N・m]	1950	1950	1950	1950	1950	1950	1870	1550	1080	904	753
	T_{out} [kgf・m]	199	199	199	199	199	199	191	158	110	92.2	76.8
	Pro [N]	68300	41200	38100	35600	34100	32000	29800	29000	26500	25700	24700
	Pro [kgf]	6960	4200	3880	3630	3480	3260	3040	2960	2700	2620	2520
4C160	P_1 [kW]	-	20.5	25.3	25.3	25.3	25.3	25.3	25.3	25.3	25.3	25.3
	T_{out} [N・m]	4350	4350	4330	3580	3180	2680	2150	1780	1250	1040	866
	T_{out} [kgf・m]	443	443	441	365	324	273	219	181	127	106	88.3
	Pro [N]	52200	32200	29300	29500	29500	29300	28800	28100	25800	25100	24200
	Pro [kgf]	5320	3280	2990	3010	3010	2990	2940	2860	2630	2560	2470
4C165	P_1 [kW]	-	20.5	25.4	30.0	30.0	30.0	30.0	30.0	30.0	30.0	30.0
	T_{out} [N・m]	4350	4350	4350	4250	3770	3170	2550	2110	1480	1230	1030
	T_{out} [kgf・m]	443	443	443	433	384	323	260	215	151	125	105
	Pro [N]	52200	32200	29200	27100	27300	27500	27300	26900	24800	24200	23500
	Pro [kgf]	5320	3280	2980	2760	2780	2800	2780	2740	2530	2470	2400
4C170	P_1 [kW]	-	23.1	28.6	33.6	36.5	41.2	41.5	41.5	ご照会ください		
	T_{out} [N・m]	4900	4900	4900	4760	4590	4360	3530	2920			
	T_{out} [kgf・m]	499	499	499	485	468	444	360	298			
	Pro [N]	45500	30200	27100	25200	24300	23100	23600	23900			
	Pro [kgf]	4640	3080	2760	2570	2480	2350	2410	2440			
4C175	P_1 [kW]	-	23.1	28.6	33.6	36.5	41.2	45.0	45.0			
	T_{out} [N・m]	4900	4900	4900	4760	4590	4360	3830	3170			
	T_{out} [kgf・m]	499	499	499	485	468	444	390	323			
	Pro [N]	45500	30200	27100	25200	24300	23100	22500	23000			
	Pro [kgf]	4640	3080	2760	2570	2480	2350	2290	2340			
4D170	P_1 [kW]	-	24.9	30.9	37.4	41.5	41.5	41.5	41.5			
	T_{out} [N・m]	5300	5290	5290	5300	5220	4390	3530	2920			
	T_{out} [kgf・m]	540	539	539	540	532	448	360	298			
	Pro [N]	84000	53200	48800	45200	43200	42800	42000	41000			
	Pro [kgf]	8560	5420	4970	4610	4400	4360	4280	4180			
4D175	P_1 [kW]	-	24.9	30.9	37.4	42.1	45.0	45.0	45.0			
	T_{out} [N・m]	5300	5290	5290	5300	5300	4760	3830	3170			
	T_{out} [kgf・m]	540	539	539	540	540	485	390	323			
	Pro [N]	84000	53200	48800	45200	43000	41700	41000	40200			
	Pro [kgf]	8560	5420	4970	4610	4380	4250	4180	4100			
4D180	P_1 [kW]	-	33.1	41.1	49.6	53.4	53.4	53.4	53.4			
	T_{out} [N・m]	7030	7030	7040	7030	6720	5650	4540	3760			
	T_{out} [kgf・m]	717	717	718	717	685	576	463	383			
	Pro [N]	71000	47700	43300	39700	38500	38800	38800	38300			
	Pro [kgf]	7240	4860	4410	4050	3920	3960	3960	3900			
4D185	P_1 [kW]	-	33.1	41.1	49.6	55.9	60.0	60.0	60.0			
	T_{out} [N・m]	7030	7030	7040	7030	7030	6350	5100	4230			
	T_{out} [kgf・m]	717	717	718	717	717	647	520	431			
	Pro [N]	71000	47700	43300	39700	37500	36600	37000	36800			
	Pro [kgf]	7240	4860	4410	4050	3820	3730	3770	3750			
枠番	n_1 [r/min]	50	580	720	870	980	1165	1450	1750	2500	3000	3600
	n_2 [r/min]	3.57	41.4	51.4	62.1	70	83.2	104	125	179	214	257

注）1. 選定表に記載の機種の形式については、D6 頁をご参照ください。ただし、取付位置記号 Y4、F4、G4、K4、W4（入力軸が下向き）の場合には、本選定表は適用できませんので、ご照会ください。
2. 出力軸許容ラジアル荷重 Pro は、中空軸タイプは軸端面から 20mm、中実軸タイプは出力軸中央の値です。荷重点がそれ以外の場合、および許容スラスト荷重については、技術資料 F8 ～ F15 頁をご覧ください。
3. 入力軸の許容ラジアル荷重は、F15 ～ F16 頁をご参照ください。
4. 潤滑方式は機種によって異なります。詳細は技術資料 F5 頁の「潤滑」をご参照ください。
5. 減速比は公称減速比です。出力回転数 n2 は実減速比から算出しています。（減速比 11 ～ 18 の実減速比は枠番によって異なるため、代表減速比で算出しています。）実減速比は D8 頁をご参照ください。
6. □の部分は、50%ED、■の部分は 25%ED、■の部分は 40% ED の負荷時間率となります（それぞれ運転は 10 分サイクル）。
7. 本表に記載の内容は予告無しに変更することがあります。

選定表

選定について
選定表
寸法図
技術資料
オプション
ギヤモータ
レデューサ
標準仕様
形式
製作範囲
選定手順
ベベル+CY1段 減速比 11～305
ベベル+CY2段 減速比 364～10658

減速比 14

n_1：入力回転数［r/min］
n_2：出力回転数［r/min］
P_1：許容入力容量［kW］
T_{out}：許容出力トルク［N・m & kgf・m］
Pro：低速軸許容ラジアル荷重［N & kgf］

寸法図（ページ）	
軸上取付、ケース取付	E2
フランジ取付	E6
脚取付	E10

枠番	n_1 [r/min]	50	580	720	870	980	1165	1450	1750	2500	3000	3600
	n_2 [r/min]	3.57	41.4	51.4	62.1	70	83.2	104	125	179	214	257
4E170	P_1 [kW]	-	24.9	30.9	37.4	41.5	41.5	41.5	41.5	ご照会ください		
	T_{out} [N・m]	5300	5290	5290	5300	5220	4390	3530	2920			
	T_{out} [kgf・m]	540	539	539	540	532	448	360	298			
	Pro [N]	95300	74500	68900	64200	61600	60100	58000	56000			
	Pro [kgf]	9710	7590	7020	6540	6280	6130	5910	5710			
4E175	P_1 [kW]	-	24.9	30.9	37.4	42.1	45.0	45.0	45.0			
	T_{out} [N・m]	5300	5290	5290	5300	5300	4760	3830	3170			
	T_{out} [kgf・m]	540	539	539	540	540	485	390	323			
	Pro [N]	93800	74500	68900	64200	61400	59100	57100	55300			
	Pro [kgf]	9560	7590	7020	6540	6260	6020	5820	5640			
4E180	P_1 [kW]	-	33.1	41.1	49.6	53.4	53.4	53.4	53.4			
	T_{out} [N・m]	7030	7030	7040	7030	6720	5650	4540	3760			
	T_{out} [kgf・m]	717	717	718	717	685	576	463	383			
	Pro [N]	91900	69500	63800	59200	57300	56500	55100	53600			
	Pro [kgf]	9370	7080	6500	6030	5840	5760	5620	5460			
4E185	P_1 [kW]	-	33.1	41.1	49.6	55.9	60.0	60.0	60.0			
	T_{out} [N・m]	7030	7030	7040	7030	7030	6350	5100	4230			
	T_{out} [kgf・m]	717	717	718	717	717	647	520	431			
	Pro [N]	91900	69500	63800	59200	56400	54500	53500	52300			
	Pro [kgf]	9370	7080	6500	6030	5750	5560	5450	5330			
4E190	P_1 [kW]	-	51.9	60.4	68.4	68.4	68.4	68.4	68.4			
	T_{out} [N・m]	11600	11000	10300	9690	8600	7240	5820	4820			
	T_{out} [kgf・m]	1180	1120	1050	988	877	738	593	491			
	Pro [N]	82400	57900	54300	51500	51900	51900	51400	50500			
	Pro [kgf]	8400	5900	5540	5250	5290	5290	5240	5150			
4E195	P_1 [kW]	-	51.9	60.4	68.9	74.9	75.0	75.0	75.0			
	T_{out} [N・m]	11600	11000	10300	9770	9430	7940	6380	5280			
	T_{out} [kgf・m]	1180	1120	1050	996	961	809	650	538			
	Pro [N]	82400	57900	54300	51300	49500	49900	49800	49200			
	Pro [kgf]	8400	5900	5540	5230	5050	5090	5080	5020			
4F180	P_1 [kW]	-	33.1	41.1	49.6	53.4	53.4	53.4	53.4			
	T_{out} [N・m]	7030	7030	7040	7030	6720	5650	4540	3760			
	T_{out} [kgf・m]	717	717	718	717	685	576	463	383			
	Pro [N]	131000	130000	121000	113000	110000	106000	101000	96900			
	Pro [kgf]	13400	13300	12300	11500	11200	10800	10300	9880			
4F185	P_1 [kW]	-	33.1	41.1	49.6	55.9	60.0	60.0	60.0			
	T_{out} [N・m]	7030	7030	7040	7030	7030	6350	5100	4230			
	T_{out} [kgf・m]	717	717	718	717	717	647	520	431			
	Pro [N]	131000	130000	121000	113000	109000	104000	99600	95700			
	Pro [kgf]	13400	13300	12300	11500	11100	10600	10200	9760			
4F190	P_1 [kW]	-	54.4	67.5	68.4	68.4	68.4	68.4	68.4			
	T_{out} [N・m]	11600	11600	11600	9690	8600	7240	5820	4820			
	T_{out} [kgf・m]	1180	1180	1180	988	877	738	593	491			
	Pro [N]	123000	119000	109000	106000	105000	102000	97800	94100			
	Pro [kgf]	12500	12100	11100	10800	10700	10400	9970	9590			
4F195	P_1 [kW]	-	54.4	67.5	75.0	75.0	75.0	75.0	75.0			
	T_{out} [N・m]	11600	11600	11600	10600	9430	7940	6380	5280			
	T_{out} [kgf・m]	1180	1180	1180	1080	961	809	650	538			
	Pro [N]	123000	119000	109000	104000	102000	99900	96300	92900			
	Pro [kgf]	12500	12100	11100	10600	10400	10200	9820	9470			
枠番	n_1 [r/min]	50	580	720	870	980	1165	1450	1750	2500	3000	3600
	n_2 [r/min]	3.57	41.4	51.4	62.1	70	83.2	104	125	179	214	257

注）1. 選定表に記載の機種の形式については、D6 頁をご参照ください。ただし、取付位置記号 Y4、F4、G4、K4、W4（入力軸が下向き）の場合には、本選定表は適用できませんので、ご照会ください。
2. 出力軸許容ラジアル荷重 Pro は、中空軸タイプは軸端面から 20mm、中実軸タイプは出力軸中央の値です。荷重点がそれ以外の場合、および許容スラスト荷重については、技術資料 F8 ～ F15 頁をご覧ください。
3. 入力軸の許容ラジアル荷重は、F15 ～ F16 頁をご参照ください。
4. 潤滑方式は機種によって異なります。詳細は技術資料 F5 頁の「潤滑」をご参照ください。
5. 減速比は公称減速比です。出力回転数 n2 は実減速比から算出しています。（減速比 11 ～ 18 の実減速比は枠番によって異なるため、代表減速比で算出しています。）実減速比は D8 頁をご参照ください。
6. ［　］の部分は、50%ED、［　］の部分は 25%ED、［　］の部分は 40% ED の負荷時間率となります（それぞれ運転は 10 分サイクル）。
7. 本表に記載の内容は予告無しに変更することがあります。

MEMO

選定表

選定について
選定表
寸法図
技術資料
オプション
ギヤモータ
レデューサ
標準仕様
形式
製作範囲
選定手順
ベベル+CY1段 減速比 11～305
ベベル+CY2段 減速比 364～10658

減速比 16

n_1：入力回転数［r/min］
n_2：出力回転数［r/min］
P_1：許容入力容量［kW］
T_{out}：許容出力トルク［N・m & kgf・m］
Pro：低速軸許容ラジアル荷重［N & kgf］

寸法図（ページ）
軸上取付、ケース取付 E2
フランジ取付 E6
脚取付 E10

枠番		n_1 [r/min]	50	580	720	870	980	1165	1450	1750	2500	3000	3600
		n_2 [r/min]	3.13	36.3	45	54.4	61.3	72.8	90.6	109	156	188	225
4A100	P_1	[kW]	-	1.82	2.26	2.35	2.35	2.35	2.35	2.35	2.35	2.35	2.35
	T_{out}	[N・m]	442	442	442	381	338	284	228	189	132	110	92.0
	T_{out}	[kgf・m]	45.1	45.1	45.1	38.8	34.5	29.0	23.2	19.3	13.5	11.2	9.38
	Pro	[N]	26100	24800	23100	22000	21400	20500	19400	18500	16700	15900	15200
	Pro	[kgf]	2660	2530	2350	2240	2180	2090	1980	1890	1700	1620	1550
4A105	P_1	[kW]	-	1.82	2.26	2.73	3.02	3.18	3.18	3.18	3.18	3.18	2.49
	T_{out}	[N・m]	442	442	442	442	435	385	309	256	179	149	97.4
	T_{out}	[kgf・m]	45.1	45.1	45.1	45.1	44.3	39.2	31.5	26.1	18.2	15.2	9.93
	Pro	[N]	26100	24800	23100	21700	20900	20000	19000	18100	16400	15700	15100
	Pro	[kgf]	2660	2530	2350	2210	2130	2040	1940	1850	1670	1600	1540
4A120	P_1	[kW]	-	5.31	6.59	7.78	8.45	9.54	9.60	9.60	9.60	9.60	9.60
	T_{out}	[N・m]	1290	1290	1290	1260	1220	1150	933	773	541	451	376
	T_{out}	[kgf・m]	131	131	131	128	124	117	95.1	78.8	55.1	46.0	38.3
	Pro	[N]	13900	13900	13900	14800	16000	15800	15600	15300	14100	13800	13400
	Pro	[kgf]	1420	1420	1420	1510	1630	1610	1590	1560	1440	1410	1370
4A125	P_1	[kW]	-	5.31	6.59	7.78	8.45	9.54	11.0	11.0	11.0	11.0	11.0
	T_{out}	[N・m]	1290	1290	1290	1260	1220	1150	1070	886	620	517	430
	T_{out}	[kgf・m]	131	131	131	128	124	117	109	90.3	63.2	52.7	43.8
	Pro	[N]	13900	13900	13900	14800	16000	15800	14900	14700	13600	13300	13000
	Pro	[kgf]	1420	1420	1420	1510	1630	1610	1520	1500	1390	1360	1330
4A140	P_1	[kW]	-	5.31	6.59	7.97	8.97	10.7	13.3	13.3	13.3	13.3	13.3
	T_{out}	[N・m]	1290	1290	1290	1290	1290	1290	1290	1070	749	625	520
	T_{out}	[kgf・m]	131	131	131	131	131	131	131	109	76.4	63.7	53.0
	Pro	[N]	13900	13900	13900	13900	13900	13900	13700	13700	12800	12700	12400
	Pro	[kgf]	1420	1420	1420	1420	1420	1420	1400	1400	1300	1290	1260
4A145	P_1	[kW]	-	5.31	6.59	7.97	8.97	10.7	13.3	13.3	13.3	13.3	13.3
	T_{out}	[N・m]	1290	1290	1290	1290	1290	1290	1290	1070	749	625	520
	T_{out}	[kgf・m]	131	131	131	131	131	131	131	109	76.4	63.7	53.0
	Pro	[N]	13900	13900	13900	13900	13900	13900	13700	13700	12800	12700	12400
	Pro	[kgf]	1420	1420	1420	1420	1420	1420	1400	1400	1300	1290	1260
4B120	P_1	[kW]	-	5.86	6.81	7.78	8.45	9.54	9.60	9.60	9.60	9.60	9.60
	T_{out}	[N・m]	1420	1420	1330	1260	1220	1150	933	773	541	451	376
	T_{out}	[kgf・m]	145	145	136	128	124	117	95.1	78.8	55.1	46.0	38.3
	Pro	[N]	39800	30600	28700	27100	26200	24800	23900	23000	20500	19700	19000
	Pro	[kgf]	4060	3120	2930	2760	2670	2530	2440	2340	2090	2010	1940
4B125	P_1	[kW]	-	5.86	6.81	7.78	8.45	9.54	11.0	11.0	11.0	11.0	11.0
	T_{out}	[N・m]	1420	1420	1330	1260	1220	1150	1070	886	620	517	430
	T_{out}	[kgf・m]	145	145	136	128	124	117	109	90.3	63.2	52.7	43.8
	Pro	[N]	39800	30600	28700	27100	26200	24800	23300	22600	20000	19400	18700
	Pro	[kgf]	4060	3120	2930	2760	2670	2530	2380	2300	2040	1980	1910
4B140	P_1	[kW]	-	9.17	11.4	13.8	15.5	18.4	19.0	19.0	19.0	19.0	19.0
	T_{out}	[N・m]	2230	2230	2230	2230	2230	2230	1850	1530	1070	892	744
	T_{out}	[kgf・m]	227	227	227	227	227	227	189	156	109	90.9	75.8
	Pro	[N]	31400	27200	24900	23000	21800	20200	20000	19800	17300	17100	16800
	Pro	[kgf]	3200	2770	2540	2340	2220	2060	2040	2020	1760	1740	1710
4B145	P_1	[kW]	-	9.17	11.4	13.8	15.5	18.4	22.0	22.0	22.0	22.0	22.0
	T_{out}	[N・m]	2230	2230	2230	2230	2230	2230	2140	1770	1240	1030	861
	T_{out}	[kgf・m]	227	227	227	227	227	227	218	180	126	105	87.8
	Pro	[N]	31400	27200	24900	23000	21800	20200	18700	18800	16300	16300	16100
	Pro	[kgf]	3200	2770	2540	2340	2220	2060	1910	1920	1660	1660	1640
4B160	P_1	[kW]	-	10.6	13.1	15.9	17.9	21.3	24.8	25.3	25.3	25.3	25.3
	T_{out}	[N・m]	2570	2570	2570	2570	2570	2570	2410	2040	1430	1190	990
	T_{out}	[kgf・m]	262	262	262	262	262	262	246	208	146	121	101
	Pro	[N]	25400	25400	23400	21500	20400	18800	17600	17600	15200	15400	15400
	Pro	[kgf]	2590	2590	2390	2190	2080	1920	1790	1790	1550	1570	1570
枠番		n_1 [r/min]	50	580	720	870	980	1165	1450	1750	2500	3000	3600
		n_2 [r/min]	3.13	36.3	45	54.4	61.3	72.8	90.6	109	156	188	225

注）1. 選定表に記載の機種の形式については、D6 頁をご参照ください。ただし、取付位置記号 Y4、F4、G4、K4、W4（入力軸が下向き）の場合には、本選定表は適用できませんので、ご照会ください。
2. 出力軸許容ラジアル荷重 Pro は、中空軸タイプは軸端面から 20mm、中実軸タイプは出力軸中央の値です。荷重点がそれ以外の場合、および許容スラスト荷重については、技術資料 F8 ～ F15 頁をご覧ください。
3. 入力軸の許容ラジアル荷重は、F15 ～ F16 頁をご参照ください。
4. 潤滑方式は機種によって異なります。詳細は技術資料 F5 頁の「潤滑」をご参照ください。
5. 減速比は公称減速比です。出力回転数 n2 は実減速比から算出しています。（減速比 11 ～ 18 の実減速比は枠番によって異なるため、代表減速比で算出しています。）実減速比は D8 頁をご参照ください。
6. □の部分は、50%ED、■の部分は 25%ED、■の部分は 40% ED の負荷時間率となります（それぞれ運転は 10 分サイクル）。
7. 本表に記載の内容は予告無しに変更することがあります。

選定表

寸法図（ページ）	
軸上取付、ケース取付	E2
フランジ取付	E6
脚取付	E10

n_1：入力回転数［r/min］
n_2：出力回転数［r/min］
P_1：許容入力容量［kW］
T_{out}：許容出力トルク［N・m & kgf・m］
Pro：低速軸許容ラジアル荷重［N & kgf］

減速比 16

枠番	n_1 [r/min]	50	580	720	870	980	1165	1450	1750	2500	3000	3600
	n_2 [r/min]	3.13	36.3	45	54.4	61.3	72.8	90.6	109	156	188	225
4B165	P_1 [kW]	-	10.6	13.1	15.9	17.9	21.3	24.8	26.5	26.5	26.5	26.5
	T_{out} [N・m]	2570	2570	2570	2570	2570	2570	2410	2130	1490	1240	1040
	T_{out} [kgf・m]	262	262	262	262	262	262	246	217	152	126	106
	Pro [N]	25400	25400	23400	21500	20400	18800	17600	17200	14800	15000	15100
	Pro [kgf]	2590	2590	2390	2190	2080	1920	1790	1750	1510	1530	1540
4C140	P_1 [kW]	-	9.17	11.4	13.8	15.5	18.4	19.0	19.0	19.0	19.0	19.0
	T_{out} [N・m]	2230	2230	2230	2230	2230	2230	1850	1530	1070	892	744
	T_{out} [kgf・m]	227	227	227	227	227	227	189	156	109	90.9	75.8
	Pro [N]	67200	42100	38900	36300	34700	32500	31400	30500	27900	27000	26000
	Pro [kgf]	6850	4290	3970	3700	3540	3310	3200	3110	2840	2750	2650
4C145	P_1 [kW]	-	9.17	11.4	13.8	15.5	18.4	22.0	22.0	22.0	22.0	22.0
	T_{out} [N・m]	2230	2230	2230	2230	2230	2230	2140	1770	1240	1030	861
	T_{out} [kgf・m]	227	227	227	227	227	227	218	180	126	105	87.8
	Pro [N]	67200	42100	38900	36300	34700	32500	30300	29600	27200	26400	25500
	Pro [kgf]	6850	4290	3970	3700	3540	3310	3090	3020	2770	2690	2600
4C160	P_1 [kW]	-	20.5	24.6	25.3	25.3	25.3	25.3	25.3	25.3	25.3	25.3
	T_{out} [N・m]	4970	4970	4820	4100	3640	3060	2460	2040	1430	1190	990
	T_{out} [kgf・m]	507	507	491	418	371	312	251	208	146	121	101
	Pro [N]	44500	31800	29200	29300	29400	29400	29100	28600	26400	25700	24900
	Pro [kgf]	4540	3240	2980	2990	3000	3000	2970	2920	2690	2620	2540
4C165	P_1 [kW]	-	20.5	24.6	28.1	30.0	30.0	30.0	30.0	30.0	30.0	30.0
	T_{out} [N・m]	4970	4970	4820	4550	4310	3630	2910	2420	1690	1410	1170
	T_{out} [kgf・m]	507	507	491	464	439	370	297	247	172	144	119
	Pro [N]	44500	31800	29200	27500	26900	27300	27400	27100	25300	24700	24100
	Pro [kgf]	4540	3240	2980	2800	2740	2780	2790	2760	2580	2520	2460
4C170	P_1 [kW]	-	21.2	26.3	30.9	33.6	37.9	41.5	41.5	ご照会ください		
	T_{out} [N・m]	5140	5140	5140	5000	4830	4580	4030	3340			
	T_{out} [kgf・m]	524	524	524	510	492	467	411	340			
	Pro [N]	41900	31200	28100	26000	25100	23800	23300	23700			
	Pro [kgf]	4270	3180	2860	2650	2560	2430	2380	2420			
4C175	P_1 [kW]	-	21.2	26.3	30.9	33.6	37.9	44.2	45.0			
	T_{out} [N・m]	5140	5140	5140	5000	4830	4580	4290	3620			
	T_{out} [kgf・m]	524	524	524	510	492	467	437	369			
	Pro [N]	41900	31200	28100	26000	25100	23800	22300	22700			
	Pro [kgf]	4270	3180	2860	2650	2560	2430	2270	2310			
4D170	P_1 [kW]	-	24.9	30.9	37.4	41.5	41.5	41.5	41.5			
	T_{out} [N・m]	6060	6050	6050	6060	5970	5020	4030	3340			
	T_{out} [kgf・m]	618	617	617	618	609	512	411	340			
	Pro [N]	79100	53600	49100	45300	43300	43200	42500	41700			
	Pro [kgf]	8060	5460	5010	4620	4410	4400	4330	4250			
4D175	P_1 [kW]	-	24.9	30.9	37.4	42.1	45.0	45.0	45.0			
	T_{out} [N・m]	6060	6050	6050	6060	6050	5440	4370	3620			
	T_{out} [kgf・m]	618	617	617	618	617	555	445	369			
	Pro [N]	79100	53600	49100	45300	43000	41800	41400	40800			
	Pro [kgf]	8060	5460	5010	4620	4380	4260	4220	4160			
4D180	P_1 [kW]	-	33.1	41.1	49.6	53.4	53.4	53.4	53.4			
	T_{out} [N・m]	8030	8040	8040	8030	7680	6460	5190	4300			
	T_{out} [kgf・m]	819	820	820	819	783	659	529	438			
	Pro [N]	60200	47300	42700	39000	37900	38600	38900	38600			
	Pro [kgf]	6140	4820	4350	3980	3860	3930	3970	3930			
4D185	P_1 [kW]	-	33.1	41.1	49.6	54.5	60.0	60.0	60.0			
	T_{out} [N・m]	8030	8040	8040	8030	7840	7260	5830	4830			
	T_{out} [kgf・m]	819	820	820	819	799	740	594	492			
	Pro [N]	60200	47300	42700	39000	37400	36100	36800	37000			
	Pro [kgf]	6140	4820	4350	3980	3810	3680	3750	3770			
枠番	n_1 [r/min]	50	580	720	870	980	1165	1450	1750	2500	3000	3600
	n_2 [r/min]	3.13	36.3	45	54.4	61.3	72.8	90.6	109	156	188	225

注）1. 選定表に記載の機種の形式については、D6 頁をご参照ください。ただし、取付位置記号 Y4、F4、G4、K4、W4（入力軸が下向き）の場合には、本選定表は適用できませんので、ご照会ください。
2. 出力軸許容ラジアル荷重 Pro は、中空軸タイプは軸端面から 20mm、中実軸タイプは出力軸中央の値です。荷重点がそれ以外の場合、および許容スラスト荷重については、技術資料 F8 ～ F15 頁をご覧ください。
3. 入力軸の許容ラジアル荷重は、F15 ～ F16 頁をご参照ください。
4. 潤滑方式は機種によって異なります。詳細は技術資料 F5 頁の「潤滑」をご参照ください。
5. 減速比は公称減速比です。出力回転数 n2 は実減速比から算出しています。（減速比 11 ～ 18 の実減速比は枠番によって異なるため、代表減速比で算出しています。）実減速比は D8 頁をご参照ください。
6. ［　］の部分は、50%ED、［　］の部分は 25%ED、［　］の部分は 40% ED の負荷時間率となります（それぞれ運転は 10 分サイクル）。
7. 本表に記載の内容は予告無しに変更することがあります。

選定表

選定について
選定表
寸法図
技術資料
オプション
ギヤモータ
レデューサ
標準仕様
形式
製作範囲
選定手順
ベベル+CY1段 減速比 11～305
ベベル+CY2段 減速比 364～10658

減速比 16

n_1：入力回転数［r/min］
n_2：出力回転数［r/min］
P_1：許容入力容量［kW］
T_{out}：許容出力トルク［N・m & kgf・m］
Pro：低速軸許容ラジアル荷重［N & kgf］

寸法図（ページ）	
軸上取付、ケース取付	E2
フランジ取付	E6
脚取付	E10

枠番	n_1 [r/min]	50	580	720	870	980	1165	1450	1750	2500	3000	3600
	n_2 [r/min]	3.13	36.3	45	54.4	61.3	72.8	90.6	109	156	188	225
4E170	P_1 [kW]	-	24.9	30.9	37.4	41.5	41.5	41.5	41.5	ご照会ください		
	T_{out} [N・m]	6060	6050	6050	6060	5970	5020	4030	3340			
	T_{out} [kgf・m]	618	617	617	618	609	512	411	340			
	Pro [N]	93800	76000	70100	65300	62600	61300	59300	57400			
	Pro [kgf]	9560	7750	7150	6660	6380	6250	6040	5850			
4E175	P_1 [kW]	-	24.9	30.9	37.4	42.1	45.0	45.0	45.0			
	T_{out} [N・m]	6060	6050	6050	6060	6050	5440	4370	3620			
	T_{out} [kgf・m]	618	617	617	618	617	555	445	369			
	Pro [N]	92700	76000	70100	65300	62400	60100	58300	56600			
	Pro [kgf]	9450	7750	7150	6660	6360	6130	5940	5770			
4E180	P_1 [kW]	-	33.1	41.1	49.6	53.4	53.4	53.4	53.4			
	T_{out} [N・m]	8030	8040	8040	8030	7680	6460	5190	4300			
	T_{out} [kgf・m]	819	820	820	819	783	659	529	438			
	Pro [N]	89900	70200	64300	59500	57700	57100	56000	54700			
	Pro [kgf]	9160	7160	6550	6070	5880	5820	5710	5580			
4E185	P_1 [kW]	-	33.1	41.1	49.6	55.9	60.0	60.0	60.0			
	T_{out} [N・m]	8030	8040	8040	8030	8040	7260	5830	4830			
	T_{out} [kgf・m]	819	820	820	819	820	740	594	492			
	Pro [N]	89900	70200	64300	59500	56600	54800	54100	53100			
	Pro [kgf]	9160	7160	6550	6070	5770	5590	5510	5410			
4E190	P_1 [kW]	-	47.8	58.1	66.3	68.4	68.4	68.4	68.4			
	T_{out} [N・m]	11600	11600	11400	10700	9830	8270	6650	5510			
	T_{out} [kgf・m]	1180	1180	1160	1090	1000	843	678	562			
	Pro [N]	82000	59900	54700	51700	51400	51900	51800	51200			
	Pro [kgf]	8360	6110	5580	5270	5240	5290	5280	5220			
4E195	P_1 [kW]	-	47.8	58.1	66.3	72.1	75.0	75.0	75.0			
	T_{out} [N・m]	11600	11600	11400	10700	10400	9070	7290	6040			
	T_{out} [kgf・m]	1180	1180	1160	1090	1060	925	743	616			
	Pro [N]	82000	59900	54700	51700	49900	49600	49900	49600			
	Pro [kgf]	8360	6110	5580	5270	5090	5060	5090	5060			
4F180	P_1 [kW]	-	33.1	41.1	49.6	53.4	53.4	53.4	53.4			
	T_{out} [N・m]	8030	8040	8040	8030	7680	6460	5190	4300			
	T_{out} [kgf・m]	819	820	820	819	783	659	529	438			
	Pro [N]	129000	129000	124000	116000	112000	109000	104000	99700			
	Pro [kgf]	13100	13100	12600	11800	11400	11100	10600	10200			
4F185	P_1 [kW]	-	33.1	41.1	49.6	55.9	60.0	60.0	60.0			
	T_{out} [N・m]	8030	8040	8040	8030	8040	7260	5830	4830			
	T_{out} [kgf・m]	819	820	820	819	820	740	594	492			
	Pro [N]	129000	129000	124000	116000	111000	106000	102000	98300			
	Pro [kgf]	13100	13100	12600	11800	11300	10800	10400	10000			
4F190	P_1 [kW]	-	53.4	62.1	68.4	68.4	68.4	68.4	68.4			
	T_{out} [N・m]	13200	13000	12200	11100	9830	8270	6650	5510			
	T_{out} [kgf・m]	1350	1330	1240	1130	1000	843	678	562			
	Pro [N]	121000	121000	113000	108000	106000	104000	100000	96600			
	Pro [kgf]	12300	12300	11500	11000	10800	10600	10200	9850			
4F195	P_1 [kW]	-	53.4	62.1	71.0	75.0	75.0	75.0	75.0			
	T_{out} [N・m]	13200	13000	12200	11500	10800	9070	7290	6040			
	T_{out} [kgf・m]	1350	1330	1240	1170	1100	925	743	616			
	Pro [N]	121000	121000	113000	107000	104000	102000	98400	95200			
	Pro [kgf]	12300	12300	11500	10900	10600	10400	10000	9700			
枠番	n_1 [r/min]	50	580	720	870	980	1165	1450	1750	2500	3000	3600
	n_2 [r/min]	3.13	36.3	45	54.4	61.3	72.8	90.6	109	156	188	225

注）1. 選定表に記載の機種の形式については、D6 頁をご参照ください。ただし、取付位置記号 Y4、F4、G4、K4、W4（入力軸が下向き）の場合には、本選定表は適用できませんので、ご照会ください。
2. 出力軸許容ラジアル荷重 Pro は、中空軸タイプは軸端面から 20mm、中実軸タイプは出力軸中央の値です。荷重点がそれ以外の場合、および許容スラスト荷重については、技術資料 F8 ～ F15 頁をご覧ください。
3. 入力軸の許容ラジアル荷重は、F15 ～ F16 頁をご参照ください。
4. 潤滑方式は機種によって異なります。詳細は技術資料 F5 頁の「潤滑」をご参照ください。
5. 減速比は公称減速比です。出力回転数 n2 は実減速比から算出しています。（減速比 11 ～ 18 の実減速比は枠番によって異なるため、代表減速比で算出しています。）実減速比は D8 頁をご参照ください。
6. □の部分は、50%ED、■の部分は 25%ED、■の部分は 40% ED の負荷時間率となります（それぞれ運転は 10 分サイクル）。
7. 本表に記載の内容は予告無しに変更することがあります。

MEMO

選定表

選定について
選定表
寸法図
技術資料
オプション
ギヤモータ
レデューサ
標準仕様
形式
製作範囲
選定手順
ベベル+CY1段 減速比 11～305
ベベル+CY2段 減速比 364～10658

減速比 18

n_1：入力回転数［r/min］
n_2：出力回転数［r/min］
P_1：許容入力容量［kW］
T_{out}：許容出力トルク［N・m & kgf・m］
Pro：低速軸許容ラジアル荷重［N & kgf］

寸法図（ページ）
軸上取付、ケース取付 E2
フランジ取付 E6
脚取付 E10

枠番		n_1 [r/min]	50	580	720	870	980	1165	1450	1750	2500	3000	3600
		n_2 [r/min]	2.78	32.2	40	48.3	54.4	64.7	80.6	97.2	139	167	200
4A100	P_1	[kW]	-	1.82	2.26	2.35	2.35	2.35	2.35	2.35	2.35	2.35	2.35
	T_{out}	[N・m]	483	483	483	416	369	311	249	207	145	121	101
	T_{out}	[kgf・m]	49.2	49.2	49.2	42.4	37.6	31.7	25.4	21.1	14.8	12.3	10.3
	Pro	[N]	25900	25300	23600	22500	21900	21000	19900	19000	17100	16300	15500
	Pro	[kgf]	2640	2580	2410	2290	2230	2140	2030	1940	1740	1660	1580
4A105	P_1	[kW]	-	1.82	2.26	2.73	3.02	3.18	3.18	3.18	3.18	3.18	2.49
	T_{out}	[N・m]	483	483	483	483	475	421	338	280	196	163	107
	T_{out}	[kgf・m]	49.2	49.2	49.2	49.2	48.4	42.9	34.5	28.5	20.0	16.6	10.9
	Pro	[N]	25900	25300	23600	22100	21300	20400	19400	18600	16800	16000	15500
	Pro	[kgf]	2640	2580	2410	2250	2170	2080	1980	1900	1710	1630	1580
4A120	P_1	[kW]	-	4.86	6.03	7.28	8.20	9.54	9.60	9.60	9.60	9.60	9.60
	T_{out}	[N・m]	1290	1290	1290	1290	1290	1260	1020	845	592	493	411
	T_{out}	[kgf・m]	131	131	131	131	131	128	104	86.1	60.3	50.3	41.9
	Pro	[N]	13900	13900	13900	13900	13900	14700	15700	15500	14200	13900	13500
	Pro	[kgf]	1420	1420	1420	1420	1420	1500	1600	1580	1450	1420	1380
4A125	P_1	[kW]	-	4.86	6.03	7.28	8.20	9.54	11.0	11.0	11.0	11.0	11.0
	T_{out}	[N・m]	1290	1290	1290	1290	1290	1260	1170	969	678	565	471
	T_{out}	[kgf・m]	131	131	131	131	131	128	119	98.8	69.1	57.6	48.0
	Pro	[N]	13900	13900	13900	13900	13900	14700	14900	14800	13700	13400	13100
	Pro	[kgf]	1420	1420	1420	1420	1420	1500	1520	1510	1400	1370	1340
4A140	P_1	[kW]	-	4.86	6.03	7.28	8.20	9.75	12.1	12.1	12.1	12.1	12.1
	T_{out}	[N・m]	1290	1290	1290	1290	1290	1290	1290	1070	746	621	518
	T_{out}	[kgf・m]	131	131	131	131	131	131	131	109	76.0	63.3	52.8
	Pro	[N]	13900	13900	13900	13900	13900	13900	13900	14300	13200	13100	12800
	Pro	[kgf]	1420	1420	1420	1420	1420	1420	1420	1460	1350	1340	1300
4A145	P_1	[kW]	-	4.86	6.03	7.28	8.20	9.75	12.1	12.1	12.1	12.1	12.1
	T_{out}	[N・m]	1290	1290	1290	1290	1290	1290	1290	1070	746	621	518
	T_{out}	[kgf・m]	131	131	131	131	131	131	131	109	76.0	63.3	52.8
	Pro	[N]	13900	13900	13900	13900	13900	13900	13900	14300	13200	13100	12800
	Pro	[kgf]	1420	1420	1420	1420	1420	1420	1420	1460	1350	1340	1300
4B120	P_1	[kW]	-	5.86	6.81	7.78	8.45	9.54	9.60	9.60	9.60	9.60	9.60
	T_{out}	[N・m]	1560	1560	1460	1380	1330	1260	1020	845	592	493	411
	T_{out}	[kgf・m]	159	159	149	141	136	128	104	86.1	60.3	50.3	41.9
	Pro	[N]	38800	31100	29100	27500	26600	25200	24300	23500	20800	20100	19300
	Pro	[kgf]	3960	3170	2970	2800	2710	2570	2480	2400	2120	2050	1970
4B125	P_1	[kW]	-	5.86	6.81	7.78	8.45	9.54	11.0	11.0	11.0	11.0	11.0
	T_{out}	[N・m]	1560	1560	1460	1380	1330	1260	1170	969	678	565	471
	T_{out}	[kgf・m]	159	159	149	141	136	128	119	98.8	69.1	57.6	48.0
	Pro	[N]	38800	31100	29100	27500	26600	25200	23700	23000	20300	19600	19000
	Pro	[kgf]	3960	3170	2970	2800	2710	2570	2420	2340	2070	2000	1940
4B140	P_1	[kW]	-	9.17	11.4	13.8	15.5	18.4	19.0	19.0	19.0	19.0	19.0
	T_{out}	[N・m]	2440	2440	2440	2440	2440	2440	2020	1670	1170	976	813
	T_{out}	[kgf・m]	249	249	249	249	249	249	206	170	119	99.5	82.9
	Pro	[N]	28000	27400	25000	23000	21900	20200	20100	20000	17300	17200	16900
	Pro	[kgf]	2850	2790	2550	2340	2230	2060	2050	2040	1760	1750	1720
4B145	P_1	[kW]	-	9.17	11.4	13.8	15.5	18.4	22.0	22.0	22.0	22.0	22.0
	T_{out}	[N・m]	2440	2440	2440	2440	2440	2440	2340	1940	1360	1130	942
	T_{out}	[kgf・m]	249	249	249	249	249	249	239	198	139	115	96.0
	Pro	[N]	28000	27400	25000	23000	21900	20200	18700	18800	16200	16300	16200
	Pro	[kgf]	2850	2790	2550	2340	2230	2060	1910	1920	1650	1660	1650
4B160	P_1	[kW]	-	9.67	12.0	14.5	16.3	19.4	23.6	24.2	24.2	24.2	24.2
	T_{out}	[N・m]	2570	2570	2570	2570	2570	2570	2510	2130	1490	1240	1040
	T_{out}	[kgf・m]	262	262	262	262	262	262	256	217	152	126	106
	Pro	[N]	25400	25400	24400	22500	21300	19700	18000	18000	15400	15600	15600
	Pro	[kgf]	2590	2590	2490	2290	2170	2010	1830	1830	1570	1590	1590
枠番		n_1 [r/min]	50	580	720	870	980	1165	1450	1750	2500	3000	3600
		n_2 [r/min]	2.78	32.2	40	48.3	54.4	64.7	80.6	97.2	139	167	200

注）1. 選定表に記載の機種の形式については、D6 頁をご参照ください。ただし、取付位置記号 Y4、F4、G4、K4、W4（入力軸が下向き）の場合には、本選定表は適用できませんので、ご照会ください。
2. 出力軸許容ラジアル荷重 Pro は、中空軸タイプは軸端面から 20mm、中実軸タイプは出力軸中央の値です。荷重点がそれ以外の場合、および許容スラスト荷重については、技術資料 F8 ～ F15 頁をご覧ください。
3. 入力軸の許容ラジアル荷重は、F15 ～ F16 頁をご参照ください。
4. 潤滑方式は機種によって異なります。詳細は技術資料 F5 頁の「潤滑」をご参照ください。
5. 減速比は公称減速比です。出力回転数 n2 は実減速比から算出しています。（減速比 11 ～ 18 の実減速比は枠番によって異なるため、代表減速比で算出しています。）実減速比は D8 頁をご参照ください。
6. ［　］の部分は、50%ED、［　］の部分は 25%ED、［　］の部分は 40% ED の負荷時間率となります（それぞれ運転は 10 分サイクル）。
7. 本表に記載の内容は予告無しに変更することがあります。

選定表

寸法図（ページ）	
軸上取付、ケース取付	E2
フランジ取付	E6
脚取付	E10

n_1：入力回転数［r/min］
n_2：出力回転数［r/min］
P_1：許容入力容量［kW］
T_{out}：許容出力トルク［N・m & kgf・m］
Pro：低速軸許容ラジアル荷重［N & kgf］

減速比 18

枠番	n_1 [r/min]	50	580	720	870	980	1165	1450	1750	2500	3000	3600
	n_2 [r/min]	2.78	32.2	40	48.3	54.4	64.7	80.6	97.2	139	167	200
4B165	P_1 [kW]	-	9.67	12.0	14.5	16.3	19.4	23.6	24.2	24.2	24.2	24.2
	T_{out} [N・m]	2570	2570	2570	2570	2570	2570	2510	2130	1490	1240	1040
	T_{out} [kgf・m]	262	262	262	262	262	262	256	217	152	126	106
	Pro [N]	25400	25400	24400	22500	21300	19700	18000	18000	15400	15600	15600
	Pro [kgf]	2590	2590	2490	2290	2170	2010	1830	1830	1570	1590	1590
4C140	P_1 [kW]	-	9.17	11.4	13.8	15.5	18.4	19.0	19.0	19.0	19.0	19.0
	T_{out} [N・m]	2440	2440	2440	2440	2440	2440	2020	1670	1170	976	813
	T_{out} [kgf・m]	249	249	249	249	249	249	206	170	119	99.5	82.9
	Pro [N]	66300	42700	39500	36800	35200	32900	31800	31000	28300	27400	26400
	Pro [kgf]	6760	4350	4030	3750	3590	3350	3240	3160	2880	2790	2690
4C145	P_1 [kW]	-	9.17	11.4	13.8	15.5	18.4	22.0	22.0	22.0	22.0	22.0
	T_{out} [N・m]	2440	2440	2440	2440	2440	2440	2340	1940	1360	1130	942
	T_{out} [kgf・m]	249	249	249	249	249	249	239	198	139	115	96.0
	Pro [N]	66300	42700	39500	36800	35200	32900	30600	30000	27500	26700	25900
	Pro [kgf]	6760	4350	4030	3750	3590	3350	3120	3060	2800	2720	2640
4C160	P_1 [kW]	-	19.3	24.0	25.3	25.3	25.3	25.3	25.3	25.3	25.3	25.3
	T_{out} [N・m]	5140	5140	5140	4480	3980	3350	2690	2230	1560	1300	1080
	T_{out} [kgf・m]	524	524	524	457	406	341	274	227	159	133	110
	Pro [N]	41900	32600	29400	29200	29400	29500	29300	28900	26600	26000	25200
	Pro [kgf]	4270	3320	3000	2980	3000	3010	2990	2950	2710	2650	2570
4C165	P_1 [kW]	-	19.3	24.0	28.1	30.0	30.0	30.0	30.0	30.0	30.0	30.0
	T_{out} [N・m]	5140	5140	5140	4980	4720	3970	3190	2640	1850	1540	1280
	T_{out} [kgf・m]	524	524	524	508	481	405	325	269	189	157	130
	Pro [N]	41900	32600	29400	27300	26700	27200	27500	27300	25400	24900	24400
	Pro [kgf]	4270	3320	3000	2780	2720	2770	2800	2780	2590	2540	2490
4C170	P_1 [kW]	-	18.7	23.2	28.0	31.5	35.5	41.4	41.5	ご照会ください		
	T_{out} [N・m]	4960	4960	4960	4960	4950	4700	4400	3650			
	T_{out} [kgf・m]	506	506	506	506	505	479	449	372			
	Pro [N]	44600	33300	30100	27400	25800	24500	22900	23600			
	Pro [kgf]	4550	3390	3070	2790	2630	2500	2330	2410			
4C175	P_1 [kW]	-	18.7	23.2	28.0	31.5	35.5	41.4	45.0			
	T_{out} [N・m]	4960	4960	4960	4960	4950	4700	4400	3960			
	T_{out} [kgf・m]	506	506	506	506	505	479	449	404			
	Pro [N]	44600	33300	30100	27400	25800	24500	22900	22400			
	Pro [kgf]	4550	3390	3070	2790	2630	2500	2330	2280			
4D170	P_1 [kW]	-	24.9	30.9	37.4	41.5	41.5	41.5	41.5			
	T_{out} [N・m]	6630	6620	6610	6620	6530	5490	4410	3650			
	T_{out} [kgf・m]	676	675	674	675	666	560	450	372			
	Pro [N]	74700	53800	49100	45300	43200	43300	42800	42100			
	Pro [kgf]	7610	5480	5010	4620	4400	4410	4360	4290			
4D175	P_1 [kW]	-	24.9	30.9	37.4	42.1	45.0	45.0	45.0			
	T_{out} [N・m]	6630	6620	6610	6620	6620	5950	4780	3960			
	T_{out} [kgf・m]	676	675	674	675	675	607	487	404			
	Pro [N]	74700	53800	49100	45300	42900	41800	41700	41100			
	Pro [kgf]	7610	5480	5010	4620	4370	4260	4250	4190			
4D180	P_1 [kW]	-	32.8	40.4	46.1	50.1	53.4	53.4	53.4			
	T_{out} [N・m]	8720	8720	8640	8170	7880	7060	5670	4700			
	T_{out} [kgf・m]	889	889	881	833	803	720	578	479			
	Pro [N]	50600	47200	42700	40400	38900	38300	38800	38800			
	Pro [kgf]	5160	4810	4350	4120	3970	3900	3960	3960			
4D185	P_1 [kW]	-	32.8	40.4	46.1	50.1	56.6	60.0	60.0			
	T_{out} [N・m]	8720	8720	8640	8170	7880	7480	6380	5280			
	T_{out} [kgf・m]	889	889	881	833	803	762	650	538			
	Pro [N]	50600	47200	42700	40400	38900	37000	36600	37000			
	Pro [kgf]	5160	4810	4350	4120	3970	3770	3730	3770			
枠番	n_1 [r/min]	50	580	720	870	980	1165	1450	1750	2500	3000	3600
	n_2 [r/min]	2.78	32.2	40	48.3	54.4	64.7	80.6	97.2	139	167	200

注）1. 選定表に記載の機種の形式については、D6 頁をご参照ください。ただし、取付位置記号 Y4、F4、G4、K4、W4（入力軸が下向き）の場合には、本選定表は適用できませんので、ご照会ください。
2. 出力軸許容ラジアル荷重 Pro は、中空軸タイプは軸端面から 20mm、中実軸タイプは出力軸中央の値です。荷重点がそれ以外の場合、および許容スラスト荷重については、技術資料 F8 ～ F15 頁をご覧ください。
3. 入力軸の許容ラジアル荷重は、F15 ～ F16 頁をご参照ください。
4. 潤滑方式は機種によって異なります。詳細は技術資料 F5 頁の「潤滑」をご参照ください。
5. 減速比は公称減速比です。出力回転数 n2 は実減速比から算出しています。（減速比 11 ～ 18 の実減速比は枠番によって異なるため、代表減速比で算出しています。）実減速比は D8 頁をご参照ください。
6. ［　］の部分は、50%ED、［　］の部分は 25%ED、［　］の部分は 40% ED の負荷時間率となります（それぞれ運転は 10 分サイクル）。
7. 本表に記載の内容は予告無しに変更することがあります。

選定表

選定について
選定表
寸法図
技術資料
オプション
ギヤモータ
レデューサ
標準仕様
形式
製作範囲
選定手順
ベベル+CY1段 減速比 11～305
ベベル+CY2段 減速比 364～10658

減速比 18

n_1：入力回転数［r/min］
n_2：出力回転数［r/min］
P_1：許容入力容量［kW］
T_{out}：許容出力トルク［N・m & kgf・m］
Pro：低速軸許容ラジアル荷重［N & kgf］

寸法図（ページ）	
軸上取付、ケース取付	E2
フランジ取付	E6
脚取付	E10

枠番	n_1 [r/min]	50	580	720	870	980	1165	1450	1750	2500	3000	3600
	n_2 [r/min]	2.78	32.2	40	48.3	54.4	64.7	80.6	97.2	139	167	200
4E170	P_1 [kW]	-	24.9	30.9	37.4	41.5	41.5	41.5	41.5	ご照会ください		
	T_{out} [N・m]	6630	6620	6610	6620	6530	5490	4410	3650			
	T_{out} [kgf・m]	676	675	674	675	666	560	450	372			
	Pro [N]	92700	76900	70900	65900	63200	62000	60200	58400			
	Pro [kgf]	9450	7840	7230	6720	6440	6320	6140	5950			
4E175	P_1 [kW]	-	24.9	30.9	37.4	42.1	45.0	45.0	45.0			
	T_{out} [N・m]	6630	6620	6610	6620	6620	5950	4780	3960			
	T_{out} [kgf・m]	676	675	674	675	675	607	487	404			
	Pro [N]	92700	76900	70900	65900	62900	60700	59100	57500			
	Pro [kgf]	9450	7840	7230	6720	6410	6190	6020	5860			
4E180	P_1 [kW]	-	33.1	41.1	49.6	53.4	53.4	53.4	53.4			
	T_{out} [N・m]	8780	8790	8800	8780	8400	7060	5670	4700			
	T_{out} [kgf・m]	895	896	897	895	856	720	578	479			
	Pro [N]	88400	70600	64600	59600	57800	57500	56500	55300			
	Pro [kgf]	9010	7200	6590	6080	5890	5860	5760	5640			
4E185	P_1 [kW]	-	33.1	41.1	49.6	55.9	60.0	60.0	60.0			
	T_{out} [N・m]	8780	8790	8800	8780	8790	7940	6380	5280			
	T_{out} [kgf・m]	895	896	897	895	896	809	650	538			
	Pro [N]	88400	70600	64600	59600	56600	55000	54500	53700			
	Pro [kgf]	9010	7200	6590	6080	5770	5610	5560	5470			
4E190	P_1 [kW]	-	43.7	53.5	61.1	66.4	68.4	68.4	68.4			
	T_{out} [N・m]	11600	11600	11500	10800	10400	9050	7270	6020			
	T_{out} [kgf・m]	1180	1180	1170	1100	1060	923	741	614			
	Pro [N]	82000	62500	56900	53800	51900	51700	51900	51500			
	Pro [kgf]	8360	6370	5800	5480	5290	5270	5290	5250			
4E195	P_1 [kW]	-	43.7	53.5	61.1	66.4	74.9	75.0	75.0			
	T_{out} [N・m]	11600	11600	11500	10800	10400	9910	7970	6600			
	T_{out} [kgf・m]	1180	1180	1170	1100	1060	1010	812	673			
	Pro [N]	82000	62500	56900	53800	51900	49200	49900	49900			
	Pro [kgf]	8360	6370	5800	5480	5290	5020	5090	5090			
4F180	P_1 [kW]	-	33.1	41.1	49.6	53.4	53.4	53.4	53.4			
	T_{out} [N・m]	8780	8790	8800	8780	8400	7060	5670	4700			
	T_{out} [kgf・m]	895	896	897	895	856	720	578	479			
	Pro [N]	128000	128000	126000	118000	114000	111000	106000	102000			
	Pro [kgf]	13000	13000	12800	12000	11600	11300	10800	10400			
4F185	P_1 [kW]	-	33.1	41.1	49.6	55.9	60.0	60.0	60.0			
	T_{out} [N・m]	8780	8790	8800	8780	8790	7940	6380	5280			
	T_{out} [kgf・m]	895	896	897	895	896	809	650	538			
	Pro [N]	128000	128000	126000	118000	113000	108000	104000	100000			
	Pro [kgf]	13000	13000	12800	12000	11500	11000	10600	10200			
4F190	P_1 [kW]	-	53.4	62.1	68.4	68.4	68.4	68.4	68.4			
	T_{out} [N・m]	14500	14200	13300	12100	10800	9050	7270	6020			
	T_{out} [kgf・m]	1480	1450	1360	1230	1100	923	741	614			
	Pro [N]	118000	119000	114000	109000	108000	105000	102000	98400			
	Pro [kgf]	12000	12100	11600	11100	11000	10700	10400	10000			
4F195	P_1 [kW]	-	53.4	62.1	71.0	75.0	75.0	75.0	75.0			
	T_{out} [N・m]	14500	14200	13300	12600	11800	9920	7970	6600			
	T_{out} [kgf・m]	1480	1450	1360	1280	1200	1010	812	673			
	Pro [N]	118000	119000	114000	108000	105000	103000	100000	96900			
	Pro [kgf]	12000	12100	11600	11000	10700	10500	10200	9880			
枠番	n_1 [r/min]	50	580	720	870	980	1165	1450	1750	2500	3000	3600
	n_2 [r/min]	2.78	32.2	40	48.3	54.4	64.7	80.6	97.2	139	167	200

注）1. 選定表に記載の機種の形式については、D6 頁をご参照ください。ただし、取付位置記号 Y4、F4、G4、K4、W4（入力軸が下向き）の場合には、本選定表は適用できませんので、ご照会ください。
2. 出力軸許容ラジアル荷重 Pro は、中空軸タイプは軸端面から 20mm、中実軸タイプは出力軸中央の値です。荷重点がそれ以外の場合、および許容スラスト荷重については、技術資料 F8 ～ F15 頁をご覧ください。
3. 入力軸の許容ラジアル荷重は、F15 ～ F16 頁をご参照ください。
4. 潤滑方式は機種によって異なります。詳細は技術資料 F5 頁の「潤滑」をご参照ください。
5. 減速比は公称減速比です。出力回転数 n2 は実減速比から算出しています。（減速比 11 ～ 18 の実減速比は枠番によって異なるため、代表減速比で算出しています。）実減速比は D8 頁をご参照ください。
6. ［　］の部分は、50%ED、［　］の部分は 25%ED、［　］の部分は 40% ED の負荷時間率となります（それぞれ運転は 10 分サイクル）。
7. 本表に記載の内容は予告無しに変更することがあります。

MEMO

選定表

選定について
選定表
寸法図
技術資料
オプション
ギヤモータ
レデューサ
標準仕様
形式
製作範囲
選定手順
ベベル+CY1段 減速比 11～305
ベベル+CY2段 減速比 364～10658

減速比 21

n_1：入力回転数［r/min］
n_2：出力回転数［r/min］
P_1：許容入力容量［kW］
T_{out}：許容出力トルク［N・m & kgf・m］
Pro：低速軸許容ラジアル荷重［N & kgf］

寸法図（ページ）
軸上取付、ケース取付 E2
フランジ取付 E6
脚取付 E10

枠番		n_1 [r/min]	50	580	720	870	980	1165	1450	1750	2500	3000	3600
		n_2 [r/min]	2.38	27.6	34.3	41.4	46.7	55.5	69	83.3	119	143	171
4A100		P_1 [kW]	-	1.82	2.26	2.35	2.35	2.35	2.35	2.35	2.35	2.35	2.35
		T_{out} [N・m]	580	580	580	499	443	373	299	248	174	145	121
		T_{out} [kgf・m]	59.1	59.1	59.1	50.9	45.2	38.0	30.5	25.3	17.7	14.8	12.3
		Pro [N]	25200	25200	24500	23400	22800	21900	20800	19900	17900	17100	16300
		Pro [kgf]	2570	2570	2500	2390	2320	2230	2120	2030	1820	1740	1660
4A105		P_1 [kW]	-	1.82	2.26	2.73	3.02	3.18	3.18	3.18	3.18	3.18	2.49
		T_{out} [N・m]	580	580	580	580	570	505	405	336	235	196	128
		T_{out} [kgf・m]	59.1	59.1	59.1	59.1	58.1	51.5	41.3	34.3	24.0	20.0	13.0
		Pro [N]	25200	25200	24500	23000	22100	21200	20200	19400	17500	16800	16300
		Pro [kgf]	2570	2570	2500	2340	2250	2160	2060	1980	1780	1710	1660
4A110		P_1 [kW]	-	2.06	2.56	3.09	3.48	3.55	3.55	3.55	3.55	3.55	3.55
		T_{out} [N・m]	657	657	657	657	657	563	453	375	263	219	182
		T_{out} [kgf・m]	67.0	67.0	67.0	67.0	67.0	57.4	46.2	38.2	26.8	22.3	18.6
		Pro [N]	24600	24600	24100	22600	21700	20900	20000	19200	17400	16600	15900
		Pro [kgf]	2510	2510	2460	2300	2210	2130	2040	1960	1770	1690	1620
4A115		P_1 [kW]	-	2.06	2.56	3.09	3.48	3.92	3.92	3.92	3.92	3.92	3.70
		T_{out} [N・m]	657	657	657	657	657	622	500	414	290	242	190
		T_{out} [kgf・m]	67.0	67.0	67.0	67.0	67.0	63.4	51.0	42.2	29.6	24.7	19.4
		Pro [N]	24600	24600	24100	22600	21700	20600	19700	19000	17200	16500	15900
		Pro [kgf]	2510	2510	2460	2300	2210	2100	2010	1940	1750	1680	1620
4A120		P_1 [kW]	-	3.90	4.85	5.84	6.40	6.54	6.54	6.54	6.54	4.79	4.79
		T_{out} [N・m]	1240	1240	1240	1240	1210	1040	834	691	484	295	246
		T_{out} [kgf・m]	126	126	126	126	123	106	85.0	70.4	49.3	30.1	25.1
		Pro [N]	15200	15200	15200	15300	16200	18300	17900	17500	15900	16100	15500
		Pro [kgf]	1550	1550	1550	1560	1650	1870	1820	1780	1620	1640	1580
4A125		P_1 [kW]	-	3.90	4.85	5.84	6.40	7.30	7.51	7.51	7.51	5.50	5.50
		T_{out} [N・m]	1240	1240	1240	1240	1210	1160	957	793	555	339	282
		T_{out} [kgf・m]	126	126	126	126	123	118	97.6	80.8	56.6	34.6	28.7
		Pro [N]	15200	15200	15200	15300	16200	17300	17300	16900	15500	15900	15300
		Pro [kgf]	1550	1550	1550	1560	1650	1760	1760	1720	1580	1620	1560
4A140		P_1 [kW]	-	4.05	5.02	6.07	6.84	8.13	10.1	10.1	10.1	10.1	10.1
		T_{out} [N・m]	1290	1290	1290	1290	1290	1290	1290	1070	747	623	519
		T_{out} [kgf・m]	131	131	131	131	131	131	131	109	76.1	63.5	52.9
		Pro [N]	13900	13900	13900	13900	13900	13900	13900	15400	14200	14000	13700
		Pro [kgf]	1420	1420	1420	1420	1420	1420	1420	1570	1450	1430	1400
4A145		P_1 [kW]	-	4.05	5.02	6.07	6.84	8.13	10.1	10.1	10.1	10.1	10.1
		T_{out} [N・m]	1290	1290	1290	1290	1290	1290	1290	1070	747	623	519
		T_{out} [kgf・m]	131	131	131	131	131	131	131	109	76.1	63.5	52.9
		Pro [N]	13900	13900	13900	13900	13900	13900	13900	15400	14200	14000	13700
		Pro [kgf]	1420	1420	1420	1420	1420	1420	1420	1570	1450	1430	1400
4B120		P_1 [kW]	-	3.90	4.85	5.84	6.40	6.54	6.54	6.54	6.54	4.79	4.79
		T_{out} [N・m]	1240	1240	1240	1240	1210	1040	834	691	484	295	246
		T_{out} [kgf・m]	126	126	126	126	123	106	85.0	70.4	49.3	30.1	25.1
		Pro [N]	41000	34500	32000	30000	28900	27900	26700	25700	22800	22500	21500
		Pro [kgf]	4180	3520	3260	3060	2950	2840	2720	2620	2320	2290	2190
4B125		P_1 [kW]	-	3.90	4.85	5.84	6.40	7.30	7.51	7.51	7.51	5.50	5.50
		T_{out} [N・m]	1240	1240	1240	1240	1210	1160	957	793	555	339	282
		T_{out} [kgf・m]	126	126	126	126	123	118	97.6	80.8	56.6	34.6	28.7
		Pro [N]	41000	34500	32000	30000	28900	27400	26200	25200	22400	22300	21300
		Pro [kgf]	4180	3520	3260	3060	2950	2790	2670	2570	2280	2270	2170
4B140		P_1 [kW]	-	7.64	9.48	11.2	12.2	13.0	13.0	13.0	13.0	13.0	11.6
		T_{out} [N・m]	2440	2440	2440	2370	2300	2060	1660	1380	962	801	596
		T_{out} [kgf・m]	249	249	249	242	234	210	169	141	98.1	81.7	60.8
		Pro [N]	28000	28000	27000	25200	24200	23500	23200	22700	19900	19500	19500
		Pro [kgf]	2850	2850	2750	2570	2470	2400	2360	2310	2030	1990	1990
枠番		n_1 [r/min]	50	580	720	870	980	1165	1450	1750	2500	3000	3600
		n_2 [r/min]	2.38	27.6	34.3	41.4	46.7	55.5	69	83.3	119	143	171

注）1. 選定表に記載の機種の形式については、D6 頁をご参照ください。ただし、取付位置記号 Y4、F4、G4、K4、W4（入力軸が下向き）の場合には、本選定表は適用できませんので、ご照会ください。
2. 出力軸許容ラジアル荷重 Pro は、中空軸タイプは軸端面から 20mm、中実軸タイプは出力軸中央の値です。荷重点がそれ以外の場合、および許容スラスト荷重については、技術資料 F8 ～ F15 頁をご覧ください。
3. 入力軸の許容ラジアル荷重は、F15 ～ F16 頁をご参照ください。
4. 潤滑方式は機種によって異なります。詳細は技術資料 F5 頁の「潤滑」をご参照ください。
5. 減速比は公称減速比です。出力回転数 n2 は実減速比から算出しています。（減速比 11 ～ 18 の実減速比は枠番によって異なるため、代表減速比で算出しています。）実減速比は D8 頁をご参照ください。
6. □の部分は、50%ED、■の部分は 25%ED、■の部分は 40% ED の負荷時間率となります（それぞれ運転は 10 分サイクル）。
7. 本表に記載の内容は予告無しに変更することがあります。

選定表

寸法図（ページ）	
軸上取付、ケース取付	E2
フランジ取付	E6
脚取付	E10

n_1：入力回転数［r/min］
n_2：出力回転数［r/min］
P_1：許容入力容量［kW］
T_{out}：許容出力トルク［N・m & kgf・m］
Pro：低速軸許容ラジアル荷重［N & kgf］

減速比 21

枠番	n_1 [r/min]	50	580	720	870	980	1165	1450	1750	2500	3000	3600
	n_2 [r/min]	2.38	27.6	34.3	41.4	46.7	55.5	69	83.3	119	143	171
4B145	P_1 [kW]	-	7.64	9.48	11.2	12.2	13.9	15.1	15.1	15.1	14.9	11.6
	T_{out} [N・m]	2440	2440	2440	2370	2300	2210	1930	1600	1120	918	596
	T_{out} [kgf・m]	249	249	249	242	234	225	197	163	114	93.6	60.8
	Pro [N]	28000	28000	27000	25200	24200	22900	22000	21800	19000	18800	19500
	Pro [kgf]	2850	2850	2750	2570	2470	2330	2240	2220	1940	1920	1990
4B160	P_1 [kW]	-	8.06	10.0	12.1	13.6	16.2	20.2	20.2	20.2	15.8	20.2
	T_{out} [N・m]	2570	2570	2570	2570	2570	2570	2570	2130	1490	974	1040
	T_{out} [kgf・m]	262	262	262	262	262	262	262	217	152	99.3	106
	Pro [N]	25400	25400	25400	24300	23100	21400	19300	19500	16700	18500	16800
	Pro [kgf]	2590	2590	2590	2480	2350	2180	1970	1990	1700	1890	1710
4B165	P_1 [kW]	-	8.06	10.0	12.1	13.6	16.2	20.2	20.2	20.2	16.4	20.2
	T_{out} [N・m]	2570	2570	2570	2570	2570	2570	2570	2130	1490	1010	1040
	T_{out} [kgf・m]	262	262	262	262	262	262	262	217	152	103	106
	Pro [N]	25400	25400	25400	24300	23100	21400	19300	19500	16700	18300	16800
	Pro [kgf]	2590	2590	2590	2480	2350	2180	1970	1990	1700	1870	1710
4C140	P_1 [kW]	-	7.64	9.48	11.2	12.2	13.0	13.0	13.0	13.0	13.0	11.6
	T_{out} [N・m]	2440	2440	2440	2370	2300	2060	1660	1380	962	801	596
	T_{out} [kgf・m]	249	249	249	242	234	210	169	141	98.1	81.7	60.8
	Pro [N]	66300	45600	42200	39600	38200	36700	35400	34200	31100	29900	29000
	Pro [kgf]	6760	4650	4300	4040	3890	3740	3610	3490	3170	3050	2960
4C145	P_1 [kW]	-	7.64	9.48	11.2	12.2	13.9	15.1	15.1	15.1	14.9	11.6
	T_{out} [N・m]	2440	2440	2440	2370	2300	2210	1930	1600	1120	918	596
	T_{out} [kgf・m]	249	249	249	242	234	225	197	163	114	93.6	60.8
	Pro [N]	66300	45600	42200	39600	38200	36100	34400	33300	30400	29400	29000
	Pro [kgf]	6760	4650	4300	4040	3890	3680	3510	3390	3100	3000	2960
4C160	P_1 [kW]	-	14.1	17.5	21.2	23.8	25.3	25.3	25.3	20.3	15.8	20.3
	T_{out} [N・m]	4500	4500	4500	4500	4500	4020	3230	2670	1500	974	1040
	T_{out} [kgf・m]	459	459	459	459	459	410	329	272	153	99.3	106
	Pro [N]	50500	37900	34500	31700	30000	29400	29500	29300	28800	29200	27100
	Pro [kgf]	5150	3860	3520	3230	3060	3000	3010	2990	2940	2980	2760
4C165	P_1 [kW]	-	14.1	17.5	21.2	23.8	28.3	30.0	30.0	24.1	16.4	24.1
	T_{out} [N・m]	4500	4500	4500	4500	4500	4500	3830	3170	1780	1010	1240
	T_{out} [kgf・m]	459	459	459	459	459	459	390	323	181	103	126
	Pro [N]	50500	37900	34500	31700	30000	27600	27300	27500	27500	29000	26200
	Pro [kgf]	5150	3860	3520	3230	3060	2810	2780	2800	2800	2960	2670
4C170	P_1 [kW]	-	14.4	17.9	21.6	24.3	28.9	33.9	33.9	27.6	17.0	27.6
	T_{out} [N・m]	4590	4590	4590	4590	4590	4590	4320	3580	2040	1050	1420
	T_{out} [kgf・m]	468	468	468	468	468	468	440	365	208	107	145
	Pro [N]	49500	37600	34100	31300	29700	27300	25400	25900	26400	28900	25500
	Pro [kgf]	5050	3830	3480	3190	3030	2780	2590	2640	2690	2950	2600
4C175	P_1 [kW]	-	14.4	17.9	21.6	24.3	28.9	36.0	36.0	30.1	18.5	30.1
	T_{out} [N・m]	4590	4590	4590	4590	4590	4590	4590	3800	2230	1140	1550
	T_{out} [kgf・m]	468	468	468	468	468	468	468	387	227	116	158
	Pro [N]	49500	37600	34100	31300	29700	27300	24500	25100	25600	28400	24900
	Pro [kgf]	5050	3830	3480	3190	3030	2780	2500	2560	2610	2900	2540
4D160	P_1 [kW]	-	14.1	17.5	21.2	23.8	25.3	25.3	25.3	20.3	15.8	20.3
	T_{out} [N・m]	4500	4500	4500	4500	4500	4020	3230	2670	1500	974	1040
	T_{out} [kgf・m]	459	459	459	459	459	410	329	272	153	99.3	106
	Pro [N]	88200	64700	59800	55700	53200	51400	49800	48200	45300	44600	41700
	Pro [kgf]	8990	6600	6100	5680	5420	5240	5080	4910	4620	4550	4250
4D165	P_1 [kW]	-	14.1	17.5	21.2	23.8	28.3	30.0	30.0	24.1	16.4	24.1
	T_{out} [N・m]	4500	4500	4500	4500	4500	4500	3830	3170	1780	1010	1240
	T_{out} [kgf・m]	459	459	459	459	459	459	390	323	181	103	126
	Pro [N]	88200	64700	59800	55700	53200	49800	47900	46700	44200	44400	41000
	Pro [kgf]	8990	6600	6100	5680	5420	5080	4880	4760	4510	4530	4180
枠番	n_1 [r/min]	50	580	720	870	980	1165	1450	1750	2500	3000	3600
	n_2 [r/min]	2.38	27.6	34.3	41.4	46.7	55.5	69	83.3	119	143	171

注）1. 選定表に記載の機種の形式については、D6 頁をご参照ください。ただし、取付位置記号 Y4、F4、G4、K4、W4（入力軸が下向き）の場合には、本選定表は適用できませんので、ご照会ください。
2. 出力軸許容ラジアル荷重 Pro は、中空軸タイプは軸端面から 20mm、中実軸タイプは出力軸中央の値です。荷重点がそれ以外の場合、および許容スラスト荷重については、技術資料 F8 ～ F15 頁をご覧ください。
3. 入力軸の許容ラジアル荷重は、F15 ～ F16 頁をご参照ください。
4. 潤滑方式は機種によって異なります。詳細は技術資料 F5 頁の「潤滑」をご参照ください。
5. 減速比は公称減速比です。出力回転数 n2 は実減速比から算出しています。（減速比 11 ～ 18 の実減速比は枠番によって異なるため、代表減速比で算出しています。）実減速比は D8 頁をご参照ください。
6. ［　］の部分は、50%ED、［　］の部分は 25%ED、［　］の部分は 40% ED の負荷時間率となります（それぞれ運転は 10 分サイクル）。
7. 本表に記載の内容は予告無しに変更することがあります。

選定表

減速比 21

n_1：入力回転数［r/min］
n_2：出力回転数［r/min］
P_1：許容入力容量［kW］
T_{out}：許容出力トルク［N・m & kgf・m］
Pro：低速軸許容ラジアル荷重［N & kgf］

寸法図（ページ）	
軸上取付、ケース取付	E2
フランジ取付	E6
脚取付	E10

枠番	n_1 [r/min]	50	580	720	870	980	1165	1450	1750	2500	3000	3600
	n_2 [r/min]	2.38	27.6	34.3	41.4	46.7	55.5	69	83.3	119	143	171
4D180	P_1 [kW]	-	24.9	30.9	37.4	41.5	41.5	41.5	41.5	ご照会ください		
	T_{out} [N・m]	7950	7940	7940	7950	7830	6590	5290	4380			
	T_{out} [kgf・m]	810	809	809	810	798	672	539	446			
	Pro [N]	61400	53800	48900	44800	42700	43200	43200	42800			
	Pro [kgf]	6260	5480	4980	4570	4350	4400	4400	4360			
4D185	P_1 [kW]	-	25.3	31.4	38.0	42.6	45.0	45.0	45.0			
	T_{out} [N・m]	8060	8070	8060	8080	8040	7140	5740	4750			
	T_{out} [kgf・m]	822	823	822	824	820	728	585	484			
	Pro [N]	59900	53400	48500	44400	42000	41400	41800	41600			
	Pro [kgf]	6110	5440	4940	4530	4280	4220	4260	4240			
4E180	P_1 [kW]	-	24.9	30.9	37.4	41.5	41.5	41.5	41.5			
	T_{out} [N・m]	7950	7940	7940	7950	7830	6590	5290	4380			
	T_{out} [kgf・m]	810	809	809	810	798	672	539	446			
	Pro [N]	90000	78400	72100	66800	64000	63200	61700	60100			
	Pro [kgf]	9170	7990	7350	6810	6520	6440	6290	6130			
4E185	P_1 [kW]	-	25.3	31.4	38.0	42.8	45.0	45.0	45.0			
	T_{out} [N・m]	8060	8070	8060	8080	8080	7140	5740	4750			
	T_{out} [kgf・m]	822	823	822	824	824	728	585	484			
	Pro [N]	89800	78100	71700	66500	63300	61600	60400	59100			
	Pro [kgf]	9150	7960	7310	6780	6450	6280	6160	6020			
4E190	P_1 [kW]	-	31.1	38.7	46.7	50.6	50.6	50.6	50.6			
	T_{out} [N・m]	9950	9910	9940	9930	9550	8030	6450	5350			
	T_{out} [kgf・m]	1010	1010	1010	1012	973	819	657	545			
	Pro [N]	86000	72700	66300	61100	59100	59100	58400	57400			
	Pro [kgf]	8770	7410	6760	6230	6020	6020	5950	5850			
4E195	P_1 [kW]	-	31.8	39.4	47.6	53.7	55.0	55.0	55.0			
	T_{out} [N・m]	10100	10100	10100	10100	10100	8730	7010	5810			
	T_{out} [kgf・m]	1030	1030	1030	1030	1030	890	715	592			
	Pro [N]	85700	72200	65800	60500	57400	57000	56800	56000			
	Pro [kgf]	8740	7360	6710	6170	5850	5810	5790	5710			
4F180	P_1 [kW]	-	24.9	30.9	37.4	41.5	41.5	41.5	41.5			
	T_{out} [N・m]	7950	7940	7940	7950	7830	6590	5290	4380			
	T_{out} [kgf・m]	810	809	809	810	798	672	539	446			
	Pro [N]	130000	130000	130000	128000	123000	119000	114000	109000			
	Pro [kgf]	13300	13300	13300	13000	12500	12100	11600	11100			
4F185	P_1 [kW]	-	25.3	31.4	38.0	42.8	45.0	45.0	45.0			
	T_{out} [N・m]	8060	8070	8060	8080	8080	7140	5740	4750			
	T_{out} [kgf・m]	822	823	822	824	824	728	585	484			
	Pro [N]	129000	129000	129000	128000	122000	118000	113000	108000			
	Pro [kgf]	13100	13100	13100	13000	12400	12000	11500	11000			
4F190	P_1 [kW]	-	31.1	38.7	46.7	50.6	50.6	50.6	50.6			
	T_{out} [N・m]	9950	9910	9940	9930	9550	8030	6450	5350			
	T_{out} [kgf・m]	1010	1010	1010	1010	973	819	657	545			
	Pro [N]	126000	126000	126000	123000	119000	115000	111000	107000			
	Pro [kgf]	12800	12800	12800	12500	12100	11700	11300	10900			
4F195	P_1 [kW]	-	31.8	39.4	47.6	53.7	55.0	55.0	55.0			
	T_{out} [N・m]	10100	10100	10100	10100	10100	8730	7010	5810			
	T_{out} [kgf・m]	1030	1030	1030	1030	1030	890	715	592			
	Pro [N]	126000	126000	126000	122000	117000	113000	109000	105000			
	Pro [kgf]	12800	12800	12800	12400	11900	11500	11100	10700			
枠番	n_1 [r/min]	50	580	720	870	980	1165	1450	1750	2500	3000	3600
	n_2 [r/min]	2.38	27.6	34.3	41.4	46.7	55.5	69	83.3	119	143	171

注）1. 選定表に記載の機種の形式については、D6 頁をご参照ください。ただし、取付位置記号 Y4、F4、G4、K4、W4（入力軸が下向き）の場合には、本選定表は適用できませんので、ご照会ください。
2. 出力軸許容ラジアル荷重 Pro は、中空軸タイプは軸端面から 20mm、中実軸タイプは出力軸中央の値です。荷重点がそれ以外の場合、および許容スラスト荷重については、技術資料 F8 ～ F15 頁をご覧ください。
3. 入力軸の許容ラジアル荷重は、F15 ～ F16 頁をご参照ください。
4. 潤滑方式は機種によって異なります。詳細は技術資料 F5 頁の「潤滑」をご参照ください。
5. 減速比は公称減速比です。出力回転数 n2 は実減速比から算出しています。（減速比 11 ～ 18 の実減速比は枠番によって異なるため、代表減速比で算出しています。）実減速比は D8 頁をご参照ください。
6. ［　］の部分は、50%ED、［　］の部分は 25%ED、［　］の部分は 40% ED の負荷時間率となります（それぞれ運転は 10 分サイクル）。
7. 本表に記載の内容は予告無しに変更することがあります。

MEMO

選定表

選定について
選定表
寸法図
技術資料
オプション
ギヤモータ
レデューサ
標準仕様
形式
製作範囲
選定手順
ベベル+CY1段 減速比 11～305
ベベル+CY2段 減速比 364～10658

減速比 22

n_1：入力回転数［r/min］
n_2：出力回転数［r/min］
P_1：許容入力容量［kW］
T_{out}：許容出力トルク［N・m & kgf・m］
Pro：低速軸許容ラジアル荷重［N & kgf］

寸法図（ページ）
軸上取付、ケース取付 E2
フランジ取付 E6
脚取付 E10

枠番		n_1 [r/min]	50	580	720	870	980	1165	1450	1750	2500	3000	3600
		n_2 [r/min]	2.23	25.9	32.1	38.8	43.8	52.0	64.7	78.1	112	134	161
4A120		P_1 [kW]	-	3.79	4.70	5.43	5.95	6.54	6.54	6.54	6.54	4.79	4.79
		T_{out} [N・m]	1290	1290	1290	1230	1200	1110	890	737	516	315	262
		T_{out} [kgf・m]	131	131	131	125	122	113	90.7	75.1	52.6	32.1	26.7
		Pro [N]	13900	13900	14000	15600	16400	18400	18000	17600	16100	16400	15700
		Pro [kgf]	1420	1420	1430	1590	1670	1880	1830	1790	1640	1670	1600
4A125		P_1 [kW]	-	3.79	4.70	5.43	5.95	6.79	7.51	7.51	7.51	5.50	5.50
		T_{out} [N・m]	1290	1290	1290	1230	1200	1150	1020	846	592	362	301
		T_{out} [kgf・m]	131	131	131	125	122	117	104	86.2	60.3	36.9	30.7
		Pro [N]	13900	13900	14000	15600	16400	17500	17300	17000	15700	16100	15500
		Pro [kgf]	1420	1420	1430	1590	1670	1780	1760	1730	1600	1640	1580
4A140		P_1 [kW]	-	3.79	4.71	5.69	6.41	7.62	9.48	9.48	9.48	9.48	9.48
		T_{out} [N・m]	1290	1290	1290	1290	1290	1290	1290	1070	748	623	519
		T_{out} [kgf・m]	131	131	131	131	131	131	131	109	76.2	63.5	52.9
		Pro [N]	13900	13900	13900	13900	13900	13900	13900	15800	14700	14400	14100
		Pro [kgf]	1420	1420	1420	1420	1420	1420	1420	1610	1500	1470	1440
4A145		P_1 [kW]	-	3.79	4.71	5.69	6.41	7.62	9.48	9.48	9.48	9.48	9.48
		T_{out} [N・m]	1290	1290	1290	1290	1290	1290	1290	1070	748	623	519
		T_{out} [kgf・m]	131	131	131	131	131	131	131	109	76.2	63.5	52.9
		Pro [N]	13900	13900	13900	13900	13900	13900	13900	15800	14700	14400	14100
		Pro [kgf]	1420	1420	1420	1420	1420	1420	1420	1610	1500	1470	1440
4B120		P_1 [kW]	-	3.98	4.70	5.43	5.95	6.54	6.54	6.54	6.54	4.79	4.79
		T_{out} [N・m]	1610	1360	1290	1230	1200	1110	890	737	516	315	262
		T_{out} [kgf・m]	164	139	131	125	122	113	90.7	75.1	52.6	32.1	26.7
		Pro [N]	38300	34800	32500	30700	29600	28200	27000	26000	23100	22900	21900
		Pro [kgf]	3900	3550	3310	3130	3020	2870	2750	2650	2350	2330	2230
4B125		P_1 [kW]	-	3.98	4.70	5.43	5.95	6.79	7.51	7.51	7.51	5.50	5.50
		T_{out} [N・m]	1610	1360	1290	1230	1200	1150	1020	846	592	362	301
		T_{out} [kgf・m]	164	139	131	125	122	117	104	86.2	60.3	36.9	30.7
		Pro [N]	38300	34800	32500	30700	29600	28000	26500	25500	22700	22700	21700
		Pro [kgf]	3900	3550	3310	3130	3020	2850	2700	2600	2310	2310	2210
4B140		P_1 [kW]	-	7.56	9.38	11.3	12.8	13.0	13.0	13.0	13.0	13.0	11.6
		T_{out} [N・m]	2570	2570	2570	2570	2570	2200	1770	1470	1030	855	636
		T_{out} [kgf・m]	262	262	262	262	262	224	180	150	105	87.2	64.8
		Pro [N]	25400	25400	25400	25000	23700	23500	23300	22900	20100	19700	19700
		Pro [kgf]	2590	2590	2590	2550	2420	2400	2380	2330	2050	2010	2010
4B145		P_1 [kW]	-	7.56	9.38	11.3	12.8	15.1	15.1	15.1	15.1	14.8	11.6
		T_{out} [N・m]	2570	2570	2570	2570	2570	2560	2060	1710	1190	973	636
		T_{out} [kgf・m]	262	262	262	262	262	261	210	174	121	99.2	64.8
		Pro [N]	25400	25400	25400	25000	23700	22000	22000	21800	19100	19000	19700
		Pro [kgf]	2590	2590	2590	2550	2420	2240	2240	2220	1950	1940	2010
4B160		P_1 [kW]	-	7.56	9.38	11.3	12.8	15.2	18.9	18.9	18.9	15.8	18.9
		T_{out} [N・m]	2570	2570	2570	2570	2570	2570	2570	2130	1490	1040	1040
		T_{out} [kgf・m]	262	262	262	262	262	262	262	217	152	106	106
		Pro [N]	25400	25400	25400	25000	23700	21900	19800	20000	17300	18600	17300
		Pro [kgf]	2590	2590	2590	2550	2420	2230	2020	2040	1760	1900	1760
4B165		P_1 [kW]	-	7.56	9.38	11.3	12.8	15.2	18.9	18.9	18.9	16.4	18.9
		T_{out} [N・m]	2570	2570	2570	2570	2570	2570	2570	2130	1490	1080	1040
		T_{out} [kgf・m]	262	262	262	262	262	262	262	217	152	110	106
		Pro [N]	25400	25400	25400	25000	23700	21900	19800	20000	17300	18400	17300
		Pro [kgf]	2590	2590	2590	2550	2420	2230	2020	2040	1760	1880	1760
4C140		P_1 [kW]	-	9.00	10.6	12.3	13.0	13.0	13.0	13.0	13.0	13.0	11.6
		T_{out} [N・m]	3120	3060	2910	2780	2620	2200	1770	1470	1030	855	636
		T_{out} [kgf・m]	318	312	297	283	267	224	180	150	105	87.2	64.8
		Pro [N]	62500	44300	41400	38900	37800	37000	35700	34500	31600	30400	29500
		Pro [kgf]	6370	4520	4220	3970	3850	3770	3640	3520	3220	3100	3010
枠番		n_1 [r/min]	50	580	720	870	980	1165	1450	1750	2500	3000	3600
		n_2 [r/min]	2.23	25.9	32.1	38.8	43.8	52.0	64.7	78.1	112	134	161

注）1. 選定表に記載の機種の形式については、D6 頁をご参照ください。ただし、取付位置記号 Y4、F4、G4、K4、W4（入力軸が下向き）の場合には、本選定表は適用できませんので、ご照会ください。
2. 出力軸許容ラジアル荷重 Pro は、中空軸タイプは軸端面から 20mm、中実軸タイプは出力軸中央の値です。荷重点がそれ以外の場合、および許容スラスト荷重については、技術資料 F8 ～ F15 頁をご覧ください。
3. 入力軸の許容ラジアル荷重は、F15 ～ F16 頁をご参照ください。
4. 潤滑方式は機種によって異なります。詳細は技術資料 F5 頁の「潤滑」をご参照ください。
5. 減速比は公称減速比です。出力回転数 n2 は実減速比から算出しています。（減速比 11 ～ 18 の実減速比は枠番によって異なるため、代表減速比で算出しています。）実減速比は D8 頁をご参照ください。
6. □の部分は、50%ED、■の部分は 25%ED、■の部分は 40% ED の負荷時間率となります（それぞれ運転は 10 分サイクル）。
7. 本表に記載の内容は予告無しに変更することがあります。

選定表

選定について
選定表
寸法図
技術資料
オプション
ギヤモータ
レデューサ
標準仕様
形式
製作範囲
選定手順
ベベル+C11段 減速比 11～305
ベベル+C12段 減速比 364～10658

寸法図（ページ）	
軸上取付、ケース取付	E2
フランジ取付	E6
脚取付	E10

n_1：入力回転数［r/min］
n_2：出力回転数［r/min］
P_1：許容入力容量［kW］
T_{out}：許容出力トルク［N・m & kgf・m］
Pro：低速軸許容ラジアル荷重［N & kgf］

減速比 22

枠番	n_1 [r/min]	50	580	720	870	980	1165	1450	1750	2500	3000	3600
	n_2 [r/min]	2.23	25.9	32.1	38.8	43.8	52.0	64.7	78.1	112	134	161
4C145	P_1 [kW]	-	9.00	10.6	12.3	13.4	15.1	15.1	15.1	15.1	14.8	11.6
	T_{out} [N・m]	3120	3060	2910	2780	2710	2560	2060	1710	1190	973	636
	T_{out} [kgf・m]	318	312	297	283	276	261	210	174	121	99.2	64.8
	Pro [N]	62500	44300	41400	38900	37500	35600	34600	33600	30900	29900	29500
	Pro [kgf]	6370	4520	4220	3970	3820	3630	3530	3430	3150	3050	3010
4C160	P_1 [kW]	-	14.4	17.9	20.3	20.3	20.3	20.3	20.3	20.3	15.8	20.3
	T_{out} [N・m]	4900	4900	4900	4600	4090	3440	2760	2290	1600	1040	1110
	T_{out} [kgf・m]	499	499	499	469	417	351	281	233	163	106	113
	Pro [N]	45500	37400	33900	32100	32300	32400	32000	31500	29100	29600	27500
	Pro [kgf]	4640	3810	3460	3270	3290	3300	3260	3210	2970	3020	2800
4C165	P_1 [kW]	-	14.4	17.9	21.6	24.1	24.1	24.1	24.1	24.1	16.4	24.1
	T_{out} [N・m]	4900	4900	4900	4900	4850	4080	3270	2710	1900	1080	1320
	T_{out} [kgf・m]	499	499	499	499	494	416	333	276	194	110	135
	Pro [N]	45500	37400	33900	31000	29500	30000	30100	29900	27800	29400	26600
	Pro [kgf]	4640	3810	3460	3160	3010	3060	3070	3050	2830	3000	2710
4C170	P_1 [kW]	-	14.4	17.9	21.6	24.3	28.9	33.9	33.9	27.6	17.0	27.6
	T_{out} [N・m]	4900	4900	4900	4900	4900	4900	4610	3820	2180	1120	1510
	T_{out} [kgf・m]	499	499	499	499	499	499	470	389	222	114	154
	Pro [N]	45600	37500	34000	31100	29400	27000	25100	25700	26600	29300	25800
	Pro [kgf]	4650	3820	3470	3170	3000	2750	2560	2620	2710	2990	2630
4C175	P_1 [kW]	-	14.4	17.9	21.6	24.3	28.9	34.9	36.0	30.1	18.5	30.1
	T_{out} [N・m]	4900	4900	4900	4900	4900	4900	4740	4060	2370	1220	1650
	T_{out} [kgf・m]	499	499	499	499	499	499	483	414	242	124	168
	Pro [N]	45600	37500	34000	31100	29400	27000	24600	24900	25800	28800	25200
	Pro [kgf]	4650	3820	3470	3170	3000	2750	2510	2540	2630	2940	2570
4D160	P_1 [kW]	-	16.0	19.7	20.3	20.3	20.3	20.3	20.3	20.3	15.8	20.3
	T_{out} [N・m]	5450	5450	5390	4600	4090	3440	2760	2290	1600	1040	1110
	T_{out} [kgf・m]	556	556	549	469	417	351	281	233	163	106	113
	Pro [N]	83100	63200	58300	56600	55800	54400	52400	50500	46000	45300	42400
	Pro [kgf]	8470	6440	5940	5770	5690	5550	5340	5150	4690	4620	4320
4D165	P_1 [kW]	-	16.5	19.7	22.7	24.1	24.1	24.1	24.1	24.1	16.4	24.1
	T_{out} [N・m]	5610	5610	5390	5150	4850	4080	3270	2710	1900	1080	1320
	T_{out} [kgf・m]	572	572	549	525	494	416	333	276	194	110	135
	Pro [N]	82000	62600	58300	54900	53400	52300	50700	49200	44800	45200	41600
	Pro [kgf]	8360	6380	5940	5600	5440	5330	5170	5020	4570	4610	4240
4D180	P_1 [kW]	-	22.1	27.5	33.2	37.4	41.5	41.5	41.5	ご照会ください		
	T_{out} [N・m]	7530	7520	7530	7530	7530	7030	5640	4680			
	T_{out} [kgf・m]	768	767	768	768	768	717	575	477			
	Pro [N]	66100	56700	51600	47400	44900	43100	43300	43000			
	Pro [kgf]	6740	5780	5260	4830	4580	4390	4410	4380			
4D185	P_1 [kW]	-	22.5	27.9	33.7	38.0	45.0	45.0	45.0			
	T_{out} [N・m]	7650	7650	7640	7640	7650	7620	6120	5070			
	T_{out} [kgf・m]	780	780	779	779	780	777	624	517			
	Pro [N]	64800	56300	51200	47100	44600	41200	41800	41700			
	Pro [kgf]	6610	5740	5220	4800	4550	4200	4260	4250			
枠番	n_1 [r/min]	50	580	720	870	980	1165	1450	1750	2500	3000	3600
	n_2 [r/min]	2.23	25.9	32.1	38.8	43.8	52.0	64.7	78.1	112	134	161

注）1. 選定表に記載の機種の形式については、D6 頁をご参照ください。ただし、取付位置記号 Y4、F4、G4、K4、W4（入力軸が下向き）の場合には、本選定表は適用できませんので、ご照会ください。
2. 出力軸許容ラジアル荷重 Pro は、中空軸タイプは軸端面から 20mm、中実軸タイプは出力軸中央の値です。荷重点がそれ以外の場合、および許容スラスト荷重については、技術資料 F8 ～ F15 頁をご覧ください。
3. 入力軸の許容ラジアル荷重は、F15 ～ F16 頁をご参照ください。
4. 潤滑方式は機種によって異なります。詳細は技術資料 F5 頁の「潤滑」をご参照ください。
5. 減速比は公称減速比です。出力回転数 n2 は実減速比から算出しています。（減速比 11 ～ 18 の実減速比は枠番によって異なるため、代表減速比で算出しています。）実減速比は D8 頁をご参照ください。
6. □の部分は、50%ED、■の部分は 25%ED、■の部分は 40% ED の負荷時間率となります（それぞれ運転は 10 分サイクル）。
7. 本表に記載の内容は予告無しに変更することがあります。

選定表

選定について
選定表
寸法図
技術資料
オプション
ギヤモータ
レデューサ
標準仕様
形式
製作範囲
選定手順
ベベル+CY1段 減速比 11～305
ベベル+CY2段 減速比 364～10658

減速比 22

n_1：入力回転数［r/min］
n_2：出力回転数［r/min］
P_1：許容入力容量［kW］
T_{out}：許容出力トルク［N・m & kgf・m］
Pro：低速軸許容ラジアル荷重［N & kgf］

寸法図（ページ）	
軸上取付、ケース取付	E2
フランジ取付	E6
脚取付	E10

枠番	n_1 [r/min]	50	580	720	870	980	1165	1450	1750	2500	3000	3600
	n_2 [r/min]	2.23	25.9	32.1	38.8	43.8	52.0	64.7	78.1	112	134	161
4E180	P_1 [kW]	-	22.1	27.5	33.2	37.4	41.5	41.5	41.5	ご照会ください		
	T_{out} [N・m]	7530	7520	7530	7530	7530	7030	5640	4680			
	T_{out} [kgf・m]	768	767	768	768	768	717	575	477			
	Pro [N]	90900	81600	75100	69800	66500	63500	62200	60700			
	Pro [kgf]	9270	8320	7660	7120	6780	6470	6340	6190			
4E185	P_1 [kW]	-	22.5	27.9	33.7	38.0	45.0	45.0	45.0			
	T_{out} [N・m]	7650	7650	7640	7640	7650	7620	6120	5070			
	T_{out} [kgf・m]	780	780	779	779	780	777	624	517			
	Pro [N]	90600	81300	74800	69400	66200	61800	60800	59600			
	Pro [kgf]	9240	8290	7620	7070	6750	6300	6200	6080			
4E190	P_1 [kW]	-	27.5	34.1	41.3	46.5	50.6	50.6	50.6			
	T_{out} [N・m]	9350	9350	9340	9360	9360	8570	6880	5700			
	T_{out} [kgf・m]	953	953	952	954	954	874	701	581			
	Pro [N]	87200	76300	69800	64500	61300	59100	58600	57700			
	Pro [kgf]	8890	7780	7120	6570	6250	6020	5970	5880			
4E195	P_1 [kW]	-	28.0	34.8	42.1	47.4	55.0	55.0	55.0			
	T_{out} [N・m]	9550	9520	9530	9540	9540	9310	7480	6200			
	T_{out} [kgf・m]	973	970	971	972	972	949	762	632			
	Pro [N]	86800	75800	69300	64000	60800	56900	56900	56300			
	Pro [kgf]	8850	7730	7060	6520	6200	5800	5800	5740			
4F180	P_1 [kW]	-	22.1	27.5	33.2	37.4	41.5	41.5	41.5			
	T_{out} [N・m]	7530	7520	7530	7530	7530	7030	5640	4680			
	T_{out} [kgf・m]	768	767	768	768	768	717	575	477			
	Pro [N]	130000	130000	130000	130000	126000	120000	115000	111000			
	Pro [kgf]	13300	13300	13300	13300	12800	12200	11700	11300			
4F185	P_1 [kW]	-	22.5	27.9	33.7	38.0	45.0	45.0	45.0			
	T_{out} [N・m]	7650	7650	7640	7640	7650	7620	6120	5070			
	T_{out} [kgf・m]	780	780	779	779	780	777	624	517			
	Pro [N]	130000	130000	130000	130000	126000	119000	114000	109000			
	Pro [kgf]	13300	13300	13300	13300	12800	12100	11600	11100			
4F190	P_1 [kW]	-	27.5	34.1	41.3	46.5	50.6	50.6	50.6			
	T_{out} [N・m]	9350	9350	9340	9360	9360	8570	6880	5700			
	T_{out} [kgf・m]	953	953	952	954	954	874	701	581			
	Pro [N]	127000	127000	127000	127000	122000	116000	112000	108000			
	Pro [kgf]	12900	12900	12900	12900	12400	11800	11400	11000			
4F195	P_1 [kW]	-	28.0	34.8	42.1	47.4	55.0	55.0	55.0			
	T_{out} [N・m]	9550	9520	9530	9540	9540	9310	7480	6200			
	T_{out} [kgf・m]	973	970	971	972	972	949	762	632			
	Pro [N]	127000	127000	127000	126000	121000	114000	110000	107000			
	Pro [kgf]	12900	12900	12900	12800	12300	11600	11200	10900			
枠番	n_1 [r/min]	50	580	720	870	980	1165	1450	1750	2500	3000	3600
	n_2 [r/min]	2.23	25.9	32.1	38.8	43.8	52.0	64.7	78.1	112	134	161

注）1. 選定表に記載の機種の形式については、D6 頁をご参照ください。ただし、取付位置記号 Y4、F4、G4、K4、W4（入力軸が下向き）の場合には、本選定表は適用できませんので、ご照会ください。
2. 出力軸許容ラジアル荷重 Pro は、中空軸タイプは軸端面から 20mm、中実軸タイプは出力軸中央の値です。荷重点がそれ以外の場合、および許容スラスト荷重については、技術資料 F8 ～ F15 頁をご覧ください。
3. 入力軸の許容ラジアル荷重は、F15 ～ F16 頁をご参照ください。
4. 潤滑方式は機種によって異なります。詳細は技術資料 F5 頁の「潤滑」をご参照ください。
5. 減速比は公称減速比です。出力回転数 n2 は実減速比から算出しています。（減速比 11 ～ 18 の実減速比は枠番によって異なるため、代表減速比で算出しています。）実減速比は D8 頁をご参照ください。
6. ［　］の部分は、50%ED、［　］の部分は 25%ED、［　］の部分は 40% ED の負荷時間率となります（それぞれ運転は 10 分サイクル）。
7. 本表に記載の内容は予告無しに変更することがあります。

MEMO

選定表

選定について
選定表
寸法図
技術資料
オプション
ギヤモータ
レデューサ
標準仕様
形式
製作範囲
選定手順
ベベル+CY1段 減速比 11～305
ベベル+CY2段 減速比 364～10658

減速比 25

n_1：入力回転数［r/min］
n_2：出力回転数［r/min］
P_1：許容入力容量［kW］
T_{out}：許容出力トルク［N・m & kgf・m］
Pro：低速軸許容ラジアル荷重［N & kgf］

寸法図（ページ）	
軸上取付、ケース取付	E2
フランジ取付	E6
脚取付	E10

枠番	n_1 [r/min]	50	580	720	870	980	1165	1450	1750	2500	3000	3600
	n_2 [r/min]	2.04	23.7	29.4	35.5	40.0	47.6	59.2	71.4	102	122	147
4A120	P_1 [kW]	-	3.47	4.31	5.20	5.86	6.54	6.54	6.54	6.54	4.79	4.79
	T_{out} [N・m]	1290	1290	1290	1290	1290	1210	973	806	564	344	287
	T_{out} [kgf・m]	131	131	131	131	131	123	99.2	82.2	57.5	35.1	29.3
	Pro [N]	13900	13900	13900	13900	13900	16100	18200	17800	16300	16700	16000
	Pro [kgf]	1420	1420	1420	1420	1420	1640	1860	1810	1660	1700	1630
4A125	P_1 [kW]	-	3.47	4.31	5.20	5.86	6.79	7.51	7.51	7.51	5.50	5.50
	T_{out} [N・m]	1290	1290	1290	1290	1290	1260	1120	925	648	395	330
	T_{out} [kgf・m]	131	131	131	131	131	128	114	94.3	66.1	40.3	33.6
	Pro [N]	13900	13900	13900	13900	13900	14900	17500	17200	15800	16300	15800
	Pro [kgf]	1420	1420	1420	1420	1420	1520	1780	1750	1610	1660	1610
4A140	P_1 [kW]	-	3.47	4.31	5.20	5.86	6.97	8.67	8.67	8.67	8.67	8.67
	T_{out} [N・m]	1290	1290	1290	1290	1290	1290	1290	1070	748	623	520
	T_{out} [kgf・m]	131	131	131	131	131	131	131	109	76.2	63.5	53.0
	Pro [N]	13900	13900	13900	13900	13900	13900	13900	16400	15100	14900	14500
	Pro [kgf]	1420	1420	1420	1420	1420	1420	1420	1670	1540	1520	1480
4A145	P_1 [kW]	-	3.47	4.31	5.20	5.86	6.97	8.67	8.67	8.67	8.67	8.67
	T_{out} [N・m]	1290	1290	1290	1290	1290	1290	1290	1070	748	623	520
	T_{out} [kgf・m]	131	131	131	131	131	131	131	109	76.2	63.5	53.0
	Pro [N]	13900	13900	13900	13900	13900	13900	13900	16400	15100	14900	14500
	Pro [kgf]	1420	1420	1420	1420	1420	1420	1420	1670	1540	1520	1480
4B120	P_1 [kW]	-	3.98	4.70	5.43	5.95	6.54	6.54	6.54	6.54	4.79	4.79
	T_{out} [N・m]	1760	1480	1410	1350	1310	1210	973	806	564	344	287
	T_{out} [kgf・m]	179	151	144	138	134	123	99.2	82.2	57.5	35.1	29.3
	Pro [N]	36900	35400	33100	31200	30100	28700	27500	26500	23500	23400	22400
	Pro [kgf]	3760	3610	3370	3180	3070	2930	2800	2700	2400	2390	2280
4B125	P_1 [kW]	-	3.98	4.70	5.43	5.95	6.79	7.51	7.51	7.51	5.50	5.50
	T_{out} [N・m]	1760	1480	1410	1350	1310	1260	1120	925	648	395	330
	T_{out} [kgf・m]	179	151	144	138	134	128	114	94.3	66.1	40.3	33.6
	Pro [N]	36900	35400	33100	31200	30100	28500	26900	26000	23000	23100	22100
	Pro [kgf]	3760	3610	3370	3180	3070	2910	2740	2650	2340	2350	2250
4B140	P_1 [kW]	-	6.91	8.58	10.4	11.7	13.0	13.0	13.0	13.0	13.0	11.6
	T_{out} [N・m]	2570	2570	2570	2570	2570	2410	1940	1610	1120	935	695
	T_{out} [kgf・m]	262	262	262	262	262	246	198	164	114	95.3	70.8
	Pro [N]	25400	25400	25400	25400	24700	23600	23400	23100	20200	19900	19900
	Pro [kgf]	2590	2590	2590	2590	2520	2410	2390	2350	2060	2030	2030
4B145	P_1 [kW]	-	6.91	8.58	10.4	11.7	13.9	15.1	15.1	15.1	14.8	11.6
	T_{out} [N・m]	2570	2570	2570	2570	2570	2570	2250	1870	1300	1060	695
	T_{out} [kgf・m]	262	262	262	262	262	262	229	191	133	108	70.8
	Pro [N]	25400	25400	25400	25400	24700	22900	22100	22000	19100	19100	19900
	Pro [kgf]	2590	2590	2590	2590	2520	2330	2250	2240	1950	1950	2030
4B160	P_1 [kW]	-	6.91	8.58	10.4	11.7	13.9	17.3	17.3	17.3	15.8	17.3
	T_{out} [N・m]	2570	2570	2570	2570	2570	2570	2570	2130	1490	1140	1040
	T_{out} [kgf・m]	262	262	262	262	262	262	262	217	152	116	106
	Pro [N]	25400	25400	25400	25400	24700	22900	20800	20900	18000	18700	17900
	Pro [kgf]	2590	2590	2590	2590	2520	2330	2120	2130	1830	1910	1820
4B165	P_1 [kW]	-	6.91	8.58	10.4	11.7	13.9	17.3	17.3	17.3	16.4	17.3
	T_{out} [N・m]	2570	2570	2570	2570	2570	2570	2570	2130	1490	1180	1040
	T_{out} [kgf・m]	262	262	262	262	262	262	262	217	152	120	106
	Pro [N]	25400	25400	25400	25400	24700	22900	20800	20900	18000	18400	17900
	Pro [kgf]	2590	2590	2590	2590	2520	2330	2120	2130	1830	1880	1820
4C140	P_1 [kW]	-	9.00	10.6	12.3	13.0	13.0	13.0	13.0	13.0	13.0	11.6
	T_{out} [N・m]	3410	3350	3180	3040	2860	2410	1940	1610	1120	935	695
	T_{out} [kgf・m]	348	341	324	310	292	246	198	164	114	95.3	70.8
	Pro [N]	60500	44800	41800	39400	38300	37500	36300	35200	32100	30900	30100
	Pro [kgf]	6170	4570	4260	4020	3900	3820	3700	3590	3270	3150	3070
枠番	n_1 [r/min]	50	580	720	870	980	1165	1450	1750	2500	3000	3600
	n_2 [r/min]	2.04	23.7	29.4	35.5	40.0	47.6	59.2	71.4	102	122	147

注）1. 選定表に記載の機種の形式については、D6 頁をご参照ください。ただし、取付位置記号 Y4、F4、G4、K4、W4（入力軸が下向き）の場合には、本選定表は適用できませんので、ご照会ください。
2. 出力軸許容ラジアル荷重 Pro は、中空軸タイプは軸端面から 20mm、中実軸タイプは出力軸中央の値です。荷重点がそれ以外の場合、および許容スラスト荷重については、技術資料 F8 ～ F15 頁をご覧ください。
3. 入力軸の許容ラジアル荷重は、F15 ～ F16 頁をご参照ください。
4. 潤滑方式は機種によって異なります。詳細は技術資料 F5 頁の「潤滑」をご参照ください。
5. 減速比は公称減速比です。出力回転数 n2 は実減速比から算出しています。（減速比 11 ～ 18 の実減速比は枠番によって異なるため、代表減速比で算出しています。）実減速比は D8 頁をご参照ください。
6. □の部分は、50%ED、■の部分は 25%ED、■の部分は 40% ED の負荷時間率となります（それぞれ運転は 10 分サイクル）。
7. 本表に記載の内容は予告無しに変更することがあります。

選定表

選定について
選定表
寸法図
技術資料
オプション
ギヤモータ
レデューサ
標準仕様
形式
製作範囲
選定手順
ベベル+C11段 減速比 11～305
ベベル+C12段 減速比 364～10658

寸法図（ページ）	
軸上取付、ケース取付	E2
フランジ取付	E6
脚取付	E10

n_1：入力回転数［r/min］
n_2：出力回転数［r/min］
P_1：許容入力容量［kW］
T_{out}：許容出力トルク［N・m & kgf・m］
Pro：低速軸許容ラジアル荷重［N & kgf］

減速比 25

枠番	n_1 [r/min]	50	580	720	870	980	1165	1450	1750	2500	3000	3600
	n_2 [r/min]	2.04	23.7	29.4	35.5	40.0	47.6	59.2	71.4	102	122	147
4C145	P_1 [kW]	-	9.00	10.6	12.3	13.4	15.1	15.1	15.1	15.1	14.8	11.6
	T_{out} [N・m]	3410	3350	3180	3040	2960	2800	2250	1870	1300	1060	695
	T_{out} [kgf・m]	348	341	324	310	302	285	229	191	133	108	70.8
	Pro [N]	60500	44800	41800	39400	37900	36000	35100	34200	31300	30400	30100
	Pro [kgf]	6170	4570	4260	4020	3860	3670	3580	3490	3190	3100	3070
4C160	P_1 [kW]	-	13.8	17.2	20.3	20.3	20.3	20.3	20.3	20.3	15.8	20.3
	T_{out} [N・m]	5140	5140	5140	5030	4470	3760	3020	2500	1750	1140	1220
	T_{out} [kgf・m]	524	524	524	513	456	383	308	255	178	116	124
	Pro [N]	41900	38100	34500	32000	32300	32500	32300	31800	29300	30000	27800
	Pro [kgf]	4270	3880	3520	3260	3290	3310	3290	3240	2990	3060	2830
4C165	P_1 [kW]	-	13.8	17.2	20.7	23.4	24.1	24.1	24.1	24.1	16.4	24.1
	T_{out} [N・m]	5140	5140	5140	5140	5140	4460	3580	2960	2080	1180	1440
	T_{out} [kgf・m]	524	524	524	524	524	455	365	302	212	120	147
	Pro [N]	41900	38100	34500	31600	29800	29900	30200	30100	27900	29900	26800
	Pro [kgf]	4270	3880	3520	3220	3040	3050	3080	3070	2840	3050	2730
4C170	P_1 [kW]	-	13.8	17.2	20.7	23.4	27.7	32.3	33.9	27.6	17.0	27.6
	T_{out} [N・m]	5140	5140	5140	5140	5140	5130	4810	4180	2380	1220	1650
	T_{out} [kgf・m]	524	524	524	524	524	523	490	426	243	124	168
	Pro [N]	41900	38100	34500	31600	29800	27400	25600	25600	26600	29700	25900
	Pro [kgf]	4270	3880	3520	3220	3040	2790	2610	2610	2710	3030	2640
4C175	P_1 [kW]	-	13.8	17.2	20.7	23.4	27.7	32.3	34.5	30.1	18.5	30.1
	T_{out} [N・m]	5140	5140	5140	5140	5140	5130	4810	4260	2600	1330	1800
	T_{out} [kgf・m]	524	524	524	524	524	523	490	434	265	136	183
	Pro [N]	41900	38100	34500	31600	29800	27400	25600	25300	25600	29200	25300
	Pro [kgf]	4270	3880	3520	3220	3040	2790	2610	2580	2610	2980	2580
4D160	P_1 [kW]	-	16.0	19.7	20.3	20.3	20.3	20.3	20.3	20.3	15.8	20.3
	T_{out} [N・m]	5960	5960	5890	5030	4470	3760	3020	2500	1750	1140	1220
	T_{out} [kgf・m]	608	608	600	513	456	383	308	255	178	116	124
	Pro [N]	79700	63800	58900	57300	56500	55200	53300	51500	46700	46200	43200
	Pro [kgf]	8120	6500	6000	5840	5760	5630	5430	5250	4760	4710	4400
4D165	P_1 [kW]	-	16.5	19.7	22.7	24.1	24.1	24.1	24.1	24.1	16.4	24.1
	T_{out} [N・m]	6140	6140	5890	5640	5310	4460	3580	2960	2080	1180	1440
	T_{out} [kgf・m]	626	626	600	575	541	455	365	302	212	120	147
	Pro [N]	78400	63300	58900	55400	53900	53000	51500	50000	45500	46100	42400
	Pro [kgf]	7990	6450	6000	5650	5490	5400	5250	5100	4640	4700	4320
4D180	P_1 [kW]	-	22.1	27.5	33.2	37.4	41.5	41.5	41.5	ご照会ください		
	T_{out} [N・m]	8240	8220	8240	8230	8230	7680	6170	5120			
	T_{out} [kgf・m]	840	838	840	839	839	783	629	522			
	Pro [N]	57700	56600	51400	47200	44600	42800	43300	43200			
	Pro [kgf]	5880	5770	5240	4810	4550	4360	4410	4400			
4D185	P_1 [kW]	-	22.5	27.9	33.7	38.0	43.2	45.0	45.0			
	T_{out} [N・m]	8370	8370	8360	8360	8360	7990	6690	5550			
	T_{out} [kgf・m]	853	853	852	852	852	814	682	566			
	Pro [N]	56000	56000	51000	46800	44200	41800	41600	41800			
	Pro [kgf]	5710	5710	5200	4770	4510	4260	4240	4260			
枠番	n_1 [r/min]	50	580	720	870	980	1165	1450	1750	2500	3000	3600
	n_2 [r/min]	2.04	23.7	29.4	35.5	40.0	47.6	59.2	71.4	102	122	147

注）1. 選定表に記載の機種の形式については、D6 頁をご参照ください。ただし、取付位置記号 Y4、F4、G4、K4、W4（入力軸が下向き）の場合には、本選定表は適用できませんので、ご照会ください。
2. 出力軸許容ラジアル荷重 Pro は、中空軸タイプは軸端面から 20mm、中実軸タイプは出力軸中央の値です。荷重点がそれ以外の場合、および許容スラスト荷重については、技術資料 F8 ～ F15 頁をご覧ください。
3. 入力軸の許容ラジアル荷重は、F15 ～ F16 頁をご参照ください。
4. 潤滑方式は機種によって異なります。詳細は技術資料 F5 頁の「潤滑」をご参照ください。
5. 減速比は公称減速比です。出力回転数 n2 は実減速比から算出しています。（減速比 11 ～ 18 の実減速比は枠番によって異なるため、代表減速比で算出しています。）実減速比は D8 頁をご参照ください。
6. □の部分は、50%ED、■の部分は 25%ED、■の部分は 40% ED の負荷時間率となります（それぞれ運転は 10 分サイクル）。
7. 本表に記載の内容は予告無しに変更することがあります。

選定表

選定について
選定表
寸法図
技術資料
オプション
ギヤモータ
レデューサ
標準仕様
形式
製作範囲
選定手順
ベベル+CY1段 減速比 11～305
ベベル+CY2段 減速比 364～10658

減速比 25

n_1：入力回転数［r/min］
n_2：出力回転数［r/min］
P_1：許容入力容量［kW］
T_{out}：許容出力トルク［N・m & kgf・m］
Pro：低速軸許容ラジアル荷重［N & kgf］

寸法図（ページ）	
軸上取付、ケース取付	E2
フランジ取付	E6
脚取付	E10

枠番	n_1 [r/min]	50	580	720	870	980	1165	1450	1750	2500	3000	3600
	n_2 [r/min]	2.04	23.7	29.4	35.5	40.0	47.6	59.2	71.4	102	122	147
4E180	P_1 [kW]	-	22.1	27.5	33.2	37.4	41.5	41.5	41.5	ご照会ください		
	T_{out} [N・m]	8240	8220	8240	8230	8230	7680	6170	5120			
	T_{out} [kgf・m]	840	838	840	839	839	783	629	522			
	Pro [N]	89500	82400	75700	70200	66900	63900	62800	61500			
	Pro [kgf]	9120	8400	7720	7160	6820	6510	6400	6270			
4E185	P_1 [kW]	-	22.5	27.9	33.7	38.0	45.0	45.0	45.0			
	T_{out} [N・m]	8370	8370	8360	8360	8360	8330	6690	5550			
	T_{out} [kgf・m]	853	853	852	852	852	849	682	566			
	Pro [N]	89200	82000	75400	69900	66600	62100	61300	60200			
	Pro [kgf]	9090	8360	7690	7130	6790	6330	6250	6140			
4E190	P_1 [kW]	-	27.5	34.1	41.3	46.5	50.6	50.6	50.6			
	T_{out} [N・m]	10200	10200	10200	10200	10200	9370	7530	6240			
	T_{out} [kgf・m]	1040	1040	1040	1040	1040	955	768	636			
	Pro [N]	85500	76700	70000	64500	61200	59100	58900	58200			
	Pro [kgf]	8720	7820	7140	6570	6240	6020	6000	5930			
4E195	P_1 [kW]	-	28.0	34.8	42.1	47.4	55.0	55.0	55.0			
	T_{out} [N・m]	10400	10400	10400	10400	10400	10200	8180	6780			
	T_{out} [kgf・m]	1060	1060	1060	1060	1060	1040	834	691			
	Pro [N]	85100	76100	69400	63900	60600	56700	57000	56700			
	Pro [kgf]	8670	7760	7070	6510	6180	5780	5810	5780			
4F180	P_1 [kW]	-	22.1	27.5	33.2	37.4	41.5	41.5	41.5			
	T_{out} [N・m]	8240	8220	8240	8230	8230	7680	6170	5120			
	T_{out} [kgf・m]	840	838	840	839	839	783	629	522			
	Pro [N]	129000	129000	129000	129000	129000	123000	117000	113000			
	Pro [kgf]	13100	13100	13100	13100	13100	12500	11900	11500			
4F185	P_1 [kW]	-	22.5	27.9	33.7	38.0	45.0	45.0	45.0			
	T_{out} [N・m]	8370	8370	8360	8360	8360	8330	6690	5550			
	T_{out} [kgf・m]	853	853	852	852	852	849	682	566			
	Pro [N]	129000	129000	129000	129000	128000	121000	116000	112000			
	Pro [kgf]	13100	13100	13100	13100	13000	12300	11800	11400			
4F190	P_1 [kW]	-	27.5	34.1	41.3	46.5	50.6	50.6	50.6			
	T_{out} [N・m]	10200	10200	10200	10200	10200	9370	7530	6240			
	T_{out} [kgf・m]	1040	1040	1040	1040	1040	955	768	636			
	Pro [N]	126000	126000	126000	126000	124000	118000	114000	110000			
	Pro [kgf]	12800	12800	12800	12800	12600	12000	11600	11200			
4F195	P_1 [kW]	-	28.0	34.8	42.1	47.4	55.0	55.0	55.0			
	T_{out} [N・m]	10400	10400	10400	10400	10400	10200	8180	6780			
	T_{out} [kgf・m]	1060	1060	1060	1060	1060	1040	834	691			
	Pro [N]	125000	125000	125000	125000	123000	116000	112000	109000			
	Pro [kgf]	12700	12700	12700	12700	12500	11800	11400	11100			
枠番	n_1 [r/min]	50	580	720	870	980	1165	1450	1750	2500	3000	3600
	n_2 [r/min]	2.04	23.7	29.4	35.5	40.0	47.6	59.2	71.4	102	122	147

注）1. 選定表に記載の機種の形式については、D6 頁をご参照ください。ただし、取付位置記号 Y4、F4、G4、K4、W4（入力軸が下向き）の場合には、本選定表は適用できませんので、ご照会ください。
2. 出力軸許容ラジアル荷重 Pro は、中空軸タイプは軸端面から 20mm、中実軸タイプは出力軸中央の値です。荷重点がそれ以外の場合、および許容スラスト荷重については、技術資料 F8 ～ F15 頁をご覧ください。
3. 入力軸の許容ラジアル荷重は、F15 ～ F16 頁をご参照ください。
4. 潤滑方式は機種によって異なります。詳細は技術資料 F5 頁の「潤滑」をご参照ください。
5. 減速比は公称減速比です。出力回転数 n2 は実減速比から算出しています。（減速比 11 ～ 18 の実減速比は枠番によって異なるため、代表減速比で算出しています。）実減速比は D8 頁をご参照ください。
6. ［　］の部分は、50%ED、［　］の部分は 25%ED、［　］の部分は 40% ED の負荷時間率となります（それぞれ運転は 10 分サイクル）。
7. 本表に記載の内容は予告無しに変更することがあります。

MEMO

選定表

選定について
選定表
寸法図
技術資料
オプション
ギヤモータ
レデューサ
標準仕様
形式
製作範囲
選定手順
ベベル+CY1段 減速比 11～305
ベベル+CY2段 減速比 364～10658

減速比 28

n_1：入力回転数［r/min］
n_2：出力回転数［r/min］
P_1：許容入力容量［kW］
T_{out}：許容出力トルク［N・m & kgf・m］
Pro：低速軸許容ラジアル荷重［N & kgf］

寸法図（ページ）
軸上取付、ケース取付 E2
フランジ取付 E6
脚取付 E10

枠番		n_1 [r/min]	50	580	720	870	980	1165	1450	1750	2500	3000	3600
		n_2 [r/min]	1.79	20.7	25.7	31.1	35	41.6	51.8	62.5	89.3	107	129
4A100		P_1 [kW]	-	1.86	2.20	2.35	2.35	2.35	2.35	2.35	2.35	2.35	2.35
		T_{out} [N・m]	849	793	753	666	591	497	399	331	232	193	161
		T_{out} [kgf・m]	86.5	80.8	76.8	67.9	60.2	50.7	40.7	33.7	23.6	19.7	16.4
		Pro [N]	22500	23200	23700	24500	24300	23400	22300	21300	19300	18400	17600
		Pro [kgf]	2290	2360	2420	2500	2480	2390	2270	2170	1970	1880	1790
4A105		P_1 [kW]	-	1.86	2.20	2.54	2.78	3.18	3.18	3.18	3.18	3.18	3.18
		T_{out} [N・m]	938	793	753	720	701	673	541	448	314	261	218
		T_{out} [kgf・m]	95.6	80.8	76.8	73.4	71.5	68.6	55.1	45.7	32.0	26.6	22.2
		Pro [N]	21300	23200	23700	24000	23700	22500	21500	20700	18700	18000	17200
		Pro [kgf]	2170	2360	2420	2450	2420	2290	2190	2110	1910	1830	1750
4A110		P_1 [kW]	-	2.88	3.55	3.55	3.55	3.55	3.55	3.55	3.55	3.55	3.55
		T_{out} [N・m]	1220	1220	1220	1010	893	751	603	500	350	292	243
		T_{out} [kgf・m]	124	124	124	103	91.0	76.6	61.5	51.0	35.7	29.8	24.8
		Pro [N]	15800	15800	16000	20300	22000	22100	21200	20400	18500	17800	17100
		Pro [kgf]	1610	1610	1630	2070	2240	2250	2160	2080	1890	1810	1740
4A115		P_1 [kW]	-	3.03	3.77	3.92	3.92	3.92	3.92	3.92	3.92	3.92	3.92
		T_{out} [N・m]	1290	1290	1290	1110	986	830	666	552	387	322	268
		T_{out} [kgf・m]	131	131	131	113	101	84.6	67.9	56.3	39.4	32.8	27.3
		Pro [N]	13900	13900	13900	18400	20600	21600	20900	20100	18300	17600	16900
		Pro [kgf]	1420	1420	1420	1880	2100	2200	2130	2050	1870	1790	1720
4A120		P_1 [kW]	-	3.03	3.77	4.55	5.13	6.10	6.54	6.54	5.07	5.07	5.07
		T_{out} [N・m]	1290	1290	1290	1290	1290	1290	1110	921	500	417	347
		T_{out} [kgf・m]	131	131	131	131	131	131	113	93.9	51.0	42.5	35.4
		Pro [N]	13900	13900	13900	13900	13900	13900	18300	18100	17600	17000	16400
		Pro [kgf]	1420	1420	1420	1420	1420	1420	1870	1850	1790	1730	1670
4A125		P_1 [kW]	-	3.03	3.77	4.55	5.13	6.10	7.51	7.51	6.95	6.95	5.92
		T_{out} [N・m]	1290	1290	1290	1290	1290	1290	1280	1060	685	571	405
		T_{out} [kgf・m]	131	131	131	131	131	131	130	108	69.8	58.2	41.3
		Pro [N]	13900	13900	13900	13900	13900	13900	14300	17400	16400	16000	16000
		Pro [kgf]	1420	1420	1420	1420	1420	1420	1460	1770	1670	1630	1630
4A140		P_1 [kW]	-	3.03	3.77	4.55	5.13	6.10	7.59	7.59	7.59	7.59	7.59
		T_{out} [N・m]	1290	1290	1290	1290	1290	1290	1290	1070	749	624	520
		T_{out} [kgf・m]	131	131	131	131	131	131	131	109	76.4	63.6	53.0
		Pro [N]	13900	13900	13900	13900	13900	13900	13900	17300	16000	15700	15300
		Pro [kgf]	1420	1420	1420	1420	1420	1420	1420	1760	1630	1600	1560
4A145		P_1 [kW]	-	3.03	3.77	4.55	5.13	6.10	7.59	7.59	7.59	7.59	7.59
		T_{out} [N・m]	1290	1290	1290	1290	1290	1290	1290	1070	749	624	520
		T_{out} [kgf・m]	131	131	131	131	131	131	131	109	76.4	63.6	53.0
		Pro [N]	13900	13900	13900	13900	13900	13900	13900	17300	16000	15700	15300
		Pro [kgf]	1420	1420	1420	1420	1420	1420	1420	1760	1630	1600	1560
4B120		P_1 [kW]	-	4.00	4.72	5.45	5.97	6.54	6.54	6.54	5.07	5.07	5.07
		T_{out} [N・m]	1780	1700	1620	1550	1500	1380	1110	921	500	417	347
		T_{out} [kgf・m]	181	173	165	158	153	141	113	93.9	51.0	42.5	35.4
		Pro [N]	36700	36200	33800	31900	30700	29300	28200	27300	25000	24000	23000
		Pro [kgf]	3740	3690	3450	3250	3130	2990	2870	2780	2550	2450	2340
4B125		P_1 [kW]	-	4.00	4.72	5.45	5.97	6.82	7.51	7.51	6.95	6.95	6.95
		T_{out} [N・m]	1950	1700	1620	1550	1500	1440	1280	1060	685	571	476
		T_{out} [kgf・m]	199	173	165	158	153	147	130	108	69.8	58.2	48.5
		Pro [N]	34900	36200	33800	31900	30700	29100	27500	26700	23900	23100	22200
		Pro [kgf]	3560	3690	3450	3250	3130	2970	2800	2720	2440	2350	2260
4B140		P_1 [kW]	-	6.05	7.51	9.07	10.2	12.1	13.0	13.0	13.0	13.0	11.6
		T_{out} [N・m]	2570	2570	2570	2570	2570	2570	2210	1830	1280	1070	794
		T_{out} [kgf・m]	262	262	262	262	262	262	225	187	130	109	80.9
		Pro [N]	25400	25400	25400	25400	25400	24300	23600	23400	20300	20100	20300
		Pro [kgf]	2590	2590	2590	2590	2590	2480	2410	2390	2070	2050	2070
枠番		n_1 [r/min]	50	580	720	870	980	1165	1450	1750	2500	3000	3600
		n_2 [r/min]	1.79	20.7	25.7	31.1	35	41.6	51.8	62.5	89.3	107	129

注）1. 選定表に記載の機種の形式については、D6 頁をご参照ください。ただし、取付位置記号 Y4、F4、G4、K4、W4（入力軸が下向き）の場合には、本選定表は適用できませんので、ご照会ください。
2. 出力軸許容ラジアル荷重 Pro は、中空軸タイプは軸端面から 20mm、中実軸タイプは出力軸中央の値です。荷重点がそれ以外の場合、および許容スラスト荷重については、技術資料 F8 ～ F15 頁をご覧ください。
3. 入力軸の許容ラジアル荷重は、F15 ～ F16 頁をご参照ください。
4. 潤滑方式は機種によって異なります。詳細は技術資料 F5 頁の「潤滑」をご参照ください。
5. 減速比は公称減速比です。出力回転数 n2 は実減速比から算出しています。（減速比 11 ～ 18 の実減速比は枠番によって異なるため、代表減速比で算出しています。）実減速比は D8 頁をご参照ください。
6. □の部分は、50%ED、■の部分は 25%ED、■の部分は 40% ED の負荷時間率となります（それぞれ運転は 10 分サイクル）。
7. 本表に記載の内容は予告無しに変更することがあります。

選定表

寸法図（ページ）	
軸上取付、ケース取付	E2
フランジ取付	E6
脚取付	E10

n_1：入力回転数［r/min］
n_2：出力回転数［r/min］
P_1：許容入力容量［kW］
T_{out}：許容出力トルク［N・m & kgf・m］
Pro：低速軸許容ラジアル荷重［N & kgf］

減速比 28

枠番	n_1 [r/min]	50	580	720	870	980	1165	1450	1750	2500	3000	3600
	n_2 [r/min]	1.79	20.7	25.7	31.1	35	41.6	51.8	62.5	89.3	107	129
4B145	P_1 [kW]	-	6.05	7.51	9.07	10.2	12.1	15.1	15.1	15.1	14.8	11.6
	T_{out} [N・m]	2570	2570	2570	2570	2570	2570	2570	2130	1490	1220	794
	T_{out} [kgf・m]	262	262	262	262	262	262	262	217	152	124	80.9
	Pro [N]	25400	25400	25400	25400	25400	24300	22100	22100	19100	19200	20300
	Pro [kgf]	2590	2590	2590	2590	2590	2480	2250	2250	1950	1960	2070
4B160	P_1 [kW]	-	6.05	7.51	9.07	10.2	12.1	15.1	15.1	15.1	15.1	15.1
	T_{out} [N・m]	2570	2570	2570	2570	2570	2570	2570	2130	1490	1240	1030
	T_{out} [kgf・m]	262	262	262	262	262	262	262	217	152	126	105
	Pro [N]	25400	25400	25400	25400	25400	24300	22100	22100	19100	19100	18900
	Pro [kgf]	2590	2590	2590	2590	2590	2480	2250	2250	1950	1950	1930
4B165	P_1 [kW]	-	6.05	7.51	9.07	10.2	12.1	15.1	15.1	15.1	15.1	15.1
	T_{out} [N・m]	2570	2570	2570	2570	2570	2570	2570	2130	1490	1240	1030
	T_{out} [kgf・m]	262	262	262	262	262	262	262	217	152	126	105
	Pro [N]	25400	25400	25400	25400	25400	24300	22100	22100	19100	19100	18900
	Pro [kgf]	2590	2590	2590	2590	2590	2480	2250	2250	1950	1950	1930
4C140	P_1 [kW]	-	7.80	9.20	10.6	11.6	13.0	13.0	13.0	13.0	13.0	11.6
	T_{out} [N・m]	3900	3320	3150	3010	2930	2750	2210	1830	1280	1070	794
	T_{out} [kgf・m]	398	338	321	307	299	280	225	187	130	109	80.9
	Pro [N]	56600	47300	44200	41600	40000	38100	37100	36000	32900	31800	31000
	Pro [kgf]	5770	4820	4510	4240	4080	3880	3780	3670	3350	3240	3160
4C145	P_1 [kW]	-	7.80	9.20	10.6	11.6	13.3	15.1	15.1	15.1	14.8	11.6
	T_{out} [N・m]	3900	3320	3150	3010	2930	2810	2580	2130	1490	1220	794
	T_{out} [kgf・m]	398	338	321	307	299	286	263	217	152	124	80.9
	Pro [N]	56600	47300	44200	41600	40000	37900	35700	34900	32000	31100	31000
	Pro [kgf]	5770	4820	4510	4240	4080	3860	3640	3560	3260	3170	3160
4C160	P_1 [kW]	-	12.1	15.0	18.1	19.7	19.7	19.7	19.7	19.7	16.2	19.7
	T_{out} [N・m]	5140	5140	5140	5140	4960	4170	3350	2770	1940	1330	1350
	T_{out} [kgf・m]	524	524	524	524	506	425	341	282	198	136	138
	Pro [N]	41900	40500	36700	33700	32500	32800	32800	32500	30000	30600	28600
	Pro [kgf]	4270	4130	3740	3440	3310	3340	3340	3310	3060	3120	2920
4C165	P_1 [kW]	-	12.1	15.0	18.1	20.4	24.1	24.1	24.1	24.1	19.5	24.1
	T_{out} [N・m]	5140	5140	5140	5140	5140	5100	4090	3390	2380	1600	1650
	T_{out} [kgf・m]	524	524	524	524	524	520	417	346	243	163	168
	Pro [N]	41900	40500	36700	33700	31800	29400	30100	30200	28100	29400	27300
	Pro [kgf]	4270	4130	3740	3440	3240	3000	3070	3080	2860	3000	2780
4C170	P_1 [kW]	-	12.1	15.0	18.1	20.4	24.3	29.4	30.2	27.6	27.6	27.6
	T_{out} [N・m]	5140	5140	5140	5140	5140	5140	5000	4260	2720	2270	1890
	T_{out} [kgf・m]	524	524	524	524	524	524	510	434	277	231	193
	Pro [N]	41900	40500	36700	33700	31800	29200	26700	26900	26600	26500	26200
	Pro [kgf]	4270	4130	3740	3440	3240	2980	2720	2740	2710	2700	2670
4C175	P_1 [kW]	-	12.1	15.0	18.1	20.4	24.3	29.4	30.2	30.1	30.1	30.1
	T_{out} [N・m]	5140	5140	5140	5140	5140	5140	5000	4260	2970	2470	2060
	T_{out} [kgf・m]	524	524	524	524	524	524	510	434	303	252	210
	Pro [N]	41900	40500	36700	33700	31800	29200	26700	26900	25500	25600	25500
	Pro [kgf]	4270	4130	3740	3440	3240	2980	2720	2740	2600	2610	2600
4D160	P_1 [kW]	-	14.0	17.4	19.7	19.7	19.7	19.7	19.7	19.7	16.2	19.7
	T_{out} [N・m]	5960	5960	5960	5580	4960	4170	3350	2770	1940	1330	1350
	T_{out} [kgf・m]	608	608	608	569	506	425	341	282	198	136	138
	Pro [N]	79700	67200	61800	58600	57900	56700	54800	53000	48200	47500	44700
	Pro [kgf]	8120	6850	6300	5970	5900	5780	5590	5400	4910	4840	4560
4D165	P_1 [kW]	-	14.9	17.8	20.6	22.5	24.1	24.1	24.1	24.1	19.5	24.1
	T_{out} [N・m]	6340	6340	6090	5830	5670	5100	4090	3390	2380	1600	1650
	T_{out} [kgf・m]	646	646	621	594	578	520	417	346	243	163	168
	Pro [N]	76900	66000	61400	57800	55600	53700	52500	51100	46500	46500	43500
	Pro [kgf]	7840	6730	6260	5890	5670	5470	5350	5210	4740	4740	4430
枠番	n_1 [r/min]	50	580	720	870	980	1165	1450	1750	2500	3000	3600
	n_2 [r/min]	1.79	20.7	25.7	31.1	35	41.6	51.8	62.5	89.3	107	129

注）1. 選定表に記載の機種の形式については、D6 頁をご参照ください。ただし、取付位置記号 Y4、F4、G4、K4、W4（入力軸が下向き）の場合には、本選定表は適用できませんので、ご照会ください。
2. 出力軸許容ラジアル荷重 Pro は、中空軸タイプは軸端面から 20mm、中実軸タイプは出力軸中央の値です。荷重点がそれ以外の場合、および許容スラスト荷重については、技術資料 F8 ～ F15 頁をご覧ください。
3. 入力軸の許容ラジアル荷重は、F15 ～ F16 頁をご参照ください。
4. 潤滑方式は機種によって異なります。詳細は技術資料 F5 頁の「潤滑」をご参照ください。
5. 減速比は公称減速比です。出力回転数 n2 は実減速比から算出しています。（減速比 11 ～ 18 の実減速比は枠番によって異なるため、代表減速比で算出しています。）実減速比は D8 頁をご参照ください。
6. ［　］の部分は、50%ED、［　］の部分は 25%ED、［　］の部分は 40% ED の負荷時間率となります（それぞれ運転は 10 分サイクル）。
7. 本表に記載の内容は予告無しに変更することがあります。

選定表

選定について
選定表
寸法図
技術資料
オプション
ギヤモータ
レデューサ
標準仕様
形式
製作範囲
選定手順
ベベル+CY1段 減速比 11～305
ベベル+CY2段 減速比 364～10658

減速比 28

n_1：入力回転数［r/min］
n_2：出力回転数［r/min］
P_1：許容入力容量［kW］
T_{out}：許容出力トルク［N・m & kgf・m］
Pro：低速軸許容ラジアル荷重［N & kgf］

寸法図（ページ）	
軸上取付、ケース取付	E2
フランジ取付	E6
脚取付	E10

枠番	n_1 [r/min]	50	580	720	870	980	1165	1450	1750	2500	3000	3600
	n_2 [r/min]	1.79	20.7	25.7	31.1	35	41.6	51.8	62.5	89.3	107	129
4D180	P_1 [kW]	-	19.7	24.4	29.5	33.3	39.3	41.5	41.5	ご照会ください		
	T_{out} [N・m]	8380	8370	8360	8360	8380	8320	7060	5850			
	T_{out} [kgf・m]	854	853	852	852	854	848	720	596			
	Pro [N]	55900	55900	54200	49700	47100	43500	43100	43300			
	Pro [kgf]	5700	5700	5520	5070	4800	4430	4390	4410			
4D185	P_1 [kW]	-	20.0	24.8	30.0	33.8	39.3	45.0	45.0			
	T_{out} [N・m]	8480	8500	8490	8500	8500	8320	7650	6340			
	T_{out} [kgf・m]	864	866	865	866	866	848	780	646			
	Pro [N]	54100	54100	53800	49300	46700	43500	41200	41700			
	Pro [kgf]	5510	5510	5480	5030	4760	4430	4200	4250			
4E180	P_1 [kW]	-	19.7	24.4	29.5	33.3	39.5	41.5	41.5			
	T_{out} [N・m]	8380	8370	8360	8360	8380	8360	7060	5850			
	T_{out} [kgf・m]	854	853	852	852	854	852	720	596			
	Pro [N]	89200	86400	79400	73700	70300	65500	63600	62500			
	Pro [kgf]	9090	8810	8090	7510	7170	6680	6480	6370			
4E185	P_1 [kW]	-	20.0	24.8	30.0	33.8	40.2	45.0	45.0			
	T_{out} [N・m]	8480	8500	8490	8500	8500	8510	7650	6340			
	T_{out} [kgf・m]	864	866	865	866	866	867	780	646			
	Pro [N]	89000	86000	79000	73300	69900	65100	61900	61000			
	Pro [kgf]	9070	8770	8050	7470	7130	6640	6310	6220			
4E190	P_1 [kW]	-	24.4	30.3	36.7	41.3	49.1	50.6	50.6			
	T_{out} [N・m]	10400	10400	10400	10400	10400	10400	8600	7130			
	T_{out} [kgf・m]	1060	1060	1060	1060	1060	1060	877	727			
	Pro [N]	85100	80500	73600	67900	64400	59700	59100	58800			
	Pro [kgf]	8670	8210	7500	6920	6560	6090	6020	5990			
4E195	P_1 [kW]	-	24.9	30.9	37.4	42.1	50.1	55.0	55.0			
	T_{out} [N・m]	10600	10600	10600	10600	10600	10600	9350	7750			
	T_{out} [kgf・m]	1080	1080	1080	1080	1080	1080	953	790			
	Pro [N]	84700	79900	73000	67300	63900	59100	56900	57000			
	Pro [kgf]	8630	8140	7440	6860	6510	6020	5800	5810			
4F180	P_1 [kW]	-	19.7	24.4	29.5	33.3	39.5	41.5	41.5			
	T_{out} [N・m]	8380	8370	8360	8360	8380	8360	7060	5850			
	T_{out} [kgf・m]	854	853	852	852	854	852	720	596			
	Pro [N]	129000	129000	129000	129000	129000	127000	121000	116000			
	Pro [kgf]	13100	13100	13100	13100	13100	12900	12300	11800			
4F185	P_1 [kW]	-	20.0	24.8	30.0	33.8	40.2	45.0	45.0			
	T_{out} [N・m]	8480	8500	8490	8500	8500	8510	7650	6340			
	T_{out} [kgf・m]	864	866	865	866	866	867	780	646			
	Pro [N]	129000	129000	129000	129000	129000	126000	119000	115000			
	Pro [kgf]	13100	13100	13100	13100	13100	12800	12100	11700			
4F190	P_1 [kW]	-	24.4	30.3	36.7	41.3	49.1	50.6	50.6			
	T_{out} [N・m]	10400	10400	10400	10400	10400	10400	8600	7130			
	T_{out} [kgf・m]	1060	1060	1060	1060	1060	1060	877	727			
	Pro [N]	125000	125000	125000	125000	125000	121000	117000	113000			
	Pro [kgf]	12700	12700	12700	12700	12700	12300	11900	11500			
4F195	P_1 [kW]	-	24.9	30.9	37.4	42.1	50.1	55.0	55.0			
	T_{out} [N・m]	10600	10600	10600	10600	10600	10600	9350	7750			
	T_{out} [kgf・m]	1080	1080	1080	1080	1080	1080	953	790			
	Pro [N]	125000	125000	125000	125000	125000	121000	115000	111000			
	Pro [kgf]	12700	12700	12700	12700	12700	12300	11700	11300			
枠番	n_1 [r/min]	50	580	720	870	980	1165	1450	1750	2500	3000	3600
	n_2 [r/min]	1.79	20.7	25.7	31.1	35	41.6	51.8	62.5	89.3	107	129

注）1. 選定表に記載の機種の形式については、D6 頁をご参照ください。ただし、取付位置記号 Y4、F4、G4、K4、W4（入力軸が下向き）の場合には、本選定表は適用できませんので、ご照会ください。
2. 出力軸許容ラジアル荷重 Pro は、中空軸タイプは軸端面から 20mm、中実軸タイプは出力軸中央の値です。荷重点がそれ以外の場合、および許容スラスト荷重については、技術資料 F8 ～ F15 頁をご覧ください。
3. 入力軸の許容ラジアル荷重は、F15 ～ F16 頁をご参照ください。
4. 潤滑方式は機種によって異なります。詳細は技術資料 F5 頁の「潤滑」をご参照ください。
5. 減速比は公称減速比です。出力回転数 n2 は実減速比から算出しています。（減速比 11 ～ 18 の実減速比は枠番によって異なるため、代表減速比で算出しています。）実減速比は D8 頁をご参照ください。
6. □の部分は、50%ED、■の部分は 25%ED、■の部分は 40% ED の負荷時間率となります（それぞれ運転は 10 分サイクル）。
7. 本表に記載の内容は予告無しに変更することがあります。

MEMO

選定表

減速比 35

n_1：入力回転数［r/min］
n_2：出力回転数［r/min］
P_1：許容入力容量［kW］
T_{out}：許容出力トルク［N・m & kgf・m］
Pro：低速軸許容ラジアル荷重［N & kgf］

寸法図（ページ）	
軸上取付、ケース取付	E2
フランジ取付	E6
脚取付	E10

枠番	n_1 [r/min]	50	580	720	870	980	1165	1450	1750	2500	3000	3600
	n_2 [r/min]	1.42	16.5	20.5	24.7	27.8	33.1	41.2	49.7	71.0	85.2	102
4A100	P_1 [kW]	-	1.45	1.80	2.18	2.35	2.35	2.35	2.35	2.35	2.35	2.35
	T_{out} [N・m]	776	776	776	776	743	625	502	416	291	243	202
	T_{out} [kgf・m]	79.1	79.1	79.1	79.1	75.7	63.7	51.2	42.4	29.7	24.8	20.6
	Pro [N]	23400	23400	23400	23400	23800	24600	23500	22500	20400	19500	18700
	Pro [kgf]	2390	2390	2390	2390	2430	2510	2400	2290	2080	1990	1910
4A105	P_1 [kW]	-	1.79	2.22	2.61	2.86	3.18	3.18	3.18	3.18	3.18	3.18
	T_{out} [N・m]	955	955	955	930	904	846	680	563	394	329	274
	T_{out} [kgf・m]	97.3	97.3	97.3	94.8	92.2	86.2	69.3	57.4	40.2	33.5	27.9
	Pro [N]	21100	21100	21100	21400	21800	22600	22500	21700	19700	19000	18200
	Pro [kgf]	2150	2150	2150	2180	2220	2300	2290	2210	2010	1940	1860
4A110	P_1 [kW]	-	2.09	2.60	3.14	3.54	3.55	3.55	3.55	3.55	3.55	3.55
	T_{out} [N・m]	1120	1120	1120	1120	1120	944	759	629	440	367	306
	T_{out} [kgf・m]	114	114	114	114	114	96.2	77.4	64.1	44.9	37.4	31.2
	Pro [N]	18200	18200	18200	18200	18200	21200	22100	21300	19400	18700	18000
	Pro [kgf]	1860	1860	1860	1860	1860	2160	2250	2170	1980	1910	1830
4A115	P_1 [kW]	-	2.41	3.00	3.62	3.92	3.92	3.92	3.92	3.92	3.92	3.92
	T_{out} [N・m]	1290	1290	1290	1290	1240	1040	838	694	486	405	337
	T_{out} [kgf・m]	131	131	131	131	126	106	85.4	70.7	49.5	41.3	34.4
	Pro [N]	13900	13900	13900	13900	15400	19600	21600	21000	19200	18500	17800
	Pro [kgf]	1420	1420	1420	1420	1570	2000	2200	2140	1960	1890	1810
4A120	P_1 [kW]	-	2.41	3.00	3.62	4.08	4.85	5.07	5.07	5.07	5.07	5.07
	T_{out} [N・m]	1290	1290	1290	1290	1290	1290	1080	898	629	524	436
	T_{out} [kgf・m]	131	131	131	131	131	131	110	91.5	64.1	53.4	44.4
	Pro [N]	13900	13900	13900	13900	13900	13900	18900	19900	18300	17700	17200
	Pro [kgf]	1420	1420	1420	1420	1420	1420	1930	2030	1870	1800	1750
4A125	P_1 [kW]	-	2.41	3.00	3.62	4.08	4.85	5.92	5.92	5.92	5.92	5.92
	T_{out} [N・m]	1290	1290	1290	1290	1290	1290	1270	1050	734	612	510
	T_{out} [kgf・m]	131	131	131	131	131	131	129	107	74.8	62.4	52.0
	Pro [N]	13900	13900	13900	13900	13900	13900	14600	19000	17600	17200	16700
	Pro [kgf]	1420	1420	1420	1420	1420	1420	1490	1940	1790	1750	1700
4A140	P_1 [kW]	-	2.41	3.00	3.62	4.08	4.85	6.04	6.04	6.04	6.04	6.04
	T_{out} [N・m]	1290	1290	1290	1290	1290	1290	1290	1070	749	624	520
	T_{out} [kgf・m]	131	131	131	131	131	131	131	109	76.4	63.6	53.0
	Pro [N]	13900	13900	13900	13900	13900	13900	13900	18900	17500	17100	16600
	Pro [kgf]	1420	1420	1420	1420	1420	1420	1420	1930	1780	1740	1690
4A145	P_1 [kW]	-	2.41	3.00	3.62	4.08	4.85	6.04	6.04	6.04	6.04	6.04
	T_{out} [N・m]	1290	1290	1290	1290	1290	1290	1290	1070	749	624	520
	T_{out} [kgf・m]	131	131	131	131	131	131	131	109	76.4	63.6	53.0
	Pro [N]	13900	13900	13900	13900	13900	13900	13900	18900	17500	17100	16600
	Pro [kgf]	1420	1420	1420	1420	1420	1420	1420	1930	1780	1740	1690
4B120	P_1 [kW]	-	3.05	3.79	4.58	5.07	5.07	5.07	5.07	5.07	5.07	5.07
	T_{out} [N・m]	1630	1630	1630	1630	1600	1350	1080	898	629	524	436
	T_{out} [kgf・m]	166	166	166	166	163	138	110	91.5	64.1	53.4	44.4
	Pro [N]	38100	38100	36600	34200	32900	31900	30700	29500	26300	25300	24300
	Pro [kgf]	3880	3880	3730	3490	3350	3250	3130	3010	2680	2580	2480
4B125	P_1 [kW]	-	3.47	4.09	4.73	5.18	5.91	5.92	5.92	5.92	5.92	5.92
	T_{out} [N・m]	1930	1850	1760	1680	1640	1570	1270	1050	734	612	510
	T_{out} [kgf・m]	197	189	179	171	167	160	129	107	74.8	62.4	52.0
	Pro [N]	35100	36000	36000	34000	32700	31000	29900	28900	25600	24800	23900
	Pro [kgf]	3580	3670	3670	3470	3330	3160	3050	2950	2610	2530	2440
4B140	P_1 [kW]	-	4.81	5.97	7.21	8.13	9.66	12.0	12.0	12.0	12.0	12.0
	T_{out} [N・m]	2570	2570	2570	2570	2570	2570	2570	2130	1490	1240	1030
	T_{out} [kgf・m]	262	262	262	262	262	262	262	217	152	126	105
	Pro [N]	25400	25400	25400	25400	25400	25400	24300	24300	21200	21000	20800
	Pro [kgf]	2590	2590	2590	2590	2590	2590	2480	2480	2160	2140	2120
枠番	n_1 [r/min]	50	580	720	870	980	1165	1450	1750	2500	3000	3600
	n_2 [r/min]	1.42	16.5	20.5	24.7	27.8	33.1	41.2	49.7	71.0	85.2	102

注）1. 選定表に記載の機種の形式については、D6 頁をご参照ください。ただし、取付位置記号 Y4、F4、G4、K4、W4（入力軸が下向き）の場合には、本選定表は適用できませんので、ご照会ください。
2. 出力軸許容ラジアル荷重 Pro は、中空軸タイプは軸端面から 20mm、中実軸タイプは出力軸中央の値です。荷重点がそれ以外の場合、および許容スラスト荷重については、技術資料 F8 ～ F15 頁をご覧ください。
3. 入力軸の許容ラジアル荷重は、F15 ～ F16 頁をご参照ください。
4. 潤滑方式は機種によって異なります。詳細は技術資料 F5 頁の「潤滑」をご参照ください。
5. 減速比は公称減速比です。出力回転数 n2 は実減速比から算出しています。（減速比 11 ～ 18 の実減速比は枠番によって異なるため、代表減速比で算出しています。）実減速比は D8 頁をご参照ください。
6. □の部分は、50%ED、■の部分は 25%ED、■の部分は 40% ED の負荷時間率となります（それぞれ運転は 10 分サイクル）。
7. 本表に記載の内容は予告無しに変更することがあります。

選定表

選定について
選定表
寸法図
技術資料
オプション
ギヤモータ
レデューサ
標準仕様
形式
製作範囲
選定手順
ベベル+C11段 減速比 11～305
ベベル+C12段 減速比 364～10658

寸法図（ページ）	
軸上取付、ケース取付	E2
フランジ取付	E6
脚取付	E10

n_1：入力回転数［r/min］
n_2：出力回転数［r/min］
P_1：許容入力容量［kW］
T_{out}：許容出力トルク［N・m & kgf・m］
Pro：低速軸許容ラジアル荷重［N & kgf］

減速比 35

枠番	n_1 [r/min]	50	580	720	870	980	1165	1450	1750	2500	3000	3600
	n_2 [r/min]	1.42	16.5	20.5	24.7	27.8	33.1	41.2	49.7	71.0	85.2	102
4B145	P_1 [kW]	-	4.81	5.97	7.21	8.13	9.66	12.0	12.0	12.0	12.0	12.0
	T_{out} [N・m]	2570	2570	2570	2570	2570	2570	2570	2130	1490	1240	1030
	T_{out} [kgf・m]	262	262	262	262	262	262	262	217	152	126	105
	Pro [N]	25400	25400	25400	25400	25400	25400	24300	24300	21200	21000	20800
	Pro [kgf]	2590	2590	2590	2590	2590	2590	2480	2480	2160	2140	2120
4B160	P_1 [kW]	-	4.81	5.97	7.21	8.13	9.66	12.0	12.0	12.0	12.0	12.0
	T_{out} [N・m]	2570	2570	2570	2570	2570	2570	2570	2130	1490	1240	1030
	T_{out} [kgf・m]	262	262	262	262	262	262	262	217	152	126	105
	Pro [N]	25400	25400	25400	25400	25400	25400	24300	24300	21200	21000	20800
	Pro [kgf]	2590	2590	2590	2590	2590	2590	2480	2480	2160	2140	2120
4B165	P_1 [kW]	-	4.81	5.97	7.21	8.13	9.66	12.0	12.0	12.0	12.0	12.0
	T_{out} [N・m]	2570	2570	2570	2570	2570	2570	2570	2130	1490	1240	1030
	T_{out} [kgf・m]	262	262	262	262	262	262	262	217	152	126	105
	Pro [N]	25400	25400	25400	25400	25400	25400	24300	24300	21200	21000	20800
	Pro [kgf]	2590	2590	2590	2590	2590	2590	2480	2480	2160	2140	2120
4C140	P_1 [kW]	-	7.12	8.84	10.7	12.0	13.0	13.0	13.0	13.0	13.0	12.5
	T_{out} [N・m]	3800	3800	3800	3800	3800	3460	2780	2310	1610	1340	1080
	T_{out} [kgf・m]	387	387	387	387	387	353	283	235	164	137	110
	Pro [N]	57400	49600	45600	42300	40300	38800	38100	37200	34300	33200	32300
	Pro [kgf]	5850	5060	4650	4310	4110	3960	3880	3790	3500	3380	3290
4C145	P_1 [kW]	-	7.51	9.32	11.0	12.1	13.8	15.1	15.1	15.1	15.1	14.2
	T_{out} [N・m]	4010	4010	4010	3920	3810	3660	3240	2680	1870	1560	1220
	T_{out} [kgf・m]	409	409	409	400	388	373	330	273	191	159	124
	Pro [N]	55500	48800	44800	41800	40300	38100	36400	35800	33200	32300	31700
	Pro [kgf]	5660	4970	4570	4260	4110	3880	3710	3650	3380	3290	3230
4C160	P_1 [kW]	-	9.62	11.9	14.4	16.3	19.3	19.7	19.7	19.7	19.7	18.0
	T_{out} [N・m]	5140	5140	5140	5140	5140	5140	4210	3490	2440	2040	1550
	T_{out} [kgf・m]	524	524	524	524	524	524	429	356	249	208	158
	Pro [N]	41900	41900	40600	37300	35300	32500	32700	32800	30700	30300	30300
	Pro [kgf]	4270	4270	4140	3800	3600	3310	3330	3340	3130	3090	3090
4C165	P_1 [kW]	-	9.62	11.9	14.4	16.3	19.3	24.0	24.0	24.0	20.6	22.0
	T_{out} [N・m]	5140	5140	5140	5140	5140	5140	5140	4260	2980	2130	1890
	T_{out} [kgf・m]	524	524	524	524	524	524	524	434	304	217	193
	Pro [N]	41900	41900	40600	37300	35300	32500	29200	29900	28400	29900	28800
	Pro [kgf]	4270	4270	4140	3800	3600	3310	2980	3050	2900	3050	2940
4C170	P_1 [kW]	-	9.62	11.9	14.4	16.3	19.3	24.0	24.0	24.0	24.0	24.0
	T_{out} [N・m]	5140	5140	5140	5140	5140	5140	5140	4260	2980	2480	2070
	T_{out} [kgf・m]	524	524	524	524	524	524	524	434	304	253	211
	Pro [N]	41900	41900	40600	37300	35300	32500	29200	29900	28400	28400	28100
	Pro [kgf]	4270	4270	4140	3800	3600	3310	2980	3050	2900	2900	2860
4C175	P_1 [kW]	-	9.62	11.9	14.4	16.3	19.3	24.0	24.0	24.0	24.0	24.0
	T_{out} [N・m]	5140	5140	5140	5140	5140	5140	5140	4260	2980	2480	2070
	T_{out} [kgf・m]	524	524	524	524	524	524	524	434	304	253	211
	Pro [N]	41900	41900	40600	37300	35300	32500	29200	29900	28400	28400	28100
	Pro [kgf]	4270	4270	4140	3800	3600	3310	2980	3050	2900	2900	2860
4D160	P_1 [kW]	-	10.2	12.7	15.3	17.2	19.7	19.7	19.7	19.7	19.7	18.0
	T_{out} [N・m]	5450	5450	5450	5450	5450	5240	4210	3490	2440	2040	1550
	T_{out} [kgf・m]	556	556	556	556	556	534	429	356	249	208	158
	Pro [N]	83100	74800	69100	64300	61400	58100	56600	55100	50400	48700	47500
	Pro [kgf]	8470	7620	7040	6550	6260	5920	5770	5620	5140	4960	4840
4D165	P_1 [kW]	-	12.2	15.2	18.3	20.6	24.1	24.1	24.1	24.1	20.6	22.0
	T_{out} [N・m]	6520	6520	6520	6520	6520	6410	5140	4260	2990	2130	1890
	T_{out} [kgf・m]	665	665	665	665	665	653	524	434	305	217	193
	Pro [N]	75500	71400	65600	60900	58000	54400	53700	52600	48300	48400	46200
	Pro [kgf]	7700	7280	6690	6210	5910	5550	5470	5360	4920	4930	4710
枠番	n_1 [r/min]	50	580	720	870	980	1165	1450	1750	2500	3000	3600
	n_2 [r/min]	1.42	16.5	20.5	24.7	27.8	33.1	41.2	49.7	71.0	85.2	102

注）1. 選定表に記載の機種の形式については、D6 頁をご参照ください。ただし、取付位置記号 Y4、F4、G4、K4、W4（入力軸が下向き）の場合には、本選定表は適用できませんので、ご照会ください。
2. 出力軸許容ラジアル荷重 Pro は、中空軸タイプは軸端面から 20mm、中実軸タイプは出力軸中央の値です。荷重点がそれ以外の場合、および許容スラスト荷重については、技術資料 F8 ～ F15 頁をご覧ください。
3. 入力軸の許容ラジアル荷重は、F15 ～ F16 頁をご参照ください。
4. 潤滑方式は機種によって異なります。詳細は技術資料 F5 頁の「潤滑」をご参照ください。
5. 減速比は公称減速比です。出力回転数 n2 は実減速比から算出しています。（減速比 11 ～ 18 の実減速比は枠番によって異なるため、代表減速比で算出しています。）実減速比は D8 頁をご参照ください。
6. ［　］の部分は、50%ED、［　］の部分は 25%ED、［　］の部分は 40% ED の負荷時間率となります（それぞれ運転は 10 分サイクル）。
7. 本表に記載の内容は予告無しに変更することがあります。

選定表

選定について
選定表
寸法図
技術資料
オプション
ギヤモータ
レデューサ
標準仕様
形式
製作範囲
選定手順
ベベル+CY1段 減速比 11～305
ベベル+CY2段 減速比 364～10658

減速比 35

n_1：入力回転数［r/min］
n_2：出力回転数［r/min］
P_1：許容入力容量［kW］
T_{out}：許容出力トルク［N・m & kgf・m］
Pro：低速軸許容ラジアル荷重［N & kgf］

寸法図（ページ）	
軸上取付、ケース取付	E2
フランジ取付	E6
脚取付	E10

枠番	n_1 [r/min]	50	580	720	870	980	1165	1450	1750	2500	3000	3600
	n_2 [r/min]	1.42	16.5	20.5	24.7	27.8	33.1	41.2	49.7	71.0	85.2	102
4D180	P_1 [kW]	-	16.3	20.3	24.5	27.6	32.8	39.8	41.5	ご照会ください		
	T_{out} [N・m]	8720	8720	8720	8720	8720	8720	8510	7350			
	T_{out} [kgf・m]	889	889	889	889	889	889	867	749			
	Pro [N]	50600	50600	50600	50600	50600	47200	43100	42900			
	Pro [kgf]	5160	5160	5160	5160	5160	4810	4390	4370			
4D185	P_1 [kW]	-	16.3	20.3	24.5	27.6	32.8	39.8	45.0			
	T_{out} [N・m]	8720	8720	8720	8720	8720	8720	8510	7970			
	T_{out} [kgf・m]	889	889	889	889	889	889	867	812			
	Pro [N]	50600	50600	50600	50600	50600	47200	43100	40900			
	Pro [kgf]	5160	5160	5160	5160	5160	4810	4390	4170			
4E180	P_1 [kW]	-	21.7	26.9	32.6	36.7	41.5	41.5	41.5			
	T_{out} [N・m]	11600	11600	11600	11600	11600	11000	8870	7350			
	T_{out} [kgf・m]	1180	1180	1180	1180	1180	1120	904	749			
	Pro [N]	82000	82000	77400	71300	67600	64100	64300	63700			
	Pro [kgf]	8360	8360	7890	7270	6890	6530	6550	6490			
4E185	P_1 [kW]	-	21.7	26.9	32.6	36.7	43.6	45.0	45.0			
	T_{out} [N・m]	11600	11600	11600	11600	11600	11600	9620	7970			
	T_{out} [kgf・m]	1180	1180	1180	1180	1180	1180	981	812			
	Pro [N]	82000	82000	77400	71300	67600	62500	62100	62000			
	Pro [kgf]	8360	8360	7890	7270	6890	6370	6330	6320			
4E190	P_1 [kW]	-	21.7	26.9	32.6	36.7	43.6	50.6	50.6			
	T_{out} [N・m]	11600	11600	11600	11600	11600	11600	10800	8960			
	T_{out} [kgf・m]	1180	1180	1180	1180	1180	1180	1100	913			
	Pro [N]	82000	82000	77400	71300	67600	62500	58700	59100			
	Pro [kgf]	8360	8360	7890	7270	6890	6370	5980	6020			
4E195	P_1 [kW]	-	21.7	26.9	32.6	36.7	43.6	52.2	55.0			
	T_{out} [N・m]	11600	11600	11600	11600	11600	11600	11200	9740			
	T_{out} [kgf・m]	1180	1180	1180	1180	1180	1180	1140	993			
	Pro [N]	82000	82000	77400	71300	67600	62500	57700	56800			
	Pro [kgf]	8360	8360	7890	7270	6890	6370	5880	5790			
4F180	P_1 [kW]	-	23.6	29.3	35.4	39.9	41.5	41.5	41.5			
	T_{out} [N・m]	12600	12600	12600	12600	12600	11000	8870	7350			
	T_{out} [kgf・m]	1280	1280	1280	1280	1280	1120	904	749			
	Pro [N]	122000	122000	122000	122000	122000	124000	126000	121000			
	Pro [kgf]	12400	12400	12400	12400	12400	12600	12800	12300			
4F185	P_1 [kW]	-	27.9	34.7	40.4	44.3	45.0	45.0	45.0			
	T_{out} [N・m]	14900	14900	14900	14400	14000	12000	9620	7970			
	T_{out} [kgf・m]	1520	1520	1520	1470	1430	1220	981	812			
	Pro [N]	118000	118000	118000	119000	119000	123000	124000	120000			
	Pro [kgf]	12000	12000	12000	12100	12100	12500	12600	12200			
4F190	P_1 [kW]	-	33.7	41.8	50.5	50.6	50.6	50.6	50.6			
	T_{out} [N・m]	18000	18000	18000	18000	16000	13500	10800	8960			
	T_{out} [kgf・m]	1830	1830	1830	1830	1630	1380	1100	913			
	Pro [N]	112000	112000	112000	112000	116000	120000	121000	117000			
	Pro [kgf]	11400	11400	11400	11400	11800	12200	12300	11900			
4F195	P_1 [kW]	-	33.7	41.8	50.5	55.0	55.0	55.0	55.0			
	T_{out} [N・m]	18000	18000	18000	18000	17400	14600	11800	9740			
	T_{out} [kgf・m]	1830	1830	1830	1830	1770	1490	1200	993			
	Pro [N]	112000	112000	112000	112000	113000	118000	118000	115000			
	Pro [kgf]	11400	11400	11400	11400	11500	12000	12000	11700			
枠番	n_1 [r/min]	50	580	720	870	980	1165	1450	1750	2500	3000	3600
	n_2 [r/min]	1.42	16.5	20.5	24.7	27.8	33.1	41.2	49.7	71.0	85.2	102

注）1. 選定表に記載の機種の形式については、D6 頁をご参照ください。ただし、取付位置記号 Y4、F4、G4、K4、W4（入力軸が下向き）の場合には、本選定表は適用できませんので、ご照会ください。
2. 出力軸許容ラジアル荷重 Pro は、中空軸タイプは軸端面から 20mm、中実軸タイプは出力軸中央の値です。荷重点がそれ以外の場合、および許容スラスト荷重については、技術資料 F8 ～ F15 頁をご覧ください。
3. 入力軸の許容ラジアル荷重は、F15 ～ F16 頁をご参照ください。
4. 潤滑方式は機種によって異なります。詳細は技術資料 F5 頁の「潤滑」をご参照ください。
5. 減速比は公称減速比です。出力回転数 n2 は実減速比から算出しています。（減速比 11 ～ 18 の実減速比は枠番によって異なるため、代表減速比で算出しています。）実減速比は D8 頁をご参照ください。
6. ［　］の部分は、50%ED、［　］の部分は 25%ED、［　］の部分は 40% ED の負荷時間率となります（それぞれ運転は 10 分サイクル）。
7. 本表に記載の内容は予告無しに変更することがあります。

MEMO

選定表

選定について
選定表
寸法図
技術資料
オプション
ギヤモータ
レデューサ
標準仕様
形式
製作範囲
選定手順
ベベル+CY1段 減速比 11～305
ベベル+CY2段 減速比 364～10658

減速比 39

n_1：入力回転数［r/min］
n_2：出力回転数［r/min］
P_1：許容入力容量［kW］
T_{out}：許容出力トルク［N・m & kgf・m］
Pro：低速軸許容ラジアル荷重［N & kgf］

寸法図（ページ）	
軸上取付、ケース取付	E2
フランジ取付	E6
脚取付	E10

枠番	n_1 [r/min]	50	580	720	870	980	1165	1450	1750	2500	3000	3600
	n_2 [r/min]	1.30	15.1	18.7	22.6	25.5	30.3	37.7	45.5	64.9	77.9	93.5
4A100	P_1 [kW]	-	1.45	1.80	2.18	2.35	2.35	2.35	2.35	2.35	2.35	2.35
	T_{out} [N・m]	849	849	849	849	813	684	549	455	319	266	221
	T_{out} [kgf・m]	86.5	86.5	86.5	86.5	82.9	69.7	56.0	46.4	32.5	27.1	22.5
	Pro [N]	22500	22500	22500	22500	23000	24400	23900	23000	20800	19900	19100
	Pro [kgf]	2290	2290	2290	2290	2340	2490	2440	2340	2120	2030	1950
4A105	P_1 [kW]	-	1.79	2.22	2.61	2.86	3.18	3.18	3.18	3.18	3.18	3.18
	T_{out} [N・m]	1050	1050	1050	1020	989	925	743	616	431	359	299
	T_{out} [kgf・m]	107	107	107	104	101	94.3	75.7	62.8	43.9	36.6	30.5
	Pro [N]	19600	19600	19600	20100	20500	21500	22900	22100	20100	19300	18600
	Pro [kgf]	2000	2000	2000	2050	2090	2190	2330	2250	2050	1970	1900
4A110	P_1 [kW]	-	2.09	2.60	3.14	3.54	3.55	3.55	3.55	3.55	3.55	3.55
	T_{out} [N・m]	1220	1220	1220	1220	1220	1030	830	688	481	401	334
	T_{out} [kgf・m]	124	124	124	124	124	105	84.6	70.1	49.0	40.9	34.0
	Pro [N]	15800	15800	15800	15800	15800	19800	22400	21700	19800	19100	18300
	Pro [kgf]	1610	1610	1610	1610	1610	2020	2280	2210	2020	1950	1870
4A115	P_1 [kW]	-	2.21	2.74	3.31	3.73	3.92	3.92	3.92	3.92	3.92	3.92
	T_{out} [N・m]	1290	1290	1290	1290	1290	1140	916	759	532	443	369
	T_{out} [kgf・m]	131	131	131	131	131	116	93.4	77.4	54.2	45.2	37.6
	Pro [N]	13900	13900	13900	13900	13900	17700	21600	21300	19400	18800	18100
	Pro [kgf]	1420	1420	1420	1420	1420	1800	2200	2170	1980	1920	1850
4A120	P_1 [kW]	-	2.21	2.74	3.31	3.73	4.43	5.07	5.07	5.07	5.07	5.07
	T_{out} [N・m]	1290	1290	1290	1290	1290	1290	1190	982	687	573	477
	T_{out} [kgf・m]	131	131	131	131	131	131	121	100	70.0	58.4	48.6
	Pro [N]	13900	13900	13900	13900	13900	13900	16700	20100	18400	17900	17400
	Pro [kgf]	1420	1420	1420	1420	1420	1420	1700	2050	1880	1820	1770
4A125	P_1 [kW]	-	2.21	2.74	3.31	3.73	4.43	5.52	5.52	5.52	5.52	5.52
	T_{out} [N・m]	1290	1290	1290	1290	1290	1290	1290	1070	749	624	520
	T_{out} [kgf・m]	131	131	131	131	131	131	131	109	76.4	63.6	53.0
	Pro [N]	13900	13900	13900	13900	13900	13900	13900	19200	18000	17600	17100
	Pro [kgf]	1420	1420	1420	1420	1420	1420	1420	1960	1830	1790	1740
4A140	P_1 [kW]	-	2.21	2.74	3.31	3.73	4.43	5.52	5.52	5.52	5.52	5.52
	T_{out} [N・m]	1290	1290	1290	1290	1290	1290	1290	1070	749	624	520
	T_{out} [kgf・m]	131	131	131	131	131	131	131	109	76.4	63.6	53.0
	Pro [N]	13900	13900	13900	13900	13900	13900	13900	19200	18000	17600	17100
	Pro [kgf]	1420	1420	1420	1420	1420	1420	1420	1960	1830	1790	1740
4A145	P_1 [kW]	-	2.21	2.74	3.31	3.73	4.43	5.52	5.52	5.52	5.52	5.52
	T_{out} [N・m]	1290	1290	1290	1290	1290	1290	1290	1070	749	624	520
	T_{out} [kgf・m]	131	131	131	131	131	131	131	109	76.4	63.6	53.0
	Pro [N]	13900	13900	13900	13900	13900	13900	13900	19200	18000	17600	17100
	Pro [kgf]	1420	1420	1420	1420	1420	1420	1420	1960	1830	1790	1740
4B120	P_1 [kW]	-	3.05	3.79	4.58	5.07	5.07	5.07	5.07	5.07	5.07	5.07
	T_{out} [N・m]	1780	1780	1780	1780	1750	1480	1190	982	687	573	477
	T_{out} [kgf・m]	181	181	181	181	178	151	121	100	70.0	58.4	48.6
	Pro [N]	36700	36700	36700	34700	33400	32500	31200	30100	26700	25700	24800
	Pro [kgf]	3740	3740	3740	3540	3400	3310	3180	3070	2720	2620	2530
4B125	P_1 [kW]	-	3.47	4.09	4.73	5.18	5.91	5.92	5.92	5.92	5.92	5.92
	T_{out} [N・m]	2110	2030	1930	1840	1790	1720	1380	1150	803	669	557
	T_{out} [kgf・m]	215	207	197	188	182	175	141	117	81.9	68.2	56.8
	Pro [N]	32900	34000	35200	34500	33200	31400	30400	29400	26000	25200	24300
	Pro [kgf]	3350	3470	3590	3520	3380	3200	3100	3000	2650	2570	2480
4B140	P_1 [kW]	-	4.40	5.46	6.60	7.43	8.83	11.0	11.0	11.0	11.0	11.0
	T_{out} [N・m]	2570	2570	2570	2570	2570	2570	2570	2130	1490	1240	1040
	T_{out} [kgf・m]	262	262	262	262	262	262	262	217	152	126	106
	Pro [N]	25400	25400	25400	25400	25400	25400	25400	25200	21900	21700	21400
	Pro [kgf]	2590	2590	2590	2590	2590	2590	2590	2570	2230	2210	2180
枠番	n_1 [r/min]	50	580	720	870	980	1165	1450	1750	2500	3000	3600
	n_2 [r/min]	1.30	15.1	18.7	22.6	25.5	30.3	37.7	45.5	64.9	77.9	93.5

注）1. 選定表に記載の機種の形式については、D6 頁をご参照ください。ただし、取付位置記号 Y4、F4、G4、K4、W4（入力軸が下向き）の場合には、本選定表は適用できませんので、ご照会ください。
2. 出力軸許容ラジアル荷重 Pro は、中空軸タイプは軸端面から 20mm、中実軸タイプは出力軸中央の値です。荷重点がそれ以外の場合、および許容スラスト荷重については、技術資料 F8 ～ F15 頁をご覧ください。
3. 入力軸の許容ラジアル荷重は、F15 ～ F16 頁をご参照ください。
4. 潤滑方式は機種によって異なります。詳細は技術資料 F5 頁の「潤滑」をご参照ください。
5. 減速比は公称減速比です。出力回転数 n2 は実減速比から算出しています。（減速比 11 ～ 18 の実減速比は枠番によって異なるため、代表減速比で算出しています。）実減速比は D8 頁をご参照ください。
6. ［　］の部分は、50%ED、［　］の部分は 25%ED を運転条件としています（それぞれ運転は 10 分サイクル）。
7. 本表に記載の内容は予告無しに変更することがあります。

選定表

寸法図（ページ）	
軸上取付、ケース取付	E2
フランジ取付	E6
脚取付	E10

n_1：入力回転数［r/min］
n_2：出力回転数［r/min］
P_1：許容入力容量［kW］
T_{out}：許容出力トルク［N・m & kgf・m］
Pro：低速軸許容ラジアル荷重［N & kgf］

減速比 39

枠番	n_1 [r/min]	50	580	720	870	980	1165	1450	1750	2500	3000	3600
	n_2 [r/min]	1.30	15.1	18.7	22.6	25.5	30.3	37.7	45.5	64.9	77.9	93.5
4B145	P_1 [kW]	-	4.40	5.46	6.60	7.43	8.83	11.0	11.0	11.0	11.0	11.0
	T_{out} [N・m]	2570	2570	2570	2570	2570	2570	2570	2130	1490	1240	1040
	T_{out} [kgf・m]	262	262	262	262	262	262	262	217	152	126	106
	Pro [N]	25400	25400	25400	25400	25400	25400	25400	25200	21900	21700	21400
	Pro [kgf]	2590	2590	2590	2590	2590	2590	2590	2570	2230	2210	2180
4B160	P_1 [kW]	-	4.40	5.46	6.60	7.43	8.83	11.0	11.0	11.0	11.0	11.0
	T_{out} [N・m]	2570	2570	2570	2570	2570	2570	2570	2130	1490	1240	1040
	T_{out} [kgf・m]	262	262	262	262	262	262	262	217	152	126	106
	Pro [N]	25400	25400	25400	25400	25400	25400	25400	25200	21900	21700	21400
	Pro [kgf]	2590	2590	2590	2590	2590	2590	2590	2570	2230	2210	2180
4B165	P_1 [kW]	-	4.40	5.46	6.60	7.43	8.83	11.0	11.0	11.0	11.0	11.0
	T_{out} [N・m]	2570	2570	2570	2570	2570	2570	2570	2130	1490	1240	1040
	T_{out} [kgf・m]	262	262	262	262	262	262	262	217	152	126	106
	Pro [N]	25400	25400	25400	25400	25400	25400	25400	25200	21900	21700	21400
	Pro [kgf]	2590	2590	2590	2590	2590	2590	2590	2570	2230	2210	2180
4C140	P_1 [kW]	-	7.12	8.84	10.7	12.0	13.0	13.0	13.0	13.0	13.0	12.5
	T_{out} [N・m]	4160	4160	4160	4160	4160	3780	3040	2520	1760	1470	1180
	T_{out} [kgf・m]	424	424	424	424	424	385	310	257	179	150	120
	Pro [N]	54100	50100	46000	42600	40600	39100	38500	37700	34700	33700	32800
	Pro [kgf]	5510	5110	4690	4340	4140	3990	3920	3840	3540	3440	3340
4C145	P_1 [kW]	-	7.51	9.32	11.0	12.1	13.8	15.1	15.1	15.1	15.1	14.2
	T_{out} [N・m]	4390	4390	4390	4290	4170	4000	3540	2930	2050	1710	1340
	T_{out} [kgf・m]	448	448	448	437	425	408	361	299	209	174	137
	Pro [N]	51800	49300	45100	42100	40500	38300	36700	36200	33400	32600	32100
	Pro [kgf]	5280	5030	4600	4290	4130	3900	3740	3690	3400	3320	3270
4C160	P_1 [kW]	-	8.79	10.9	13.2	14.9	17.7	19.7	19.7	19.7	19.7	18.0
	T_{out} [N・m]	5140	5140	5140	5140	5140	5140	4600	3820	2670	2230	1690
	T_{out} [kgf・m]	524	524	524	524	524	524	469	389	272	227	172
	Pro [N]	41900	41900	41900	38900	36900	34100	32700	32900	30700	30400	30600
	Pro [kgf]	4270	4270	4270	3970	3760	3480	3330	3350	3130	3100	3120
4C165	P_1 [kW]	-	8.79	10.9	13.2	14.9	17.7	22.0	22.0	22.0	20.6	22.0
	T_{out} [N・m]	5140	5140	5140	5140	5140	5140	5140	4260	2980	2330	2070
	T_{out} [kgf・m]	524	524	524	524	524	524	524	434	304	238	211
	Pro [N]	41900	41900	41900	38900	36900	34100	30700	31200	29300	29900	28900
	Pro [kgf]	4270	4270	4270	3970	3760	3480	3130	3180	2990	3050	2950
4C170	P_1 [kW]	-	8.79	10.9	13.2	14.9	17.7	22.0	22.0	22.0	22.0	22.0
	T_{out} [N・m]	5140	5140	5140	5140	5140	5140	5140	4260	2980	2490	2070
	T_{out} [kgf・m]	524	524	524	524	524	524	524	434	304	254	211
	Pro [N]	41900	41900	41900	38900	36900	34100	30700	31200	29300	29200	28900
	Pro [kgf]	4270	4270	4270	3970	3760	3480	3130	3180	2990	2980	2950
4C175	P_1 [kW]	-	8.79	10.9	13.2	14.9	17.7	22.0	22.0	22.0	22.0	22.0
	T_{out} [N・m]	5140	5140	5140	5140	5140	5140	5140	4260	2980	2490	2070
	T_{out} [kgf・m]	524	524	524	524	524	524	524	434	304	254	211
	Pro [N]	41900	41900	41900	38900	36900	34100	30700	31200	29300	29200	28900
	Pro [kgf]	4270	4270	4270	3970	3760	3480	3130	3180	2990	2980	2950
4D160	P_1 [kW]	-	10.2	12.7	15.3	17.2	19.7	19.7	19.7	19.7	19.7	18.0
	T_{out} [N・m]	5960	5960	5960	5960	5960	5730	4600	3820	2670	2230	1690
	T_{out} [kgf・m]	608	608	608	608	608	584	469	389	272	227	172
	Pro [N]	79700	75900	69900	65000	62100	58700	57400	55900	51000	49400	48400
	Pro [kgf]	8120	7740	7130	6630	6330	5980	5850	5700	5200	5040	4930
4D165	P_1 [kW]	-	12.2	15.2	18.3	20.6	24.1	24.1	24.1	24.1	20.6	22.0
	T_{out} [N・m]	7130	7130	7130	7130	7130	7010	5620	4660	3270	2330	2070
	T_{out} [kgf・m]	727	727	727	727	727	715	573	475	333	238	211
	Pro [N]	70100	70100	66200	61300	58400	54700	54200	53300	48700	49000	46900
	Pro [kgf]	7150	7150	6750	6250	5950	5580	5520	5430	4960	4990	4780
枠番	n_1 [r/min]	50	580	720	870	980	1165	1450	1750	2500	3000	3600
	n_2 [r/min]	1.30	15.1	18.7	22.6	25.5	30.3	37.7	45.5	64.9	77.9	93.5

注）1. 選定表に記載の機種の形式については、D6 頁をご参照ください。ただし、取付位置記号 Y4、F4、G4、K4、W4（入力軸が下向き）の場合には、本選定表は適用できませんので、ご照会ください。
2. 出力軸許容ラジアル荷重 Pro は、中空軸タイプは軸端面から 20mm、中実軸タイプは出力軸中央の値です。荷重点がそれ以外の場合、および許容スラスト荷重については、技術資料 F8 ～ F15 頁をご覧ください。
3. 入力軸の許容ラジアル荷重は、F15 ～ F16 頁をご参照ください。
4. 潤滑方式は機種によって異なります。詳細は技術資料 F5 頁の「潤滑」をご参照ください。
5. 減速比は公称減速比です。出力回転数 n2 は実減速比から算出しています。（減速比 11 ～ 18 の実減速比は枠番によって異なるため、代表減速比で算出しています。）実減速比は D8 頁をご参照ください。
6. ［　］の部分は、50%ED、［　］の部分は 25%ED を運転条件としています（それぞれ運転は 10 分サイクル）。
7. 本表に記載の内容は予告無しに変更することがあります。

選定表

減速比 39

n_1：入力回転数［r/min］
n_2：出力回転数［r/min］
P_1：許容入力容量［kW］
T_{out}：許容出力トルク［N・m & kgf・m］
Pro：低速軸許容ラジアル荷重［N & kgf］

寸法図（ページ）
軸上取付、ケース取付 E2
フランジ取付 E6
脚取付 E10

枠番	n_1 [r/min]	50	580	720	870	980	1165	1450	1750	2500	3000	3600
	n_2 [r/min]	1.30	15.1	18.7	22.6	25.5	30.3	37.7	45.5	64.9	77.9	93.5
4D180	P_1 [kW]	-	14.9	18.5	22.4	25.2	30.0	36.7	41.5	ご照会ください		
	T_{out} [N・m]	8720	8720	8720	8720	8720	8720	8570	8040			
	T_{out} [kgf・m]	889	889	889	889	889	889	874	820			
	Pro [N]	50600	50600	50600	50600	50600	49200	44800	42600			
	Pro [kgf]	5160	5160	5160	5160	5160	5020	4570	4340			
4D185	P_1 [kW]	-	14.9	18.5	22.4	25.2	30.0	36.7	41.8			
	T_{out} [N・m]	8720	8720	8720	8720	8720	8720	8570	8100			
	T_{out} [kgf・m]	889	889	889	889	889	889	874	826			
	Pro [N]	50600	50600	50600	50600	50600	49200	44800	42400			
	Pro [kgf]	5160	5160	5160	5160	5160	5020	4570	4320			
4E180	P_1 [kW]	-	19.8	24.6	29.8	33.5	39.9	41.5	41.5			
	T_{out} [N・m]	11600	11600	11600	11600	11600	11600	9700	8040			
	T_{out} [kgf・m]	1180	1180	1180	1180	1180	1180	989	820			
	Pro [N]	82000	82000	80500	74200	70400	65200	64400	64100			
	Pro [kgf]	8360	8360	8210	7560	7180	6650	6560	6530			
4E185	P_1 [kW]	-	19.8	24.6	29.8	33.5	39.9	45.0	45.0			
	T_{out} [N・m]	11600	11600	11600	11600	11600	11600	10500	8720			
	T_{out} [kgf・m]	1180	1180	1180	1180	1180	1180	1070	889			
	Pro [N]	82000	82000	80500	74200	70400	65200	62000	62100			
	Pro [kgf]	8360	8360	8210	7560	7180	6650	6320	6330			
4E190	P_1 [kW]	-	19.8	24.6	29.8	33.5	39.9	48.2	50.6			
	T_{out} [N・m]	11600	11600	11600	11600	11600	11600	11300	9800			
	T_{out} [kgf・m]	1180	1180	1180	1180	1180	1180	1150	1000			
	Pro [N]	82000	82000	80500	74200	70400	65200	59900	59000			
	Pro [kgf]	8360	8360	8210	7560	7180	6650	6110	6010			
4E195	P_1 [kW]	-	19.8	24.6	29.8	33.5	39.9	48.2	54.9			
	T_{out} [N・m]	11600	11600	11600	11600	11600	11600	11300	10600			
	T_{out} [kgf・m]	1180	1180	1180	1180	1180	1180	1150	1080			
	Pro [N]	82000	82000	80500	74200	70400	65200	59900	56600			
	Pro [kgf]	8360	8360	8210	7560	7180	6650	6110	5770			
4F180	P_1 [kW]	-	23.6	29.3	35.4	39.9	41.5	41.5	41.5			
	T_{out} [N・m]	13800	13800	13800	13800	13800	12100	9700	8040			
	T_{out} [kgf・m]	1410	1410	1410	1410	1410	1230	989	820			
	Pro [N]	120000	120000	120000	120000	120000	123000	127000	124000			
	Pro [kgf]	12200	12200	12200	12200	12200	12500	12900	12600			
4F185	P_1 [kW]	-	27.9	34.7	40.4	44.3	45.0	45.0	45.0			
	T_{out} [N・m]	16300	16300	16300	15700	15300	13100	10500	8720			
	T_{out} [kgf・m]	1660	1660	1660	1600	1560	1340	1070	889			
	Pro [N]	115000	115000	115000	116000	117000	121000	125000	122000			
	Pro [kgf]	11700	11700	11700	11800	11900	12300	12700	12400			
4F190	P_1 [kW]	-	30.8	38.2	46.2	50.6	50.6	50.6	50.6			
	T_{out} [N・m]	18000	18000	18000	18000	17500	14700	11800	9800			
	T_{out} [kgf・m]	1830	1830	1830	1830	1780	1500	1200	1000			
	Pro [N]	112000	112000	112000	112000	113000	118000	122000	119000			
	Pro [kgf]	11400	11400	11400	11400	11500	12000	12400	12100			
4F195	P_1 [kW]	-	30.8	38.2	46.2	52.0	55.0	55.0	55.0			
	T_{out} [N・m]	18000	18000	18000	18000	18000	16000	12900	10700			
	T_{out} [kgf・m]	1830	1830	1830	1830	1830	1630	1310	1090			
	Pro [N]	112000	112000	112000	112000	112000	116000	120000	117000			
	Pro [kgf]	11400	11400	11400	11400	11400	11800	12200	11900			
枠番	n_1 [r/min]	50	580	720	870	980	1165	1450	1750	2500	3000	3600
	n_2 [r/min]	1.30	15.1	18.7	22.6	25.5	30.3	37.7	45.5	64.9	77.9	93.5

注）1. 選定表に記載の機種の形式については、D6 頁をご参照ください。ただし、取付位置記号 Y4、F4、G4、K4、W4（入力軸が下向き）の場合には、本選定表は適用できませんので、ご照会ください。
2. 出力軸許容ラジアル荷重 Pro は、中空軸タイプは軸端面から 20mm、中実軸タイプは出力軸中央の値です。荷重点がそれ以外の場合、および許容スラスト荷重については、技術資料 F8 ～ F15 頁をご覧ください。
3. 入力軸の許容ラジアル荷重は、F15 ～ F16 頁をご参照ください。
4. 潤滑方式は機種によって異なります。詳細は技術資料 F5 頁の「潤滑」をご参照ください。
5. 減速比は公称減速比です。出力回転数 n2 は実減速比から算出しています。（減速比 11 ～ 18 の実減速比は枠番によって異なるため、代表減速比で算出しています。）実減速比は D8 頁をご参照ください。
6. □の部分は、50%ED、■の部分は 25%ED を運転条件としています（それぞれ運転は 10 分サイクル）。
7. 本表に記載の内容は予告無しに変更することがあります。

MEMO

選定表

選定について
選定表
寸法図
技術資料
オプション
ギヤモータ
レデューサ
標準仕様
形式
製作範囲
選定手順
ベベル+CY1段 減速比 11～305
ベベル+CY2段 減速比 364～10658

減速比 46

n_1：入力回転数［r/min］
n_2：出力回転数［r/min］
P_1：許容入力容量［kW］
T_{out}：許容出力トルク［N・m & kgf・m］
Pro：低速軸許容ラジアル荷重［N & kgf］

寸法図（ページ）	
軸上取付、ケース取付	E2
フランジ取付	E6
脚取付	E10

枠番	n_1 [r/min]	50	580	720	870	980	1165	1450	1750	2500	3000	3600
	n_2 [r/min]	1.10	12.7	15.8	19.1	21.5	25.6	31.9	38.5	54.9	65.9	79.1
4A100	P_1 [kW]	-	1.23	1.53	1.84	2.08	2.35	2.35	2.35	2.35	2.35	2.35
	T_{out} [N・m]	849	849	849	849	849	808	649	537	377	314	262
	T_{out} [kgf・m]	86.5	86.5	86.5	86.5	86.5	82.4	66.2	54.7	38.4	32.0	26.7
	Pro [N]	22500	22500	22500	22500	22500	23100	24700	23800	21600	20700	19900
	Pro [kgf]	2290	2290	2290	2290	2290	2350	2520	2430	2200	2110	2030
4A105	P_1 [kW]	-	1.48	1.83	2.21	2.49	2.96	3.18	3.18	3.18	3.18	3.18
	T_{out} [N・m]	1020	1020	1020	1020	1020	1020	879	728	510	425	354
	T_{out} [kgf・m]	104	104	104	104	104	104	89.6	74.2	52.0	43.3	36.1
	Pro [N]	20100	20100	20100	20100	20100	20100	22200	22800	20700	20000	19300
	Pro [kgf]	2050	2050	2050	2050	2050	2050	2260	2320	2110	2040	1970
4A110	P_1 [kW]	-	1.77	2.20	2.66	2.99	3.55	3.55	3.55	3.55	3.55	3.55
	T_{out} [N・m]	1220	1220	1220	1220	1220	1220	981	813	569	474	395
	T_{out} [kgf・m]	124	124	124	124	124	124	100	82.9	58.0	48.3	40.3
	Pro [N]	15800	15800	15800	15800	15800	15900	20700	22300	20400	19700	19000
	Pro [kgf]	1610	1610	1610	1610	1610	1620	2110	2270	2080	2010	1940
4A115	P_1 [kW]	-	1.87	2.32	2.80	3.16	3.75	3.90	3.90	3.90	3.90	3.90
	T_{out} [N・m]	1290	1290	1290	1290	1290	1290	1080	893	625	521	434
	T_{out} [kgf・m]	131	131	131	131	131	131	110	91.0	63.7	53.1	44.2
	Pro [N]	13900	13900	13900	13900	13900	13900	19000	21900	20000	19400	18700
	Pro [kgf]	1420	1420	1420	1420	1420	1420	1940	2230	2040	1980	1910
4A120	P_1 [kW]	-	1.87	2.32	2.80	3.16	3.75	4.67	4.67	4.67	4.67	4.67
	T_{out} [N・m]	1290	1290	1290	1290	1290	1290	1290	1070	748	624	520
	T_{out} [kgf・m]	131	131	131	131	131	131	131	109	76.2	63.6	53.0
	Pro [N]	13900	13900	13900	13900	13900	13900	13900	19200	19200	18700	18200
	Pro [kgf]	1420	1420	1420	1420	1420	1420	1420	1960	1960	1910	1860
4A125	P_1 [kW]	-	1.87	2.32	2.80	3.16	3.75	4.67	4.67	4.67	4.67	4.67
	T_{out} [N・m]	1290	1290	1290	1290	1290	1290	1290	1070	748	624	520
	T_{out} [kgf・m]	131	131	131	131	131	131	131	109	76.2	63.6	53.0
	Pro [N]	13900	13900	13900	13900	13900	13900	13900	19200	19200	18700	18200
	Pro [kgf]	1420	1420	1420	1420	1420	1420	1420	1960	1960	1910	1860
4A140	P_1 [kW]	-	1.87	2.32	2.80	3.16	3.75	4.67	4.67	4.67	4.67	4.67
	T_{out} [N・m]	1290	1290	1290	1290	1290	1290	1290	1070	748	624	520
	T_{out} [kgf・m]	131	131	131	131	131	131	131	109	76.2	63.6	53.0
	Pro [N]	13900	13900	13900	13900	13900	13900	13900	19200	19200	18700	18200
	Pro [kgf]	1420	1420	1420	1420	1420	1420	1420	1960	1960	1910	1860
4A145	P_1 [kW]	-	1.87	2.32	2.80	3.16	3.75	4.67	4.67	4.67	4.67	4.67
	T_{out} [N・m]	1290	1290	1290	1290	1290	1290	1290	1070	748	624	520
	T_{out} [kgf・m]	131	131	131	131	131	131	131	109	76.2	63.6	53.0
	Pro [N]	13900	13900	13900	13900	13900	13900	13900	19200	19200	18700	18200
	Pro [kgf]	1420	1420	1420	1420	1420	1420	1420	1960	1960	1910	1860
4B120	P_1 [kW]	-	2.58	3.20	3.87	4.36	5.07	5.07	5.07	5.07	5.07	5.07
	T_{out} [N・m]	1780	1780	1780	1780	1780	1740	1400	1160	812	677	564
	T_{out} [kgf・m]	181	181	181	181	181	177	143	118	82.8	69.0	57.5
	Pro [N]	36700	36700	36700	36700	35300	33300	32200	31100	27500	26600	25700
	Pro [kgf]	3740	3740	3740	3740	3600	3390	3280	3170	2800	2710	2620
4B125	P_1 [kW]	-	3.10	3.69	4.27	4.68	5.34	5.92	5.92	5.92	5.92	5.92
	T_{out} [N・m]	2140	2140	2060	1970	1910	1840	1640	1360	949	791	659
	T_{out} [kgf・m]	218	218	210	201	195	188	167	139	96.7	80.6	67.2
	Pro [N]	32600	32600	33700	34700	34800	32900	31200	30300	26700	25900	25100
	Pro [kgf]	3320	3320	3440	3540	3550	3350	3180	3090	2720	2640	2560
4B140	P_1 [kW]	-	3.72	4.62	5.58	6.29	7.47	9.30	9.30	9.30	9.30	9.30
	T_{out} [N・m]	2570	2570	2570	2570	2570	2570	2570	2130	1490	1240	1030
	T_{out} [kgf・m]	262	262	262	262	262	262	262	217	152	126	105
	Pro [N]	25400	25400	25400	25400	25400	25400	25400	27000	23500	23200	22800
	Pro [kgf]	2590	2590	2590	2590	2590	2590	2590	2750	2400	2360	2320
枠番	n_1 [r/min]	50	580	720	870	980	1165	1450	1750	2500	3000	3600
	n_2 [r/min]	1.10	12.7	15.8	19.1	21.5	25.6	31.9	38.5	54.9	65.9	79.1

注）1. 選定表に記載の機種の形式については、D6 頁をご参照ください。ただし、取付位置記号 Y4、F4、G4、K4、W4（入力軸が下向き）の場合には、本選定表は適用できませんので、ご照会ください。
2. 出力軸許容ラジアル荷重 Pro は、中空軸タイプは軸端面から 20mm、中実軸タイプは出力軸中央の値です。荷重点がそれ以外の場合、および許容スラスト荷重については、技術資料 F8 ～ F15 頁をご覧ください。
3. 入力軸の許容ラジアル荷重は、F15 ～ F16 頁をご参照ください。
4. 潤滑方式は機種によって異なります。詳細は技術資料 F5 頁の「潤滑」をご参照ください。
5. 減速比は公称減速比です。出力回転数 n2 は実減速比から算出しています。（減速比 11 ～ 18 の実減速比は枠番によって異なるため、代表減速比で算出しています。）実減速比は D8 頁をご参照ください。
6. ［　］の部分は、50%ED、［　］の部分は 25%ED を運転条件としています（それぞれ運転は 10 分サイクル）。
7. 本表に記載の内容は予告無しに変更することがあります。

選定表

寸法図（ページ）	
軸上取付、ケース取付	E2
フランジ取付	E6
脚取付	E10

n_1：入力回転数［r/min］
n_2：出力回転数［r/min］
P_1：許容入力容量［kW］
T_{out}：許容出力トルク［N・m & kgf・m］
Pro：低速軸許容ラジアル荷重［N & kgf］

減速比 46

枠番	n_1 [r/min]	50	580	720	870	980	1165	1450	1750	2500	3000	3600
	n_2 [r/min]	1.10	12.7	15.8	19.1	21.5	25.6	31.9	38.5	54.9	65.9	79.1
4B145	P_1 [kW]	-	3.72	4.62	5.58	6.29	7.47	9.30	9.30	9.30	9.30	9.30
	T_{out} [N・m]	2570	2570	2570	2570	2570	2570	2570	2130	1490	1240	1030
	T_{out} [kgf・m]	262	262	262	262	262	262	262	217	152	126	105
	Pro [N]	25400	25400	25400	25400	25400	25400	25400	27000	23500	23200	22800
	Pro [kgf]	2590	2590	2590	2590	2590	2590	2590	2750	2400	2360	2320
4B160	P_1 [kW]	-	3.72	4.62	5.58	6.29	7.47	9.30	9.30	9.30	9.30	9.30
	T_{out} [N・m]	2570	2570	2570	2570	2570	2570	2570	2130	1490	1240	1030
	T_{out} [kgf・m]	262	262	262	262	262	262	262	217	152	126	105
	Pro [N]	25400	25400	25400	25400	25400	25400	25400	27000	23500	23200	22800
	Pro [kgf]	2590	2590	2590	2590	2590	2590	2590	2750	2400	2360	2320
4B165	P_1 [kW]	-	3.72	4.62	5.58	6.29	7.47	9.30	9.30	9.30	9.30	9.30
	T_{out} [N・m]	2570	2570	2570	2570	2570	2570	2570	2130	1490	1240	1030
	T_{out} [kgf・m]	262	262	262	262	262	262	262	217	152	126	105
	Pro [N]	25400	25400	25400	25400	25400	25400	25400	27000	23500	23200	22800
	Pro [kgf]	2590	2590	2590	2590	2590	2590	2590	2750	2400	2360	2320
4C140	P_1 [kW]	-	6.02	7.48	9.04	10.2	12.1	13.0	13.0	13.0	13.0	13.0
	T_{out} [N・m]	4160	4160	4160	4160	4160	4160	3600	2980	2080	1740	1450
	T_{out} [kgf・m]	424	424	424	424	424	424	367	304	212	177	148
	Pro [N]	54100	53500	49200	45600	43400	40500	39000	38400	35400	34600	33600
	Pro [kgf]	5510	5450	5020	4650	4420	4130	3980	3910	3610	3530	3430
4C145	P_1 [kW]	-	6.73	8.36	10.1	11.4	13.5	15.1	15.1	15.1	15.1	15.1
	T_{out} [N・m]	4650	4650	4650	4650	4650	4630	4160	3450	2420	2020	1680
	T_{out} [kgf・m]	474	474	474	474	474	472	424	352	247	206	171
	Pro [N]	48700	48700	47300	43800	41600	38700	36900	36700	34000	33300	32600
	Pro [kgf]	4960	4960	4820	4460	4240	3940	3760	3740	3470	3390	3320
4C160	P_1 [kW]	-	7.44	9.24	11.2	12.6	14.9	18.6	18.6	18.6	18.6	18.0
	T_{out} [N・m]	5140	5140	5140	5140	5140	5140	5140	4260	2980	2480	2000
	T_{out} [kgf・m]	524	524	524	524	524	524	524	434	304	253	204
	Pro [N]	41900	41900	41900	41900	39800	36800	33300	33700	31500	31300	31200
	Pro [kgf]	4270	4270	4270	4270	4060	3750	3390	3440	3210	3190	3180
4C165	P_1 [kW]	-	7.44	9.24	11.2	12.6	14.9	18.6	18.6	18.6	18.6	18.6
	T_{out} [N・m]	5140	5140	5140	5140	5140	5140	5140	4260	2980	2480	2070
	T_{out} [kgf・m]	524	524	524	524	524	524	524	434	304	253	211
	Pro [N]	41900	41900	41900	41900	39800	36800	33300	33700	31500	31300	30900
	Pro [kgf]	4270	4270	4270	4270	4060	3750	3390	3440	3210	3190	3150
4C170	P_1 [kW]	-	7.44	9.24	11.2	12.6	14.9	18.6	18.6	18.6	18.6	18.6
	T_{out} [N・m]	5140	5140	5140	5140	5140	5140	5140	4260	2980	2480	2070
	T_{out} [kgf・m]	-	524	524	524	524	524	524	434	304	253	211
	Pro [N]	41900	41900	41900	41900	39800	36800	33300	33700	31500	31300	30900
	Pro [kgf]	4270	4270	4270	4270	4060	3750	3390	3440	3210	3190	3150
4C175	P_1 [kW]	-	7.44	9.24	11.2	12.6	14.9	18.6	18.6	18.6	18.6	18.6
	T_{out} [N・m]	5140	5140	5140	5140	5140	5140	5140	4260	2980	2480	2070
	T_{out} [kgf・m]	524	524	524	524	524	524	524	434	304	253	211
	Pro [N]	41900	41900	41900	41900	39800	36800	33300	33700	31500	31300	30900
	Pro [kgf]	4270	4270	4270	4270	4060	3750	3390	3440	3210	3190	3150
4D160	P_1 [kW]	-	8.63	10.7	12.9	14.6	17.3	19.7	19.7	19.7	19.7	18.0
	T_{out} [N・m]	5960	5960	5960	5960	5960	5960	5440	4510	3160	2630	2000
	T_{out} [kgf・m]	608	608	608	608	608	608	555	460	322	268	204
	Pro [N]	79700	79700	74500	69300	66200	61900	58400	57200	52300	50900	50000
	Pro [kgf]	8120	8120	7590	7060	6750	6310	5950	5830	5330	5190	5100
4D165	P_1 [kW]	-	10.3	12.8	15.5	17.4	20.7	22.6	22.6	22.6	20.6	22.0
	T_{out} [N・m]	7130	7130	7130	7130	7130	7130	6250	5170	3620	2750	2450
	T_{out} [kgf・m]	727	727	727	727	727	727	637	527	369	280	250
	Pro [N]	70100	70100	70100	65600	62500	58200	55900	55100	50500	50400	48300
	Pro [kgf]	7150	7150	7150	6690	6370	5930	5700	5620	5150	5140	4920
枠番	n_1 [r/min]	50	580	720	870	980	1165	1450	1750	2500	3000	3600
	n_2 [r/min]	1.10	12.7	15.8	19.1	21.5	25.6	31.9	38.5	54.9	65.9	79.1

注）1. 選定表に記載の機種の形式については、D6 頁をご参照ください。ただし、取付位置記号 Y4、F4、G4、K4、W4（入力軸が下向き）の場合には、本選定表は適用できませんので、ご照会ください。
2. 出力軸許容ラジアル荷重 Pro は、中空軸タイプは軸端面から 20mm、中実軸タイプは出力軸中央の値です。荷重点がそれ以外の場合、および許容スラスト荷重については、技術資料 F8 ～ F15 頁をご覧ください。
3. 入力軸の許容ラジアル荷重は、F15 ～ F16 頁をご参照ください。
4. 潤滑方式は機種によって異なります。詳細は技術資料 F5 頁の「潤滑」をご参照ください。
5. 減速比は公称減速比です。出力回転数 n2 は実減速比から算出しています。（減速比 11 ～ 18 の実減速比は枠番によって異なるため、代表減速比で算出しています。）実減速比は D8 頁をご参照ください。
6. ［　］の部分は、50%ED、［　］の部分は 25%ED を運転条件としています（それぞれ運転は 10 分サイクル）。
7. 本表に記載の内容は予告無しに変更することがあります。

選定表

選定について
選定表
寸法図
技術資料
オプション
ギヤモータ
レデューサ
標準仕様
形式
製作範囲
選定手順
ベベル+CY1段 減速比 11～305
ベベル+CY2段 減速比 364～10658

減速比 46

n_1：入力回転数［r/min］
n_2：出力回転数［r/min］
P_1：許容入力容量［kW］
T_{out}：許容出力トルク［N・m & kgf・m］
Pro：低速軸許容ラジアル荷重［N & kgf］

寸法図（ページ）	
軸上取付、ケース取付	E2
フランジ取付	E6
脚取付	E10

枠番	n_1 [r/min]	50	580	720	870	980	1165	1450	1750	2500	3000	3600
	n_2 [r/min]	1.10	12.7	15.8	19.1	21.5	25.6	31.9	38.5	54.9	65.9	79.1
4D180	P_1 [kW]	-	12.6	15.7	18.9	21.3	25.4	31.6	37.2	ご照会ください		
	T_{out} [N・m]	8720	8720	8720	8720	8720	8720	8720	8520			
	T_{out} [kgf・m]	889	889	889	889	889	889	889	869			
	Pro [N]	50600	50600	50600	50600	50600	50600	48100	44500			
	Pro [kgf]	5160	5160	5160	5160	5160	5160	4900	4540			
4D185	P_1 [kW]	-	12.6	15.7	18.9	21.3	25.4	31.6	37.2			
	T_{out} [N・m]	8720	8720	8720	8720	8720	8720	8720	8520			
	T_{out} [kgf・m]	889	889	889	889	889	889	889	869			
	Pro [N]	50600	50600	50600	50600	50600	50600	48100	44500			
	Pro [kgf]	5160	5160	5160	5160	5160	5160	4900	4540			
4E180	P_1 [kW]	-	16.8	20.8	25.2	28.4	33.7	41.5	41.5			
	T_{out} [N・m]	11600	11600	11600	11600	11600	11600	11500	9500			
	T_{out} [kgf・m]	1180	1180	1180	1180	1180	1180	1170	968			
	Pro [N]	82000	82000	82000	79700	75700	70200	64000	64400			
	Pro [kgf]	8360	8360	8360	8120	7720	7160	6520	6560			
4E185	P_1 [kW]	-	16.8	20.8	25.2	28.4	33.7	41.8	45.0			
	T_{out} [N・m]	11600	11600	11600	11600	11600	11600	11500	10300			
	T_{out} [kgf・m]	1180	1180	1180	1180	1180	1180	1170	1050			
	Pro [N]	82000	82000	82000	79700	75700	70200	63800	62000			
	Pro [kgf]	8360	8360	8360	8120	7720	7160	6500	6320			
4E190	P_1 [kW]	-	16.8	20.8	25.2	28.4	33.7	42.0	48.9			
	T_{out} [N・m]	11600	11600	11600	11600	11600	11600	11600	11200			
	T_{out} [kgf・m]	1180	1180	1180	1180	1180	1180	1180	1140			
	Pro [N]	82000	82000	82000	79700	75700	70200	63600	59500			
	Pro [kgf]	8360	8360	8360	8120	7720	7160	6480	6070			
4E195	P_1 [kW]	-	16.8	20.8	25.2	28.4	33.7	42.0	48.9			
	T_{out} [N・m]	11600	11600	11600	11600	11600	11600	11600	11200			
	T_{out} [kgf・m]	1180	1180	1180	1180	1180	1180	1180	1140			
	Pro [N]	82000	82000	82000	79700	75700	70200	63600	59500			
	Pro [kgf]	8360	8360	8360	8120	7720	7160	6480	6070			
4F180	P_1 [kW]	-	20.0	24.8	29.9	33.7	40.1	41.5	41.5			
	T_{out} [N・m]	13800	13800	13800	13800	13800	13800	11500	9500			
	T_{out} [kgf・m]	1410	1410	1410	1410	1410	1410	1170	968			
	Pro [N]	120000	120000	120000	120000	120000	120000	124000	127000			
	Pro [kgf]	12200	12200	12200	12200	12200	12200	12600	12900			
4F185	P_1 [kW]	-	24.1	29.9	36.2	39.7	45.0	45.0	45.0			
	T_{out} [N・m]	16700	16600	16600	16700	16200	15500	12400	10300			
	T_{out} [kgf・m]	1700	1690	1690	1700	1650	1580	1260	1050			
	Pro [N]	115000	115000	115000	115000	115000	117000	122000	125000			
	Pro [kgf]	11700	11700	11700	11700	11700	11900	12400	12700			
4F190	P_1 [kW]	-	26.1	32.3	39.1	44.0	50.6	50.6	50.6			
	T_{out} [N・m]	18000	18000	18000	18000	18000	17400	14000	11600			
	T_{out} [kgf・m]	1830	1830	1830	1830	1830	1770	1430	1180			
	Pro [N]	112000	112000	112000	112000	112000	113000	119000	122000			
	Pro [kgf]	11400	11400	11400	11400	11400	11500	12100	12400			
4F195	P_1 [kW]	-	26.1	32.3	39.1	44.0	52.3	55.0	55.0			
	T_{out} [N・m]	18000	18000	18000	18000	18000	18000	15200	12600			
	T_{out} [kgf・m]	1830	1830	1830	1830	1830	1830	1550	1280			
	Pro [N]	112000	112000	112000	112000	112000	112000	117000	119000			
	Pro [kgf]	11400	11400	11400	11400	11400	11400	11900	12100			
枠番	n_1 [r/min]	50	580	720	870	980	1165	1450	1750	2500	3000	3600
	n_2 [r/min]	1.10	12.7	15.8	19.1	21.5	25.6	31.9	38.5	54.9	65.9	79.1

注）1. 選定表に記載の機種の形式については、D6 頁をご参照ください。ただし、取付位置記号 Y4、F4、G4、K4、W4（入力軸が下向き）の場合には、本選定表は適用できませんので、ご照会ください。
2. 出力軸許容ラジアル荷重 Pro は、中空軸タイプは軸端面から 20mm、中実軸タイプは出力軸中央の値です。荷重点がそれ以外の場合、および許容スラスト荷重については、技術資料 F8 ～ F15 頁をご覧ください。
3. 入力軸の許容ラジアル荷重は、F15 ～ F16 頁をご参照ください。
4. 潤滑方式は機種によって異なります。詳細は技術資料 F5 頁の「潤滑」をご参照ください。
5. 減速比は公称減速比です。出力回転数 n2 は実減速比から算出しています。（減速比 11 ～ 18 の実減速比は枠番によって異なるため、代表減速比で算出しています。）実減速比は D8 頁をご参照ください。
6. ［　］の部分は、50%ED、［　］の部分は 25%ED を運転条件としています（それぞれ運転は 10 分サイクル）。
7. 本表に記載の内容は予告無しに変更することがあります。

MEMO

選定表

選定について
選定表
寸法図
技術資料
オプション
ギヤモータ
レデューサ
標準仕様
形式
製作範囲
選定手順
ベベル+CY1段 減速比 11～305
ベベル+CY2段 減速比 364～10658

減速比 53

n_1：入力回転数［r/min］
n_2：出力回転数［r/min］
P_1：許容入力容量［kW］
T_{out}：許容出力トルク［N・m & kgf・m］
Pro：低速軸許容ラジアル荷重［N & kgf］

寸法図（ページ）	
軸上取付、ケース取付	E2
フランジ取付	E6
脚取付	E10

枠番	n_1 [r/min]	50	580	720	870	980	1165	1450	1750	2500	3000	3600
	n_2 [r/min]	0.952	11.0	13.7	16.6	18.7	22.2	27.6	33.3	47.6	57.1	68.6
4A100	P_1 [kW]	-	1.07	1.32	1.60	1.80	2.14	2.35	2.35	2.35	2.35	2.35
	T_{out} [N・m]	849	849	849	849	849	849	748	620	435	362	302
	T_{out} [kgf・m]	86.5	86.5	86.5	86.5	86.5	86.5	76.2	63.2	44.3	36.9	30.8
	Pro [N]	22500	22500	22500	22500	22500	22500	23700	24600	22300	21400	20500
	Pro [kgf]	2290	2290	2290	2290	2290	2290	2420	2510	2270	2180	2090
4A105	P_1 [kW]	-	1.28	1.59	1.92	2.16	2.57	3.18	3.18	3.18	3.18	3.18
	T_{out} [N・m]	1020	1020	1020	1020	1020	1020	1010	840	588	490	408
	T_{out} [kgf・m]	104	104	104	104	104	104	103	85.6	59.9	49.9	41.6
	Pro [N]	20100	20100	20100	20100	20100	20100	20100	22700	21300	20600	19900
	Pro [kgf]	2050	2050	2050	2050	2050	2050	2050	2310	2170	2100	2030
4A110	P_1 [kW]	-	1.53	1.90	2.30	2.59	3.08	3.55	3.55	3.55	3.55	3.55
	T_{out} [N・m]	1220	1220	1220	1220	1220	1220	1130	938	656	547	456
	T_{out} [kgf・m]	124	124	124	124	124	124	115	95.6	66.9	55.8	46.5
	Pro [N]	15800	15800	15800	15800	15800	15800	17900	21300	20900	20200	19500
	Pro [kgf]	1610	1610	1610	1610	1610	1610	1820	2170	2130	2060	1990
4A115	P_1 [kW]	-	1.62	2.01	2.43	2.73	3.25	3.90	3.90	3.90	3.90	3.90
	T_{out} [N・m]	1290	1290	1290	1290	1290	1290	1240	1030	721	601	501
	T_{out} [kgf・m]	131	131	131	131	131	131	126	105	73.5	61.3	51.1
	Pro [N]	13900	13900	13900	13900	13900	13900	15300	19900	20400	19900	19300
	Pro [kgf]	1420	1420	1420	1420	1420	1420	1560	2030	2080	2030	1970
4A120	P_1 [kW]	-	1.62	2.01	2.43	2.73	3.25	4.05	4.05	4.05	4.05	4.05
	T_{out} [N・m]	1290	1290	1290	1290	1290	1290	1290	1070	749	624	520
	T_{out} [kgf・m]	131	131	131	131	131	131	131	109	76.4	63.6	53.0
	Pro [N]	13900	13900	13900	13900	13900	13900	13900	19200	20300	19700	19100
	Pro [kgf]	1420	1420	1420	1420	1420	1420	1420	1960	2070	2010	1950
4A125	P_1 [kW]	-	1.62	2.01	2.43	2.73	3.25	4.05	4.05	4.05	4.05	4.05
	T_{out} [N・m]	1290	1290	1290	1290	1290	1290	1290	1070	749	624	520
	T_{out} [kgf・m]	131	131	131	131	131	131	131	109	76.4	63.6	53.0
	Pro [N]	13900	13900	13900	13900	13900	13900	13900	19200	20300	19700	19100
	Pro [kgf]	1420	1420	1420	1420	1420	1420	1420	1960	2070	2010	1950
4A140	P_1 [kW]	-	1.62	2.01	2.43	2.73	3.25	4.05	4.05	4.05	4.05	4.05
	T_{out} [N・m]	1290	1290	1290	1290	1290	1290	1290	1070	749	624	520
	T_{out} [kgf・m]	131	131	131	131	131	131	131	109	76.4	63.6	53.0
	Pro [N]	13900	13900	13900	13900	13900	13900	13900	19200	20300	19700	19100
	Pro [kgf]	1420	1420	1420	1420	1420	1420	1420	1960	2070	2010	1950
4A145	P_1 [kW]	-	1.62	2.01	2.43	2.73	3.25	4.05	4.05	4.05	4.05	4.05
	T_{out} [N・m]	1290	1290	1290	1290	1290	1290	1290	1070	749	624	520
	T_{out} [kgf・m]	131	131	131	131	131	131	131	109	76.4	63.6	53.0
	Pro [N]	13900	13900	13900	13900	13900	13900	13900	19200	20300	19700	19100
	Pro [kgf]	1420	1420	1420	1420	1420	1420	1420	1960	2070	2010	1950
4B120	P_1 [kW]	-	2.24	2.78	3.36	3.78	4.49	5.07	5.07	5.07	5.07	5.07
	T_{out} [N・m]	1780	1780	1780	1780	1780	1780	1620	1340	937	781	651
	T_{out} [kgf・m]	181	181	181	181	181	181	165	137	95.5	79.6	66.4
	Pro [N]	36700	36700	36700	36700	36700	34900	33000	31900	28200	27300	26400
	Pro [kgf]	3740	3740	3740	3740	3740	3560	3360	3250	2870	2780	2690
4B125	P_1 [kW]	-	2.69	3.33	4.03	4.54	5.39	5.92	5.92	5.92	5.92	5.92
	T_{out} [N・m]	2140	2140	2140	2140	2140	2140	1890	1560	1090	912	760
	T_{out} [kgf・m]	218	218	218	218	218	218	193	159	111	93.0	77.5
	Pro [N]	32600	32600	32600	32600	32600	32600	31800	31000	27300	26500	25800
	Pro [kgf]	3320	3320	3320	3320	3320	3320	3240	3160	2780	2700	2630
4B140	P_1 [kW]	-	3.22	4.00	4.84	5.45	6.48	8.06	8.06	8.06	8.06	8.06
	T_{out} [N・m]	2570	2570	2570	2570	2570	2570	2570	2130	1490	1240	1030
	T_{out} [kgf・m]	262	262	262	262	262	262	262	217	152	126	105
	Pro [N]	25400	25400	25400	25400	25400	25400	25400	28600	24900	24600	24100
	Pro [kgf]	2590	2590	2590	2590	2590	2590	2590	2920	2540	2510	2460
枠番	n_1 [r/min]	50	580	720	870	980	1165	1450	1750	2500	3000	3600
	n_2 [r/min]	0.952	11.0	13.7	16.6	18.7	22.2	27.6	33.3	47.6	57.1	68.6

注）1. 選定表に記載の機種の形式については、D6 頁をご参照ください。ただし、取付位置記号 Y4、F4、G4、K4、W4（入力軸が下向き）の場合には、本選定表は適用できませんので、ご照会ください。
2. 出力軸許容ラジアル荷重 Pro は、中空軸タイプは軸端面から 20mm、中実軸タイプは出力軸中央の値です。荷重点がそれ以外の場合、および許容スラスト荷重については、技術資料 F8 ～ F15 頁をご覧ください。
3. 入力軸の許容ラジアル荷重は、F15 ～ F16 頁をご参照ください。
4. 潤滑方式は機種によって異なります。詳細は技術資料 F5 頁の「潤滑」をご参照ください。
5. 減速比は公称減速比です。出力回転数 n2 は実減速比から算出しています。（減速比 11 ～ 18 の実減速比は枠番によって異なるため、代表減速比で算出しています。）実減速比は D8 頁をご参照ください。
6. □の部分は、50%ED、■の部分は 25%ED を運転条件としています（それぞれ運転は 10 分サイクル）。
7. 本表に記載の内容は予告無しに変更することがあります。

選定表

寸法図（ページ）	
軸上取付、ケース取付	E2
フランジ取付	E6
脚取付	E10

n_1：入力回転数［r/min］
n_2：出力回転数［r/min］
P_1：許容入力容量［kW］
T_{out}：許容出力トルク［N・m & kgf・m］
Pro：低速軸許容ラジアル荷重［N & kgf］

減速比 53

枠番	n_1 [r/min]	50	580	720	870	980	1165	1450	1750	2500	3000	3600
	n_2 [r/min]	0.952	11.0	13.7	16.6	18.7	22.2	27.6	33.3	47.6	57.1	68.6
4B145	P_1 [kW]	-	3.22	4.00	4.84	5.45	6.48	8.06	8.06	8.06	8.06	8.06
	T_{out} [N・m]	2570	2570	2570	2570	2570	2570	2570	2130	1490	1240	1030
	T_{out} [kgf・m]	262	262	262	262	262	262	262	217	152	126	105
	Pro [N]	25400	25400	25400	25400	25400	25400	25400	28600	24900	24600	24100
	Pro [kgf]	2590	2590	2590	2590	2590	2590	2590	2920	2540	2510	2460
4B160	P_1 [kW]	-	3.22	4.00	4.84	5.45	6.48	8.06	8.06	8.06	8.06	8.06
	T_{out} [N・m]	2570	2570	2570	2570	2570	2570	2570	2130	1490	1240	1030
	T_{out} [kgf・m]	262	262	262	262	262	262	262	217	152	126	105
	Pro [N]	25400	25400	25400	25400	25400	25400	25400	28600	24900	24600	24100
	Pro [kgf]	2590	2590	2590	2590	2590	2590	2590	2920	2540	2510	2460
4B165	P_1 [kW]	-	3.22	4.00	4.84	5.45	6.48	8.06	8.06	8.06	8.06	8.06
	T_{out} [N・m]	2570	2570	2570	2570	2570	2570	2570	2130	1490	1240	1030
	T_{out} [kgf・m]	262	262	262	262	262	262	262	217	152	126	105
	Pro [N]	25400	25400	25400	25400	25400	25400	25400	28600	24900	24600	24100
	Pro [kgf]	2590	2590	2590	2590	2590	2590	2590	2920	2540	2510	2460
4C140	P_1 [kW]	-	5.22	6.48	7.83	8.82	10.5	12.0	12.0	12.0	12.0	12.0
	T_{out} [N・m]	4160	4160	4160	4160	4160	4160	3830	3170	2220	1850	1540
	T_{out} [kgf・m]	424	424	424	424	424	424	390	323	226	189	157
	Pro [N]	54100	54100	52000	48300	46000	42900	40500	39900	36800	35900	34900
	Pro [kgf]	5510	5510	5300	4920	4690	4370	4130	4070	3750	3660	3560
4C145	P_1 [kW]	-	5.79	7.18	8.68	9.78	11.6	14.5	14.6	14.6	14.6	14.6
	T_{out} [N・m]	4610	4610	4610	4610	4610	4610	4610	3850	2700	2250	1870
	T_{out} [kgf・m]	470	470	470	470	470	470	470	392	275	229	191
	Pro [N]	49200	49200	49200	46600	44300	41200	37500	37400	34700	34200	33500
	Pro [kgf]	5020	5020	5020	4750	4520	4200	3820	3810	3540	3490	3410
4C160	P_1 [kW]	-	6.45	8.01	9.67	10.9	13.0	16.1	16.1	16.1	16.1	16.1
	T_{out} [N・m]	5140	5140	5140	5140	5140	5140	5140	4260	2980	2480	2070
	T_{out} [kgf・m]	524	524	524	524	524	524	524	434	304	253	211
	Pro [N]	41900	41900	41900	41900	41900	39300	35600	35800	33500	33200	32600
	Pro [kgf]	4270	4270	4270	4270	4270	4010	3630	3650	3410	3380	3320
4C165	P_1 [kW]	-	6.45	8.01	9.67	10.9	13.0	16.1	16.1	16.1	16.1	16.1
	T_{out} [N・m]	5140	5140	5140	5140	5140	5140	5140	4260	2980	2480	2070
	T_{out} [kgf・m]	524	524	524	524	524	524	524	434	304	253	211
	Pro [N]	41900	41900	41900	41900	41900	39300	35600	35800	33500	33200	32600
	Pro [kgf]	4270	4270	4270	4270	4270	4010	3630	3650	3410	3380	3320
4C170	P_1 [kW]	-	6.45	8.01	9.67	10.9	13.0	16.1	16.1	16.1	16.1	16.1
	T_{out} [N・m]	5140	5140	5140	5140	5140	5140	5140	4260	2980	2480	2070
	T_{out} [kgf・m]	524	524	524	524	524	524	524	434	304	253	211
	Pro [N]	41900	41900	41900	41900	41900	39300	35600	35800	33500	33200	32600
	Pro [kgf]	4270	4270	4270	4270	4270	4010	3630	3650	3410	3380	3320
4C175	P_1 [kW]	-	6.45	8.01	9.67	10.9	13.0	16.1	16.1	16.1	16.1	16.1
	T_{out} [N・m]	5140	5140	5140	5140	5140	5140	5140	4260	2980	2480	2070
	T_{out} [kgf・m]	524	524	524	524	524	524	524	434	304	253	211
	Pro [N]	41900	41900	41900	41900	41900	39300	35600	35800	33500	33200	32600
	Pro [kgf]	4270	4270	4270	4270	4270	4010	3630	3650	3410	3380	3320
4D160	P_1 [kW]	-	7.48	9.29	11.2	12.6	15.0	18.7	18.7	18.7	18.7	18.0
	T_{out} [N・m]	5960	5960	5960	5960	5960	5960	5960	4950	3460	2880	2310
	T_{out} [kgf・m]	608	608	608	608	608	608	608	505	353	294	235
	Pro [N]	79700	79700	78600	73200	70000	65500	60100	59000	54000	52600	51400
	Pro [kgf]	8120	8120	8010	7460	7140	6680	6130	6010	5500	5360	5240
4D165	P_1 [kW]	-	8.95	11.1	13.4	15.1	18.0	22.4	22.6	22.6	22.0	22.0
	T_{out} [N・m]	7130	7130	7130	7130	7130	7130	7130	5970	4180	3390	2820
	T_{out} [kgf・m]	727	727	727	727	727	727	727	609	426	346	287
	Pro [N]	70100	70100	70100	69500	66200	61800	56400	55700	51200	50700	49400
	Pro [kgf]	7150	7150	7150	7080	6750	6300	5750	5680	5220	5170	5040
枠番	n_1 [r/min]	50	580	720	870	980	1165	1450	1750	2500	3000	3600
	n_2 [r/min]	0.952	11.0	13.7	16.6	18.7	22.2	27.6	33.3	47.6	57.1	68.6

注）1. 選定表に記載の機種の形式については、D6 頁をご参照ください。ただし、取付位置記号 Y4、F4、G4、K4、W4（入力軸が下向き）の場合には、本選定表は適用できませんので、ご照会ください。
2. 出力軸許容ラジアル荷重 Pro は、中空軸タイプは軸端面から 20mm、中実軸タイプは出力軸中央の値です。荷重点がそれ以外の場合、および許容スラスト荷重については、技術資料 F8 ～ F15 頁をご覧ください。
3. 入力軸の許容ラジアル荷重は、F15 ～ F16 頁をご参照ください。
4. 潤滑方式は機種によって異なります。詳細は技術資料 F5 頁の「潤滑」をご参照ください。
5. 減速比は公称減速比です。出力回転数 n2 は実減速比から算出しています。（減速比 11 ～ 18 の実減速比は枠番によって異なるため、代表減速比で算出しています。）実減速比は D8 頁をご参照ください。
6. ［　］の部分は、50%ED、［　］の部分は 25%ED を運転条件としています（それぞれ運転は 10 分サイクル）。
7. 本表に記載の内容は予告無しに変更することがあります。

選定表

選定について
選定表
寸法図
技術資料
オプション
ギヤモータ
レデューサ
標準仕様
形式
製作範囲
選定手順
ベベル+CY1段 減速比 11～305
ベベル+CY2段 減速比 364～10658

減速比 53

n_1：入力回転数［r/min］
n_2：出力回転数［r/min］
P_1：許容入力容量［kW］
T_{out}：許容出力トルク［N・m & kgf・m］
Pro：低速軸許容ラジアル荷重［N & kgf］

寸法図（ページ）	
軸上取付、ケース取付	E2
フランジ取付	E6
脚取付	E10

枠番	n_1 [r/min]	50	580	720	870	980	1165	1450	1750	2500	3000	3600
	n_2 [r/min]	0.952	11.0	13.7	16.6	18.7	22.2	27.6	33.3	47.6	57.1	68.6
4D170	P_1 [kW]	-	10.8	13.4	16.2	18.2	21.7	25.5	25.5	25.5	25.5	25.5
	T_{out} [N・m]	8590	8590	8590	8590	8590	8590	8130	6740	4720	3930	3270
	T_{out} [kgf・m]	876	876	876	876	876	876	829	687	481	401	333
	Pro [N]	52600	52600	52600	52600	52600	52600	53200	53300	49200	48600	47700
	Pro [kgf]	5360	5360	5360	5360	5360	5360	5420	5430	5020	4950	4860
4D175	P_1 [kW]	-	10.9	13.6	16.4	18.5	22.0	27.4	27.4	27.4	27.4	27.4
	T_{out} [N・m]	8720	8720	8720	8720	8720	8720	8720	7230	5070	4220	3520
	T_{out} [kgf・m]	889	889	889	889	889	889	889	737	517	430	359
	Pro [N]	50600	50600	50600	50600	50600	50600	50600	51800	47900	47500	46800
	Pro [kgf]	5160	5160	5160	5160	5160	5160	5160	5280	4880	4840	4770
4D180	P_1 [kW]	-	10.9	13.6	16.4	18.5	22.0	27.4	32.4	ご照会ください		
	T_{out} [N・m]	8720	8720	8720	8720	8720	8720	8720	8560			
	T_{out} [kgf・m]	889	889	889	889	889	889	889	873			
	Pro [N]	50600	50600	50600	50600	50600	50600	50600	47600			
	Pro [kgf]	5160	5160	5160	5160	5160	5160	5160	4850			
4D185	P_1 [kW]	-	10.9	13.6	16.4	18.5	22.0	27.4	33.0			
	T_{out} [N・m]	8720	8720	8720	8720	8720	8720	8720	8720			
	T_{out} [kgf・m]	889	889	889	889	889	889	889	889			
	Pro [N]	50600	50600	50600	50600	50600	50600	50600	47000			
	Pro [kgf]	5160	5160	5160	5160	5160	5160	5160	4790			
4E170	P_1 [kW]	-	10.8	13.4	16.2	18.2	21.7	25.5	25.5	25.5	25.5	25.5
	T_{out} [N・m]	8590	8590	8590	8590	8590	8590	8130	6740	4720	3930	3270
	T_{out} [kgf・m]	876	876	876	876	876	876	829	687	481	401	333
	Pro [N]	88700	88700	88700	88700	88700	83500	77900	76400	71200	69100	66900
	Pro [kgf]	9040	9040	9040	9040	9040	8510	7940	7790	7260	7040	6820
4E175	P_1 [kW]	-	12.3	15.3	18.5	20.8	24.8	30.1	30.1	30.1	30.1	30.1
	T_{out} [N・m]	9830	9830	9830	9830	9830	9830	9590	7960	5570	4640	3870
	T_{out} [kgf・m]	1000	1000	1000	1000	1000	1000	978	811	568	473	394
	Pro [N]	86300	86300	86300	86300	85600	79900	73700	72800	68600	66900	65000
	Pro [kgf]	8800	8800	8800	8800	8730	8140	7510	7420	6990	6820	6630
4E180	P_1 [kW]	-	14.6	18.1	21.8	24.6	29.2	32.4	32.4	ご照会ください		
	T_{out} [N・m]	11600	11600	11600	11600	11600	11600	10300	8560			
	T_{out} [kgf・m]	1180	1180	1180	1180	1180	1180	1050	873			
	Pro [N]	82000	82000	82000	82000	80500	74800	71600	71100			
	Pro [kgf]	8360	8360	8360	8360	8210	7620	7300	7250			
4E185	P_1 [kW]	-	14.6	18.1	21.8	24.6	29.2	36.4	39.0			
	T_{out} [N・m]	11600	11600	11600	11600	11600	11600	11600	10300			
	T_{out} [kgf・m]	1180	1180	1180	1180	1180	1180	1180	1050			
	Pro [N]	82000	82000	82000	82000	80500	74800	67900	66100			
	Pro [kgf]	8360	8360	8360	8360	8210	7620	6920	6740			
4E190	P_1 [kW]	-	14.6	18.1	21.8	24.6	29.2	36.4	43.9			
	T_{out} [N・m]	11600	11600	11600	11600	11600	11600	11600	11600			
	T_{out} [kgf・m]	1180	1180	1180	1180	1180	1180	1180	1180			
	Pro [N]	82000	82000	82000	82000	80500	74800	67900	62300			
	Pro [kgf]	8360	8360	8360	8360	8210	7620	6920	6350			
4E195	P_1 [kW]	-	14.6	18.1	21.8	24.6	29.2	36.4	43.9			
	T_{out} [N・m]	11600	11600	11600	11600	11600	11600	11600	11600			
	T_{out} [kgf・m]	1180	1180	1180	1180	1180	1180	1180	1180			
	Pro [N]	82000	82000	82000	82000	80500	74800	67900	62300			
	Pro [kgf]	8360	8360	8360	8360	8210	7620	6920	6350			
枠番	n_1 [r/min]	50	580	720	870	980	1165	1450	1750	2500	3000	3600
	n_2 [r/min]	0.952	11.0	13.7	16.6	18.7	22.2	27.6	33.3	47.6	57.1	68.6

注）1. 選定表に記載の機種の形式については、D6 頁をご参照ください。ただし、取付位置記号 Y4、F4、G4、K4、W4（入力軸が下向き）の場合には、本選定表は適用できませんので、ご照会ください。
2. 出力軸許容ラジアル荷重 Pro は、中空軸タイプは軸端面から 20mm、中実軸タイプは出力軸中央の値です。荷重点がそれ以外の場合、および許容スラスト荷重については、技術資料 F8 ～ F15 頁をご覧ください。
3. 入力軸の許容ラジアル荷重は、F15 ～ F16 頁をご参照ください。
4. 潤滑方式は機種によって異なります。詳細は技術資料 F5 頁の「潤滑」をご参照ください。
5. 減速比は公称減速比です。出力回転数 n2 は実減速比から算出しています。（減速比 11 ～ 18 の実減速比は枠番によって異なるため、代表減速比で算出しています。）実減速比は D8 頁をご参照ください。
6. □の部分は、50%ED、■の部分は 25%ED を運転条件としています（それぞれ運転は 10 分サイクル）。
7. 本表に記載の内容は予告無しに変更することがあります。

選定表

選定について
選定表
寸法図
技術資料
オプション
ギヤモータ
レデューサ
標準仕様
形式
製作範囲
選定手順
ベベル+CY1段 減速比 11～305
ベベル+CY2段 減速比 364～10658

寸法図（ページ）	
軸上取付、ケース取付	E2
フランジ取付	E6
脚取付	E10

n_1：入力回転数［r/min］
n_2：出力回転数［r/min］
P_1：許容入力容量［kW］
T_{out}：許容出力トルク［N・m & kgf・m］
Pro：低速軸許容ラジアル荷重［N & kgf］

減速比 53

枠番	n_1 ［r/min］	50	580	720	870	980	1165	1450	1750	2500	3000	3600
	n_2 ［r/min］	0.952	11.0	13.7	16.6	18.7	22.2	27.6	33.3	47.6	57.1	68.6
4F180	P_1 ［kW］	-	17.3	21.5	26.0	29.2	32.4	32.4	32.4	ご照会ください		
	T_{out} ［N・m］	13800	13800	13800	13800	13800	12900	10300	8560			
	T_{out} ［kgf・m］	1410	1410	1410	1410	1410	1310	1050	873			
	Pro ［N］	120000	120000	120000	120000	120000	121000	126000	129000			
	Pro ［kgf］	12200	12200	12200	12200	12200	12300	12800	13100			
4F185	P_1 ［kW］	-	19.9	23.5	27.2	29.8	34.0	39.0	39.0			
	T_{out} ［N・m］	16700	15900	15100	14500	14100	13500	12400	10300			
	T_{out} ［kgf・m］	1700	1620	1540	1480	1440	1380	1260	1050			
	Pro ［N］	115000	116000	117000	118000	119000	120000	122000	126000			
	Pro ［kgf］	11700	11800	11900	12000	12100	12200	12400	12800			
4F190	P_1 ［kW］	-	22.6	28.0	33.9	38.2	45.4	50.6	50.6			
	T_{out} ［N・m］	18000	18000	18000	18000	18000	18000	16100	13400			
	T_{out} ［kgf・m］	1830	1830	1830	1830	1830	1830	1640	1370			
	Pro ［N］	112000	112000	112000	112000	112000	112000	116000	120000			
	Pro ［kgf］	11400	11400	11400	11400	11400	11400	11800	12200			
4F195	P_1 ［kW］	-	22.6	28.0	33.9	38.2	45.4	55.0	55.0			
	T_{out} ［N・m］	18000	18000	18000	18000	18000	18000	17500	14500			
	T_{out} ［kgf・m］	1830	1830	1830	1830	1830	1830	1780	1480			
	Pro ［N］	112000	112000	112000	112000	112000	112000	113000	118000			
	Pro ［kgf］	11400	11400	11400	11400	11400	11400	11500	12000			
枠番	n_1 ［r/min］	50	580	720	870	980	1165	1450	1750	2500	3000	3600
	n_2 ［r/min］	0.952	11.0	13.7	16.6	18.7	22.2	27.6	33.3	47.6	57.1	68.6

注）1. 選定表に記載の機種の形式については、D6 頁をご参照ください。ただし、取付位置記号 Y4、F4、G4、K4、W4（入力軸が下向き）の場合には、本選定表は適用できませんので、ご照会ください。
2. 出力軸許容ラジアル荷重 Pro は、中空軸タイプは軸端面から 20mm、中実軸タイプは出力軸中央の値です。荷重点がそれ以外の場合、および許容スラスト荷重については、技術資料 F8 ～ F15 頁をご覧ください。
3. 入力軸の許容ラジアル荷重は、F15 ～ F16 頁をご参照ください。
4. 潤滑方式は機種によって異なります。詳細は技術資料 F5 頁の「潤滑」をご参照ください。
5. 減速比は公称減速比です。出力回転数 n2 は実減速比から算出しています。（減速比 11 ～ 18 の実減速比は枠番によって異なるため、代表減速比で算出しています。）実減速比は D8 頁をご参照ください。
6. □の部分は、50%ED、■の部分は 25%ED を運転条件としています（それぞれ運転は 10 分サイクル）。
7. 本表に記載の内容は予告無しに変更することがあります。

選定表

選定について
選定表
寸法図
技術資料
オプション
ギヤモータ
レデューサ
標準仕様
形式
製作範囲
選定手順
ベベル+CY1段 減速比 11～305
ベベル+CY2段 減速比 364～10658

減速比 60

n_1：入力回転数［r/min］
n_2：出力回転数［r/min］
P_1：許容入力容量［kW］
T_{out}：許容出力トルク［N・m & kgf・m］
Pro：低速軸許容ラジアル荷重［N & kgf］

寸法図（ページ）	
軸上取付、ケース取付	E2
フランジ取付	E6
脚取付	E10

枠番	n_1 [r/min]	50	580	720	870	980	1165	1450	1750	2500	3000	3600
	n_2 [r/min]	0.840	9.75	12.1	14.6	16.5	19.6	24.4	29.4	42.0	50.4	60.5
4A100	P_1 [kW]	-	0.940	1.17	1.41	1.59	1.89	1.99	1.99	1.99	1.99	1.99
	T_{out} [N・m]	849	849	849	849	849	849	717	594	417	348	290
	T_{out} [kgf・m]	86.5	86.5	86.5	86.5	86.5	86.5	73.1	60.6	42.5	35.5	29.6
	Pro [N]	22500	22500	22500	22500	22500	22500	24000	25100	23400	22400	21500
	Pro [kgf]	2290	2290	2290	2290	2290	2290	2450	2560	2390	2280	2190
4A105	P_1 [kW]	-	1.13	1.40	1.69	1.91	2.27	2.46	2.46	2.46	2.46	2.46
	T_{out} [N・m]	1020	1020	1020	1020	1020	1020	887	735	516	430	358
	T_{out} [kgf・m]	104	104	104	104	104	104	90.4	74.9	52.6	43.8	36.5
	Pro [N]	20100	20100	20100	20100	20100	20100	22000	23800	22700	21900	21000
	Pro [kgf]	2050	2050	2050	2050	2050	2050	2240	2430	2310	2230	2140
4A110	P_1 [kW]	-	1.35	1.68	2.03	2.29	2.72	3.18	3.18	3.18	3.18	3.18
	T_{out} [N・m]	1220	1220	1220	1220	1220	1220	1150	951	666	555	463
	T_{out} [kgf・m]	124	124	124	124	124	124	117	96.9	67.9	56.6	47.2
	Pro [N]	15800	15800	15800	15800	15800	15800	17600	21100	21800	21100	20400
	Pro [kgf]	1610	1610	1610	1610	1610	1610	1790	2150	2220	2150	2080
4A115	P_1 [kW]	-	1.43	1.77	2.14	2.41	2.87	3.57	3.57	3.57	3.57	3.57
	T_{out} [N・m]	1290	1290	1290	1290	1290	1290	1290	1070	748	623	520
	T_{out} [kgf・m]	131	131	131	131	131	131	131	109	76.2	63.5	53.0
	Pro [N]	13900	13900	13900	13900	13900	13900	13900	19200	21200	20600	20000
	Pro [kgf]	1420	1420	1420	1420	1420	1420	1420	1960	2160	2100	2040
4A120	P_1 [kW]	-	1.43	1.77	2.14	2.41	2.87	3.57	3.57	3.57	3.57	3.57
	T_{out} [N・m]	1290	1290	1290	1290	1290	1290	1290	1070	748	623	520
	T_{out} [kgf・m]	131	131	131	131	131	131	131	109	76.2	63.5	53.0
	Pro [N]	13900	13900	13900	13900	13900	13900	13900	19200	21200	20600	20000
	Pro [kgf]	1420	1420	1420	1420	1420	1420	1420	1960	2160	2100	2040
4A125	P_1 [kW]	-	1.43	1.77	2.14	2.41	2.87	3.57	3.57	3.57	3.57	3.57
	T_{out} [N・m]	1290	1290	1290	1290	1290	1290	1290	1070	748	623	520
	T_{out} [kgf・m]	131	131	131	131	131	131	131	109	76.2	63.5	53.0
	Pro [N]	13900	13900	13900	13900	13900	13900	13900	19200	21200	20600	20000
	Pro [kgf]	1420	1420	1420	1420	1420	1420	1420	1960	2160	2100	2040
4A140	P_1 [kW]	-	1.43	1.77	2.14	2.41	2.87	3.57	3.57	3.57	3.57	3.57
	T_{out} [N・m]	1290	1290	1290	1290	1290	1290	1290	1070	748	623	520
	T_{out} [kgf・m]	131	131	131	131	131	131	131	109	76.2	63.5	53.0
	Pro [N]	13900	13900	13900	13900	13900	13900	13900	19200	21200	20600	20000
	Pro [kgf]	1420	1420	1420	1420	1420	1420	1420	1960	2160	2100	2040
4A145	P_1 [kW]	-	1.43	1.77	2.14	2.41	2.87	3.57	3.57	3.57	3.57	3.57
	T_{out} [N・m]	1290	1290	1290	1290	1290	1290	1290	1070	748	623	520
	T_{out} [kgf・m]	131	131	131	131	131	131	131	109	76.2	63.5	53.0
	Pro [N]	13900	13900	13900	13900	13900	13900	13900	19200	21200	20600	20000
	Pro [kgf]	1420	1420	1420	1420	1420	1420	1420	1960	2160	2100	2040
4B120	P_1 [kW]	-	1.96	2.43	2.93	3.30	3.93	4.89	5.07	5.07	5.07	5.07
	T_{out} [N・m]	1770	1770	1770	1770	1770	1770	1770	1520	1060	885	738
	T_{out} [kgf・m]	180	180	180	180	180	180	180	155	108	90.2	75.2
	Pro [N]	36900	36900	36900	36900	36900	36600	33800	32600	28700	27900	27000
	Pro [kgf]	3760	3760	3760	3760	3760	3730	3450	3320	2930	2840	2750
4B125	P_1 [kW]	-	2.37	2.94	3.55	4.00	4.76	5.66	5.66	5.66	5.66	5.66
	T_{out} [N・m]	2140	2140	2140	2140	2140	2140	2040	1690	1190	988	824
	T_{out} [kgf・m]	218	218	218	218	218	218	208	172	121	101	84.0
	Pro [N]	32600	32600	32600	32600	32600	32600	32700	31900	28000	27300	26500
	Pro [kgf]	3320	3320	3320	3320	3320	3320	3330	3250	2850	2780	2700
4B140	P_1 [kW]	-	2.85	3.53	4.27	4.81	5.71	7.11	7.11	7.11	7.11	7.11
	T_{out} [N・m]	2570	2570	2570	2570	2570	2570	2570	2130	1490	1240	1030
	T_{out} [kgf・m]	262	262	262	262	262	262	262	217	152	126	105
	Pro [N]	25400	25400	25400	25400	25400	25400	25400	30000	26200	25800	25300
	Pro [kgf]	2590	2590	2590	2590	2590	2590	2590	3060	2670	2630	2580
枠番	n_1 [r/min]	50	580	720	870	980	1165	1450	1750	2500	3000	3600
	n_2 [r/min]	0.840	9.75	12.1	14.6	16.5	19.6	24.4	29.4	42.0	50.4	60.5

注）1. 選定表に記載の機種の形式については、D6 頁をご参照ください。ただし、取付位置記号 Y4、F4、G4、K4、W4（入力軸が下向き）の場合には、本選定表は適用できませんので、ご照会ください。
2. 出力軸許容ラジアル荷重 Pro は、中空軸タイプは軸端面から 20mm、中実軸タイプは出力軸中央の値です。荷重点がそれ以外の場合、および許容スラスト荷重については、技術資料 F8 ～ F15 頁をご覧ください。
3. 入力軸の許容ラジアル荷重は、F15 ～ F16 頁をご参照ください。
4. 潤滑方式は機種によって異なります。詳細は技術資料 F5 頁の「潤滑」をご参照ください。
5. 減速比は公称減速比です。出力回転数 n2 は実減速比から算出しています。（減速比 11 ～ 18 の実減速比は枠番によって異なるため、代表減速比で算出しています。）実減速比は D8 頁をご参照ください。
6. ［　］の部分は、50%ED、［　］の部分は 25%ED を運転条件としています（それぞれ運転は 10 分サイクル）。
7. 本表に記載の内容は予告無しに変更することがあります。

選定表

寸法図（ページ）	
軸上取付、ケース取付	E2
フランジ取付	E6
脚取付	E10

n_1：入力回転数［r/min］
n_2：出力回転数［r/min］
P_1：許容入力容量［kW］
T_{out}：許容出力トルク［N・m & kgf・m］
Pro：低速軸許容ラジアル荷重［N & kgf］

減速比 60

枠番	n_1 [r/min]	50	580	720	870	980	1165	1450	1750	2500	3000	3600
	n_2 [r/min]	0.840	9.75	12.1	14.6	16.5	19.6	24.4	29.4	42.0	50.4	60.5
4B145	P_1 [kW]	-	2.85	3.53	4.27	4.81	5.71	7.11	7.11	7.11	7.11	7.11
	T_{out} [N・m]	2570	2570	2570	2570	2570	2570	2570	2130	1490	1240	1030
	T_{out} [kgf・m]	262	262	262	262	262	262	262	217	152	126	105
	Pro [N]	25400	25400	25400	25400	25400	25400	25400	30000	26200	25800	25300
	Pro [kgf]	2590	2590	2590	2590	2590	2590	2590	3060	2670	2630	2580
4B160	P_1 [kW]	-	2.85	3.53	4.27	4.81	5.71	7.11	7.11	7.11	7.11	7.11
	T_{out} [N・m]	2570	2570	2570	2570	2570	2570	2570	2130	1490	1240	1030
	T_{out} [kgf・m]	262	262	262	262	262	262	262	217	152	126	105
	Pro [N]	25400	25400	25400	25400	25400	25400	25400	30000	26200	25800	25300
	Pro [kgf]	2590	2590	2590	2590	2590	2590	2590	3060	2670	2630	2580
4B165	P_1 [kW]	-	2.85	3.53	4.27	4.81	5.71	7.11	7.11	7.11	7.11	7.11
	T_{out} [N・m]	2570	2570	2570	2570	2570	2570	2570	2130	1490	1240	1030
	T_{out} [kgf・m]	262	262	262	262	262	262	262	217	152	126	105
	Pro [N]	25400	25400	25400	25400	25400	25400	25400	30000	26200	25800	25300
	Pro [kgf]	2590	2590	2590	2590	2590	2590	2590	3060	2670	2630	2580
4C140	P_1 [kW]	-	4.61	5.72	6.91	7.78	9.25	10.1	10.1	10.1	10.1	10.1
	T_{out} [N・m]	4160	4160	4160	4160	4160	4160	3640	3010	2120	1760	1470
	T_{out} [kgf・m]	424	424	424	424	424	424	371	307	216	179	150
	Pro [N]	54100	54100	54100	50700	48400	45200	43200	42500	39000	38000	36800
	Pro [kgf]	5510	5510	5510	5170	4930	4610	4400	4330	3980	3870	3750
4C145	P_1 [kW]	-	5.15	6.39	7.72	8.70	10.3	12.0	12.0	12.0	12.0	12.0
	T_{out} [N・m]	4650	4650	4650	4650	4650	4650	4340	3590	2510	2100	1750
	T_{out} [kgf・m]	474	474	474	474	474	474	442	366	256	214	178
	Pro [N]	48700	48700	48700	48700	46600	43300	40600	40300	37300	36500	35600
	Pro [kgf]	4960	4960	4960	4960	4750	4410	4140	4110	3800	3720	3630
4C160	P_1 [kW]	-	5.69	7.06	8.54	9.61	11.4	13.1	13.1	13.1	13.1	13.1
	T_{out} [N・m]	5140	5140	5140	5140	5140	5140	4720	3910	2750	2290	1910
	T_{out} [kgf・m]	524	524	524	524	524	524	481	399	280	233	195
	Pro [N]	41900	41900	41900	41900	41900	41500	39200	39100	36300	35700	34900
	Pro [kgf]	4270	4270	4270	4270	4270	4230	4000	3990	3700	3640	3560
4C165	P_1 [kW]	-	5.69	7.06	8.54	9.61	11.4	14.2	14.2	14.2	14.2	14.2
	T_{out} [N・m]	5140	5140	5140	5140	5140	5140	5140	4260	2980	2480	2070
	T_{out} [kgf・m]	524	524	524	524	524	524	524	434	304	253	211
	Pro [N]	41900	41900	41900	41900	41900	41500	37600	37800	35300	34900	34200
	Pro [kgf]	4270	4270	4270	4270	4270	4230	3830	3850	3600	3560	3490
4C170	P_1 [kW]	-	5.69	7.06	8.54	9.61	11.4	14.2	14.2	14.2	14.2	14.2
	T_{out} [N・m]	5140	5140	5140	5140	5140	5140	5140	4260	2980	2480	2070
	T_{out} [kgf・m]	524	524	524	524	524	524	524	434	304	253	211
	Pro [N]	41900	41900	41900	41900	41900	41500	37600	37800	35300	34900	34200
	Pro [kgf]	4270	4270	4270	4270	4270	4230	3830	3850	3600	3560	3490
4C175	P_1 [kW]	-	5.69	7.06	8.54	9.61	11.4	14.2	14.2	14.2	14.2	14.2
	T_{out} [N・m]	5140	5140	5140	5140	5140	5140	5140	4260	2980	2480	2070
	T_{out} [kgf・m]	524	524	524	524	524	524	524	434	304	253	211
	Pro [N]	41900	41900	41900	41900	41900	41500	37600	37800	35300	34900	34200
	Pro [kgf]	4270	4270	4270	4270	4270	4230	3830	3850	3600	3560	3490
4D160	P_1 [kW]	-	6.60	8.19	9.90	11.2	13.1	13.1	13.1	13.1	13.1	13.1
	T_{out} [N・m]	5960	5960	5960	5960	5960	5890	4720	3910	2750	2290	1910
	T_{out} [kgf・m]	608	608	608	608	608	600	481	399	280	233	195
	Pro [N]	79700	79700	79700	76700	73400	69000	67100	65100	59200	57300	55200
	Pro [kgf]	8120	8120	8120	7820	7480	7030	6840	6640	6030	5840	5630
4D165	P_1 [kW]	-	7.90	9.80	11.8	13.3	15.9	18.8	18.8	18.8	18.8	18.8
	T_{out} [N・m]	7130	7130	7130	7130	7130	7130	6810	5640	3940	3280	2740
	T_{out} [kgf・m]	727	727	727	727	727	727	694	575	402	334	279
	Pro [N]	70100	70100	70100	70100	69600	65000	60500	59600	54700	53500	52100
	Pro [kgf]	7150	7150	7150	7150	7090	6630	6170	6080	5580	5450	5310
枠番	n_1 [r/min]	50	580	720	870	980	1165	1450	1750	2500	3000	3600
	n_2 [r/min]	0.840	9.75	12.1	14.6	16.5	19.6	24.4	29.4	42.0	50.4	60.5

注）1. 選定表に記載の機種の形式については、D6 頁をご参照ください。ただし、取付位置記号 Y4、F4、G4、K4、W4（入力軸が下向き）の場合には、本選定表は適用できませんので、ご照会ください。
2. 出力軸許容ラジアル荷重 Pro は、中空軸タイプは軸端面から 20mm、中実軸タイプは出力軸中央の値です。荷重点がそれ以外の場合、および許容スラスト荷重については、技術資料 F8 ～ F15 頁をご覧ください。
3. 入力軸の許容ラジアル荷重は、F15 ～ F16 頁をご参照ください。
4. 潤滑方式は機種によって異なります。詳細は技術資料 F5 頁の「潤滑」をご参照ください。
5. 減速比は公称減速比です。出力回転数 n2 は実減速比から算出しています。（減速比 11 ～ 18 の実減速比は枠番によって異なるため、代表減速比で算出しています。）実減速比は D8 頁をご参照ください。
6. ［　］の部分は、50%ED、［　］の部分は 25%ED を運転条件としています（それぞれ運転は 10 分サイクル）。
7. 本表に記載の内容は予告無しに変更することがあります。

選定表

選定について
選定表
寸法図
技術資料
オプション
ギヤモータ
レデューサ
標準仕様
形式
製作範囲
選定手順
ベベル+CY1段 減速比 11～305
ベベル+CY2段 減速比 364～10658

減速比 60

n_1：入力回転数［r/min］
n_2：出力回転数［r/min］
P_1：許容入力容量［kW］
T_{out}：許容出力トルク［N・m & kgf・m］
Pro：低速軸許容ラジアル荷重［N & kgf］

寸法図（ページ）	
軸上取付、ケース取付	E2
フランジ取付	E6
脚取付	E10

枠番	n_1 [r/min]	50	580	720	870	980	1165	1450	1750	2500	3000	3600
	n_2 [r/min]	0.840	9.75	12.1	14.6	16.5	19.6	24.4	29.4	42.0	50.4	60.5
4D170	P_1 [kW]	-	9.51	11.8	14.3	16.1	19.1	19.7	19.7	19.7	19.7	19.7
	T_{out} [N・m]	8590	8590	8590	8590	8590	8590	7100	5880	4130	3440	2870
	T_{out} [kgf・m]	876	876	876	876	876	876	724	599	421	351	293
	Pro [N]	52600	52600	52600	52600	52600	52600	59500	58900	54000	52900	51600
	Pro [kgf]	5360	5360	5360	5360	5360	5360	6070	6000	5500	5390	5260
4D175	P_1 [kW]	-	9.65	12.0	14.5	16.3	19.4	24.1	24.1	24.1	24.1	24.1
	T_{out} [N・m]	8720	8720	8720	8720	8720	8720	8690	7200	5050	4210	3510
	T_{out} [kgf・m]	889	889	889	889	889	889	886	734	515	429	358
	Pro [N]	50600	50600	50600	50600	50600	50600	51100	54700	50500	50000	49100
	Pro [kgf]	5160	5160	5160	5160	5160	5160	5210	5580	5150	5100	5010
4D180	P_1 [kW]	-	9.65	12.0	14.5	16.3	19.4	24.1	29.1	ご照会ください		
	T_{out} [N・m]	8720	8720	8720	8720	8720	8720	8720	8720			
	T_{out} [kgf・m]	889	889	889	889	889	889	889	889			
	Pro [N]	50600	50600	50600	50600	50600	50600	50600	49900			
	Pro [kgf]	5160	5160	5160	5160	5160	5160	5160	5090			
4D185	P_1 [kW]	-	9.65	12.0	14.5	16.3	19.4	24.1	29.1			
	T_{out} [N・m]	8720	8720	8720	8720	8720	8720	8720	8720			
	T_{out} [kgf・m]	889	889	889	889	889	889	889	889			
	Pro [N]	50600	50600	50600	50600	50600	50600	50600	49900			
	Pro [kgf]	5160	5160	5160	5160	5160	5160	5160	5090			
4E170	P_1 [kW]	-	9.51	11.8	14.3	16.1	19.1	19.7	19.7	19.7	19.7	19.7
	T_{out} [N・m]	8590	8590	8590	8590	8590	8590	7100	5880	4130	3440	2870
	T_{out} [kgf・m]	876	876	876	876	876	876	724	599	421	351	293
	Pro [N]	88700	88700	88700	88700	88700	87600	84800	82500	76400	73800	71100
	Pro [kgf]	9040	9040	9040	9040	9040	8930	8640	8410	7790	7520	7250
4E175	P_1 [kW]	-	10.9	13.5	16.3	18.4	21.9	24.1	24.1	24.1	24.1	24.1
	T_{out} [N・m]	9830	9830	9830	9830	9830	9830	8690	7200	5050	4210	3510
	T_{out} [kgf・m]	1000	1000	1000	1000	1000	1000	886	734	515	429	358
	Pro [N]	86300	86300	86300	86300	86300	84000	80200	78700	73500	71400	69100
	Pro [kgf]	8800	8800	8800	8800	8800	8560	8180	8020	7490	7280	7040
4E180	P_1 [kW]	-	12.8	15.9	19.3	21.7	25.8	30.6	30.6	ご照会ください		
	T_{out} [N・m]	11600	11600	11600	11600	11600	11600	11100	9160			
	T_{out} [kgf・m]	1180	1180	1180	1180	1180	1180	1130	934			
	Pro [N]	82000	82000	82000	82000	82000	78900	73400	73100			
	Pro [kgf]	8360	8360	8360	8360	8360	8040	7480	7450			
4E185	P_1 [kW]	-	12.8	15.9	19.3	21.7	25.8	32.1	38.7			
	T_{out} [N・m]	11600	11600	11600	11600	11600	11600	11600	11600			
	T_{out} [kgf・m]	1180	1180	1180	1180	1180	1180	1180	1180			
	Pro [N]	82000	82000	82000	82000	82000	78900	71800	66000			
	Pro [kgf]	8360	8360	8360	8360	8360	8040	7320	6730			
4E190	P_1 [kW]	-	12.8	15.9	19.3	21.7	25.8	32.1	38.7			
	T_{out} [N・m]	11600	11600	11600	11600	11600	11600	11600	11600			
	T_{out} [kgf・m]	1180	1180	1180	1180	1180	1180	1180	1180			
	Pro [N]	82000	82000	82000	82000	82000	78900	71800	66000			
	Pro [kgf]	8360	8360	8360	8360	8360	8040	7320	6730			
4E195	P_1 [kW]	-	12.8	15.9	19.3	21.7	25.8	32.1	38.7			
	T_{out} [N・m]	11600	11600	11600	11600	11600	11600	11600	11600			
	T_{out} [kgf・m]	1180	1180	1180	1180	1180	1180	1180	1180			
	Pro [N]	82000	82000	82000	82000	82000	78900	71800	66000			
	Pro [kgf]	8360	8360	8360	8360	8360	8040	7320	6730			
枠番	n_1 [r/min]	50	580	720	870	980	1165	1450	1750	2500	3000	3600
	n_2 [r/min]	0.840	9.75	12.1	14.6	16.5	19.6	24.4	29.4	42.0	50.4	60.5

注）1. 選定表に記載の機種の形式については、D6 頁をご参照ください。ただし、取付位置記号 Y4、F4、G4、K4、W4（入力軸が下向き）の場合には、本選定表は適用できませんので、ご照会ください。
2. 出力軸許容ラジアル荷重 Pro は、中空軸タイプは軸端面から 20mm、中実軸タイプは出力軸中央の値です。荷重点がそれ以外の場合、および許容スラスト荷重については、技術資料 F8 ～ F15 頁をご覧ください。
3. 入力軸の許容ラジアル荷重は、F15 ～ F16 頁をご参照ください。
4. 潤滑方式は機種によって異なります。詳細は技術資料 F5 頁の「潤滑」をご参照ください。
5. 減速比は公称減速比です。出力回転数 n2 は実減速比から算出しています。（減速比 11 ～ 18 の実減速比は枠番によって異なるため、代表減速比で算出しています。）実減速比は D8 頁をご参照ください。
6. □の部分は、50%ED、■の部分は 25%ED を運転条件としています（それぞれ運転は 10 分サイクル）。
7. 本表に記載の内容は予告無しに変更することがあります。

選定表

選定について
選定表
寸法図
技術資料
オプション
ギヤモータ
レデューサ
標準仕様
形式
製作範囲
選定手順
ベベル+CY1段 減速比 11～305
ベベル+CY2段 減速比 364～10658

寸法図（ページ）	
軸上取付、ケース取付	E2
フランジ取付	E6
脚取付	E10

n_1：入力回転数［r/min］
n_2：出力回転数［r/min］
P_1：許容入力容量［kW］
T_{out}：許容出力トルク［N・m & kgf・m］
Pro：低速軸許容ラジアル荷重［N & kgf］

減速比 60

枠番	n_1 ［r/min］	50	580	720	870	980	1165	1450	1750	2500	3000	3600
	n_2 ［r/min］	0.840	9.75	12.1	14.6	16.5	19.6	24.4	29.4	42.0	50.4	60.5
4F180	P_1 ［kW］	-	15.3	19.0	22.9	25.8	30.6	30.6	30.6	ご照会ください		
	T_{out} ［N・m］	13800	13800	13800	13800	13800	13800	11100	9160			
	T_{out} ［kgf・m］	1410	1410	1410	1410	1410	1410	1130	934			
	Pro ［N］	120000	120000	120000	120000	120000	120000	124000	128000			
	Pro ［kgf］	12200	12200	12200	12200	12200	12200	12600	13000			
4F185	P_1 ［kW］	-	18.8	22.4	25.8	28.3	32.3	38.2	39.0			
	T_{out} ［N・m］	17000	17000	16300	15500	15100	14500	13800	11700			
	T_{out} ［kgf・m］	1730	1730	1660	1580	1540	1480	1410	1190			
	Pro ［N］	114000	114000	115000	117000	117000	118000	120000	123000			
	Pro ［kgf］	11600	11600	11700	11900	11900	12000	12200	12500			
4F190	P_1 ［kW］	-	19.9	24.7	29.9	33.7	40.0	49.8	50.6			
	T_{out} ［N・m］	18000	18000	18000	18000	18000	18000	18000	15100			
	T_{out} ［kgf・m］	1830	1830	1830	1830	1830	1830	1830	1540			
	Pro ［N］	112000	112000	112000	112000	112000	112000	112000	117000			
	Pro ［kgf］	11400	11400	11400	11400	11400	11400	11400	11900			
4F195	P_1 ［kW］	-	19.9	24.7	29.9	33.7	40.0	49.8	55.0			
	T_{out} ［N・m］	18000	18000	18000	18000	18000	18000	18000	16500			
	T_{out} ［kgf・m］	1830	1830	1830	1830	1830	1830	1830	1680			
	Pro ［N］	112000	112000	112000	112000	112000	112000	112000	115000			
	Pro ［kgf］	11400	11400	11400	11400	11400	11400	11400	11700			
枠番	n_1 ［r/min］	50	580	720	870	980	1165	1450	1750	2500	3000	3600
	n_2 ［r/min］	0.840	9.75	12.1	14.6	16.5	19.6	24.4	29.4	42.0	50.4	60.5

注）1. 選定表に記載の機種の形式については、D6 頁をご参照ください。ただし、取付位置記号 Y4、F4、G4、K4、W4（入力軸が下向き）の場合には、本選定表は適用できませんので、ご照会ください。
2. 出力軸許容ラジアル荷重 Pro は、中空軸タイプは軸端面から 20mm、中実軸タイプは出力軸中央の値です。荷重点がそれ以外の場合、および許容スラスト荷重については、技術資料 F8 ～ F15 頁をご覧ください。
3. 入力軸の許容ラジアル荷重は、F15 ～ F16 頁をご参照ください。
4. 潤滑方式は機種によって異なります。詳細は技術資料 F5 頁の「潤滑」をご参照ください。
5. 減速比は公称減速比です。出力回転数 n2 は実減速比から算出しています。（減速比 11 ～ 18 の実減速比は枠番によって異なるため、代表減速比で算出しています。）実減速比は D8 頁をご参照ください。
6. □の部分は、50%ED、■の部分は 25%ED を運転条件としています（それぞれ運転は 10 分サイクル）。
7. 本表に記載の内容は予告無しに変更することがあります。

選定表

選定について
選定表
寸法図
技術資料
オプション
ギヤモータ
レデューサ
標準仕様
形式
製作範囲
選定手順
ベベル+CY1段 減速比 11～305
ベベル+CY2段 減速比 364～10658

減速比 67

n_1：入力回転数［r/min］
n_2：出力回転数［r/min］
P_1：許容入力容量［kW］
T_{out}：許容出力トルク［N・m & kgf・m］
Pro：低速軸許容ラジアル荷重［N & kgf］

寸法図（ページ）	
軸上取付、ケース取付	E2
フランジ取付	E6
脚取付	E10

枠番	n_1 [r/min]	50	580	720	870	980	1165	1450	1750	2500	3000	3600
	n_2 [r/min]	0.744	8.63	10.7	12.9	14.6	17.3	21.6	26.0	37.2	44.6	53.6
4A100	P_1 [kW]	-	0.761	0.945	1.14	1.29	1.53	1.90	1.93	1.93	1.93	1.93
	T_{out} [N・m]	776	776	776	776	776	776	776	651	457	381	317
	T_{out} [kgf・m]	79.1	79.1	79.1	79.1	79.1	79.1	79.1	66.4	46.6	38.8	32.3
	Pro [N]	23400	23400	23400	23400	23400	23400	23400	24600	24100	23100	22200
	Pro [kgf]	2390	2390	2390	2390	2390	2390	2390	2510	2460	2350	2260
4A105	P_1 [kW]	-	0.913	1.13	1.37	1.54	1.83	2.28	2.34	2.34	2.34	2.34
	T_{out} [N・m]	932	932	932	932	932	932	932	790	554	462	385
	T_{out} [kgf・m]	95.0	95.0	95.0	95.0	95.0	95.0	95.0	80.5	56.5	47.1	39.2
	Pro [N]	21400	21400	21400	21400	21400	21400	21400	23300	23500	22600	21800
	Pro [kgf]	2180	2180	2180	2180	2180	2180	2180	2380	2400	2300	2220
4A110	P_1 [kW]	-	1.10	1.36	1.64	1.85	2.20	2.72	2.72	2.72	2.72	2.72
	T_{out} [N・m]	1120	1120	1120	1120	1120	1120	1110	921	644	536	447
	T_{out} [kgf・m]	114	114	114	114	114	114	113	93.9	65.6	54.6	45.6
	Pro [N]	18200	18200	18200	18200	18200	18200	18300	21600	22900	22200	21400
	Pro [kgf]	1860	1860	1860	1860	1860	1860	1870	2200	2330	2260	2180
4A115	P_1 [kW]	-	1.26	1.57	1.90	2.14	2.54	3.11	3.11	3.11	3.11	3.11
	T_{out} [N・m]	1290	1290	1290	1290	1290	1290	1270	1050	736	613	511
	T_{out} [kgf・m]	131	131	131	131	131	131	129	107	75.0	62.5	52.1
	Pro [N]	13900	13900	13900	13900	13900	13900	14500	19500	22300	21700	21000
	Pro [kgf]	1420	1420	1420	1420	1420	1420	1480	1990	2270	2210	2140
4A120	P_1 [kW]	-	1.26	1.57	1.90	2.14	2.54	3.16	3.16	3.16	3.16	3.16
	T_{out} [N・m]	1290	1290	1290	1290	1290	1290	1290	1070	748	623	519
	T_{out} [kgf・m]	131	131	131	131	131	131	131	109	76.2	63.5	52.9
	Pro [N]	13900	13900	13900	13900	13900	13900	13900	19200	22300	21600	20900
	Pro [kgf]	1420	1420	1420	1420	1420	1420	1420	1960	2270	2200	2130
4A125	P_1 [kW]	-	1.26	1.57	1.90	2.14	2.54	3.16	3.16	3.16	3.16	3.16
	T_{out} [N・m]	1290	1290	1290	1290	1290	1290	1290	1070	748	623	519
	T_{out} [kgf・m]	131	131	131	131	131	131	131	109	76.2	63.5	52.9
	Pro [N]	13900	13900	13900	13900	13900	13900	13900	19200	22300	21600	20900
	Pro [kgf]	1420	1420	1420	1420	1420	1420	1420	1960	2270	2200	2130
4A140	P_1 [kW]	-	1.26	1.57	1.90	2.14	2.54	3.16	3.16	3.16	3.16	3.16
	T_{out} [N・m]	1290	1290	1290	1290	1290	1290	1290	1070	748	623	519
	T_{out} [kgf・m]	131	131	131	131	131	131	131	109	76.2	63.5	52.9
	Pro [N]	13900	13900	13900	13900	13900	13900	13900	19200	22300	21600	20900
	Pro [kgf]	1420	1420	1420	1420	1420	1420	1420	1960	2270	2200	2130
4A145	P_1 [kW]	-	1.26	1.57	1.90	2.14	2.54	3.16	3.16	3.16	3.16	3.16
	T_{out} [N・m]	1290	1290	1290	1290	1290	1290	1290	1070	748	623	519
	T_{out} [kgf・m]	131	131	131	131	131	131	131	109	76.2	63.5	52.9
	Pro [N]	13900	13900	13900	13900	13900	13900	13900	19200	22300	21600	20900
	Pro [kgf]	1420	1420	1420	1420	1420	1420	1420	1960	2270	2200	2130
4B120	P_1 [kW]	-	1.59	1.97	2.38	2.68	3.19	3.96	3.96	3.96	3.96	3.96
	T_{out} [N・m]	1620	1620	1620	1620	1620	1620	1610	1340	937	781	651
	T_{out} [kgf・m]	165	165	165	165	165	165	164	137	95.5	79.6	66.4
	Pro [N]	38200	38200	38200	38200	38200	38200	36000	34800	30900	29800	28800
	Pro [kgf]	3890	3890	3890	3890	3890	3890	3670	3550	3150	3040	2940
4B125	P_1 [kW]	-	1.92	2.38	2.88	3.24	3.85	4.79	4.88	4.88	4.88	4.88
	T_{out} [N・m]	1960	1960	1960	1960	1960	1960	1960	1650	1160	963	802
	T_{out} [kgf・m]	200	200	200	200	200	200	200	168	118	98.2	81.8
	Pro [N]	34900	34900	34900	34900	34900	34900	34500	33500	29600	28800	27900
	Pro [kgf]	3560	3560	3560	3560	3560	3560	3520	3410	3020	2940	2840
4B140	P_1 [kW]	-	2.52	3.13	3.78	4.26	5.06	6.30	6.30	6.30	6.30	6.30
	T_{out} [N・m]	2570	2570	2570	2570	2570	2570	2570	2130	1490	1240	1040
	T_{out} [kgf・m]	262	262	262	262	262	262	262	217	152	126	106
	Pro [N]	25400	25400	25400	25400	25400	25400	25400	31400	27600	27100	26500
	Pro [kgf]	2590	2590	2590	2590	2590	2590	2590	3200	2810	2760	2700
枠番	n_1 [r/min]	50	580	720	870	980	1165	1450	1750	2500	3000	3600
	n_2 [r/min]	0.744	8.63	10.7	12.9	14.6	17.3	21.6	26.0	37.2	44.6	53.6

注）1. 選定表に記載の機種の形式については、D6 頁をご参照ください。ただし、取付位置記号 Y4、F4、G4、K4、W4（入力軸が下向き）の場合には、本選定表は適用できませんので、ご照会ください。
2. 出力軸許容ラジアル荷重 Pro は、中空軸タイプは軸端面から 20mm、中実軸タイプは出力軸中央の値です。荷重点がそれ以外の場合、および許容スラスト荷重については、技術資料 F8 ～ F15 頁をご覧ください。
3. 入力軸の許容ラジアル荷重は、F15 ～ F16 頁をご参照ください。
4. 潤滑方式は機種によって異なります。詳細は技術資料 F5 頁の「潤滑」をご参照ください。
5. 減速比は公称減速比です。出力回転数 n2 は実減速比から算出しています。（減速比 11 ～ 18 の実減速比は枠番によって異なるため、代表減速比で算出しています。）実減速比は D8 頁をご参照ください。
6. □の部分は、50%ED、■の部分は 25%ED を運転条件としています（それぞれ運転は 10 分サイクル）。
7. 本表に記載の内容は予告無しに変更することがあります。

選定表

寸法図（ページ）	
軸上取付、ケース取付	E2
フランジ取付	E6
脚取付	E10

n_1：入力回転数［r/min］
n_2：出力回転数［r/min］
P_1：許容入力容量［kW］
T_{out}：許容出力トルク［N・m & kgf・m］
Pro：低速軸許容ラジアル荷重［N & kgf］

減速比 67

枠番	n_1 [r/min]	50	580	720	870	980	1165	1450	1750	2500	3000	3600
	n_2 [r/min]	0.744	8.63	10.7	12.9	14.6	17.3	21.6	26.0	37.2	44.6	53.6
4B145	P_1 [kW]	-	2.52	3.13	3.78	4.26	5.06	6.30	6.30	6.30	6.30	6.30
	T_{out} [N・m]	2570	2570	2570	2570	2570	2570	2570	2130	1490	1240	1040
	T_{out} [kgf・m]	262	262	262	262	262	262	262	217	152	126	106
	Pro [N]	25400	25400	25400	25400	25400	25400	25400	31400	27600	27100	26500
	Pro [kgf]	2590	2590	2590	2590	2590	2590	2590	3200	2810	2760	2700
4B160	P_1 [kW]	-	2.52	3.13	3.78	4.26	5.06	6.30	6.30	6.30	6.30	6.30
	T_{out} [N・m]	2570	2570	2570	2570	2570	2570	2570	2130	1490	1240	1040
	T_{out} [kgf・m]	262	262	262	262	262	262	262	217	152	126	106
	Pro [N]	25400	25400	25400	25400	25400	25400	25400	31400	27600	27100	26500
	Pro [kgf]	2590	2590	2590	2590	2590	2590	2590	3200	2810	2760	2700
4B165	P_1 [kW]	-	2.52	3.13	3.78	4.26	5.06	6.30	6.30	6.30	6.30	6.30
	T_{out} [N・m]	2570	2570	2570	2570	2570	2570	2570	2130	1490	1240	1040
	T_{out} [kgf・m]	262	262	262	262	262	262	262	217	152	126	106
	Pro [N]	25400	25400	25400	25400	25400	25400	25400	31400	27600	27100	26500
	Pro [kgf]	2590	2590	2590	2590	2590	2590	2590	3200	2810	2760	2700
4C140	P_1 [kW]	-	3.73	4.63	5.59	6.30	7.49	8.66	8.66	8.66	8.66	7.51
	T_{out} [N・m]	3800	3800	3800	3800	3800	3800	3540	2930	2050	1710	1230
	T_{out} [kgf・m]	387	387	387	387	387	387	361	299	209	174	125
	Pro [N]	57400	57400	57400	54400	52000	48600	45600	44700	41200	40000	39500
	Pro [kgf]	5850	5850	5850	5550	5300	4950	4650	4560	4200	4080	4030
4C145	P_1 [kW]	-	4.07	5.06	6.11	6.88	8.02	9.49	11.0	11.3	9.61	7.51
	T_{out} [N・m]	4160	4160	4160	4160	4160	4080	3870	3700	2670	1900	1230
	T_{out} [kgf・m]	424	424	424	424	424	416	394	377	272	194	125
	Pro [N]	54200	54200	54200	53100	50700	47600	44400	41800	38500	39200	39500
	Pro [kgf]	5520	5520	5520	5410	5170	4850	4530	4260	3920	4000	4030
4C160	P_1 [kW]	-	5.04	6.25	7.56	8.51	10.1	12.6	12.6	12.6	12.6	12.6
	T_{out} [N・m]	5140	5140	5140	5140	5140	5140	5140	4260	2980	2490	2070
	T_{out} [kgf・m]	524	524	524	524	524	524	524	434	304	254	211
	Pro [N]	41900	41900	41900	41900	41900	41900	39600	39700	37200	36700	35900
	Pro [kgf]	4270	4270	4270	4270	4270	4270	4040	4050	3790	3740	3660
4C165	P_1 [kW]	-	5.04	6.25	7.56	8.51	10.1	12.6	12.6	12.6	12.6	12.6
	T_{out} [N・m]	5140	5140	5140	5140	5140	5140	5140	4260	2980	2490	2070
	T_{out} [kgf・m]	524	524	524	524	524	524	524	434	304	254	211
	Pro [N]	41900	41900	41900	41900	41900	41900	39600	39700	37200	36700	35900
	Pro [kgf]	4270	4270	4270	4270	4270	4270	4040	4050	3790	3740	3660
4C170	P_1 [kW]	-	5.04	6.25	7.56	8.51	10.1	12.6	12.6	12.6	12.6	12.6
	T_{out} [N・m]	5140	5140	5140	5140	5140	5140	5140	4260	2980	2490	2070
	T_{out} [kgf・m]	524	524	524	524	524	524	524	434	304	254	211
	Pro [N]	41900	41900	41900	41900	41900	41900	39600	39700	37200	36700	35900
	Pro [kgf]	4270	4270	4270	4270	4270	4270	4040	4050	3790	3740	3660
4C175	P_1 [kW]	-	5.04	6.25	7.56	8.51	10.1	12.6	12.6	12.6	12.6	12.6
	T_{out} [N・m]	5140	5140	5140	5140	5140	5140	5140	4260	2980	2490	2070
	T_{out} [kgf・m]	524	524	524	524	524	524	524	434	304	254	211
	Pro [N]	41900	41900	41900	41900	41900	41900	39600	39700	37200	36700	35900
	Pro [kgf]	4270	4270	4270	4270	4270	4270	4040	4050	3790	3740	3660
4D160	P_1 [kW]	-	5.34	6.63	8.01	9.03	10.7	12.9	12.9	12.9	12.9	12.9
	T_{out} [N・m]	5450	5450	5450	5450	5450	5450	5260	4360	3050	2540	2120
	T_{out} [kgf・m]	556	556	556	556	556	556	536	444	311	259	216
	Pro [N]	83100	83100	83100	81800	78300	73500	68300	66500	60800	58900	56800
	Pro [kgf]	8470	8470	8470	8340	7980	7490	6960	6780	6200	6000	5790
4D165	P_1 [kW]	-	6.39	7.94	9.59	10.8	12.8	16.0	16.1	16.1	16.1	16.1
	T_{out} [N・m]	6520	6520	6520	6520	6520	6520	6520	5430	3810	3180	2650
	T_{out} [kgf・m]	665	665	665	665	665	665	665	554	388	324	270
	Pro [N]	75500	75500	75500	75500	74900	70000	64300	63100	58000	56500	54800
	Pro [kgf]	7700	7700	7700	7700	7640	7140	6550	6430	5910	5760	5590
枠番	n_1 [r/min]	50	580	720	870	980	1165	1450	1750	2500	3000	3600
	n_2 [r/min]	0.744	8.63	10.7	12.9	14.6	17.3	21.6	26.0	37.2	44.6	53.6

注）1. 選定表に記載の機種の形式については、D6 頁をご参照ください。ただし、取付位置記号 Y4、F4、G4、K4、W4（入力軸が下向き）の場合には、本選定表は適用できませんので、ご照会ください。
2. 出力軸許容ラジアル荷重 Pro は、中空軸タイプは軸端面から 20mm、中実軸タイプは出力軸中央の値です。荷重点がそれ以外の場合、および許容スラスト荷重については、技術資料 F8 ～ F15 頁をご覧ください。
3. 入力軸の許容ラジアル荷重は、F15 ～ F16 頁をご参照ください。
4. 潤滑方式は機種によって異なります。詳細は技術資料 F5 頁の「潤滑」をご参照ください。
5. 減速比は公称減速比です。出力回転数 n2 は実減速比から算出しています。（減速比 11 ～ 18 の実減速比は枠番によって異なるため、代表減速比で算出しています。）実減速比は D8 頁をご参照ください。
6. ［　］の部分は、50%ED、［　］の部分は 25%ED を運転条件としています（それぞれ運転は 10 分サイクル）。
7. 本表に記載の内容は予告無しに変更することがあります。

選定表

減速比 67

n_1：入力回転数［r/min］
n_2：出力回転数［r/min］
P_1：許容入力容量［kW］
T_{out}：許容出力トルク［N・m & kgf・m］
Pro：低速軸許容ラジアル荷重［N & kgf］

寸法図（ページ）	
軸上取付、ケース取付	E2
フランジ取付	E6
脚取付	E10

枠番	n_1 [r/min]	50	580	720	870	980	1165	1450	1750	2500	3000	3600
	n_2 [r/min]	0.744	8.63	10.7	12.9	14.6	17.3	21.6	26.0	37.2	44.6	53.6
4D170	P_1 [kW]	-	7.70	9.56	11.6	13.0	15.5	18.6	19.5	19.5	19.5	19.5
	T_{out} [N・m]	7860	7860	7860	7860	7860	7860	7580	6590	4620	3850	3210
	T_{out} [kgf・m]	776	776	776	776	776	776	776	651	471	392	327
	Pro [N]	62500	62500	62500	62500	62500	62500	60900	59400	55000	54000	52800
	Pro [kgf]	6370	6370	6370	6370	6370	6370	6210	6060	5610	5500	5380
4D175	P_1 [kW]	-	8.55	10.6	12.8	14.4	17.2	21.4	21.4	21.4	21.4	21.4
	T_{out} [N・m]	8720	8720	8720	8720	8720	8720	8720	7230	5060	4220	3520
	T_{out} [kgf・m]	776	776	776	776	776	776	776	651	516	430	359
	Pro [N]	50600	50600	50600	50600	50600	50600	50600	57400	53300	52600	51600
	Pro [kgf]	5160	5160	5160	5160	5160	5160	5160	5850	5430	5360	5260
4D180	P_1 [kW]	-	8.55	10.6	12.8	14.4	17.2	21.4	25.8	ご照会ください		
	T_{out} [N・m]	8720	8720	8720	8720	8720	8720	8720	8720			
	T_{out} [kgf・m]	889	889	889	889	889	889	889	889			
	Pro [N]	50600	50600	50600	50600	50600	50600	50600	50600			
	Pro [kgf]	5160	5160	5160	5160	5160	5160	5160	5160			
4D185	P_1 [kW]	-	8.55	10.6	12.8	14.4	17.2	21.4	25.8			
	T_{out} [N・m]	8720	8720	8720	8720	8720	8720	8720	8720			
	T_{out} [kgf・m]	889	889	889	889	889	889	889	889			
	Pro [N]	50600	50600	50600	50600	50600	50600	50600	50600			
	Pro [kgf]	5160	5160	5160	5160	5160	5160	5160	5160			
4E170	P_1 [kW]	-	7.70	9.56	11.6	13.0	15.5	18.6	19.5	19.5	19.5	19.5
	T_{out} [N・m]	7860	7860	7860	7860	7860	7860	7580	6590	4620	3850	3210
	T_{out} [kgf・m]	776	776	776	776	776	776	776	651	471	392	327
	Pro [N]	90200	90200	90200	90200	90200	90200	87100	84000	78400	75800	73100
	Pro [kgf]	9190	9190	9190	9190	9190	9190	8880	8560	7990	7730	7450
4E175	P_1 [kW]	-	9.59	11.9	14.4	16.2	19.3	23.6	24.1	24.1	24.1	24.1
	T_{out} [N・m]	9780	9780	9780	9780	9780	9780	9620	8130	5700	4750	3960
	T_{out} [kgf・m]	776	776	776	776	776	776	776	651	581	484	404
	Pro [N]	86400	86400	86400	86400	86400	86400	81200	79600	75000	73000	70800
	Pro [kgf]	8810	8810	8810	8810	8810	8810	8280	8110	7650	7440	7220
4E180	P_1 [kW]	-	11.4	14.1	17.1	19.2	22.8	28.4	30.0	ご照会ください		
	T_{out} [N・m]	11600	11600	11600	11600	11600	11600	11600	10100			
	T_{out} [kgf・m]	1180	1180	1180	1180	1180	1180	1180	1030			
	Pro [N]	82000	82000	82000	82000	82000	82000	75700	73900			
	Pro [kgf]	8360	8360	8360	8360	8360	8360	7720	7530			
4E185	P_1 [kW]	-	11.4	14.1	17.1	19.2	22.8	28.4	34.3			
	T_{out} [N・m]	11600	11600	11600	11600	11600	11600	11600	11600			
	T_{out} [kgf・m]	1180	1180	1180	1180	1180	1180	1180	1180			
	Pro [N]	82000	82000	82000	82000	82000	82000	75700	69700			
	Pro [kgf]	8360	8360	8360	8360	8360	8360	7720	7100			
4E190	P_1 [kW]	-	11.4	14.1	17.1	19.2	22.8	28.4	34.3			
	T_{out} [N・m]	11600	11600	11600	11600	11600	11600	11600	11600			
	T_{out} [kgf・m]	1180	1180	1180	1180	1180	1180	1180	1180			
	Pro [N]	82000	82000	82000	82000	82000	82000	75700	69700			
	Pro [kgf]	8360	8360	8360	8360	8360	8360	7720	7100			
4E195	P_1 [kW]	-	11.4	14.1	17.1	19.2	22.8	28.4	34.3			
	T_{out} [N・m]	11600	11600	11600	11600	11600	11600	11600	11600			
	T_{out} [kgf・m]	1180	1180	1180	1180	1180	1180	1180	1180			
	Pro [N]	82000	82000	82000	82000	82000	82000	75700	69700			
	Pro [kgf]	8360	8360	8360	8360	8360	8360	7720	7100			
枠番	n_1 [r/min]	50	580	720	870	980	1165	1450	1750	2500	3000	3600
	n_2 [r/min]	0.744	8.63	10.7	12.9	14.6	17.3	21.6	26.0	37.2	44.6	53.6

注）1. 選定表に記載の機種の形式については、D6 頁をご参照ください。ただし、取付位置記号 Y4、F4、G4、K4、W4（入力軸が下向き）の場合には、本選定表は適用できませんので、ご照会ください。
2. 出力軸許容ラジアル荷重 Pro は、中空軸タイプは軸端面から 20mm、中実軸タイプは出力軸中央の値です。荷重点がそれ以外の場合、および許容スラスト荷重については、技術資料 F8 ～ F15 頁をご覧ください。
3. 入力軸の許容ラジアル荷重は、F15 ～ F16 頁をご参照ください。
4. 潤滑方式は機種によって異なります。詳細は技術資料 F5 頁の「潤滑」をご参照ください。
5. 減速比は公称減速比です。出力回転数 n2 は実減速比から算出しています。（減速比 11 ～ 18 の実減速比は枠番によって異なるため、代表減速比で算出しています。）実減速比は D8 頁をご参照ください。
6. □の部分は、50%ED、■の部分は 25%ED を運転条件としています（それぞれ運転は 10 分サイクル）。
7. 本表に記載の内容は予告無しに変更することがあります。

選定表

選定について
選定表
寸法図
技術資料
オプション
ギヤモータ
レデューサ
標準仕様
形式
製作範囲
選定手順
ベベル+CV1段 減速比 11～305
ベベル+CV2段 減速比 364～10658

寸法図（ページ）	
軸上取付、ケース取付	E2
フランジ取付	E6
脚取付	E10

n_1：入力回転数［r/min］
n_2：出力回転数［r/min］
P_1：許容入力容量［kW］
T_{out}：許容出力トルク［N・m & kgf・m］
Pro：低速軸許容ラジアル荷重［N & kgf］

減速比 67

枠番	n_1 ［r/min］	50	580	720	870	980	1165	1450	1750	2500	3000	3600
	n_2 ［r/min］	0.744	8.63	10.7	12.9	14.6	17.3	21.6	26.0	37.2	44.6	53.6
4F180	P_1 ［kW］	-	12.3	15.3	18.5	20.8	24.8	30.0	30.0	ご照会ください		
	T_{out} ［N・m］	12500	12500	12600	12600	12600	12600	12200	10100			
	T_{out} ［kgf・m］	1270	1270	1280	1280	1280	1280	1240	1030			
	Pro ［N］	122000	122000	122000	122000	122000	122000	122000	126000			
	Pro ［kgf］	12400	12400	12400	12400	12400	12400	12400	12800			
4F185	P_1 ［kW］	-	15.2	18.9	22.8	25.7	30.6	38.1	39.0			
	T_{out} ［N・m］	15500	15500	15500	15500	15500	15500	15500	13200			
	T_{out} ［kgf・m］	1580	1580	1580	1580	1580	1580	1580	1350			
	Pro ［N］	117000	117000	117000	117000	117000	117000	117000	121000			
	Pro ［kgf］	11900	11900	11900	11900	11900	11900	11900	12300			
4F190	P_1 ［kW］	-	17.6	21.9	26.5	29.8	35.4	41.0	41.0			
	T_{out} ［N・m］	18000	18000	18000	18000	18000	18000	16700	13900			
	T_{out} ［kgf・m］	1830	1830	1830	1830	1830	1830	1700	1420			
	Pro ［N］	112000	112000	112000	112000	112000	112000	115000	119000			
	Pro ［kgf］	11400	11400	11400	11400	11400	11400	11700	12100			
4F195	P_1 ［kW］	-	17.6	21.9	26.5	29.8	35.4	44.1	48.1			
	T_{out} ［N・m］	18000	18000	18000	18000	18000	18000	18000	16300			
	T_{out} ［kgf・m］	1830	1830	1830	1830	1830	1830	1830	1660			
	Pro ［N］	112000	112000	112000	112000	112000	112000	112000	115000			
	Pro ［kgf］	11400	11400	11400	11400	11400	11400	11400	11700			
枠番	n_1 ［r/min］	50	580	720	870	980	1165	1450	1750	2500	3000	3600
	n_2 ［r/min］	0.744	8.63	10.7	12.9	14.6	17.3	21.6	26.0	37.2	44.6	53.6

注）1. 選定表に記載の機種の形式については、D6 頁をご参照ください。ただし、取付位置記号 Y4、F4、G4、K4、W4（入力軸が下向き）の場合には、本選定表は適用できませんので、ご照会ください。
2. 出力軸許容ラジアル荷重 Pro は、中空軸タイプは軸端面から 20mm、中実軸タイプは出力軸中央の値です。荷重点がそれ以外の場合、および許容スラスト荷重については、技術資料 F8 ～ F15 頁をご覧ください。
3. 入力軸の許容ラジアル荷重は、F15 ～ F16 頁をご参照ください。
4. 潤滑方式は機種によって異なります。詳細は技術資料 F5 頁の「潤滑」をご参照ください。
5. 減速比は公称減速比です。出力回転数 n2 は実減速比から算出しています。（減速比 11 ～ 18 の実減速比は枠番によって異なるため、代表減速比で算出しています。）実減速比は D8 頁をご参照ください。
6. □の部分は、50%ED、■の部分は 25%ED を運転条件としています（それぞれ運転は 10 分サイクル）。
7. 本表に記載の内容は予告無しに変更することがあります。

選定表

選定について
選定表
寸法図
技術資料
オプション
ギヤモータ
レデューサ
標準仕様
形式
製作範囲
選定手順
ベベル+CY1段 減速比 11～305
ベベル+CY2段 減速比 364～10658

減速比 74

n_1：入力回転数［r/min］
n_2：出力回転数［r/min］
P_1：許容入力容量［kW］
T_{out}：許容出力トルク［N・m & kgf・m］
Pro：低速軸許容ラジアル荷重［N & kgf］

寸法図（ページ）
軸上取付、ケース取付 E2
フランジ取付 E6
脚取付 E10

枠番	n_1 [r/min]	50	580	720	870	980	1165	1450	1750	2500	3000	3600
	n_2 [r/min]	0.680	7.89	9.80	11.8	13.3	15.9	19.7	23.8	34.0	40.8	49.0
4A100	P_1 [kW]	-	0.761	0.945	1.14	1.29	1.53	1.90	1.93	1.93	1.93	1.93
	T_{out} [N・m]	849	849	849	849	849	849	849	712	500	416	347
	T_{out} [kgf・m]	86.5	86.5	86.5	86.5	86.5	86.5	86.5	72.6	51.0	42.4	35.4
	Pro [N]	22500	22500	22500	22500	22500	22500	22500	24100	24500	23600	22600
	Pro [kgf]	2290	2290	2290	2290	2290	2290	2290	2460	2500	2410	2300
4A105	P_1 [kW]	-	0.913	1.13	1.37	1.54	1.83	2.28	2.34	2.34	2.34	2.34
	T_{out} [N・m]	1020	1020	1020	1020	1020	1020	1020	864	606	505	421
	T_{out} [kgf・m]	104	104	104	104	104	104	104	88.1	61.8	51.5	42.9
	Pro [N]	20100	20100	20100	20100	20100	20100	20100	22400	23800	23000	22200
	Pro [kgf]	2050	2050	2050	2050	2050	2050	2050	2280	2430	2340	2260
4A110	P_1 [kW]	-	1.10	1.36	1.64	1.85	2.20	2.72	2.72	2.72	2.72	2.72
	T_{out} [N・m]	1220	1220	1220	1220	1220	1220	1220	1010	704	587	489
	T_{out} [kgf・m]	124	124	124	124	124	124	124	103	71.8	59.8	49.8
	Pro [N]	15800	15800	15800	15800	15800	15800	16000	20300	23200	22500	21700
	Pro [kgf]	1610	1610	1610	1610	1610	1610	1630	2070	2360	2290	2210
4A115	P_1 [kW]	-	1.16	1.44	1.73	1.95	2.32	2.89	2.89	2.89	2.89	2.89
	T_{out} [N・m]	1290	1290	1290	1290	1290	1290	1290	1070	748	623	520
	T_{out} [kgf・m]	131	131	131	131	131	131	131	109	76.2	63.5	53.0
	Pro [N]	13900	13900	13900	13900	13900	13900	13900	19200	22900	22300	21500
	Pro [kgf]	1420	1420	1420	1420	1420	1420	1420	1960	2330	2270	2190
4A120	P_1 [kW]	-	1.16	1.44	1.73	1.95	2.32	2.89	2.89	2.89	2.89	2.89
	T_{out} [N・m]	1290	1290	1290	1290	1290	1290	1290	1070	748	623	520
	T_{out} [kgf・m]	131	131	131	131	131	131	131	109	76.2	63.5	53.0
	Pro [N]	13900	13900	13900	13900	13900	13900	13900	19200	22900	22300	21500
	Pro [kgf]	1420	1420	1420	1420	1420	1420	1420	1960	2330	2270	2190
4A125	P_1 [kW]	-	1.16	1.44	1.73	1.95	2.32	2.89	2.89	2.89	2.89	2.89
	T_{out} [N・m]	1290	1290	1290	1290	1290	1290	1290	1070	748	623	520
	T_{out} [kgf・m]	131	131	131	131	131	131	131	109	76.2	63.5	53.0
	Pro [N]	13900	13900	13900	13900	13900	13900	13900	19200	22900	22300	21500
	Pro [kgf]	1420	1420	1420	1420	1420	1420	1420	1960	2330	2270	2190
4A140	P_1 [kW]	-	1.16	1.44	1.73	1.95	2.32	2.89	2.89	2.89	2.89	2.89
	T_{out} [N・m]	1290	1290	1290	1290	1290	1290	1290	1070	748	623	520
	T_{out} [kgf・m]	131	131	131	131	131	131	131	109	76.2	63.5	53.0
	Pro [N]	13900	13900	13900	13900	13900	13900	13900	19200	22900	22300	21500
	Pro [kgf]	1420	1420	1420	1420	1420	1420	1420	1960	2330	2270	2190
4A145	P_1 [kW]	-	1.16	1.44	1.73	1.95	2.32	2.89	2.89	2.89	2.89	2.89
	T_{out} [N・m]	1290	1290	1290	1290	1290	1290	1290	1070	748	623	520
	T_{out} [kgf・m]	131	131	131	131	131	131	131	109	76.2	63.5	53.0
	Pro [N]	13900	13900	13900	13900	13900	13900	13900	19200	22900	22300	21500
	Pro [kgf]	1420	1420	1420	1420	1420	1420	1420	1960	2330	2270	2190
4B120	P_1 [kW]	-	1.59	1.97	2.38	2.68	3.19	3.96	3.96	3.96	3.96	3.96
	T_{out} [N・m]	1770	1770	1770	1770	1770	1770	1770	1460	1030	854	712
	T_{out} [kgf・m]	180	180	180	180	180	180	180	149	105	87.1	72.6
	Pro [N]	36800	36800	36800	36800	36800	36800	36500	35400	31300	30300	29300
	Pro [kgf]	3750	3750	3750	3750	3750	3750	3720	3610	3190	3090	2990
4B125	P_1 [kW]	-	1.92	2.38	2.88	3.24	3.85	4.79	4.88	4.88	4.88	4.88
	T_{out} [N・m]	2140	2140	2140	2140	2140	2140	2140	1810	1260	1050	877
	T_{out} [kgf・m]	218	218	218	218	218	218	218	185	128	107	89.4
	Pro [N]	32600	32600	32600	32600	32600	32600	32600	34000	29800	29100	28300
	Pro [kgf]	3320	3320	3320	3320	3320	3320	3320	3470	3040	2970	2880
4B140	P_1 [kW]	-	2.30	2.86	3.45	3.89	4.63	5.76	5.76	5.76	5.76	5.76
	T_{out} [N・m]	2570	2570	2570	2570	2570	2570	2570	2130	1490	1240	1040
	T_{out} [kgf・m]	262	262	262	262	262	262	262	217	152	126	106
	Pro [N]	25400	25400	25400	25400	25400	25400	25400	32600	28500	28000	27300
	Pro [kgf]	2590	2590	2590	2590	2590	2590	2590	3320	2910	2850	2780
枠番	n_1 [r/min]	50	580	720	870	980	1165	1450	1750	2500	3000	3600
	n_2 [r/min]	0.680	7.89	9.80	11.8	13.3	15.9	19.7	23.8	34.0	40.8	49.0

注）1. 選定表に記載の機種の形式については、D6 頁をご参照ください。ただし、取付位置記号 Y4、F4、G4、K4、W4（入力軸が下向き）の場合には、本選定表は適用できませんので、ご照会ください。
2. 出力軸許容ラジアル荷重 Pro は、中空軸タイプは軸端面から 20mm、中実軸タイプは出力軸中央の値です。荷重点がそれ以外の場合、および許容スラスト荷重については、技術資料 F8 ～ F15 頁をご覧ください。
3. 入力軸の許容ラジアル荷重は、F15 ～ F16 頁をご参照ください。
4. 潤滑方式は機種によって異なります。詳細は技術資料 F5 頁の「潤滑」をご参照ください。
5. 減速比は公称減速比です。出力回転数 n2 は実減速比から算出しています。（減速比 11 ～ 18 の実減速比は枠番によって異なるため、代表減速比で算出しています。）実減速比は D8 頁をご参照ください。
6. ［　］の部分は、50%ED、［　］の部分は 25%ED を運転条件としています（それぞれ運転は 10 分サイクル）。
7. 本表に記載の内容は予告無しに変更することがあります。

選定表

選定について
選定表
寸法図
技術資料
オプション
ギヤモータ
レデューサ
標準仕様
形式
製作範囲
選定手順
ベベル+C11 段 減速比 11～305
ベベル+C12 段 減速比 364～10658

寸法図（ページ）	
軸上取付、ケース取付	E2
フランジ取付	E6
脚取付	E10

n_1：入力回転数［r/min］
n_2：出力回転数［r/min］
P_1：許容入力容量［kW］
T_{out}：許容出力トルク［N・m & kgf・m］
Pro：低速軸許容ラジアル荷重［N & kgf］

減速比 74

枠番	n_1 [r/min]	50	580	720	870	980	1165	1450	1750	2500	3000	3600
	n_2 [r/min]	0.680	7.89	9.80	11.8	13.3	15.9	19.7	23.8	34.0	40.8	49.0
4B145	P_1 [kW]	-	2.30	2.86	3.45	3.89	4.63	5.76	5.76	5.76	5.76	5.76
	T_{out} [N・m]	2570	2570	2570	2570	2570	2570	2570	2130	1490	1240	1040
	T_{out} [kgf・m]	262	262	262	262	262	262	262	217	152	126	106
	Pro [N]	25400	25400	25400	25400	25400	25400	25400	32600	28500	28000	27300
	Pro [kgf]	2590	2590	2590	2590	2590	2590	2590	3320	2910	2850	2780
4B160	P_1 [kW]	-	2.30	2.86	3.45	3.89	4.63	5.76	5.76	5.76	5.76	5.76
	T_{out} [N・m]	2570	2570	2570	2570	2570	2570	2570	2130	1490	1240	1040
	T_{out} [kgf・m]	262	262	262	262	262	262	262	217	152	126	106
	Pro [N]	25400	25400	25400	25400	25400	25400	25400	32600	28500	28000	27300
	Pro [kgf]	2590	2590	2590	2590	2590	2590	2590	3320	2910	2850	2780
4B165	P_1 [kW]	-	2.30	2.86	3.45	3.89	4.63	5.76	5.76	5.76	5.76	5.76
	T_{out} [N・m]	2570	2570	2570	2570	2570	2570	2570	2130	1490	1240	1040
	T_{out} [kgf・m]	262	262	262	262	262	262	262	217	152	126	106
	Pro [N]	25400	25400	25400	25400	25400	25400	25400	32600	28500	28000	27300
	Pro [kgf]	2590	2590	2590	2590	2590	2590	2590	3320	2910	2850	2780
4C140	P_1 [kW]	-	3.73	4.63	5.59	6.30	7.49	8.66	8.66	8.66	8.66	7.51
	T_{out} [N・m]	4160	4160	4160	4160	4160	4160	3870	3200	2240	1870	1350
	T_{out} [kgf・m]	424	424	424	424	424	424	394	326	228	191	138
	Pro [N]	54100	54100	54100	54100	52600	49100	46100	45300	41600	40500	40200
	Pro [kgf]	5510	5510	5510	5510	5360	5010	4700	4620	4240	4130	4100
4C145	P_1 [kW]	-	4.07	5.06	6.11	6.88	8.02	9.49	11.0	11.0	9.61	7.51
	T_{out} [N・m]	4550	4550	4550	4550	4550	4460	4230	4050	2850	2070	1350
	T_{out} [kgf・m]	464	464	464	464	464	455	431	413	291	211	138
	Pro [N]	50000	50000	50000	50000	50000	48000	44700	42100	39000	39600	40200
	Pro [kgf]	5100	5100	5100	5100	5100	4890	4560	4290	3980	4040	4100
4C160	P_1 [kW]	-	4.61	5.72	6.91	7.78	9.25	11.5	11.5	11.5	11.5	11.5
	T_{out} [N・m]	5140	5140	5140	5140	5140	5140	5140	4260	2980	2480	2070
	T_{out} [kgf・m]	524	524	524	524	524	524	524	434	304	253	211
	Pro [N]	41900	41900	41900	41900	41900	41900	41400	41300	38400	37800	37100
	Pro [kgf]	4270	4270	4270	4270	4270	4270	4220	4210	3910	3850	3780
4C165	P_1 [kW]	-	4.61	5.72	6.91	7.78	9.25	11.5	11.5	11.5	11.5	11.5
	T_{out} [N・m]	5140	5140	5140	5140	5140	5140	5140	4260	2980	2480	2070
	T_{out} [kgf・m]	524	524	524	524	524	524	524	434	304	253	211
	Pro [N]	41900	41900	41900	41900	41900	41900	41400	41300	38400	37800	37100
	Pro [kgf]	4270	4270	4270	4270	4270	4270	4220	4210	3910	3850	3780
4C170	P_1 [kW]	-	4.61	5.72	6.91	7.78	9.25	11.5	11.5	11.5	11.5	11.5
	T_{out} [N・m]	5140	5140	5140	5140	5140	5140	5140	4260	2980	2480	2070
	T_{out} [kgf・m]	524	524	524	524	524	524	524	434	304	253	211
	Pro [N]	41900	41900	41900	41900	41900	41900	41400	41300	38400	37800	37100
	Pro [kgf]	4270	4270	4270	4270	4270	4270	4220	4210	3910	3850	3780
4C175	P_1 [kW]	-	4.61	5.72	6.91	7.78	9.25	11.5	11.5	11.5	11.5	11.5
	T_{out} [N・m]	5140	5140	5140	5140	5140	5140	5140	4260	2980	2480	2070
	T_{out} [kgf・m]	524	524	524	524	524	524	524	434	304	253	211
	Pro [N]	41900	41900	41900	41900	41900	41900	41400	41300	38400	37800	37100
	Pro [kgf]	4270	4270	4270	4270	4270	4270	4220	4210	3910	3850	3780
4D160	P_1 [kW]	-	5.34	6.63	8.01	9.03	10.7	12.9	12.9	12.9	12.9	12.9
	T_{out} [N・m]	5960	5960	5960	5960	5960	5960	5760	4770	3340	2780	2320
	T_{out} [kgf・m]	608	608	608	608	608	608	587	486	340	283	236
	Pro [N]	79700	79700	79700	79700	79400	74400	69100	67500	61500	59700	57700
	Pro [kgf]	8120	8120	8120	8120	8090	7580	7040	6880	6270	6090	5880
4D165	P_1 [kW]	-	6.39	7.94	9.59	10.8	12.8	16.0	16.1	16.1	16.1	16.1
	T_{out} [N・m]	7130	7130	7130	7130	7130	7130	7130	5940	4170	3470	2890
	T_{out} [kgf・m]	727	727	727	727	727	727	727	606	425	354	295
	Pro [N]	70100	70100	70100	70100	70100	70100	64800	63800	58400	57100	55500
	Pro [kgf]	7150	7150	7150	7150	7150	7150	6610	6500	5950	5820	5660
枠番	n_1 [r/min]	50	580	720	870	980	1165	1450	1750	2500	3000	3600
	n_2 [r/min]	0.680	7.89	9.80	11.8	13.3	15.9	19.7	23.8	34.0	40.8	49.0

注）1. 選定表に記載の機種の形式については、D6 頁をご参照ください。ただし、取付位置記号 Y4、F4、G4、K4、W4（入力軸が下向き）の場合には、本選定表は適用できませんので、ご照会ください。
2. 出力軸許容ラジアル荷重 Pro は、中空軸タイプは軸端面から 20mm、中実軸タイプは出力軸中央の値です。荷重点がそれ以外の場合、および許容スラスト荷重については、技術資料 F8 ～ F15 頁をご覧ください。
3. 入力軸の許容ラジアル荷重は、F15 ～ F16 頁をご参照ください。
4. 潤滑方式は機種によって異なります。詳細は技術資料 F5 頁の「潤滑」をご参照ください。
5. 減速比は公称減速比です。出力回転数 n2 は実減速比から算出しています。（減速比 11 ～ 18 の実減速比は枠番によって異なるため、代表減速比で算出しています。）実減速比は D8 頁をご参照ください。
6. ［　］の部分は、50%ED、［　］の部分は 25%ED を運転条件としています（それぞれ運転は 10 分サイクル）。
7. 本表に記載の内容は予告無しに変更することがあります。

選定表

減速比 74

n_1：入力回転数［r/min］
n_2：出力回転数［r/min］
P_1：許容入力容量［kW］
T_{out}：許容出力トルク［N・m & kgf・m］
Pro：低速軸許容ラジアル荷重［N & kgf］

寸法図（ページ）	
軸上取付、ケース取付	E2
フランジ取付	E6
脚取付	E10

枠番	n_1 [r/min]	50	580	720	870	980	1165	1450	1750	2500	3000	3600
	n_2 [r/min]	0.680	7.89	9.80	11.8	13.3	15.9	19.7	23.8	34.0	40.8	49.0
4D170	P_1 [kW]	-	7.70	9.56	11.6	13.0	15.5	18.6	19.5	19.5	19.5	19.5
	T_{out} [N・m]	8590	8590	8590	8590	8590	8590	8290	7210	5050	4210	3510
	T_{out} [kgf・m]	876	876	876	876	876	876	845	735	515	429	358
	Pro [N]	52600	52600	52600	52600	52600	52600	56900	59700	55100	54300	53200
	Pro [kgf]	5360	5360	5360	5360	5360	5360	5800	6090	5620	5540	5420
4D175	P_1 [kW]	-	7.81	9.70	11.7	13.2	15.7	19.5	19.5	19.5	19.5	19.5
	T_{out} [N・m]	8720	8720	8720	8720	8720	8720	8720	7230	5050	4210	3510
	T_{out} [kgf・m]	889	889	889	889	889	889	889	737	515	429	358
	Pro [N]	50600	50600	50600	50600	50600	50600	50600	59700	55100	54300	53200
	Pro [kgf]	5160	5160	5160	5160	5160	5160	5160	6090	5620	5540	5420
4D180	P_1 [kW]	-	7.81	9.70	11.7	13.2	15.7	19.5	23.6	ご照会ください		
	T_{out} [N・m]	8720	8720	8720	8720	8720	8720	8720	8720			
	T_{out} [kgf・m]	889	889	889	889	889	889	889	889			
	Pro [N]	50600	50600	50600	50600	50600	50600	50600	50600			
	Pro [kgf]	5200	5200	5200	5200	5200	5200	5200	5200			
4D185	P_1 [kW]	-	7.81	9.70	11.7	13.2	15.7	19.5	23.6			
	T_{out} [N・m]	8720	8720	8720	8720	8720	8720	8720	8720			
	T_{out} [kgf・m]	889	889	889	889	889	889	889	889			
	Pro [N]	50600	50600	50600	50600	50600	50600	50600	50600			
	Pro [kgf]	5160	5160	5160	5160	5160	5160	5160	5160			
4E170	P_1 [kW]	-	7.70	9.56	11.6	13.0	15.5	18.6	19.5	19.5	19.5	19.5
	T_{out} [N・m]	8590	8590	8590	8590	8590	8590	8290	7210	5050	4210	3510
	T_{out} [kgf・m]	876	876	876	876	876	876	845	735	515	429	358
	Pro [N]	88700	88700	88700	88700	88700	88700	88200	85200	79300	76900	74300
	Pro [kgf]	9040	9040	9040	9040	9040	9040	8990	8690	8080	7840	7570
4E175	P_1 [kW]	-	8.81	10.9	13.2	14.9	17.7	22.0	22.0	22.0	22.0	22.0
	T_{out} [N・m]	9830	9830	9830	9830	9830	9830	9830	8140	5700	4750	3950
	T_{out} [kgf・m]	1000	1000	1000	1000	1000	1000	1000	830	581	484	403
	Pro [N]	86300	86300	86300	86300	86300	86300	83800	82500	77300	75200	72900
	Pro [kgf]	8800	8800	8800	8800	8800	8800	8540	8410	7880	7670	7430
4E180	P_1 [kW]	-	10.4	12.9	15.6	17.6	20.9	26.0	30.0	ご照会ください		
	T_{out} [N・m]	11600	11600	11600	11600	11600	11600	11600	11100			
	T_{out} [kgf・m]	1180	1180	1180	1180	1180	1180	1180	1130			
	Pro [N]	82000	82000	82000	82000	82000	82000	78700	74000			
	Pro [kgf]	8360	8360	8360	8360	8360	8360	8020	7540			
4E185	P_1 [kW]	-	10.4	12.9	15.6	17.6	20.9	26.0	31.4			
	T_{out} [N・m]	11600	11600	11600	11600	11600	11600	11600	11600			
	T_{out} [kgf・m]	1180	1180	1180	1180	1180	1180	1180	1180			
	Pro [N]	82000	82000	82000	82000	82000	82000	78700	72500			
	Pro [kgf]	8360	8360	8360	8360	8360	8360	8020	7390			
4E190	P_1 [kW]	-	10.4	12.9	15.6	17.6	20.9	26.0	31.4			
	T_{out} [N・m]	11600	11600	11600	11600	11600	11600	11600	11600			
	T_{out} [kgf・m]	1180	1180	1180	1180	1180	1180	1180	1180			
	Pro [N]	82000	82000	82000	82000	82000	82000	78700	72500			
	Pro [kgf]	8360	8360	8360	8360	8360	8360	8020	7390			
4E195	P_1 [kW]	-	10.4	12.9	15.6	17.6	20.9	26.0	31.4			
	T_{out} [N・m]	11600	11600	11600	11600	11600	11600	11600	11600			
	T_{out} [kgf・m]	1180	1180	1180	1180	1180	1180	1180	1180			
	Pro [N]	82000	82000	82000	82000	82000	82000	78700	72500			
	Pro [kgf]	8360	8360	8360	8360	8360	8360	8020	7390			
枠番	n_1 [r/min]	50	580	720	870	980	1165	1450	1750	2500	3000	3600
	n_2 [r/min]	0.680	7.89	9.80	11.8	13.3	15.9	19.7	23.8	34.0	40.8	49.0

注）1. 選定表に記載の機種の形式については、D6 頁をご参照ください。ただし、取付位置記号 Y4、F4、G4、K4、W4（入力軸が下向き）の場合には、本選定表は適用できませんので、ご照会ください。
2. 出力軸許容ラジアル荷重 Pro は、中空軸タイプは軸端面から 20mm、中実軸タイプは出力軸中央の値です。荷重点がそれ以外の場合、および許容スラスト荷重については、技術資料 F8 ～ F15 頁をご覧ください。
3. 入力軸の許容ラジアル荷重は、F15 ～ F16 頁をご参照ください。
4. 潤滑方式は機種によって異なります。詳細は技術資料 F5 頁の「潤滑」をご参照ください。
5. 減速比は公称減速比です。出力回転数 n2 は実減速比から算出しています。（減速比 11 ～ 18 の実減速比は枠番によって異なるため、代表減速比で算出しています。）実減速比は D8 頁をご参照ください。
6. □の部分は、50%ED、■の部分は 25%ED を運転条件としています（それぞれ運転は 10 分サイクル）。
7. 本表に記載の内容は予告無しに変更することがあります。

選定表

選定について
選定表
寸法図
技術資料
オプション
ギヤモータ
レデューサ
標準仕様
形式
製作範囲
選定手順
ベベル+CY1段 減速比 11～305
ベベル+CY2段 減速比 364～10650

寸法図（ページ）	
軸上取付、ケース取付	E2
フランジ取付	E6
脚取付	E10

n_1：入力回転数［r/min］
n_2：出力回転数［r/min］
P_1：許容入力容量［kW］
T_{out}：許容出力トルク［N・m & kgf・m］
Pro：低速軸許容ラジアル荷重［N & kgf］

減速比 74

枠番	n_1 ［r/min］	50	580	720	870	980	1165	1450	1750	2500	3000	3600
	n_2 ［r/min］	0.680	7.89	9.80	11.8	13.3	15.9	19.7	23.8	34.0	40.8	49.0
4F180	P_1 ［kW］	-	12.3	15.3	18.5	20.8	24.8	30.0	30.0	ご照会ください		
	T_{out} ［N・m］	13700	13700	13800	13800	13700	13800	13400	11100			
	T_{out} ［kgf・m］	1400	1400	1410	1410	1400	1410	1370	1130			
	Pro ［N］	120000	120000	120000	120000	120000	120000	120000	124000			
	Pro ［kgf］	12200	12200	12200	12200	12200	12200	12200	12600			
4F185	P_1 ［kW］	-	15.2	18.9	22.8	25.7	30.6	38.1	39.0			
	T_{out} ［N・m］	17000	17000	17000	17000	17000	17000	17000	14400			
	T_{out} ［kgf・m］	1730	1730	1730	1730	1730	1730	1730	1470			
	Pro ［N］	114000	114000	114000	114000	114000	114000	114000	119000			
	Pro ［kgf］	11600	11600	11600	11600	11600	11600	11600	12100			
4F190	P_1 ［kW］	-	16.1	20.0	24.2	27.3	32.4	40.3	41.0			
	T_{out} ［N・m］	18000	18000	18000	18000	18000	18000	18000	15200			
	T_{out} ［kgf・m］	1830	1830	1830	1830	1830	1830	1830	1550			
	Pro ［N］	112000	112000	112000	112000	112000	112000	112000	117000			
	Pro ［kgf］	11400	11400	11400	11400	11400	11400	11400	11900			
4F195	P_1 ［kW］	-	16.1	20.0	24.2	27.3	32.4	40.3	48.1			
	T_{out} ［N・m］	18000	18000	18000	18000	18000	18000	18000	17800			
	T_{out} ［kgf・m］	1830	1830	1830	1830	1830	1830	1830	1810			
	Pro ［N］	112000	112000	112000	112000	112000	112000	112000	113000			
	Pro ［kgf］	11400	11400	11400	11400	11400	11400	11400	11500			
枠番	n_1 ［r/min］	50	580	720	870	980	1165	1450	1750	2500	3000	3600
	n_2 ［r/min］	0.680	7.89	9.80	11.8	13.3	15.9	19.7	23.8	34.0	40.8	49.0

注）1. 選定表に記載の機種の形式については、D6 頁をご参照ください。ただし、取付位置記号 Y4、F4、G4、K4、W4（入力軸が下向き）の場合には、本選定表は適用できませんので、ご照会ください。
2. 出力軸許容ラジアル荷重 Pro は、中空軸タイプは軸端面から 20mm、中実軸タイプは出力軸中央の値です。荷重点がそれ以外の場合、および許容スラスト荷重については、技術資料 F8 ～ F15 頁をご覧ください。
3. 入力軸の許容ラジアル荷重は、F15 ～ F16 頁をご参照ください。
4. 潤滑方式は機種によって異なります。詳細は技術資料 F5 頁の「潤滑」をご参照ください。
5. 減速比は公称減速比です。出力回転数 n2 は実減速比から算出しています。（減速比 11 ～ 18 の実減速比は枠番によって異なるため、代表減速比で算出しています。）実減速比は D8 頁をご参照ください。
6. ［　］の部分は、50%ED、［　］の部分は 25%ED を運転条件としています（それぞれ運転は 10 分サイクル）。
7. 本表に記載の内容は予告無しに変更することがあります。

選定表

選定について
選定表
寸法図
技術資料
オプション
ギヤモータ
レデューサ
標準仕様
形式
製作範囲
選定手順
ベベル+CY1段 減速比 11～305
ベベル+CY2段 減速比 364～10658

減速比 80

n_1：入力回転数［r/min］
n_2：出力回転数［r/min］
P_1：許容入力容量［kW］
T_{out}：許容出力トルク［N・m & kgf・m］
Pro：低速軸許容ラジアル荷重［N & kgf］

寸法図（ページ）	
軸上取付、ケース取付	E2
フランジ取付	E6
脚取付	E10

枠番	n_1 [r/min]	50	580	720	870	980	1165	1450	1750	2500	3000	3600
	n_2 [r/min]	0.625	7.25	9.00	10.9	12.3	14.6	18.1	21.9	31.3	37.5	45.0
4A100	P_1 [kW]	-	0.639	0.794	0.959	1.08	1.27	1.27	1.27	1.27	1.27	1.27
	T_{out} [N・m]	776	776	776	776	776	768	617	511	358	298	248
	T_{out} [kgf・m]	79.1	79.1	79.1	79.1	79.1	78.3	62.9	52.1	36.5	30.4	25.3
	Pro [N]	23400	23400	23400	23400	23400	23500	24900	25700	26200	25000	23900
	Pro [kgf]	2390	2390	2390	2390	2390	2400	2540	2620	2670	2550	2440
4A105	P_1 [kW]	-	0.767	0.952	1.15	1.30	1.54	1.67	1.67	1.67	1.67	1.67
	T_{out} [N・m]	932	932	932	932	932	932	813	673	471	392	327
	T_{out} [kgf・m]	95.0	95.0	95.0	95.0	95.0	95.0	82.9	68.6	48.0	40.0	33.3
	Pro [N]	21400	21400	21400	21400	21400	21400	23000	24400	25500	24400	23400
	Pro [kgf]	2180	2180	2180	2180	2180	2180	2340	2490	2600	2490	2390
4A110	P_1 [kW]	-	0.921	1.14	1.38	1.56	1.85	1.91	1.91	1.91	1.91	1.91
	T_{out} [N・m]	1120	1120	1120	1120	1120	1120	930	770	538	448	374
	T_{out} [kgf・m]	114	114	114	114	114	114	94.8	78.5	54.8	45.7	38.1
	Pro [N]	18200	18200	18200	18200	18200	18200	21500	23500	25000	24100	23100
	Pro [kgf]	1860	1860	1860	1860	1860	1860	2190	2400	2550	2460	2350
4A115	P_1 [kW]	-	1.06	1.32	1.59	1.79	2.13	2.22	2.22	2.22	2.22	2.22
	T_{out} [N・m]	1290	1290	1290	1290	1290	1290	1080	894	626	521	434
	T_{out} [kgf・m]	131	131	131	131	131	131	110	91.1	63.8	53.1	44.2
	Pro [N]	13900	13900	13900	13900	13900	13900	19000	22000	24500	23600	22700
	Pro [kgf]	1420	1420	1420	1420	1420	1420	1940	2240	2500	2410	2310
4A120	P_1 [kW]	-	1.06	1.32	1.59	1.79	2.13	2.66	2.66	2.66	2.66	2.66
	T_{out} [N・m]	1290	1290	1290	1290	1290	1290	1290	1070	749	625	520
	T_{out} [kgf・m]	131	131	131	131	131	131	131	109	76.4	63.7	53.0
	Pro [N]	13900	13900	13900	13900	13900	13900	13900	19200	23700	23000	22200
	Pro [kgf]	1420	1420	1420	1420	1420	1420	1420	1960	2420	2340	2260
4A125	P_1 [kW]	-	1.06	1.32	1.59	1.79	2.13	2.66	2.66	2.66	2.66	2.66
	T_{out} [N・m]	1290	1290	1290	1290	1290	1290	1290	1070	749	625	520
	T_{out} [kgf・m]	131	131	131	131	131	131	131	109	76.4	63.7	53.0
	Pro [N]	13900	13900	13900	13900	13900	13900	13900	19200	23700	23000	22200
	Pro [kgf]	1420	1420	1420	1420	1420	1420	1420	1960	2420	2340	2260
4A140	P_1 [kW]	-	1.06	1.32	1.59	1.79	2.13	2.66	2.66	2.66	2.66	2.66
	T_{out} [N・m]	1290	1290	1290	1290	1290	1290	1290	1070	749	625	520
	T_{out} [kgf・m]	131	131	131	131	131	131	131	109	76.4	63.7	53.0
	Pro [N]	13900	13900	13900	13900	13900	13900	13900	19200	23700	23000	22200
	Pro [kgf]	1420	1420	1420	1420	1420	1420	1420	1960	2420	2340	2260
4A145	P_1 [kW]	-	1.06	1.32	1.59	1.79	2.13	2.66	2.66	2.66	2.66	2.66
	T_{out} [N・m]	1290	1290	1290	1290	1290	1290	1290	1070	749	625	520
	T_{out} [kgf・m]	131	131	131	131	131	131	131	109	76.4	63.7	53.0
	Pro [N]	13900	13900	13900	13900	13900	13900	13900	19200	23700	23000	22200
	Pro [kgf]	1420	1420	1420	1420	1420	1420	1420	1960	2420	2340	2260
4B120	P_1 [kW]	-	1.34	1.67	2.01	2.27	2.70	3.09	3.09	3.09	3.09	3.09
	T_{out} [N・m]	1630	1630	1630	1630	1630	1630	1500	1240	871	726	605
	T_{out} [kgf・m]	166	166	166	166	166	166	153	126	88.8	74.0	61.7
	Pro [N]	38100	38100	38100	38100	38100	38100	38800	37400	33200	32000	30800
	Pro [kgf]	3880	3880	3880	3880	3880	3880	3960	3810	3380	3260	3140
4B125	P_1 [kW]	-	1.61	2.00	2.42	2.72	3.24	3.96	3.96	3.96	3.96	3.96
	T_{out} [N・m]	1960	1960	1960	1960	1960	1960	1920	1590	1120	930	775
	T_{out} [kgf・m]	200	200	200	200	200	200	196	162	114	94.8	79.0
	Pro [N]	34900	34900	34900	34900	34900	34900	35300	35900	31800	30800	29800
	Pro [kgf]	3560	3560	3560	3560	3560	3560	3600	3660	3240	3140	3040
4B140	P_1 [kW]	-	2.12	2.63	3.17	3.58	4.25	5.29	5.29	5.29	5.29	5.29
	T_{out} [N・m]	2570	2570	2570	2570	2570	2570	2570	2130	1490	1240	1040
	T_{out} [kgf・m]	262	262	262	262	262	262	262	217	152	126	106
	Pro [N]	25400	25400	25400	25400	25400	25400	25400	32700	29500	29000	28300
	Pro [kgf]	2590	2590	2590	2590	2590	2590	2590	3330	3010	2960	2880
枠番	n_1 [r/min]	50	580	720	870	980	1165	1450	1750	2500	3000	3600
	n_2 [r/min]	0.625	7.25	9.00	10.9	12.3	14.6	18.1	21.9	31.3	37.5	45.0

注）1. 選定表に記載の機種の形式については、D6 頁をご参照ください。ただし、取付位置記号 Y4、F4、G4、K4、W4（入力軸が下向き）の場合には、本選定表は適用できませんので、ご照会ください。
2. 出力軸許容ラジアル荷重 Pro は、中空軸タイプは軸端面から 20mm、中実軸タイプは出力軸中央の値です。荷重点がそれ以外の場合、および許容スラスト荷重については、技術資料 F8 ～ F15 頁をご覧ください。
3. 入力軸の許容ラジアル荷重は、F15 ～ F16 頁をご参照ください。
4. 潤滑方式は機種によって異なります。詳細は技術資料 F5 頁の「潤滑」をご参照ください。
5. 減速比は公称減速比です。出力回転数 n2 は実減速比から算出しています。（減速比 11 ～ 18 の実減速比は枠番によって異なるため、代表減速比で算出しています。）実減速比は D8 頁をご参照ください。
6. □の部分は、50%ED、■の部分は 25%ED を運転条件としています（それぞれ運転は 10 分サイクル）。
7. 本表に記載の内容は予告無しに変更することがあります。

選定表

寸法図（ページ）	
軸上取付、ケース取付	E2
フランジ取付	E6
脚取付	E10

n_1：入力回転数［r/min］
n_2：出力回転数［r/min］
P_1：許容入力容量［kW］
T_{out}：許容出力トルク［N・m & kgf・m］
Pro：低速軸許容ラジアル荷重［N & kgf］

減速比 80

枠番	n_1 [r/min]	50	580	720	870	980	1165	1450	1750	2500	3000	3600
	n_2 [r/min]	0.625	7.25	9.00	10.9	12.3	14.6	18.1	21.9	31.3	37.5	45.0
4B145	P_1 [kW]	-	2.12	2.63	3.17	3.58	4.25	5.29	5.29	5.29	5.29	5.29
	T_{out} [N・m]	2570	2570	2570	2570	2570	2570	2570	2130	1490	1240	1040
	T_{out} [kgf・m]	262	262	262	262	262	262	262	217	152	126	106
	Pro [N]	25400	25400	25400	25400	25400	25400	25400	32700	29500	29000	28300
	Pro [kgf]	2590	2590	2590	2590	2590	2590	2590	3330	3010	2960	2880
4B160	P_1 [kW]	-	2.12	2.63	3.17	3.58	4.25	5.29	5.29	5.29	5.29	5.29
	T_{out} [N・m]	2570	2570	2570	2570	2570	2570	2570	2130	1490	1240	1040
	T_{out} [kgf・m]	262	262	262	262	262	262	262	217	152	126	106
	Pro [N]	25400	25400	25400	25400	25400	25400	25400	32700	29500	29000	28300
	Pro [kgf]	2590	2590	2590	2590	2590	2590	2590	3330	3010	2960	2880
4B165	P_1 [kW]	-	2.12	2.63	3.17	3.58	4.25	5.29	5.29	5.29	5.29	5.29
	T_{out} [N・m]	2570	2570	2570	2570	2570	2570	2570	2130	1490	1240	1040
	T_{out} [kgf・m]	262	262	262	262	262	262	262	217	152	126	106
	Pro [N]	25400	25400	25400	25400	25400	25400	25400	32700	29500	29000	28300
	Pro [kgf]	2590	2590	2590	2590	2590	2590	2590	3330	3010	2960	2880
4C140	P_1 [kW]	-	3.13	3.89	4.70	5.29	6.29	6.89	6.89	6.89	6.89	6.89
	T_{out} [N・m]	3800	3800	3800	3800	3800	3800	3350	2770	1940	1620	1350
	T_{out} [kgf・m]	387	387	387	387	387	387	341	282	198	165	138
	Pro [N]	57400	57400	57400	57400	55500	52000	49500	48300	44400	43000	41500
	Pro [kgf]	5850	5850	5850	5850	5660	5300	5050	4920	4530	4380	4230
4C145	P_1 [kW]	-	3.50	4.35	5.26	5.92	7.04	7.91	7.91	7.91	7.91	7.91
	T_{out} [N・m]	4250	4250	4250	4250	4250	4250	3840	3180	2230	1860	1550
	T_{out} [kgf・m]	433	433	433	433	433	433	391	324	227	190	158
	Pro [N]	53200	53200	53200	53200	53200	50300	47700	46700	43100	41900	40600
	Pro [kgf]	5420	5420	5420	5420	5420	5130	4860	4760	4390	4270	4140
4C160	P_1 [kW]	-	4.23	5.25	6.35	7.15	8.50	9.86	9.86	9.86	9.86	9.86
	T_{out} [N・m]	5140	5140	5140	5140	5140	5140	4790	3970	2780	2320	1930
	T_{out} [kgf・m]	524	524	524	524	524	524	488	405	283	236	197
	Pro [N]	41900	41900	41900	41900	41900	41900	44100	43800	40800	40000	39000
	Pro [kgf]	4270	4270	4270	4270	4270	4270	4500	4460	4160	4080	3980
4C165	P_1 [kW]	-	4.23	5.25	6.35	7.15	8.50	10.6	10.6	10.6	10.6	10.6
	T_{out} [N・m]	5140	5140	5140	5140	5140	5140	5140	4260	2990	2490	2070
	T_{out} [kgf・m]	524	524	524	524	524	524	524	434	305	254	211
	Pro [N]	41900	41900	41900	41900	41900	41900	41900	42700	39900	39200	38300
	Pro [kgf]	4270	4270	4270	4270	4270	4270	4270	4350	4070	4000	3900
4C170	P_1 [kW]	-	4.23	5.25	6.35	7.15	8.50	10.6	10.6	10.6	10.6	10.6
	T_{out} [N・m]	5140	5140	5140	5140	5140	5140	5140	4260	2990	2490	2070
	T_{out} [kgf・m]	524	524	524	524	524	524	524	434	305	254	211
	Pro [N]	41900	41900	41900	41900	41900	41900	41900	42700	39900	39200	38300
	Pro [kgf]	4270	4270	4270	4270	4270	4270	4270	4350	4070	4000	3900
4C175	P_1 [kW]	-	4.23	5.25	6.35	7.15	8.50	10.6	10.6	10.6	10.6	10.6
	T_{out} [N・m]	5140	5140	5140	5140	5140	5140	5140	4260	2990	2490	2070
	T_{out} [kgf・m]	524	524	524	524	524	524	524	434	305	254	211
	Pro [N]	41900	41900	41900	41900	41900	41900	41900	42700	39900	39200	38300
	Pro [kgf]	4270	4270	4270	4270	4270	4270	4270	4350	4070	4000	3900
4D160	P_1 [kW]	-	4.49	5.57	6.73	7.58	9.01	9.86	9.86	9.86	9.86	9.86
	T_{out} [N・m]	5450	5450	5450	5450	5450	5450	4790	3970	2780	2320	1930
	T_{out} [kgf・m]	556	556	556	556	556	556	488	405	283	236	197
	Pro [N]	83100	83100	83100	83100	83100	78300	74300	72100	65700	63400	61000
	Pro [kgf]	8470	8470	8470	8470	8470	7980	7570	7350	6700	6460	6220
4D165	P_1 [kW]	-	5.37	6.67	8.06	9.07	10.8	13.4	15.1	15.1	15.1	15.1
	T_{out} [N・m]	6520	6520	6520	6520	6520	6520	6520	6070	4250	3550	2950
	T_{out} [kgf・m]	665	665	665	665	665	665	665	619	433	362	301
	Pro [N]	75500	75500	75500	75500	75500	74900	68800	65400	60200	58800	57200
	Pro [kgf]	7700	7700	7700	7700	7700	7640	7010	6670	6140	5990	5830
枠番	n_1 [r/min]	50	580	720	870	980	1165	1450	1750	2500	3000	3600
	n_2 [r/min]	0.625	7.25	9.00	10.9	12.3	14.6	18.1	21.9	31.3	37.5	45.0

注）1. 選定表に記載の機種の形式については、D6 頁をご参照ください。ただし、取付位置記号 Y4、F4、G4、K4、W4（入力軸が下向き）の場合には、本選定表は適用できませんので、ご照会ください。
2. 出力軸許容ラジアル荷重 Pro は、中空軸タイプは軸端面から 20mm、中実軸タイプは出力軸中央の値です。荷重点がそれ以外の場合、および許容スラスト荷重については、技術資料 F8 ～ F15 頁をご覧ください。
3. 入力軸の許容ラジアル荷重は、F15 ～ F16 頁をご参照ください。
4. 潤滑方式は機種によって異なります。詳細は技術資料 F5 頁の「潤滑」をご参照ください。
5. 減速比は公称減速比です。出力回転数 n2 は実減速比から算出しています。（減速比 11 ～ 18 の実減速比は枠番によって異なるため、代表減速比で算出しています。）実減速比は D8 頁をご参照ください。
6. ［　］の部分は、50%ED、［　］の部分は 25%ED を運転条件としています（それぞれ運転は 10 分サイクル）。
7. 本表に記載の内容は予告無しに変更することがあります。

選定表

選定について
選定表
寸法図
技術資料
オプション
ギヤモータ
レデューサ
標準仕様
形式
製作範囲
選定手順
ベベル+CY1段 減速比 11～305
ベベル+CY2段 減速比 364～10658

減速比 80

n_1：入力回転数［r/min］
n_2：出力回転数［r/min］
P_1：許容入力容量［kW］
T_{out}：許容出力トルク［N・m & kgf・m］
Pro：低速軸許容ラジアル荷重［N & kgf］

寸法図（ページ）
軸上取付、ケース取付 E2
フランジ取付 E6
脚取付 E10

枠番	n_1 [r/min]	50	580	720	870	980	1165	1450	1750	2500	3000	3600
	n_2 [r/min]	0.625	7.25	9.00	10.9	12.3	14.6	18.1	21.9	31.3	37.5	45.0
4D170	P_1 [kW]	-	6.47	8.03	9.70	10.9	13.0	15.6	15.8	15.8	15.8	15.8
	T_{out} [N・m]	7860	7860	7860	7860	7860	7860	7570	6360	4450	3710	3090
	T_{out} [kgf・m]	801	801	801	801	801	801	772	648	454	378	315
	Pro [N]	62500	62500	62500	62500	62500	62500	65500	64400	59500	58200	56700
	Pro [kgf]	6370	6370	6370	6370	6370	6370	6680	6560	6070	5930	5780
4D175	P_1 [kW]	-	7.18	8.91	10.8	12.1	14.4	17.9	17.9	17.9	17.9	17.9
	T_{out} [N・m]	8720	8720	8720	8720	8720	8720	8720	7230	5040	4200	3500
	T_{out} [kgf・m]	889	889	889	889	889	889	889	737	514	428	357
	Pro [N]	50600	50600	50600	50600	50600	50600	50600	61700	57200	56300	55100
	Pro [kgf]	5160	5160	5160	5160	5160	5160	5160	6290	5830	5740	5620
4D180	P_1 [kW]	-	7.18	8.91	10.8	12.1	14.4	17.9	21.7	ご照会ください		
	T_{out} [N・m]	8720	8720	8720	8720	8720	8720	8720	8720			
	T_{out} [kgf・m]	889	889	889	889	889	889	889	889			
	Pro [N]	50600	50600	50600	50600	50600	50600	50600	50600			
	Pro [kgf]	5160	5160	5160	5160	5160	5160	5160	5160			
4D185	P_1 [kW]	-	7.18	8.91	10.8	12.1	14.4	17.9	21.7			
	T_{out} [N・m]	8720	8720	8720	8720	8720	8720	8720	8720			
	T_{out} [kgf・m]	889	889	889	889	889	889	889	889			
	Pro [N]	50600	50600	50600	50600	50600	50600	50600	50600			
	Pro [kgf]	5160	5160	5160	5160	5160	5160	5160	5160			
4E170	P_1 [kW]	-	6.47	8.03	9.70	10.9	13.0	15.6	15.8	15.8	15.8	15.8
	T_{out} [N・m]	7860	7860	7860	7860	7860	7860	7570	6360	4450	3710	3090
	T_{out} [kgf・m]	801	801	801	801	801	801	772	648	454	378	315
	Pro [N]	90200	90200	90200	90200	90200	90200	90800	90200	83900	81000	78000
	Pro [kgf]	9190	9190	9190	9190	9190	9190	9260	9190	8550	8260	7950
4E175	P_1 [kW]	-	8.06	10.0	12.1	13.6	16.2	19.5	19.5	19.5	19.5	19.5
	T_{out} [N・m]	9780	9780	9780	9780	9780	9780	9470	7850	5490	4580	3820
	T_{out} [kgf・m]	997	997	997	997	997	997	965	800	560	467	389
	Pro [N]	86400	86400	86400	86400	86400	86400	87000	85900	80600	78300	75700
	Pro [kgf]	8810	8810	8810	8810	8810	8810	8870	8760	8220	7980	7720
4E180	P_1 [kW]	-	9.55	11.9	14.3	16.1	19.2	23.9	24.1	ご照会ください		
	T_{out} [N・m]	11600	11600	11600	11600	11600	11600	11600	9700			
	T_{out} [kgf・m]	1180	1180	1180	1180	1180	1180	1180	989			
	Pro [N]	82000	82000	82000	82000	82000	82000	81500	80800			
	Pro [kgf]	8360	8360	8360	8360	8360	8360	8310	8240			
4E185	P_1 [kW]	-	9.55	11.9	14.3	16.1	19.2	23.9	28.8			
	T_{out} [N・m]	11600	11600	11600	11600	11600	11600	11600	11600			
	T_{out} [kgf・m]	1180	1180	1180	1180	1180	1180	1180	1180			
	Pro [N]	82000	82000	82000	82000	82000	82000	81500	75200			
	Pro [kgf]	8360	8360	8360	8360	8360	8360	8310	7670			
4E190	P_1 [kW]	-	9.55	11.9	14.3	16.1	19.2	23.9	28.8			
	T_{out} [N・m]	11600	11600	11600	11600	11600	11600	11600	11600			
	T_{out} [kgf・m]	1180	1180	1180	1180	1180	1180	1180	1180			
	Pro [N]	82000	82000	82000	82000	82000	82000	81500	75200			
	Pro [kgf]	8360	8360	8360	8360	8360	8360	8310	7670			
4E195	P_1 [kW]	-	9.55	11.9	14.3	16.1	19.2	23.9	28.8			
	T_{out} [N・m]	11600	11600	11600	11600	11600	11600	11600	11600			
	T_{out} [kgf・m]	1180	1180	1180	1180	1180	1180	1180	1180			
	Pro [N]	82000	82000	82000	82000	82000	82000	81500	75200			
	Pro [kgf]	8360	8360	8360	8360	8360	8360	8310	7670			
枠番	n_1 [r/min]	50	580	720	870	980	1165	1450	1750	2500	3000	3600
	n_2 [r/min]	0.625	7.25	9.00	10.9	12.3	14.6	18.1	21.9	31.3	37.5	45.0

注）1. 選定表に記載の機種の形式については、D6 頁をご参照ください。ただし、取付位置記号 Y4、F4、G4、K4、W4（入力軸が下向き）の場合には、本選定表は適用できませんので、ご照会ください。
2. 出力軸許容ラジアル荷重 Pro は、中空軸タイプは軸端面から 20mm、中実軸タイプは出力軸中央の値です。荷重点がそれ以外の場合、および許容スラスト荷重については、技術資料 F8 ～ F15 頁をご覧ください。
3. 入力軸の許容ラジアル荷重は、F15 ～ F16 頁をご参照ください。
4. 潤滑方式は機種によって異なります。詳細は技術資料 F5 頁の「潤滑」をご参照ください。
5. 減速比は公称減速比です。出力回転数 n2 は実減速比から算出しています。（減速比 11 ～ 18 の実減速比は枠番によって異なるため、代表減速比で算出しています。）実減速比は D8 頁をご参照ください。
6. □の部分は、50%ED、■の部分は 25%ED を運転条件としています（それぞれ運転は 10 分サイクル）。
7. 本表に記載の内容は予告無しに変更することがあります。

選定表

選定について
選定表
寸法図
技術資料
オプション
ギヤモータ
レデューサ
標準仕様
形式
製作範囲
選定手順
ベベル+CV1段 減速比 11～305
ベベル+CV2段 減速比 364～10658

寸法図（ページ）	
軸上取付、ケース取付	E2
フランジ取付	E6
脚取付	E10

n_1：入力回転数［r/min］
n_2：出力回転数［r/min］
P_1：許容入力容量［kW］
T_{out}：許容出力トルク［N・m & kgf・m］
Pro：低速軸許容ラジアル荷重［N & kgf］

減速比 80

枠番	n_1 ［r/min］	50	580	720	870	980	1165	1450	1750	2500	3000	3600
	n_2 ［r/min］	0.625	7.25	9.00	10.9	12.3	14.6	18.1	21.9	31.3	37.5	45.0
4F180	P_1 ［kW］	-	10.4	12.9	15.5	17.5	20.8	24.1	24.1	ご照会ください		
	T_{out} ［N・m］	12600	12600	12600	12500	12600	12600	11700	9700			
	T_{out} ［kgf・m］	1280	1280	1280	1270	1280	1280	1190	989			
	Pro ［N］	122000	122000	122000	122000	122000	122000	123000	127000			
	Pro ［kgf］	12400	12400	12400	12400	12400	12400	12500	12900			
4F185	P_1 ［kW］	-	12.8	15.9	19.2	21.6	25.7	30.1	30.1			
	T_{out} ［N・m］	15500	15500	15600	15500	15500	15500	14600	12100			
	T_{out} ［kgf・m］	1580	1580	1590	1580	1580	1580	1490	1230			
	Pro ［N］	117000	117000	117000	117000	117000	117000	118000	122000			
	Pro ［kgf］	11900	11900	11900	11900	11900	11900	12000	12400			
4F190	P_1 ［kW］	-	14.8	18.4	22.2	25.0	29.8	35.2	35.2			
	T_{out} ［N・m］	18000	18000	18000	18000	18000	18000	17100	14200			
	T_{out} ［kgf・m］	1830	1830	1830	1830	1830	1830	1740	1450			
	Pro ［N］	112000	112000	112000	112000	112000	112000	114000	119000			
	Pro ［kgf］	11400	11400	11400	11400	11400	11400	11600	12100			
4F195	P_1 ［kW］	-	14.8	18.4	22.2	25.0	29.8	37.1	40.5			
	T_{out} ［N・m］	18000	18000	18000	18000	18000	18000	18000	16300			
	T_{out} ［kgf・m］	1830	1830	1830	1830	1830	1830	1830	1660			
	Pro ［N］	112000	112000	112000	112000	112000	112000	112000	115000			
	Pro ［kgf］	11400	11400	11400	11400	11400	11400	11400	11700			
枠番	n_1 ［r/min］	50	580	720	870	980	1165	1450	1750	2500	3000	3600
	n_2 ［r/min］	0.625	7.25	9.00	10.9	12.3	14.6	18.1	21.9	31.3	37.5	45.0

注）1. 選定表に記載の機種の形式については、D6 頁をご参照ください。ただし、取付位置記号 Y4、F4、G4、K4、W4（入力軸が下向き）の場合には、本選定表は適用できませんので、ご照会ください。
2. 出力軸許容ラジアル荷重 Pro は、中空軸タイプは軸端面から 20mm、中実軸タイプは出力軸中央の値です。荷重点がそれ以外の場合、および許容スラスト荷重については、技術資料 F8 ～ F15 頁をご覧ください。
3. 入力軸の許容ラジアル荷重は、F15 ～ F16 頁をご参照ください。
4. 潤滑方式は機種によって異なります。詳細は技術資料 F5 頁の「潤滑」をご参照ください。
5. 減速比は公称減速比です。出力回転数 n2 は実減速比から算出しています。（減速比 11 ～ 18 の実減速比は枠番によって異なるため、代表減速比で算出しています。）実減速比は D8 頁をご参照ください。
6. □の部分は、50%ED、■の部分は 25%ED を運転条件としています（それぞれ運転は 10 分サイクル）。
7. 本表に記載の内容は予告無しに変更することがあります。

選定表

選定について
選定表
寸法図
技術資料
オプション
ギヤモータ
レデューサ
標準仕様
形式
製作範囲
選定手順
ベベル+CY1段 減速比 11～305
ベベル+CY2段 減速比 364～10658

減速比 88

n_1：入力回転数［r/min］
n_2：出力回転数［r/min］
P_1：許容入力容量［kW］
T_{out}：許容出力トルク［N・m & kgf・m］
Pro：低速軸許容ラジアル荷重［N & kgf］

寸法図（ページ）	
軸上取付、ケース取付	E2
フランジ取付	E6
脚取付	E10

枠番		n_1 [r/min]	50	580	720	870	980	1165	1450	1750	2500	3000	3600
		n_2 [r/min]	0.571	6.63	8.23	9.94	11.2	13.3	16.6	20.0	28.6	34.3	41.1
4A100		P_1 [kW]	-	0.639	0.794	0.959	1.08	1.27	1.27	1.27	1.27	1.27	1.27
		T_{out} [N・m]	849	849	849	849	849	840	675	559	391	326	272
		T_{out} [kgf・m]	86.5	86.5	86.5	86.5	86.5	85.6	68.8	57.0	39.9	33.2	27.7
		Pro [N]	22500	22500	22500	22500	22500	22700	24400	25400	26400	25600	24500
		Pro [kgf]	2290	2290	2290	2290	2290	2310	2490	2590	2690	2610	2500
4A105		P_1 [kW]	-	0.767	0.952	1.15	1.30	1.54	1.67	1.67	1.67	1.67	1.67
		T_{out} [N・m]	1020	1020	1020	1020	1020	1020	889	736	515	429	357
		T_{out} [kgf・m]	104	104	104	104	104	104	90.6	75.0	52.5	43.7	36.4
		Pro [N]	20100	20100	20100	20100	20100	20100	22000	23800	25700	24900	23900
		Pro [kgf]	2050	2050	2050	2050	2050	2050	2240	2430	2620	2540	2440
4A110		P_1 [kW]	-	0.921	1.14	1.38	1.56	1.85	1.91	1.91	1.91	1.91	1.91
		T_{out} [N・m]	1220	1220	1220	1220	1220	1220	1020	842	589	491	409
		T_{out} [kgf・m]	124	124	124	124	124	124	104	85.8	60.0	50.1	41.7
		Pro [N]	15800	15800	15800	15800	15800	15800	20100	22600	25200	24500	23600
		Pro [kgf]	1610	1610	1610	1610	1610	1610	2050	2300	2570	2500	2410
4A115		P_1 [kW]	-	0.971	1.21	1.46	1.64	1.95	2.22	2.22	2.22	2.22	2.22
		T_{out} [N・m]	1290	1290	1290	1290	1290	1290	1180	978	684	570	475
		T_{out} [kgf・m]	131	131	131	131	131	131	120	99.7	69.7	58.1	48.4
		Pro [N]	13900	13900	13900	13900	13900	13900	16800	20700	24300	24000	23100
		Pro [kgf]	1420	1420	1420	1420	1420	1420	1710	2110	2480	2450	2350
4A120		P_1 [kW]	-	0.971	1.21	1.46	1.64	1.95	2.43	2.43	2.43	2.43	2.43
		T_{out} [N・m]	1290	1290	1290	1290	1290	1290	1290	1070	749	624	520
		T_{out} [kgf・m]	131	131	131	131	131	131	131	109	76.4	63.6	53.0
		Pro [N]	13900	13900	13900	13900	13900	13900	13900	19200	23700	23700	22900
		Pro [kgf]	1420	1420	1420	1420	1420	1420	1420	1960	2420	2420	2330
4A125		P_1 [kW]	-	0.971	1.21	1.46	1.64	1.95	2.43	2.43	2.43	2.43	2.43
		T_{out} [N・m]	1290	1290	1290	1290	1290	1290	1290	1070	749	624	520
		T_{out} [kgf・m]	131	131	131	131	131	131	131	109	76.4	63.6	53.0
		Pro [N]	13900	13900	13900	13900	13900	13900	13900	19200	23700	23700	22900
		Pro [kgf]	1420	1420	1420	1420	1420	1420	1420	1960	2420	2420	2330
4A140		P_1 [kW]	-	0.971	1.21	1.46	1.64	1.95	2.43	2.43	2.43	2.43	2.43
		T_{out} [N・m]	1290	1290	1290	1290	1290	1290	1290	1070	749	624	520
		T_{out} [kgf・m]	131	131	131	131	131	131	131	109	76.4	63.6	53.0
		Pro [N]	13900	13900	13900	13900	13900	13900	13900	19200	23700	23700	22900
		Pro [kgf]	1420	1420	1420	1420	1420	1420	1420	1960	2420	2420	2330
4A145		P_1 [kW]	-	0.971	1.21	1.46	1.64	1.95	2.43	2.43	2.43	2.43	2.43
		T_{out} [N・m]	1290	1290	1290	1290	1290	1290	1290	1070	749	624	520
		T_{out} [kgf・m]	131	131	131	131	131	131	131	109	76.4	63.6	53.0
		Pro [N]	13900	13900	13900	13900	13900	13900	13900	19200	23700	23700	22900
		Pro [kgf]	1420	1420	1420	1420	1420	1420	1420	1960	2420	2420	2330
4B120		P_1 [kW]	-	1.34	1.67	2.01	2.27	2.70	3.09	3.09	3.09	3.09	3.09
		T_{out} [N・m]	1780	1780	1780	1780	1780	1780	1640	1360	952	794	661
		T_{out} [kgf・m]	181	181	181	181	181	181	167	139	97.0	80.9	67.4
		Pro [N]	36700	36700	36700	36700	36700	36700	38000	38100	33700	32600	31400
		Pro [kgf]	3740	3740	3740	3740	3740	3740	3870	3880	3440	3320	3200
4B125		P_1 [kW]	-	1.61	2.00	2.42	2.72	3.24	3.96	3.96	3.96	3.96	3.96
		T_{out} [N・m]	2140	2140	2140	2140	2140	2140	2100	1740	1220	1020	847
		T_{out} [kgf・m]	218	218	218	218	218	218	214	177	124	104	86.3
		Pro [N]	32600	32600	32600	32600	32600	32600	33100	36500	32100	31200	30200
		Pro [kgf]	3320	3320	3320	3320	3320	3320	3370	3720	3270	3180	3080
4B140		P_1 [kW]	-	1.93	2.40	2.90	3.27	3.89	4.84	4.84	4.84	4.84	4.84
		T_{out} [N・m]	2570	2570	2570	2570	2570	2570	2570	2130	1490	1240	1040
		T_{out} [kgf・m]	262	262	262	262	262	262	262	217	152	126	106
		Pro [N]	25400	25400	25400	25400	25400	25400	25400	32700	30500	29900	29100
		Pro [kgf]	2590	2590	2590	2590	2590	2590	2590	3330	3110	3050	2970
枠番		n_1 [r/min]	50	580	720	870	980	1165	1450	1750	2500	3000	3600
		n_2 [r/min]	0.571	6.63	8.23	9.94	11.2	13.3	16.6	20.0	28.6	34.3	41.1

注）1. 選定表に記載の機種の形式については、D6 頁をご参照ください。ただし、取付位置記号 Y4、F4、G4、K4、W4（入力軸が下向き）の場合には、本選定表は適用できませんので、ご照会ください。
2. 出力軸許容ラジアル荷重 Pro は、中空軸タイプは軸端面から 20mm、中実軸タイプは出力軸中央の値です。荷重点がそれ以外の場合、および許容スラスト荷重については、技術資料 F8 ～ F15 頁をご覧ください。
3. 入力軸の許容ラジアル荷重は、F15 ～ F16 頁をご参照ください。
4. 潤滑方式は機種によって異なります。詳細は技術資料 F5 頁の「潤滑」をご参照ください。
5. 減速比は公称減速比です。出力回転数 n2 は実減速比から算出しています。（減速比 11 ～ 18 の実減速比は枠番によって異なるため、代表減速比で算出しています。）実減速比は D8 頁をご参照ください。
6. □の部分は、50%ED、■の部分は 25%ED を運転条件としています（それぞれ運転は 10 分サイクル）。
7. 本表に記載の内容は予告無しに変更することがあります。

選定表

寸法図（ページ）	
軸上取付、ケース取付	E2
フランジ取付	E6
脚取付	E10

n_1：入力回転数［r/min］
n_2：出力回転数［r/min］
P_1：許容入力容量［kW］
T_{out}：許容出力トルク［N・m & kgf・m］
Pro：低速軸許容ラジアル荷重［N & kgf］

減速比 88

枠番	n_1 [r/min]	50	580	720	870	980	1165	1450	1750	2500	3000	3600
	n_2 [r/min]	0.571	6.63	8.23	9.94	11.2	13.3	16.6	20.0	28.6	34.3	41.1
4B145	P_1 [kW]	-	1.93	2.40	2.90	3.27	3.89	4.84	4.84	4.84	4.84	4.84
	T_{out} [N・m]	2570	2570	2570	2570	2570	2570	2570	2130	1490	1240	1040
	T_{out} [kgf・m]	262	262	262	262	262	262	262	217	152	126	106
	Pro [N]	25400	25400	25400	25400	25400	25400	25400	32700	30500	29900	29100
	Pro [kgf]	2590	2590	2590	2590	2590	2590	2590	3330	3110	3050	2970
4B160	P_1 [kW]	-	1.93	2.40	2.90	3.27	3.89	4.84	4.84	4.84	4.84	4.84
	T_{out} [N・m]	2570	2570	2570	2570	2570	2570	2570	2130	1490	1240	1040
	T_{out} [kgf・m]	262	262	262	262	262	262	262	217	152	126	106
	Pro [N]	25400	25400	25400	25400	25400	25400	25400	32700	30500	29900	29100
	Pro [kgf]	2590	2590	2590	2590	2590	2590	2590	3330	3110	3050	2970
4B165	P_1 [kW]	-	1.93	2.40	2.90	3.27	3.89	4.84	4.84	4.84	4.84	4.84
	T_{out} [N・m]	2570	2570	2570	2570	2570	2570	2570	2130	1490	1240	1040
	T_{out} [kgf・m]	262	262	262	262	262	262	262	217	152	126	106
	Pro [N]	25400	25400	25400	25400	25400	25400	25400	32700	30500	29900	29100
	Pro [kgf]	2590	2590	2590	2590	2590	2590	2590	3330	3110	3050	2970
4C140	P_1 [kW]	-	3.13	3.89	4.70	5.29	6.29	6.89	6.89	6.89	6.89	6.89
	T_{out} [N・m]	4160	4160	4160	4160	4160	4160	3660	3030	2120	1770	1470
	T_{out} [kgf・m]	424	424	424	424	424	424	373	309	216	180	150
	Pro [N]	54100	54100	54100	54100	54100	52600	50100	49000	44900	43600	42100
	Pro [kgf]	5510	5510	5510	5510	5510	5360	5110	4990	4580	4440	4290
4C145	P_1 [kW]	-	3.50	4.35	5.26	5.92	7.04	7.91	7.91	7.91	7.91	7.91
	T_{out} [N・m]	4650	4650	4650	4650	4650	4650	4200	3480	2440	2030	1690
	T_{out} [kgf・m]	474	474	474	474	474	474	428	355	249	207	172
	Pro [N]	48700	48700	48700	48700	48700	48700	48100	47300	43500	42400	41200
	Pro [kgf]	4960	4960	4960	4960	4960	4960	4900	4820	4430	4320	4200
4C160	P_1 [kW]	-	3.87	4.80	5.80	6.54	7.77	9.67	9.67	9.67	9.67	9.67
	T_{out} [N・m]	5140	5140	5140	5140	5140	5140	5140	4260	2980	2480	2070
	T_{out} [kgf・m]	524	524	524	524	524	524	524	434	304	253	211
	Pro [N]	41900	41900	41900	41900	41900	41900	41900	44400	41200	40400	39500
	Pro [kgf]	4270	4270	4270	4270	4270	4270	4270	4530	4200	4120	4030
4C165	P_1 [kW]	-	3.87	4.80	5.80	6.54	7.77	9.67	9.67	9.67	9.67	9.67
	T_{out} [N・m]	5140	5140	5140	5140	5140	5140	5140	4260	2980	2480	2070
	T_{out} [kgf・m]	524	524	524	524	524	524	524	434	304	253	211
	Pro [N]	41900	41900	41900	41900	41900	41900	41900	44400	41200	40400	39500
	Pro [kgf]	4270	4270	4270	4270	4270	4270	4270	4530	4200	4120	4030
4C170	P_1 [kW]	-	3.87	4.80	5.80	6.54	7.77	9.67	9.67	9.67	9.67	9.67
	T_{out} [N・m]	5140	5140	5140	5140	5140	5140	5140	4260	2980	2480	2070
	T_{out} [kgf・m]	524	524	524	524	524	524	524	434	304	253	211
	Pro [N]	41900	41900	41900	41900	41900	41900	41900	44400	41200	40400	39500
	Pro [kgf]	4270	4270	4270	4270	4270	4270	4270	4530	4200	4120	4030
4C175	P_1 [kW]	-	3.87	4.80	5.80	6.54	7.77	9.67	9.67	9.67	9.67	9.67
	T_{out} [N・m]	5140	5140	5140	5140	5140	5140	5140	4260	2980	2480	2070
	T_{out} [kgf・m]	524	524	524	524	524	524	524	434	304	253	211
	Pro [N]	41900	41900	41900	41900	41900	41900	41900	44400	41200	40400	39500
	Pro [kgf]	4270	4270	4270	4270	4270	4270	4270	4530	4200	4120	4030
4D160	P_1 [kW]	-	4.49	5.57	6.73	7.58	9.01	9.86	9.86	9.86	9.86	9.86
	T_{out} [N・m]	5960	5960	5960	5960	5960	5960	5240	4340	3040	2530	2110
	T_{out} [kgf・m]	608	608	608	608	608	608	534	442	310	258	215
	Pro [N]	79700	79700	79700	79700	79700	79400	75500	73300	66700	64400	62100
	Pro [kgf]	8120	8120	8120	8120	8120	8090	7700	7470	6800	6560	6330
4D165	P_1 [kW]	-	5.37	6.67	8.06	9.07	10.8	13.4	15.1	15.1	15.1	15.1
	T_{out} [N・m]	7130	7130	7130	7130	7130	7130	7130	6630	4650	3880	3230
	T_{out} [kgf・m]	727	727	727	727	727	727	727	676	474	396	329
	Pro [N]	70100	70100	70100	70100	70100	70100	69500	66000	60500	59300	57800
	Pro [kgf]	7150	7150	7150	7150	7150	7150	7080	6730	6170	6040	5890
枠番	n_1 [r/min]	50	580	720	870	980	1165	1450	1750	2500	3000	3600
	n_2 [r/min]	0.571	6.63	8.23	9.94	11.2	13.3	16.6	20.0	28.6	34.3	41.1

注）1. 選定表に記載の機種の形式については、D6 頁をご参照ください。ただし、取付位置記号 Y4、F4、G4、K4、W4（入力軸が下向き）の場合には、本選定表は適用できませんので、ご照会ください。
2. 出力軸許容ラジアル荷重 Pro は、中空軸タイプは軸端面から 20mm、中実軸タイプは出力軸中央の値です。荷重点がそれ以外の場合、および許容スラスト荷重については、技術資料 F8 ～ F15 頁をご覧ください。
3. 入力軸の許容ラジアル荷重は、F15 ～ F16 頁をご参照ください。
4. 潤滑方式は機種によって異なります。詳細は技術資料 F5 頁の「潤滑」をご参照ください。
5. 減速比は公称減速比です。出力回転数 n2 は実減速比から算出しています。（減速比 11 ～ 18 の実減速比は枠番によって異なるため、代表減速比で算出しています。）実減速比は D8 頁をご参照ください。
6. ［　］の部分は、50%ED、［　］の部分は 25%ED を運転条件としています（それぞれ運転は 10 分サイクル）。
7. 本表に記載の内容は予告無しに変更することがあります。

選定表

選定について
選定表
寸法図
技術資料
オプション
ギヤモータ
レデューサ
標準仕様
形式
製作範囲
選定手順
ベベル+CY1段 減速比 11～305
ベベル+CY2段 減速比 364～10658

減速比 88

n_1：入力回転数［r/min］
n_2：出力回転数［r/min］
P_1：許容入力容量［kW］
T_{out}：許容出力トルク［N・m & kgf・m］
Pro：低速軸許容ラジアル荷重［N & kgf］

寸法図（ページ）	
軸上取付、ケース取付	E2
フランジ取付	E6
脚取付	E10

枠番	n_1 [r/min]	50	580	720	870	980	1165	1450	1750	2500	3000	3600
	n_2 [r/min]	0.571	6.63	8.23	9.94	11.2	13.3	16.6	20.0	28.6	34.3	41.1
4D170	P_1 [kW]	-	6.47	8.03	9.70	10.9	13.0	15.6	15.8	15.8	15.8	15.8
	T_{out} [N・m]	8590	8590	8590	8590	8590	8590	8280	6960	4870	4060	3380
	T_{out} [kgf・m]	876	876	876	876	876	876	844	709	496	414	345
	Pro [N]	52600	52600	52600	52600	52600	52600	57200	65000	59700	58600	57300
	Pro [kgf]	5360	5360	5360	5360	5360	5360	5830	6630	6090	5970	5840
4D175	P_1 [kW]	-	6.56	8.15	9.85	11.1	13.2	16.4	16.4	16.4	16.4	16.4
	T_{out} [N・m]	8720	8720	8720	8720	8720	8720	8720	7230	5050	4210	3510
	T_{out} [kgf・m]	889	889	889	889	889	889	889	737	515	429	358
	Pro [N]	50600	50600	50600	50600	50600	50600	50600	64100	59000	58100	56800
	Pro [kgf]	5160	5160	5160	5160	5160	5160	5160	6530	6010	5920	5790
4D180	P_1 [kW]	-	6.56	8.15	9.85	11.1	13.2	16.4	19.8	ご照会ください		
	T_{out} [N・m]	8720	8720	8720	8720	8720	8720	8720	8720			
	T_{out} [kgf・m]	889	889	889	889	889	889	889	889			
	Pro [N]	50600	50600	50600	50600	50600	50600	50600	50600			
	Pro [kgf]	5160	5160	5160	5160	5160	5160	5160	5160			
4D185	P_1 [kW]	-	6.56	8.15	9.85	11.1	13.2	16.4	19.8			
	T_{out} [N・m]	8720	8720	8720	8720	8720	8720	8720	8720			
	T_{out} [kgf・m]	889	889	889	889	889	889	889	889			
	Pro [N]	50600	50600	50600	50600	50600	50600	50600	50600			
	Pro [kgf]	5160	5160	5160	5160	5160	5160	5160	5160			
4E170	P_1 [kW]	-	6.47	8.03	9.70	10.9	13.0	15.6	15.8	15.8	15.8	15.8
	T_{out} [N・m]	8590	8590	8590	8590	8590	8590	8280	6960	4870	4060	3380
	T_{out} [kgf・m]	876	876	876	876	876	876	844	709	496	414	345
	Pro [N]	88700	88700	88700	88700	88700	88700	89400	91600	85000	82200	79300
	Pro [kgf]	9040	9040	9040	9040	9040	9040	9110	9340	8660	8380	8080
4E175	P_1 [kW]	-	7.40	9.19	11.1	12.5	14.9	18.5	18.5	18.5	18.5	18.5
	T_{out} [N・m]	9830	9830	9830	9830	9830	9830	9830	8140	5700	4750	3960
	T_{out} [kgf・m]	1000	1000	1000	1000	1000	1000	1000	830	581	484	404
	Pro [N]	86300	86300	86300	86300	86300	86300	86300	88200	82400	80000	77500
	Pro [kgf]	8800	8800	8800	8800	8800	8800	8800	8990	8400	8150	7900
4E180	P_1 [kW]	-	8.73	10.8	13.1	14.8	17.5	21.8	24.1	ご照会ください		
	T_{out} [N・m]	11600	11600	11600	11600	11600	11600	11600	10600			
	T_{out} [kgf・m]	1180	1180	1180	1180	1180	1180	1180	1080			
	Pro [N]	82000	82000	82000	82000	82000	82000	82000	81100			
	Pro [kgf]	8360	8360	8360	8360	8360	8360	8360	8270			
4E185	P_1 [kW]	-	8.73	10.8	13.1	14.8	17.5	21.8	26.3			
	T_{out} [N・m]	11600	11600	11600	11600	11600	11600	11600	11600			
	T_{out} [kgf・m]	1180	1180	1180	1180	1180	1180	1180	1180			
	Pro [N]	82000	82000	82000	82000	82000	82000	82000	78200			
	Pro [kgf]	8360	8360	8360	8360	8360	8360	8360	7970			
4E190	P_1 [kW]	-	8.73	10.8	13.1	14.8	17.5	21.8	26.3			
	T_{out} [N・m]	11600	11600	11600	11600	11600	11600	11600	11600			
	T_{out} [kgf・m]	1180	1180	1180	1180	1180	1180	1180	1180			
	Pro [N]	82000	82000	82000	82000	82000	82000	82000	78200			
	Pro [kgf]	8360	8360	8360	8360	8360	8360	8360	7970			
4E195	P_1 [kW]	-	8.73	10.8	13.1	14.8	17.5	21.8	26.3			
	T_{out} [N・m]	11600	11600	11600	11600	11600	11600	11600	11600			
	T_{out} [kgf・m]	1180	1180	1180	1180	1180	1180	1180	1180			
	Pro [N]	82000	82000	82000	82000	82000	82000	82000	78200			
	Pro [kgf]	8360	8360	8360	8360	8360	8360	8360	7970			
枠番	n_1 [r/min]	50	580	720	870	980	1165	1450	1750	2500	3000	3600
	n_2 [r/min]	0.571	6.63	8.23	9.94	11.2	13.3	16.6	20.0	28.6	34.3	41.1

注）1. 選定表に記載の機種の形式については、D6 頁をご参照ください。ただし、取付位置記号 Y4、F4、G4、K4、W4（入力軸が下向き）の場合には、本選定表は適用できませんので、ご照会ください。
2. 出力軸許容ラジアル荷重 Pro は、中空軸タイプは軸端面から 20mm、中実軸タイプは出力軸中央の値です。荷重点がそれ以外の場合、および許容スラスト荷重については、技術資料 F8 ～ F15 頁をご覧ください。
3. 入力軸の許容ラジアル荷重は、F15 ～ F16 頁をご参照ください。
4. 潤滑方式は機種によって異なります。詳細は技術資料 F5 頁の「潤滑」をご参照ください。
5. 減速比は公称減速比です。出力回転数 n2 は実減速比から算出しています。（減速比 11 ～ 18 の実減速比は枠番によって異なるため、代表減速比で算出しています。）実減速比は D8 頁をご参照ください。
6. ［　］の部分は、50%ED、［　］の部分は 25%ED を運転条件としています（それぞれ運転は 10 分サイクル）。
7. 本表に記載の内容は予告無しに変更することがあります。

選定表

選定について
選定表
寸法図
技術資料
オプション
ギヤモータ
レデューサ
標準仕様
形式
製作範囲
選定手順
ベベル+CY1段 減速比 11～305
ベベル+CY2段 減速比 364～10658

寸法図（ページ）	
軸上取付、ケース取付	E2
フランジ取付	E6
脚取付	E10

n_1：入力回転数［r/min］
n_2：出力回転数［r/min］
P_1：許容入力容量［kW］
T_{out}：許容出力トルク［N・m & kgf・m］
Pro：低速軸許容ラジアル荷重［N & kgf］

減速比 88

枠番	n_1 ［r/min］	50	580	720	870	980	1165	1450	1750	2500	3000	3600
	n_2 ［r/min］	0.571	6.63	8.23	9.94	11.2	13.3	16.6	20.0	28.6	34.3	41.1
4F180	P_1 ［kW］	-	10.4	12.9	15.5	17.5	20.8	24.1	24.1	ご照会ください		
	T_{out} ［N・m］	13800	13800	13800	13700	13800	13800	12800	10600			
	T_{out} ［kgf・m］	1410	1410	1410	1400	1410	1410	1300	1080			
	Pro ［N］	120000	120000	120000	120000	120000	120000	121000	125000			
	Pro ［kgf］	12200	12200	12200	12200	12200	12200	12300	12700			
4F185	P_1 ［kW］	-	12.8	15.9	19.2	21.6	25.7	30.1	30.1			
	T_{out} ［N・m］	16900	17000	17000	17000	17000	17000	16000	13300			
	T_{out} ［kgf・m］	1720	1730	1730	1730	1730	1730	1630	1360			
	Pro ［N］	114000	114000	114000	114000	114000	114000	116000	121000			
	Pro ［kgf］	11600	11600	11600	11600	11600	11600	11800	12300			
4F190	P_1 ［kW］	-	13.6	16.8	20.3	22.9	27.2	33.9	35.2			
	T_{out} ［N・m］	18000	18000	18000	18000	18000	18000	18000	15500			
	T_{out} ［kgf・m］	1830	1830	1830	1830	1830	1830	1830	1580			
	Pro ［N］	112000	112000	112000	112000	112000	112000	112000	117000			
	Pro ［kgf］	11400	11400	11400	11400	11400	11400	11400	11900			
4F195	P_1 ［kW］	-	13.6	16.8	20.3	22.9	27.2	33.9	40.5			
	T_{out} ［N・m］	18000	18000	18000	18000	18000	18000	18000	17800			
	T_{out} ［kgf・m］	1830	1830	1830	1830	1830	1830	1830	1810			
	Pro ［N］	112000	112000	112000	112000	112000	112000	112000	113000			
	Pro ［kgf］	11400	11400	11400	11400	11400	11400	11400	11500			
枠番	n_1 ［r/min］	50	580	720	870	980	1165	1450	1750	2500	3000	3600
	n_2 ［r/min］	0.571	6.63	8.23	9.94	11.2	13.3	16.6	20.0	28.6	34.3	41.1

注）1. 選定表に記載の機種の形式については、D6 頁をご参照ください。ただし、取付位置記号 Y4、F4、G4、K4、W4（入力軸が下向き）の場合には、本選定表は適用できませんので、ご照会ください。
2. 出力軸許容ラジアル荷重 Pro は、中空軸タイプは軸端面から 20mm、中実軸タイプは出力軸中央の値です。荷重点がそれ以外の場合、および許容スラスト荷重については、技術資料 F8 ～ F15 頁をご覧ください。
3. 入力軸の許容ラジアル荷重は、F15 ～ F16 頁をご参照ください。
4. 潤滑方式は機種によって異なります。詳細は技術資料 F5 頁の「潤滑」をご参照ください。
5. 減速比は公称減速比です。出力回転数 n2 は実減速比から算出しています。（減速比 11 ～ 18 の実減速比は枠番によって異なるため、代表減速比で算出しています。）実減速比は D8 頁をご参照ください。
6. □の部分は、50%ED、■の部分は 25%ED を運転条件としています（それぞれ運転は 10 分サイクル）。
7. 本表に記載の内容は予告無しに変更することがあります。

選定表

選定について
選定表
寸法図
技術資料
オプション
ギヤモータ
レデューサ
標準仕様
形式
製作範囲
選定手順
ベベル+CY1段 減速比 11～305
ベベル+CY2段 減速比 364～10658

減速比 102

n_1：入力回転数［r/min］
n_2：出力回転数［r/min］
P_1：許容入力容量［kW］
T_{out}：許容出力トルク［N・m & kgf・m］
Pro：低速軸許容ラジアル荷重［N & kgf］

寸法図（ページ）	
軸上取付、ケース取付	E2
フランジ取付	E6
脚取付	E10

枠番	n_1 [r/min]	50	580	720	870	980	1165	1450	1750	2500	3000	3600
	n_2 [r/min]	0.493	5.71	7.09	8.57	9.66	11.5	14.3	17.2	24.6	29.6	35.5
4A100	P_1 [kW]	-	0.551	0.684	0.827	0.931	1.11	1.21	1.21	1.21	1.21	1.21
	T_{out} [N・m]	849	849	849	849	849	849	746	618	433	360	300
	T_{out} [kgf・m]	86.5	86.5	86.5	86.5	86.5	86.5	76.0	63.0	44.1	36.7	30.6
	Pro [N]	22500	22500	22500	22500	22500	22500	23700	24900	26200	26600	25500
	Pro [kgf]	2290	2290	2290	2290	2290	2290	2420	2540	2670	2710	2600
4A105	P_1 [kW]	-	0.661	0.821	0.992	1.12	1.33	1.59	1.59	1.59	1.59	1.59
	T_{out} [N・m]	1020	1020	1020	1020	1020	1020	980	812	568	474	395
	T_{out} [kgf・m]	104	104	104	104	104	104	99.9	82.8	57.9	48.3	40.3
	Pro [N]	20100	20100	20100	20100	20100	20100	20700	23000	25300	25900	24900
	Pro [kgf]	2050	2050	2050	2050	2050	2050	2110	2340	2580	2640	2540
4A110	P_1 [kW]	-	0.794	0.985	1.19	1.34	1.59	1.90	1.90	1.90	1.90	1.90
	T_{out} [N・m]	1220	1220	1220	1220	1220	1220	1170	972	679	566	472
	T_{out} [kgf・m]	124	124	124	124	124	124	119	99.1	69.2	57.7	48.1
	Pro [N]	15800	15800	15800	15800	15800	15800	17000	20800	24400	25300	24400
	Pro [kgf]	1610	1610	1610	1610	1610	1610	1730	2120	2490	2580	2490
4A115	P_1 [kW]	-	0.837	1.04	1.26	1.41	1.68	2.09	2.09	2.09	2.09	2.09
	T_{out} [N・m]	1290	1290	1290	1290	1290	1290	1290	1070	747	623	519
	T_{out} [kgf・m]	131	131	131	131	131	131	131	109	76.1	63.5	52.9
	Pro [N]	13900	13900	13900	13900	13900	13900	13900	19200	23700	24900	24100
	Pro [kgf]	1420	1420	1420	1420	1420	1420	1420	1960	2420	2540	2460
4A120	P_1 [kW]	-	0.837	1.04	1.26	1.41	1.68	2.09	2.09	2.09	2.09	2.09
	T_{out} [N・m]	1290	1290	1290	1290	1290	1290	1290	1070	747	623	519
	T_{out} [kgf・m]	131	131	131	131	131	131	131	109	76.1	63.5	52.9
	Pro [N]	13900	13900	13900	13900	13900	13900	13900	19200	23700	24900	24100
	Pro [kgf]	1420	1420	1420	1420	1420	1420	1420	1960	2420	2540	2460
4A125	P_1 [kW]	-	0.837	1.04	1.26	1.41	1.68	2.09	2.09	2.09	2.09	2.09
	T_{out} [N・m]	1290	1290	1290	1290	1290	1290	1290	1070	747	623	519
	T_{out} [kgf・m]	131	131	131	131	131	131	131	109	76.1	63.5	52.9
	Pro [N]	13900	13900	13900	13900	13900	13900	13900	19200	23700	24900	24100
	Pro [kgf]	1420	1420	1420	1420	1420	1420	1420	1960	2420	2540	2460
4A140	P_1 [kW]	-	0.837	1.04	1.26	1.41	1.68	2.09	2.09	2.09	2.09	2.09
	T_{out} [N・m]	1290	1290	1290	1290	1290	1290	1290	1070	747	623	519
	T_{out} [kgf・m]	131	131	131	131	131	131	131	109	76.1	63.5	52.9
	Pro [N]	13900	13900	13900	13900	13900	13900	13900	19200	23700	24900	24100
	Pro [kgf]	1420	1420	1420	1420	1420	1420	1420	1960	2420	2540	2460
4A145	P_1 [kW]	-	0.837	1.04	1.26	1.41	1.68	2.09	2.09	2.09	2.09	2.09
	T_{out} [N・m]	1290	1290	1290	1290	1290	1290	1290	1070	747	623	519
	T_{out} [kgf・m]	131	131	131	131	131	131	131	109	76.1	63.5	52.9
	Pro [N]	13900	13900	13900	13900	13900	13900	13900	19200	23700	24900	24100
	Pro [kgf]	1420	1420	1420	1420	1420	1420	1420	1960	2420	2540	2460
4B120	P_1 [kW]	-	1.15	1.42	1.72	1.94	2.30	2.87	2.99	2.99	2.99	2.99
	T_{out} [N・m]	1770	1770	1770	1770	1770	1770	1770	1530	1070	891	742
	T_{out} [kgf・m]	180	180	180	180	180	180	180	156	109	90.8	75.6
	Pro [N]	36900	36900	36900	36900	36900	36900	36900	39000	34800	33700	32500
	Pro [kgf]	3760	3760	3760	3760	3760	3760	3760	3980	3550	3440	3310
4B125	P_1 [kW]	-	1.39	1.72	2.08	2.35	2.79	3.47	3.77	3.77	3.77	3.77
	T_{out} [N・m]	2140	2140	2140	2140	2140	2140	2140	1920	1350	1120	936
	T_{out} [kgf・m]	218	218	218	218	218	218	218	196	138	114	95.4
	Pro [N]	32600	32600	32600	32600	32600	32600	32600	35200	33100	32300	31300
	Pro [kgf]	3320	3320	3320	3320	3320	3320	3320	3590	3370	3290	3190
4B140	P_1 [kW]	-	1.67	2.07	2.50	2.82	3.35	4.17	4.17	4.17	4.17	4.17
	T_{out} [N・m]	2570	2570	2570	2570	2570	2570	2570	2130	1490	1240	1040
	T_{out} [kgf・m]	262	262	262	262	262	262	262	217	152	126	106
	Pro [N]	25400	25400	25400	25400	25400	25400	25400	32700	32300	31600	30700
	Pro [kgf]	2590	2590	2590	2590	2590	2590	2590	3330	3290	3220	3130
枠番	n_1 [r/min]	50	580	720	870	980	1165	1450	1750	2500	3000	3600
	n_2 [r/min]	0.493	5.71	7.09	8.57	9.66	11.5	14.3	17.2	24.6	29.6	35.5

注）1. 選定表に記載の機種の形式については、D6 頁をご参照ください。ただし、取付位置記号 Y4、F4、G4、K4、W4（入力軸が下向き）の場合には、本選定表は適用できませんので、ご照会ください。
2. 出力軸許容ラジアル荷重 Pro は、中空軸タイプは軸端面から 20mm、中実軸タイプは出力軸中央の値です。荷重点がそれ以外の場合、および許容スラスト荷重については、技術資料 F8 ～ F15 頁をご覧ください。
3. 入力軸の許容ラジアル荷重は、F15 ～ F16 頁をご参照ください。
4. 潤滑方式は機種によって異なります。詳細は技術資料 F5 頁の「潤滑」をご参照ください。
5. 減速比は公称減速比です。出力回転数 n2 は実減速比から算出しています。（減速比 11 ～ 18 の実減速比は枠番によって異なるため、代表減速比で算出しています。）実減速比は D8 頁をご参照ください。
6. □の部分は、50%ED、■の部分は 25%ED を運転条件としています（それぞれ運転は 10 分サイクル）。
7. 本表に記載の内容は予告無しに変更することがあります。

選定表

寸法図（ページ）	
軸上取付、ケース取付	E2
フランジ取付	E6
脚取付	E10

n_1：入力回転数［r/min］
n_2：出力回転数［r/min］
P_1：許容入力容量［kW］
T_{out}：許容出力トルク［N・m & kgf・m］
Pro：低速軸許容ラジアル荷重［N & kgf］

減速比 102

枠番	n_1 [r/min]	50	580	720	870	980	1165	1450	1750	2500	3000	3600
	n_2 [r/min]	0.493	5.71	7.09	8.57	9.66	11.5	14.3	17.2	24.6	29.6	35.5
4B145	P_1 [kW]	-	1.67	2.07	2.50	2.82	3.35	4.17	4.17	4.17	4.17	4.17
	T_{out} [N・m]	2570	2570	2570	2570	2570	2570	2570	2130	1490	1240	1040
	T_{out} [kgf・m]	262	262	262	262	262	262	262	217	152	126	106
	Pro [N]	25400	25400	25400	25400	25400	25400	25400	32700	32300	31600	30700
	Pro [kgf]	2590	2590	2590	2590	2590	2590	2590	3330	3290	3220	3130
4B160	P_1 [kW]	-	1.67	2.07	2.50	2.82	3.35	4.17	4.17	4.17	4.17	4.17
	T_{out} [N・m]	2570	2570	2570	2570	2570	2570	2570	2130	1490	1240	1040
	T_{out} [kgf・m]	262	262	262	262	262	262	262	217	152	126	106
	Pro [N]	25400	25400	25400	25400	25400	25400	25400	32700	32300	31600	30700
	Pro [kgf]	2590	2590	2590	2590	2590	2590	2590	3330	3290	3220	3130
4B165	P_1 [kW]	-	1.67	2.07	2.50	2.82	3.35	4.17	4.17	4.17	4.17	4.17
	T_{out} [N・m]	2570	2570	2570	2570	2570	2570	2570	2130	1490	1240	1040
	T_{out} [kgf・m]	262	262	262	262	262	262	262	217	152	126	106
	Pro [N]	25400	25400	25400	25400	25400	25400	25400	32700	32300	31600	30700
	Pro [kgf]	2590	2590	2590	2590	2590	2590	2590	3330	3290	3220	3130
4C140	P_1 [kW]	-	2.70	3.35	4.05	4.56	5.42	5.95	5.95	5.95	5.95	5.95
	T_{out} [N・m]	4160	4160	4160	4160	4160	4160	3670	3040	2130	1770	1480
	T_{out} [kgf・m]	424	424	424	424	424	424	374	310	217	180	151
	Pro [N]	54100	54100	54100	54100	54100	54100	53000	51700	47400	45900	44300
	Pro [kgf]	5510	5510	5510	5510	5510	5510	5400	5270	4830	4680	4520
4C145	P_1 [kW]	-	3.02	3.75	4.53	5.10	6.07	7.53	7.53	7.53	7.53	7.53
	T_{out} [N・m]	4650	4650	4650	4650	4650	4650	4640	3850	2690	2240	1870
	T_{out} [kgf・m]	474	474	474	474	474	474	473	392	274	228	191
	Pro [N]	48700	48700	48700	48700	48700	48700	48800	48700	44900	43800	42600
	Pro [kgf]	4960	4960	4960	4960	4960	4960	4970	4960	4580	4460	4340
4C160	P_1 [kW]	-	3.34	4.14	5.00	5.64	6.70	8.34	8.34	8.34	8.34	8.34
	T_{out} [N・m]	5140	5140	5140	5140	5140	5140	5140	4260	2980	2480	2070
	T_{out} [kgf・m]	524	524	524	524	524	524	524	434	304	253	211
	Pro [N]	41900	41900	41900	41900	41900	41900	41900	47100	43600	42800	41700
	Pro [kgf]	4270	4270	4270	4270	4270	4270	4270	4800	4440	4360	4250
4C165	P_1 [kW]	-	3.34	4.14	5.00	5.64	6.70	8.34	8.34	8.34	8.34	8.34
	T_{out} [N・m]	5140	5140	5140	5140	5140	5140	5140	4260	2980	2480	2070
	T_{out} [kgf・m]	524	524	524	524	524	524	524	434	304	253	211
	Pro [N]	41900	41900	41900	41900	41900	41900	41900	47100	43600	42800	41700
	Pro [kgf]	4270	4270	4270	4270	4270	4270	4270	4800	4440	4360	4250
4C170	P_1 [kW]	-	3.34	4.14	5.00	5.64	6.70	8.34	8.34	8.34	8.34	8.34
	T_{out} [N・m]	5140	5140	5140	5140	5140	5140	5140	4260	2980	2480	2070
	T_{out} [kgf・m]	524	524	524	524	524	524	524	434	304	253	211
	Pro [N]	41900	41900	41900	41900	41900	41900	41900	47100	43600	42800	41700
	Pro [kgf]	4270	4270	4270	4270	4270	4270	4270	4800	4440	4360	4250
4C175	P_1 [kW]	-	3.34	4.14	5.00	5.64	6.70	8.34	8.34	8.34	8.34	8.34
	T_{out} [N・m]	5140	5140	5140	5140	5140	5140	5140	4260	2980	2480	2070
	T_{out} [kgf・m]	524	524	524	524	524	524	524	434	304	253	211
	Pro [N]	41900	41900	41900	41900	41900	41900	41900	47100	43600	42800	41700
	Pro [kgf]	4270	4270	4270	4270	4270	4270	4270	4800	4440	4360	4250
4D160	P_1 [kW]	-	3.87	4.80	5.80	6.54	7.77	9.56	10.5	10.5	10.5	10.5
	T_{out} [N・m]	5960	5960	5960	5960	5960	5960	5890	5360	3750	3130	2610
	T_{out} [kgf・m]	608	608	608	608	608	608	600	546	382	319	266
	Pro [N]	79700	79700	79700	79700	79700	79700	77600	74000	67500	65500	63400
	Pro [kgf]	8120	8120	8120	8120	8120	8120	7910	7540	6880	6680	6460
4D165	P_1 [kW]	-	4.63	5.75	6.94	7.82	9.30	11.4	11.4	11.4	11.4	11.4
	T_{out} [N・m]	7130	7130	7130	7130	7130	7130	7030	5830	4080	3400	2830
	T_{out} [kgf・m]	727	727	727	727	727	727	717	594	416	347	288
	Pro [N]	70100	70100	70100	70100	70100	70100	71000	72500	66300	64500	62500
	Pro [kgf]	7150	7150	7150	7150	7150	7150	7240	7390	6760	6570	6370
枠番	n_1 [r/min]	50	580	720	870	980	1165	1450	1750	2500	3000	3600
	n_2 [r/min]	0.493	5.71	7.09	8.57	9.66	11.5	14.3	17.2	24.6	29.6	35.5

注）1. 選定表に記載の機種の形式については、D6 頁をご参照ください。ただし、取付位置記号 Y4、F4、G4、K4、W4（入力軸が下向き）の場合には、本選定表は適用できませんので、ご照会ください。
2. 出力軸許容ラジアル荷重 Pro は、中空軸タイプは軸端面から 20mm、中実軸タイプは出力軸中央の値です。荷重点がそれ以外の場合、および許容スラスト荷重については、技術資料 F8 ～ F15 頁をご覧ください。
3. 入力軸の許容ラジアル荷重は、F15 ～ F16 頁をご参照ください。
4. 潤滑方式は機種によって異なります。詳細は技術資料 F5 頁の「潤滑」をご参照ください。
5. 減速比は公称減速比です。出力回転数 n2 は実減速比から算出しています。（減速比 11 ～ 18 の実減速比は枠番によって異なるため、代表減速比で算出しています。）実減速比は D8 頁をご参照ください。
6. ［　］の部分は、50%ED、［　］の部分は 25%ED を運転条件としています（それぞれ運転は 10 分サイクル）。
7. 本表に記載の内容は予告無しに変更することがあります。

選定表

選定について
選定表
寸法図
技術資料
オプション
ギヤモータ
レデューサ
標準仕様
形式
製作範囲
選定手順
ベベル+CY1段 減速比 11～305
ベベル+CY2段 減速比 364～10658

減速比 102

n_1：入力回転数［r/min］
n_2：出力回転数［r/min］
P_1：許容入力容量［kW］
T_{out}：許容出力トルク［N・m & kgf・m］
Pro：低速軸許容ラジアル荷重［N & kgf］

寸法図（ページ）	
軸上取付、ケース取付	E2
フランジ取付	E6
脚取付	E10

枠番	n_1 [r/min]	50	580	720	870	980	1165	1450	1750	2500	3000	3600
	n_2 [r/min]	0.493	5.71	7.09	8.57	9.66	11.5	14.3	17.2	24.6	29.6	35.5
4D170	P_1 [kW]	-	5.58	6.92	8.37	9.42	11.2	13.5	14.1	14.1	14.1	14.1
	T_{out} [N・m]	8590	8590	8590	8590	8590	8590	8290	7230	5040	4200	3500
	T_{out} [kgf・m]	876	876	876	876	876	876	845	737	514	428	357
	Pro [N]	52600	52600	52600	52600	52600	52600	56900	68100	62600	61500	60000
	Pro [kgf]	5360	5360	5360	5360	5360	5360	5800	6940	6380	6270	6120
4D175	P_1 [kW]	-	5.66	7.03	8.49	9.56	11.4	14.1	14.1	14.1	14.1	14.1
	T_{out} [N・m]	8720	8720	8720	8720	8720	8720	8720	7230	5040	4200	3500
	T_{out} [kgf・m]	889	889	889	889	889	889	889	737	514	428	357
	Pro [N]	50600	50600	50600	50600	50600	50600	50600	68100	62600	61500	60000
	Pro [kgf]	5160	5160	5160	5160	5160	5160	5160	6940	6380	6270	6120
4D180	P_1 [kW]	-	5.66	7.03	8.49	9.56	11.4	14.1	17.1	ご照会ください		
	T_{out} [N・m]	8720	8720	8720	8720	8720	8720	8720	8720			
	T_{out} [kgf・m]	889	889	889	889	889	889	889	889			
	Pro [N]	50600	50600	50600	50600	50600	50600	50600	50600			
	Pro [kgf]	5160	5160	5160	5160	5160	5160	5160	5160			
4D185	P_1 [kW]	-	5.66	7.03	8.49	9.56	11.4	14.1	17.1			
	T_{out} [N・m]	8720	8720	8720	8720	8720	8720	8720	8720			
	T_{out} [kgf・m]	889	889	889	889	889	889	889	889			
	Pro [N]	50600	50600	50600	50600	50600	50600	50600	50600			
	Pro [kgf]	5160	5160	5160	5160	5160	5160	5160	5160			
4E170	P_1 [kW]	-	5.58	6.92	8.37	9.42	11.2	13.5	14.3	14.3	14.3	14.3
	T_{out} [N・m]	8590	8590	8590	8590	8590	8590	8290	7300	5110	4260	3550
	T_{out} [kgf・m]	876	876	876	876	876	876	845	744	521	434	362
	Pro [N]	88700	88700	88700	88700	88700	88700	89300	91300	88800	85900	82900
	Pro [kgf]	9040	9040	9040	9040	9040	9040	9100	9310	9050	8760	8450
4E175	P_1 [kW]	-	6.38	7.92	9.57	10.8	12.8	15.9	15.9	15.9	15.9	15.9
	T_{out} [N・m]	9830	9830	9830	9830	9830	9830	9830	8140	5680	4740	3950
	T_{out} [kgf・m]	1000	1000	1000	1000	1000	1000	1000	830	579	483	403
	Pro [N]	86300	86300	86300	86300	86300	86300	86300	89600	87000	84400	81600
	Pro [kgf]	8800	8800	8800	8800	8800	8800	8800	9130	8870	8600	8320
4E180	P_1 [kW]	-	7.53	9.35	11.3	12.7	15.1	18.8	19.5	ご照会ください		
	T_{out} [N・m]	11600	11600	11600	11600	11600	11600	11600	9960			
	T_{out} [kgf・m]	1180	1180	1180	1180	1180	1180	1180	1020			
	Pro [N]	82000	82000	82000	82000	82000	82000	82000	86000			
	Pro [kgf]	8360	8360	8360	8360	8360	8360	8360	8770			
4E185	P_1 [kW]	-	7.53	9.35	11.3	12.7	15.1	18.8	22.7			
	T_{out} [N・m]	11600	11600	11600	11600	11600	11600	11600	11600			
	T_{out} [kgf・m]	1180	1180	1180	1180	1180	1180	1180	1180			
	Pro [N]	82000	82000	82000	82000	82000	82000	82000	82000			
	Pro [kgf]	8360	8360	8360	8360	8360	8360	8360	8360			
4E190	P_1 [kW]	-	7.53	9.35	11.3	12.7	15.1	18.8	22.7			
	T_{out} [N・m]	11600	11600	11600	11600	11600	11600	11600	11600			
	T_{out} [kgf・m]	1180	1180	1180	1180	1180	1180	1180	1180			
	Pro [N]	82000	82000	82000	82000	82000	82000	82000	82000			
	Pro [kgf]	8360	8360	8360	8360	8360	8360	8360	8360			
4E195	P_1 [kW]	-	7.53	9.35	11.3	12.7	15.1	18.8	22.7			
	T_{out} [N・m]	11600	11600	11600	11600	11600	11600	11600	11600			
	T_{out} [kgf・m]	1180	1180	1180	1180	1180	1180	1180	1180			
	Pro [N]	82000	82000	82000	82000	82000	82000	82000	82000			
	Pro [kgf]	8360	8360	8360	8360	8360	8360	8360	8360			
枠番	n_1 [r/min]	50	580	720	870	980	1165	1450	1750	2500	3000	3600
	n_2 [r/min]	0.493	5.71	7.09	8.57	9.66	11.5	14.3	17.2	24.6	29.6	35.5

注）1. 選定表に記載の機種の形式については、D6 頁をご参照ください。ただし、取付位置記号 Y4、F4、G4、K4、W4（入力軸が下向き）の場合には、本選定表は適用できませんので、ご照会ください。
2. 出力軸許容ラジアル荷重 Pro は、中空軸タイプは軸端面から 20mm、中実軸タイプは出力軸中央の値です。荷重点がそれ以外の場合、および許容スラスト荷重については、技術資料 F8 ～ F15 頁をご覧ください。
3. 入力軸の許容ラジアル荷重は、F15 ～ F16 頁をご参照ください。
4. 潤滑方式は機種によって異なります。詳細は技術資料 F5 頁の「潤滑」をご参照ください。
5. 減速比は公称減速比です。出力回転数 n2 は実減速比から算出しています。（減速比 11 ～ 18 の実減速比は枠番によって異なるため、代表減速比で算出しています。）実減速比は D8 頁をご参照ください。
6. □の部分は、50%ED、■の部分は 25%ED を運転条件としています（それぞれ運転は 10 分サイクル）。
7. 本表に記載の内容は予告無しに変更することがあります。

選定表

選定について
選定表
寸法図
技術資料
オプション
ギヤモータ
レデューサ
標準仕様
形式
製作範囲
選定手順
ベベル+CY1段 減速比 11～305
ベベル+CY2段 減速比 364～10658

寸法図（ページ）	
軸上取付、ケース取付	E2
フランジ取付	E6
脚取付	E10

n_1：入力回転数［r/min］
n_2：出力回転数［r/min］
P_1：許容入力容量［kW］
T_{out}：許容出力トルク［N・m & kgf・m］
Pro：低速軸許容ラジアル荷重［N & kgf］

減速比 102

枠番	n_1 ［r/min］	50	580	720	870	980	1165	1450	1750	2500	3000	3600
	n_2 ［r/min］	0.493	5.71	7.09	8.57	9.66	11.5	14.3	17.2	24.6	29.6	35.5
4F180	P_1 ［kW］	-	8.93	11.1	13.4	15.1	17.9	19.5	19.5	ご照会ください		
	T_{out} ［N・m］	13800	13800	13800	13800	13800	13700	12000	9960			
	T_{out} ［kgf・m］	1410	1410	1410	1410	1410	1400	1220	1020			
	Pro ［N］	120000	120000	120000	120000	120000	120000	123000	126000			
	Pro ［kgf］	12200	12200	12200	12200	12200	12200	12500	12800			
4F185	P_1 ［kW］	-	11.0	13.7	16.5	18.6	22.1	24.1	24.1			
	T_{out} ［N・m］	17000	16900	17000	16900	17000	17000	14900	12300			
	T_{out} ［kgf・m］	1730	1720	1730	1720	1730	1730	1520	1250			
	Pro ［N］	114000	114000	114000	114000	114000	114000	118000	122000			
	Pro ［kgf］	11600	11600	11600	11600	11600	11600	12000	12400			
4F190	P_1 ［kW］	-	11.7	14.5	17.5	19.7	23.5	29.2	30.7			
	T_{out} ［N・m］	18000	18000	18000	18000	18000	18000	18000	15700			
	T_{out} ［kgf・m］	1830	1830	1830	1830	1830	1830	1830	1600			
	Pro ［N］	112000	112000	112000	112000	112000	112000	112000	116000			
	Pro ［kgf］	11400	11400	11400	11400	11400	11400	11400	11800			
4F195	P_1 ［kW］	-	11.7	14.5	17.5	19.7	23.5	29.2	35.2			
	T_{out} ［N・m］	18000	18000	18000	18000	18000	18000	18000	18000			
	T_{out} ［kgf・m］	1830	1830	1830	1830	1830	1830	1830	1830			
	Pro ［N］	112000	112000	112000	112000	112000	112000	112000	112000			
	Pro ［kgf］	11400	11400	11400	11400	11400	11400	11400	11400			
枠番	n_1 ［r/min］	50	580	720	870	980	1165	1450	1750	2500	3000	3600
	n_2 ［r/min］	0.493	5.71	7.09	8.57	9.66	11.5	14.3	17.2	24.6	29.6	35.5

注）1. 選定表に記載の機種の形式については、D6 頁をご参照ください。ただし、取付位置記号 Y4、F4、G4、K4、W4（入力軸が下向き）の場合には、本選定表は適用できませんので、ご照会ください。
2. 出力軸許容ラジアル荷重 Pro は、中空軸タイプは軸端面から 20mm、中実軸タイプは出力軸中央の値です。荷重点がそれ以外の場合、および許容スラスト荷重については、技術資料 F8 ～ F15 頁をご覧ください。
3. 入力軸の許容ラジアル荷重は、F15 ～ F16 頁をご参照ください。
4. 潤滑方式は機種によって異なります。詳細は技術資料 F5 頁の「潤滑」をご参照ください。
5. 減速比は公称減速比です。出力回転数 n2 は実減速比から算出しています。（減速比 11 ～ 18 の実減速比は枠番によって異なるため、代表減速比で算出しています。）実減速比は D8 頁をご参照ください。
6. □の部分は、50%ED、■の部分は 25%ED を運転条件としています（それぞれ運転は 10 分サイクル）。
7. 本表に記載の内容は予告無しに変更することがあります。

選定表

選定について
選定表
寸法図
技術資料
オプション
ギヤモータ
レデューサ
標準仕様
形式
製作範囲
選定手順
ベベル+CY1段 減速比 11～305
ベベル+CY2段 減速比 364～10658

減速比 112

n_1：入力回転数［r/min］
n_2：出力回転数［r/min］
P_1：許容入力容量［kW］
T_{out}：許容出力トルク［N・m & kgf・m］
Pro：低速軸許容ラジアル荷重［N & kgf］

寸法図（ページ）	
軸上取付、ケース取付	E2
フランジ取付	E6
脚取付	E10

枠番	n_1 [r/min]	50	580	720	870	980	1165	1450	1750	2500	3000	3600
	n_2 [r/min]	0.446	5.18	6.43	7.77	8.75	10.4	12.9	15.6	22.3	26.8	32.1
4A100	P_1 [kW]	-	0.457	0.567	0.685	0.772	0.917	0.975	0.975	0.975	0.975	0.975
	T_{out} [N・m]	776	776	776	776	776	776	663	549	385	321	267
	T_{out} [kgf・m]	79.1	79.1	79.1	79.1	79.1	79.1	67.6	56.0	39.2	32.7	27.2
	Pro [N]	23400	23400	23400	23400	23400	23400	24500	25500	26400	26700	26500
	Pro [kgf]	2390	2390	2390	2390	2390	2390	2500	2600	2690	2720	2700
4A105	P_1 [kW]	-	0.548	0.680	0.822	0.926	1.10	1.20	1.20	1.20	1.20	1.20
	T_{out} [N・m]	932	932	932	932	932	932	815	675	473	394	329
	T_{out} [kgf・m]	95.0	95.0	95.0	95.0	95.0	95.0	83.1	68.8	48.2	40.2	33.5
	Pro [N]	21400	21400	21400	21400	21400	21400	23000	24400	26000	26400	26100
	Pro [kgf]	2180	2180	2180	2180	2180	2180	2340	2490	2650	2690	2660
4A110	P_1 [kW]	-	0.658	0.816	0.986	1.11	1.32	1.50	1.50	1.50	1.50	1.50
	T_{out} [N・m]	1120	1120	1120	1120	1120	1120	1020	847	592	493	411
	T_{out} [kgf・m]	114	114	114	114	114	114	104	86.3	60.3	50.3	41.9
	Pro [N]	18200	18200	18200	18200	18200	18200	20000	22600	25100	25800	25600
	Pro [kgf]	1860	1860	1860	1860	1860	1860	2040	2300	2560	2630	2610
4A115	P_1 [kW]	-	0.759	0.942	1.14	1.28	1.52	1.81	1.81	1.81	1.81	1.81
	T_{out} [N・m]	1290	1290	1290	1290	1290	1290	1230	1020	714	595	496
	T_{out} [kgf・m]	131	131	131	131	131	131	125	104	72.8	60.7	50.6
	Pro [N]	13900	13900	13900	13900	13900	13900	15600	20100	24100	25100	25100
	Pro [kgf]	1420	1420	1420	1420	1420	1420	1590	2050	2460	2560	2560
4A120	P_1 [kW]	-	0.759	0.942	1.14	1.28	1.52	1.90	1.90	1.90	1.90	1.90
	T_{out} [N・m]	1290	1290	1290	1290	1290	1290	1290	1070	749	625	520
	T_{out} [kgf・m]	131	131	131	131	131	131	131	109	76.4	63.7	53.0
	Pro [N]	13900	13900	13900	13900	13900	13900	13900	19200	23700	24900	24900
	Pro [kgf]	1420	1420	1420	1420	1420	1420	1420	1960	2420	2540	2540
4A125	P_1 [kW]	-	0.759	0.942	1.14	1.28	1.52	1.90	1.90	1.90	1.90	1.90
	T_{out} [N・m]	1290	1290	1290	1290	1290	1290	1290	1070	749	625	520
	T_{out} [kgf・m]	131	131	131	131	131	131	131	109	76.4	63.7	53.0
	Pro [N]	13900	13900	13900	13900	13900	13900	13900	19200	23700	24900	24900
	Pro [kgf]	1420	1420	1420	1420	1420	1420	1420	1960	2420	2540	2540
4A140	P_1 [kW]	-	0.759	0.942	1.14	1.28	1.52	1.90	1.90	1.90	1.90	1.90
	T_{out} [N・m]	1290	1290	1290	1290	1290	1290	1290	1070	749	625	520
	T_{out} [kgf・m]	131	131	131	131	131	131	131	109	76.4	63.7	53.0
	Pro [N]	13900	13900	13900	13900	13900	13900	13900	19200	23700	24900	24900
	Pro [kgf]	1420	1420	1420	1420	1420	1420	1420	1960	2420	2540	2540
4A145	P_1 [kW]	-	0.759	0.942	1.14	1.28	1.52	1.90	1.90	1.90	1.90	1.90
	T_{out} [N・m]	1290	1290	1290	1290	1290	1290	1290	1070	749	625	520
	T_{out} [kgf・m]	131	131	131	131	131	131	131	109	76.4	63.7	53.0
	Pro [N]	13900	13900	13900	13900	13900	13900	13900	19200	23700	24900	24900
	Pro [kgf]	1420	1420	1420	1420	1420	1420	1420	1960	2420	2540	2540
4B120	P_1 [kW]	-	0.959	1.19	1.44	1.62	1.93	2.37	2.49	2.49	2.49	2.49
	T_{out} [N・m]	1630	1630	1630	1630	1630	1630	1610	1410	982	819	682
	T_{out} [kgf・m]	166	166	166	166	166	166	164	144	100	83.5	69.5
	Pro [N]	38100	38100	38100	38100	38100	38100	38300	39900	36600	35300	34000
	Pro [kgf]	3880	3880	3880	3880	3880	3880	3900	4070	3730	3600	3470
4B125	P_1 [kW]	-	1.15	1.43	1.73	1.94	2.31	2.88	3.18	3.18	3.18	3.18
	T_{out} [N・m]	1960	1960	1960	1960	1960	1960	1960	1790	1250	1050	871
	T_{out} [kgf・m]	200	200	200	200	200	200	200	182	127	107	88.8
	Pro [N]	34900	34900	34900	34900	34900	34900	34900	36600	35000	34000	32900
	Pro [kgf]	3560	3560	3560	3560	3560	3560	3560	3730	3570	3470	3350
4B140	P_1 [kW]	-	1.51	1.88	2.27	2.55	3.04	3.78	3.78	3.78	3.78	3.78
	T_{out} [N・m]	2570	2570	2570	2570	2570	2570	2570	2130	1490	1240	1040
	T_{out} [kgf・m]	262	262	262	262	262	262	262	217	152	126	106
	Pro [N]	25400	25400	25400	25400	25400	25400	25400	32700	33600	32800	31900
	Pro [kgf]	2590	2590	2590	2590	2590	2590	2590	3330	3430	3340	3250
枠番	n_1 [r/min]	50	580	720	870	980	1165	1450	1750	2500	3000	3600
	n_2 [r/min]	0.446	5.18	6.43	7.77	8.75	10.4	12.9	15.6	22.3	26.8	32.1

注）1. 選定表に記載の機種の形式については、D6 頁をご参照ください。ただし、取付位置記号 Y4、F4、G4、K4、W4（入力軸が下向き）の場合には、本選定表は適用できませんので、ご照会ください。
2. 出力軸許容ラジアル荷重 Pro は、中空軸タイプは軸端面から 20mm、中実軸タイプは出力軸中央の値です。荷重点がそれ以外の場合、および許容スラスト荷重については、技術資料 F8 ～ F15 頁をご覧ください。
3. 入力軸の許容ラジアル荷重は、F15 ～ F16 頁をご参照ください。
4. 潤滑方式は機種によって異なります。詳細は技術資料 F5 頁の「潤滑」をご参照ください。
5. 減速比は公称減速比です。出力回転数 n2 は実減速比から算出しています。（減速比 11 ～ 18 の実減速比は枠番によって異なるため、代表減速比で算出しています。）実減速比は D8 頁をご参照ください。
6. ［　］の部分は、50%ED、［　］の部分は 25%ED を運転条件としています（それぞれ運転は 10 分サイクル）。
7. 本表に記載の内容は予告無しに変更することがあります。

選定表

寸法図（ページ）	
軸上取付、ケース取付	E2
フランジ取付	E6
脚取付	E10

n_1：入力回転数［r/min］
n_2：出力回転数［r/min］
P_1：許容入力容量［kW］
T_{out}：許容出力トルク［N・m & kgf・m］
Pro：低速軸許容ラジアル荷重［N & kgf］

減速比 112

枠番	n_1 [r/min]	50	580	720	870	980	1165	1450	1750	2500	3000	3600
	n_2 [r/min]	0.446	5.18	6.43	7.77	8.75	10.4	12.9	15.6	22.3	26.8	32.1
4B145	P_1 [kW]	-	1.51	1.88	2.27	2.55	3.04	3.78	3.78	3.78	3.78	3.78
	T_{out} [N・m]	2570	2570	2570	2570	2570	2570	2570	2130	1490	1240	1040
	T_{out} [kgf・m]	262	262	262	262	262	262	262	217	152	126	106
	Pro [N]	25400	25400	25400	25400	25400	25400	25400	32700	33600	32800	31900
	Pro [kgf]	2590	2590	2590	2590	2590	2590	2590	3330	3430	3340	3250
4B160	P_1 [kW]	-	1.51	1.88	2.27	2.55	3.04	3.78	3.78	3.78	3.78	3.78
	T_{out} [N・m]	2570	2570	2570	2570	2570	2570	2570	2130	1490	1240	1040
	T_{out} [kgf・m]	262	262	262	262	262	262	262	217	152	126	106
	Pro [N]	25400	25400	25400	25400	25400	25400	25400	32700	33600	32800	31900
	Pro [kgf]	2590	2590	2590	2590	2590	2590	2590	3330	3430	3340	3250
4B165	P_1 [kW]	-	1.51	1.88	2.27	2.55	3.04	3.78	3.78	3.78	3.78	3.78
	T_{out} [N・m]	2570	2570	2570	2570	2570	2570	2570	2130	1490	1240	1040
	T_{out} [kgf・m]	262	262	262	262	262	262	262	217	152	126	106
	Pro [N]	25400	25400	25400	25400	25400	25400	25400	32700	33600	32800	31900
	Pro [kgf]	2590	2590	2590	2590	2590	2590	2590	3330	3430	3340	3250
4C140	P_1 [kW]	-	2.24	2.78	3.36	3.78	4.49	5.21	5.21	5.21	5.21	5.21
	T_{out} [N・m]	3800	3800	3800	3800	3800	3800	3540	2930	2060	1710	1430
	T_{out} [kgf・m]	387	387	387	387	387	387	361	299	210	174	146
	Pro [N]	57400	57400	57400	57400	57400	57400	55400	53900	49500	47900	46100
	Pro [kgf]	5850	5850	5850	5850	5850	5850	5650	5490	5050	4880	4700
4C145	P_1 [kW]	-	2.50	3.11	3.75	4.23	5.03	6.26	7.53	7.53	7.53	7.53
	T_{out} [N・m]	4250	4250	4250	4250	4250	4250	4250	4250	2970	2480	2060
	T_{out} [kgf・m]	433	433	433	433	433	433	433	433	303	253	210
	Pro [N]	53200	53200	53200	53200	53200	53200	52700	49000	45500	44600	43400
	Pro [kgf]	5420	5420	5420	5420	5420	5420	5370	4990	4640	4550	4420
4C160	P_1 [kW]	-	3.02	3.75	4.53	5.11	6.07	7.56	7.56	7.56	7.56	7.56
	T_{out} [N・m]	5140	5140	5140	5140	5140	5140	5140	4260	2980	2490	2070
	T_{out} [kgf・m]	524	524	524	524	524	524	524	434	304	254	211
	Pro [N]	41900	41900	41900	41900	41900	41900	41900	48900	45500	44500	43400
	Pro [kgf]	4270	4270	4270	4270	4270	4270	4270	4980	4640	4540	4420
4C165	P_1 [kW]	-	3.02	3.75	4.53	5.11	6.07	7.56	7.56	7.56	7.56	7.56
	T_{out} [N・m]	5140	5140	5140	5140	5140	5140	5140	4260	2980	2490	2070
	T_{out} [kgf・m]	524	524	524	524	524	524	524	434	304	254	211
	Pro [N]	41900	41900	41900	41900	41900	41900	41900	48900	45500	44500	43400
	Pro [kgf]	4270	4270	4270	4270	4270	4270	4270	4980	4640	4540	4420
4C170	P_1 [kW]	-	3.02	3.75	4.53	5.11	6.07	7.56	7.56	7.56	7.56	7.56
	T_{out} [N・m]	5140	5140	5140	5140	5140	5140	5140	4260	2980	2490	2070
	T_{out} [kgf・m]	524	524	524	524	524	524	524	434	304	254	211
	Pro [N]	41900	41900	41900	41900	41900	41900	41900	48900	45500	44500	43400
	Pro [kgf]	4270	4270	4270	4270	4270	4270	4270	4980	4640	4540	4420
4C175	P_1 [kW]	-	3.02	3.75	4.53	5.11	6.07	7.56	7.56	7.56	7.56	7.56
	T_{out} [N・m]	5140	5140	5140	5140	5140	5140	5140	4260	2980	2490	2070
	T_{out} [kgf・m]	524	524	524	524	524	524	524	434	304	254	211
	Pro [N]	41900	41900	41900	41900	41900	41900	41900	48900	45500	44500	43400
	Pro [kgf]	4270	4270	4270	4270	4270	4270	4270	4980	4640	4540	4420
4D160	P_1 [kW]	-	3.21	3.98	4.81	5.42	6.44	8.01	9.67	9.85	9.85	9.85
	T_{out} [N・m]	5450	5450	5450	5450	5450	5450	5450	5450	3890	3240	2700
	T_{out} [kgf・m]	556	556	556	556	556	556	556	556	397	330	275
	Pro [N]	83100	83100	83100	83100	83100	83100	81800	76300	69700	67600	65400
	Pro [kgf]	8470	8470	8470	8470	8470	8470	8340	7780	7100	6890	6670
4D165	P_1 [kW]	-	3.84	4.76	5.75	6.48	7.70	9.59	11.4	11.4	11.4	11.4
	T_{out} [N・m]	6520	6520	6520	6520	6520	6520	6520	6430	4500	3750	3120
	T_{out} [kgf・m]	665	665	665	665	665	665	665	655	459	382	318
	Pro [N]	75500	75500	75500	75500	75500	75500	75500	73200	67400	65700	63800
	Pro [kgf]	7700	7700	7700	7700	7700	7700	7700	7460	6870	6700	6500
枠番	n_1 [r/min]	50	580	720	870	980	1165	1450	1750	2500	3000	3600
	n_2 [r/min]	0.446	5.18	6.43	7.77	8.75	10.4	12.9	15.6	22.3	26.8	32.1

注）1. 選定表に記載の機種の形式については、D6 頁をご参照ください。ただし、取付位置記号 Y4、F4、G4、K4、W4（入力軸が下向き）の場合には、本選定表は適用できませんので、ご照会ください。
2. 出力軸許容ラジアル荷重 Pro は、中空軸タイプは軸端面から 20mm、中実軸タイプは出力軸中央の値です。荷重点がそれ以外の場合、および許容スラスト荷重については、技術資料 F8 ～ F15 頁をご覧ください。
3. 入力軸の許容ラジアル荷重は、F15 ～ F16 頁をご参照ください。
4. 潤滑方式は機種によって異なります。詳細は技術資料 F5 頁の「潤滑」をご参照ください。
5. 減速比は公称減速比です。出力回転数 n2 は実減速比から算出しています。（減速比 11 ～ 18 の実減速比は枠番によって異なるため、代表減速比で算出しています。）実減速比は D8 頁をご参照ください。
6. ［　］の部分は、50%ED、［　］の部分は 25%ED を運転条件としています（それぞれ運転は 10 分サイクル）。
7. 本表に記載の内容は予告無しに変更することがあります。

選定表

選定について
選定表
寸法図
技術資料
オプション
ギヤモータ
レデューサ
標準仕様
形式
製作範囲
選定手順
ベベル+CY1段 減速比 11～305
ベベル+CY2段 減速比 364～10658

減速比 112

n_1：入力回転数［r/min］
n_2：出力回転数［r/min］
P_1：許容入力容量［kW］
T_{out}：許容出力トルク［N・m & kgf・m］
Pro：低速軸許容ラジアル荷重［N & kgf］

寸法図（ページ）	
軸上取付、ケース取付	E2
フランジ取付	E6
脚取付	E10

枠番		n_1 [r/min]	50	580	720	870	980	1165	1450	1750	2500	3000	3600
		n_2 [r/min]	0.446	5.18	6.43	7.77	8.75	10.4	12.9	15.6	22.3	26.8	32.1
4D170		P_1 [kW]	-	4.62	5.74	6.93	7.81	9.28	11.2	12.0	12.0	12.0	12.0
		T_{out} [N・m]	7860	7860	7860	7860	7860	7860	7590	6760	4730	3940	3290
		T_{out} [kgf・m]	801	801	801	801	801	801	774	689	482	402	335
		Pro [N]	62500	62500	62500	62500	62500	62500	65500	72100	66500	65000	63200
		Pro [kgf]	6370	6370	6370	6370	6370	6370	6680	7350	6780	6630	6440
4D175		P_1 [kW]	-	5.13	6.37	7.69	8.67	10.3	12.8	12.8	12.8	12.8	12.8
		T_{out} [N・m]	8720	8720	8720	8720	8720	8720	8720	7230	5050	4210	3510
		T_{out} [kgf・m]	889	889	889	889	889	889	889	737	515	429	358
		Pro [N]	50600	50600	50600	50600	50600	50600	50600	69200	65300	64000	62400
		Pro [kgf]	5160	5160	5160	5160	5160	5160	5160	7050	6660	6520	6360
4D180		P_1 [kW]	-	5.13	6.37	7.69	8.67	10.3	12.8	15.5	ご照会ください		
		T_{out} [N・m]	8720	8720	8720	8720	8720	8720	8720	8720			
		T_{out} [kgf・m]	889	889	889	889	889	889	889	889			
		Pro [N]	50600	50600	50600	50600	50600	50600	50600	50600			
		Pro [kgf]	5160	5160	5160	5160	5160	5160	5160	5160			
4D185		P_1 [kW]	-	5.13	6.37	7.69	8.67	10.3	12.8	15.5			
		T_{out} [N・m]	8720	8720	8720	8720	8720	8720	8720	8720			
		T_{out} [kgf・m]	889	889	889	889	889	889	889	889			
		Pro [N]	50600	50600	50600	50600	50600	50600	50600	50600			
		Pro [kgf]	5160	5160	5160	5160	5160	5160	5160	5160			
4E170		P_1 [kW]	-	4.62	5.74	6.93	7.81	9.28	11.2	12.0	12.0	12.0	12.0
		T_{out} [N・m]	7860	7860	7860	7860	7860	7860	7590	6760	4730	3940	3290
		T_{out} [kgf・m]	801	801	801	801	801	801	774	689	482	402	335
		Pro [N]	90200	90200	90200	90200	90200	90200	90800	92400	93400	90100	86700
		Pro [kgf]	9190	9190	9190	9190	9190	9190	9260	9420	9520	9180	8840
4E175		P_1 [kW]	-	5.75	7.14	8.63	9.72	11.6	14.4	15.1	15.1	15.1	15.1
		T_{out} [N・m]	9780	9780	9780	9780	9780	9780	9780	8490	5960	4960	4140
		T_{out} [kgf・m]	997	997	997	997	997	997	997	865	608	506	422
		Pro [N]	86400	86400	86400	86400	86400	86400	86400	88900	89600	86900	84000
		Pro [kgf]	8810	8810	8810	8810	8810	8810	8810	9060	9130	8860	8560
4E180		P_1 [kW]	-	6.82	8.47	10.2	11.5	13.7	17.1	18.8	ご照会ください		
		T_{out} [N・m]	11600	11600	11600	11600	11600	11600	11600	10600			
		T_{out} [kgf・m]	1180	1180	1180	1180	1180	1180	1180	1080			
		Pro [N]	82000	82000	82000	82000	82000	82000	82000	84800			
		Pro [kgf]	8360	8360	8360	8360	8360	8360	8360	8640			
4E185		P_1 [kW]	-	6.82	8.47	10.2	11.5	13.7	17.1	20.6			
		T_{out} [N・m]	11600	11600	11600	11600	11600	11600	11600	11600			
		T_{out} [kgf・m]	1180	1180	1180	1180	1180	1180	1180	1180			
		Pro [N]	82000	82000	82000	82000	82000	82000	82000	82000			
		Pro [kgf]	8360	8360	8360	8360	8360	8360	8360	8360			
4E190		P_1 [kW]	-	6.82	8.47	10.2	11.5	13.7	17.1	20.6			
		T_{out} [N・m]	11600	11600	11600	11600	11600	11600	11600	11600			
		T_{out} [kgf・m]	1180	1180	1180	1180	1180	1180	1180	1180			
		Pro [N]	82000	82000	82000	82000	82000	82000	82000	82000			
		Pro [kgf]	8360	8360	8360	8360	8360	8360	8360	8360			
4E195		P_1 [kW]	-	6.82	8.47	10.2	11.5	13.7	17.1	20.6			
		T_{out} [N・m]	11600	11600	11600	11600	11600	11600	11600	11600			
		T_{out} [kgf・m]	1180	1180	1180	1180	1180	1180	1180	1180			
		Pro [N]	82000	82000	82000	82000	82000	82000	82000	82000			
		Pro [kgf]	8360	8360	8360	8360	8360	8360	8360	8360			
枠番		n_1 [r/min]	50	580	720	870	980	1165	1450	1750	2500	3000	3600
		n_2 [r/min]	0.446	5.18	6.43	7.77	8.75	10.4	12.9	15.6	22.3	26.8	32.1

注）1. 選定表に記載の機種の形式については、D6 頁をご参照ください。ただし、取付位置記号 Y4、F4、G4、K4、W4（入力軸が下向き）の場合には、本選定表は適用できませんので、ご照会ください。
2. 出力軸許容ラジアル荷重 Pro は、中空軸タイプは軸端面から 20mm、中実軸タイプは出力軸中央の値です。荷重点がそれ以外の場合、および許容スラスト荷重については、技術資料 F8 ～ F15 頁をご覧ください。
3. 入力軸の許容ラジアル荷重は、F15 ～ F16 頁をご参照ください。
4. 潤滑方式は機種によって異なります。詳細は技術資料 F5 頁の「潤滑」をご参照ください。
5. 減速比は公称減速比です。出力回転数 n2 は実減速比から算出しています。（減速比 11 ～ 18 の実減速比は枠番によって異なるため、代表減速比で算出しています。）実減速比は D8 頁をご参照ください。
6. □の部分は、50%ED、■の部分は 25%ED を運転条件としています（それぞれ運転は 10 分サイクル）。
7. 本表に記載の内容は予告無しに変更することがあります。

選定表

選定について
選定表
寸法図
技術資料
オプション
ギヤモータ
レデューサ
標準仕様
形式
製作範囲
選定手順
ベベル+CV1段 減速比 11～305
ベベル+CV2段 減速比 364～10658

寸法図（ページ）	
軸上取付、ケース取付	E2
フランジ取付	E6
脚取付	E10

n_1：入力回転数［r/min］
n_2：出力回転数［r/min］
P_1：許容入力容量［kW］
T_{out}：許容出力トルク［N・m & kgf・m］
Pro：低速軸許容ラジアル荷重［N & kgf］

減速比 112

枠番	n_1 ［r/min］	50	580	720	870	980	1165	1450	1750	2500	3000	3600
	n_2 ［r/min］	0.446	5.18	6.43	7.77	8.75	10.4	12.9	15.6	22.3	26.8	32.1
4F180	P_1 ［kW］	-	7.40	9.19	11.1	12.5	14.9	18.5	18.8	ご照会ください		
	T_{out} ［N・m］	12600	12600	12600	12600	12600	12600	12600	10600			
	T_{out} ［kgf・m］	1280	1280	1280	1280	1280	1280	1280	1080			
	Pro ［N］	122000	122000	122000	122000	122000	122000	122000	125000			
	Pro ［kgf］	12400	12400	12400	12400	12400	12400	12400	12700			
4F185	P_1 ［kW］	-	9.13	11.3	13.7	15.4	18.3	22.6	22.6			
	T_{out} ［N・m］	15500	15500	15500	15500	15500	15500	15400	12700			
	T_{out} ［kgf・m］	1580	1580	1580	1580	1580	1580	1570	1290			
	Pro ［N］	117000	117000	117000	117000	117000	117000	117000	121000			
	Pro ［kgf］	11900	11900	11900	11900	11900	11900	11900	12300			
4F190	P_1 ［kW］	-	10.6	13.1	15.9	17.9	21.3	24.3	24.3			
	T_{out} ［N・m］	18000	18000	18000	18000	18000	18000	16500	13700			
	T_{out} ［kgf・m］	1830	1830	1830	1830	1830	1830	1680	1400			
	Pro ［N］	112000	112000	112000	112000	112000	112000	115000	120000			
	Pro ［kgf］	11400	11400	11400	11400	11400	11400	11700	12200			
4F195	P_1 ［kW］	-	10.6	13.1	15.9	17.9	21.3	26.5	30.1			
	T_{out} ［N・m］	18000	18000	18000	18000	18000	18000	18000	17000			
	T_{out} ［kgf・m］	1830	1830	1830	1830	1830	1830	1830	1730			
	Pro ［N］	112000	112000	112000	112000	112000	112000	112000	114000			
	Pro ［kgf］	11400	11400	11400	11400	11400	11400	11400	11600			
枠番	n_1 ［r/min］	50	580	720	870	980	1165	1450	1750	2500	3000	3600
	n_2 ［r/min］	0.446	5.18	6.43	7.77	8.75	10.4	12.9	15.6	22.3	26.8	32.1

注）1. 選定表に記載の機種の形式については、D6 頁をご参照ください。ただし、取付位置記号 Y4、F4、G4、K4、W4（入力軸が下向き）の場合には、本選定表は適用できませんので、ご照会ください。
2. 出力軸許容ラジアル荷重 Pro は、中空軸タイプは軸端面から 20mm、中実軸タイプは出力軸中央の値です。荷重点がそれ以外の場合、および許容スラスト荷重については、技術資料 F8 ～ F15 頁をご覧ください。
3. 入力軸の許容ラジアル荷重は、F15 ～ F16 頁をご参照ください。
4. 潤滑方式は機種によって異なります。詳細は技術資料 F5 頁の「潤滑」をご参照ください。
5. 減速比は公称減速比です。出力回転数 n2 は実減速比から算出しています。（減速比 11 ～ 18 の実減速比は枠番によって異なるため、代表減速比で算出しています。）実減速比は D8 頁をご参照ください。
6. ［　］の部分は、50%ED、［　］の部分は 25%ED を運転条件としています（それぞれ運転は 10 分サイクル）。
7. 本表に記載の内容は予告無しに変更することがあります。

選定表

減速比 123

n_1：入力回転数［r/min］
n_2：出力回転数［r/min］
P_1：許容入力容量［kW］
T_{out}：許容出力トルク［N・m & kgf・m］
Pro：低速軸許容ラジアル荷重［N & kgf］

寸法図（ページ）	
軸上取付、ケース取付	E2
フランジ取付	E6
脚取付	E10

枠番	n_1 [r/min]	50	580	720	870	980	1165	1450	1750	2500	3000	3600
	n_2 [r/min]	0.408	4.73	5.88	7.10	8.00	9.51	11.8	14.3	20.4	24.5	29.4
4A100	P_1 [kW]	-	0.457	0.567	0.685	0.772	0.917	0.975	0.975	0.975	0.975	0.975
	T_{out} [N・m]	849	849	849	849	849	849	725	601	421	351	292
	T_{out} [kgf・m]	86.5	86.5	86.5	86.5	86.5	86.5	73.9	61.3	42.9	35.8	29.8
	Pro [N]	22500	22500	22500	22500	22500	22500	23900	25100	26300	26600	26800
	Pro [kgf]	2290	2290	2290	2290	2290	2290	2440	2560	2680	2710	2730
4A105	P_1 [kW]	-	0.548	0.680	0.822	0.926	1.10	1.20	1.20	1.20	1.20	1.20
	T_{out} [N・m]	1020	1020	1020	1020	1020	1020	891	738	518	431	360
	T_{out} [kgf・m]	104	104	104	104	104	104	90.8	75.2	52.8	43.9	36.7
	Pro [N]	20100	20100	20100	20100	20100	20100	22000	23800	25700	26200	26600
	Pro [kgf]	2050	2050	2050	2050	2050	2050	2240	2430	2620	2670	2710
4A110	P_1 [kW]	-	0.658	0.816	0.986	1.11	1.32	1.50	1.50	1.50	1.50	1.50
	T_{out} [N・m]	1220	1220	1220	1220	1220	1220	1120	926	647	539	449
	T_{out} [kgf・m]	124	124	124	124	124	124	114	94.4	66.0	54.9	45.8
	Pro [N]	15800	15800	15800	15800	15800	15800	18200	21500	24700	25500	26100
	Pro [kgf]	1610	1610	1610	1610	1610	1610	1860	2190	2520	2600	2660
4A115	P_1 [kW]	-	0.694	0.861	1.04	1.17	1.39	1.73	1.73	1.73	1.73	1.73
	T_{out} [N・m]	1290	1290	1290	1290	1290	1290	1290	1070	746	622	518
	T_{out} [kgf・m]	131	131	131	131	131	131	131	109	76.0	63.4	52.8
	Pro [N]	13900	13900	13900	13900	13900	13900	13900	19200	23700	24900	25700
	Pro [kgf]	1420	1420	1420	1420	1420	1420	1420	1960	2420	2540	2620
4A120	P_1 [kW]	-	0.694	0.861	1.04	1.17	1.39	1.73	1.73	1.73	1.73	1.73
	T_{out} [N・m]	1290	1290	1290	1290	1290	1290	1290	1070	746	622	518
	T_{out} [kgf・m]	131	131	131	131	131	131	131	109	76.0	63.4	52.8
	Pro [N]	13900	13900	13900	13900	13900	13900	13900	19200	23700	24900	25700
	Pro [kgf]	1420	1420	1420	1420	1420	1420	1420	1960	2420	2540	2620
4A125	P_1 [kW]	-	0.694	0.861	1.04	1.17	1.39	1.73	1.73	1.73	1.73	1.73
	T_{out} [N・m]	1290	1290	1290	1290	1290	1290	1290	1070	746	622	518
	T_{out} [kgf・m]	131	131	131	131	131	131	131	109	76.0	63.4	52.8
	Pro [N]	13900	13900	13900	13900	13900	13900	13900	19200	23700	24900	25700
	Pro [kgf]	1420	1420	1420	1420	1420	1420	1420	1960	2420	2540	2620
4A140	P_1 [kW]	-	0.694	0.861	1.04	1.17	1.39	1.73	1.73	1.73	1.73	1.73
	T_{out} [N・m]	1290	1290	1290	1290	1290	1290	1290	1070	746	622	518
	T_{out} [kgf・m]	131	131	131	131	131	131	131	109	76.0	63.4	52.8
	Pro [N]	13900	13900	13900	13900	13900	13900	13900	19200	23700	24900	25700
	Pro [kgf]	1420	1420	1420	1420	1420	1420	1420	1960	2420	2540	2620
4A145	P_1 [kW]	-	0.694	0.861	1.04	1.17	1.39	1.73	1.73	1.73	1.73	1.73
	T_{out} [N・m]	1290	1290	1290	1290	1290	1290	1290	1070	746	622	518
	T_{out} [kgf・m]	131	131	131	131	131	131	131	109	76.0	63.4	52.8
	Pro [N]	13900	13900	13900	13900	13900	13900	13900	19200	23700	24900	25700
	Pro [kgf]	1420	1420	1420	1420	1420	1420	1420	1960	2420	2540	2620
4B120	P_1 [kW]	-	0.959	1.19	1.44	1.62	1.93	2.37	2.49	2.49	2.49	2.49
	T_{out} [N・m]	1780	1780	1780	1780	1780	1780	1770	1540	1070	895	746
	T_{out} [kgf・m]	181	181	181	181	181	181	180	157	109	91.2	76.0
	Pro [N]	36700	36700	36700	36700	36700	36700	36900	38900	37200	35900	34600
	Pro [kgf]	3740	3740	3740	3740	3740	3740	3760	3970	3790	3660	3530
4B125	P_1 [kW]	-	1.15	1.43	1.73	1.94	2.31	2.88	3.18	3.18	3.18	3.18
	T_{out} [N・m]	2140	2140	2140	2140	2140	2140	2140	1960	1370	1140	953
	T_{out} [kgf・m]	218	218	218	218	218	218	218	200	140	116	97.1
	Pro [N]	32600	32600	32600	32600	32600	32600	32600	34800	35400	34400	33400
	Pro [kgf]	3320	3320	3320	3320	3320	3320	3320	3550	3610	3510	3400
4B140	P_1 [kW]	-	1.38	1.72	2.07	2.34	2.78	3.45	3.45	3.45	3.45	3.45
	T_{out} [N・m]	2570	2570	2570	2570	2570	2570	2570	2130	1490	1240	1030
	T_{out} [kgf・m]	262	262	262	262	262	262	262	217	152	126	105
	Pro [N]	25400	25400	25400	25400	25400	25400	25400	32700	34700	33800	32900
	Pro [kgf]	2590	2590	2590	2590	2590	2590	2590	3330	3540	3450	3350
枠番	n_1 [r/min]	50	580	720	870	980	1165	1450	1750	2500	3000	3600
	n_2 [r/min]	0.408	4.73	5.88	7.10	8.00	9.51	11.8	14.3	20.4	24.5	29.4

注）1. 選定表に記載の機種の形式については、D6 頁をご参照ください。ただし、取付位置記号 Y4、F4、G4、K4、W4（入力軸が下向き）の場合には、本選定表は適用できませんので、ご照会ください。
2. 出力軸許容ラジアル荷重 Pro は、中空軸タイプは軸端面から 20mm、中実軸タイプは出力軸中央の値です。荷重点がそれ以外の場合、および許容スラスト荷重については、技術資料 F8 ～ F15 頁をご覧ください。
3. 入力軸の許容ラジアル荷重は、F15 ～ F16 頁をご参照ください。
4. 潤滑方式は機種によって異なります。詳細は技術資料 F5 頁の「潤滑」をご参照ください。
5. 減速比は公称減速比です。出力回転数 n2 は実減速比から算出しています。（減速比 11 ～ 18 の実減速比は枠番によって異なるため、代表減速比で算出しています。）実減速比は D8 頁をご参照ください。
6. ［　］の部分は、50%ED、［　］の部分は 25%ED を運転条件としています（それぞれ運転は 10 分サイクル）。
7. 本表に記載の内容は予告無しに変更することがあります。

選定表

寸法図（ページ）	
軸上取付、ケース取付	E2
フランジ取付	E6
脚取付	E10

n_1：入力回転数［r/min］
n_2：出力回転数［r/min］
P_1：許容入力容量［kW］
T_{out}：許容出力トルク［N・m & kgf・m］
Pro：低速軸許容ラジアル荷重［N & kgf］

減速比 123

枠番	n_1 [r/min]	50	580	720	870	980	1165	1450	1750	2500	3000	3600
	n_2 [r/min]	0.408	4.73	5.88	7.10	8.00	9.51	11.8	14.3	20.4	24.5	29.4
4B145	P_1 [kW]	-	1.38	1.72	2.07	2.34	2.78	3.45	3.45	3.45	3.45	3.45
	T_{out} [N・m]	2570	2570	2570	2570	2570	2570	2570	2130	1490	1240	1030
	T_{out} [kgf・m]	262	262	262	262	262	262	262	217	152	126	105
	Pro [N]	25400	25400	25400	25400	25400	25400	25400	32700	34700	33800	32900
	Pro [kgf]	2590	2590	2590	2590	2590	2590	2590	3330	3540	3450	3350
4B160	P_1 [kW]	-	1.38	1.72	2.07	2.34	2.78	3.45	3.45	3.45	3.45	3.45
	T_{out} [N・m]	2570	2570	2570	2570	2570	2570	2570	2130	1490	1240	1030
	T_{out} [kgf・m]	262	262	262	262	262	262	262	217	152	126	105
	Pro [N]	25400	25400	25400	25400	25400	25400	25400	32700	34700	33800	32900
	Pro [kgf]	2590	2590	2590	2590	2590	2590	2590	3330	3540	3450	3350
4B165	P_1 [kW]	-	1.38	1.72	2.07	2.34	2.78	3.45	3.45	3.45	3.45	3.45
	T_{out} [N・m]	2570	2570	2570	2570	2570	2570	2570	2130	1490	1240	1030
	T_{out} [kgf・m]	262	262	262	262	262	262	262	217	152	126	105
	Pro [N]	25400	25400	25400	25400	25400	25400	25400	32700	34700	33800	32900
	Pro [kgf]	2590	2590	2590	2590	2590	2590	2590	3330	3540	3450	3350
4C140	P_1 [kW]	-	2.24	2.78	3.36	3.78	4.49	5.21	5.21	5.21	5.21	5.21
	T_{out} [N・m]	4160	4160	4160	4160	4160	4160	3870	3210	2250	1870	1560
	T_{out} [kgf・m]	424	424	424	424	424	424	394	327	229	191	159
	Pro [N]	54100	54100	54100	54100	54100	54100	56100	54700	50100	48600	46900
	Pro [kgf]	5510	5510	5510	5510	5510	5510	5720	5580	5110	4950	4780
4C145	P_1 [kW]	-	2.50	3.11	3.75	4.23	5.03	6.26	6.91	6.91	6.91	6.91
	T_{out} [N・m]	4650	4650	4650	4650	4650	4650	4650	4260	2980	2480	2070
	T_{out} [kgf・m]	474	474	474	474	474	474	474	434	304	253	211
	Pro [N]	48700	48700	48700	48700	48700	48700	48700	50800	46900	45900	44700
	Pro [kgf]	4960	4960	4960	4960	4960	4960	4960	5180	4780	4680	4560
4C160	P_1 [kW]	-	2.76	3.43	4.15	4.67	5.55	6.91	6.91	6.91	6.91	6.91
	T_{out} [N・m]	5140	5140	5140	5140	5140	5140	5140	4260	2980	2480	2070
	T_{out} [kgf・m]	524	524	524	524	524	524	524	434	304	253	211
	Pro [N]	41900	41900	41900	41900	41900	41900	41900	50800	46900	45900	44700
	Pro [kgf]	4270	4270	4270	4270	4270	4270	4270	5180	4780	4680	4560
4C165	P_1 [kW]	-	2.76	3.43	4.15	4.67	5.55	6.91	6.91	6.91	6.91	6.91
	T_{out} [N・m]	5140	5140	5140	5140	5140	5140	5140	4260	2980	2480	2070
	T_{out} [kgf・m]	524	524	524	524	524	524	524	434	304	253	211
	Pro [N]	41900	41900	41900	41900	41900	41900	41900	50800	46900	45900	44700
	Pro [kgf]	4270	4270	4270	4270	4270	4270	4270	5180	4780	4680	4560
4C170	P_1 [kW]	-	2.76	3.43	4.15	4.67	5.55	6.91	6.91	6.91	6.91	6.91
	T_{out} [N・m]	5140	5140	5140	5140	5140	5140	5140	4260	2980	2480	2070
	T_{out} [kgf・m]	524	524	524	524	524	524	524	434	304	253	211
	Pro [N]	41900	41900	41900	41900	41900	41900	41900	50800	46900	45900	44700
	Pro [kgf]	4270	4270	4270	4270	4270	4270	4270	5180	4780	4680	4560
4C175	P_1 [kW]	-	2.76	3.43	4.15	4.67	5.55	6.91	6.91	6.91	6.91	6.91
	T_{out} [N・m]	5140	5140	5140	5140	5140	5140	5140	4260	2980	2480	2070
	T_{out} [kgf・m]	524	524	524	524	524	524	524	434	304	253	211
	Pro [N]	41900	41900	41900	41900	41900	41900	41900	50800	46900	45900	44700
	Pro [kgf]	4270	4270	4270	4270	4270	4270	4270	5180	4780	4680	4560
4D160	P_1 [kW]	-	3.21	3.98	4.81	5.42	6.44	8.01	9.67	9.85	9.85	9.85
	T_{out} [N・m]	5960	5960	5960	5960	5960	5960	5960	5960	4250	3540	2950
	T_{out} [kgf・m]	608	608	608	608	608	608	608	608	433	361	301
	Pro [N]	79700	79700	79700	79700	79700	79700	79700	77400	70400	68500	66300
	Pro [kgf]	8120	8120	8120	8120	8120	8120	8120	7890	7180	6980	6760
4D165	P_1 [kW]	-	3.84	4.76	5.75	6.48	7.70	9.59	11.4	11.4	11.4	11.4
	T_{out} [N・m]	7130	7130	7130	7130	7130	7130	7130	7030	4920	4100	3420
	T_{out} [kgf・m]	727	727	727	727	727	727	727	717	502	418	349
	Pro [N]	70100	70100	70100	70100	70100	70100	70100	71000	67800	66300	64600
	Pro [kgf]	7150	7150	7150	7150	7150	7150	7150	7240	6910	6760	6590
枠番	n_1 [r/min]	50	580	720	870	980	1165	1450	1750	2500	3000	3600
	n_2 [r/min]	0.408	4.73	5.88	7.10	8.00	9.51	11.8	14.3	20.4	24.5	29.4

注）1. 選定表に記載の機種の形式については、D6 頁をご参照ください。ただし、取付位置記号 Y4、F4、G4、K4、W4（入力軸が下向き）の場合には、本選定表は適用できませんので、ご照会ください。
2. 出力軸許容ラジアル荷重 Pro は、中空軸タイプは軸端面から 20mm、中実軸タイプは出力軸中央の値です。荷重点がそれ以外の場合、および許容スラスト荷重については、技術資料 F8 ～ F15 頁をご覧ください。
3. 入力軸の許容ラジアル荷重は、F15 ～ F16 頁をご参照ください。
4. 潤滑方式は機種によって異なります。詳細は技術資料 F5 頁の「潤滑」をご参照ください。
5. 減速比は公称減速比です。出力回転数 n2 は実減速比から算出しています。（減速比 11 ～ 18 の実減速比は枠番によって異なるため、代表減速比で算出しています。）実減速比は D8 頁をご参照ください。
6. ［　］の部分は、50%ED、［　］の部分は 25%ED を運転条件としています（それぞれ運転は 10 分サイクル）。
7. 本表に記載の内容は予告無しに変更することがあります。

選定表

選定について
選定表
寸法図
技術資料
オプション
ギヤモータ
レデューサ
標準仕様
形式
製作範囲
選定手順
ベベル+CY1段 減速比 11～305
ベベル+CY2段 減速比 364～10658

減速比 123

n_1：入力回転数［r/min］
n_2：出力回転数［r/min］
P_1：許容入力容量［kW］
T_{out}：許容出力トルク［N・m & kgf・m］
Pro：低速軸許容ラジアル荷重［N & kgf］

寸法図（ページ）	
軸上取付、ケース取付	E2
フランジ取付	E6
脚取付	E10

枠番	n_1 [r/min]	50	580	720	870	980	1165	1450	1750	2500	3000	3600
	n_2 [r/min]	0.408	4.73	5.88	7.10	8.00	9.51	11.8	14.3	20.4	24.5	29.4
4D170	P_1 [kW]	-	4.62	5.74	6.93	7.81	9.28	11.2	11.7	11.7	11.7	11.7
	T_{out} [N・m]	8590	8590	8590	8590	8590	8590	8300	7230	5050	4210	3510
	T_{out} [kgf・m]	876	876	876	876	876	876	846	737	515	429	358
	Pro [N]	52600	52600	52600	52600	52600	52600	56900	69200	67300	65900	64200
	Pro [kgf]	5360	5360	5360	5360	5360	5360	5800	7050	6860	6720	6540
4D175	P_1 [kW]	-	4.69	5.82	7.03	7.92	9.42	11.7	11.7	11.7	11.7	11.7
	T_{out} [N・m]	8720	8720	8720	8720	8720	8720	8720	7230	5050	4210	3510
	T_{out} [kgf・m]	889	889	889	889	889	889	889	737	515	429	358
	Pro [N]	50600	50600	50600	50600	50600	50600	50600	69200	67300	65900	64200
	Pro [kgf]	5160	5160	5160	5160	5160	5160	5160	7050	6860	6720	6540
4D180	P_1 [kW]	-	4.69	5.82	7.03	7.92	9.42	11.7	14.1	ご照会ください		
	T_{out} [N・m]	8720	8720	8720	8720	8720	8720	8720	8720			
	T_{out} [kgf・m]	889	889	889	889	889	889	889	889			
	Pro [N]	50600	50600	50600	50600	50600	50600	50600	50600			
	Pro [kgf]	5160	5160	5160	5160	5160	5160	5160	5160			
4D185	P_1 [kW]	-	4.69	5.82	7.03	7.92	9.42	11.7	14.1			
	T_{out} [N・m]	8720	8720	8720	8720	8720	8720	8720	8720			
	T_{out} [kgf・m]	889	889	889	889	889	889	889	889			
	Pro [N]	50600	50600	50600	50600	50600	50600	50600	50600			
	Pro [kgf]	5160	5160	5160	5160	5160	5160	5160	5160			
4E170	P_1 [kW]	-	4.62	5.74	6.93	7.81	9.28	11.2	12.0	12.0	12.0	12.0
	T_{out} [N・m]	8590	8590	8590	8590	8590	8590	8300	7400	5180	4310	3600
	T_{out} [kgf・m]	876	876	876	876	876	876	846	754	528	439	367
	Pro [N]	88700	88700	88700	88700	88700	88700	89300	91100	94700	91500	88200
	Pro [kgf]	9040	9040	9040	9040	9040	9040	9100	9290	9650	9330	8990
4E175	P_1 [kW]	-	5.75	7.14	8.63	9.72	11.6	14.4	15.1	15.1	15.1	15.1
	T_{out} [N・m]	10700	10700	10700	10700	10700	10700	10700	9290	6510	5430	4520
	T_{out} [kgf・m]	1090	1090	1090	1090	1090	1090	1090	947	664	554	461
	Pro [N]	84500	84500	84500	84500	84500	84500	84500	87300	90500	88000	85300
	Pro [kgf]	8610	8610	8610	8610	8610	8610	8610	8900	9230	8970	8700
4E180	P_1 [kW]	-	6.24	7.74	9.36	10.5	12.5	15.6	18.8	ご照会ください		
	T_{out} [N・m]	11600	11600	11600	11600	11600	11600	11600	11600			
	T_{out} [kgf・m]	1180	1180	1180	1180	1180	1180	1180	1180			
	Pro [N]	82000	82000	82000	82000	82000	82000	82000	82100			
	Pro [kgf]	8360	8360	8360	8360	8360	8360	8360	8370			
4E185	P_1 [kW]	-	6.24	7.74	9.36	10.5	12.5	15.6	18.8			
	T_{out} [N・m]	11600	11600	11600	11600	11600	11600	11600	11600			
	T_{out} [kgf・m]	1180	1180	1180	1180	1180	1180	1180	1180			
	Pro [N]	82000	82000	82000	82000	82000	82000	82000	82000			
	Pro [kgf]	8360	8360	8360	8360	8360	8360	8360	8360			
4E190	P_1 [kW]	-	6.24	7.74	9.36	10.5	12.5	15.6	18.8			
	T_{out} [N・m]	11600	11600	11600	11600	11600	11600	11600	11600			
	T_{out} [kgf・m]	1180	1180	1180	1180	1180	1180	1180	1180			
	Pro [N]	82000	82000	82000	82000	82000	82000	82000	82000			
	Pro [kgf]	8360	8360	8360	8360	8360	8360	8360	8360			
4E195	P_1 [kW]	-	6.24	7.74	9.36	10.5	12.5	15.6	18.8			
	T_{out} [N・m]	11600	11600	11600	11600	11600	11600	11600	11600			
	T_{out} [kgf・m]	1180	1180	1180	1180	1180	1180	1180	1180			
	Pro [N]	82000	82000	82000	82000	82000	82000	82000	82000			
	Pro [kgf]	8360	8360	8360	8360	8360	8360	8360	8360			
枠番	n_1 [r/min]	50	580	720	870	980	1165	1450	1750	2500	3000	3600
	n_2 [r/min]	0.408	4.73	5.88	7.10	8.00	9.51	11.8	14.3	20.4	24.5	29.4

注）1. 選定表に記載の機種の形式については、D6 頁をご参照ください。ただし、取付位置記号 Y4、F4、G4、K4、W4（入力軸が下向き）の場合には、本選定表は適用できませんので、ご照会ください。
2. 出力軸許容ラジアル荷重 Pro は、中空軸タイプは軸端面から 20mm、中実軸タイプは出力軸中央の値です。荷重点がそれ以外の場合、および許容スラスト荷重については、技術資料 F8 ～ F15 頁をご覧ください。
3. 入力軸の許容ラジアル荷重は、F15 ～ F16 頁をご参照ください。
4. 潤滑方式は機種によって異なります。詳細は技術資料 F5 頁の「潤滑」をご参照ください。
5. 減速比は公称減速比です。出力回転数 n2 は実減速比から算出しています。（減速比 11 ～ 18 の実減速比は枠番によって異なるため、代表減速比で算出しています。）実減速比は D8 頁をご参照ください。
6. □の部分は、50%ED、■の部分は 25%ED を運転条件としています（それぞれ運転は 10 分サイクル）。
7. 本表に記載の内容は予告無しに変更することがあります。

選定表

選定について
選定表
寸法図
技術資料
オプション
ギヤモータ
レデューサ
標準仕様
形式
製作範囲
選定手順
ベベル+CV1段 減速比 11～305
ベベル+CV2段 減速比 364～10650

寸法図（ページ）	
軸上取付、ケース取付	E2
フランジ取付	E6
脚取付	E10

n_1：入力回転数［r/min］
n_2：出力回転数［r/min］
P_1：許容入力容量［kW］
T_{out}：許容出力トルク［N・m & kgf・m］
Pro：低速軸許容ラジアル荷重［N & kgf］

減速比 123

枠番												
	n_1 [r/min]	50	580	720	870	980	1165	1450	1750	2500	3000	3600
	n_2 [r/min]	0.408	4.73	5.88	7.10	8.00	9.51	11.8	14.3	20.4	24.5	29.4
4F180	P_1 [kW]	-	7.40	9.19	11.1	12.5	14.9	18.5	18.8	ご照会ください		
	T_{out} [N・m]	13800	13800	13800	13800	13800	13800	13800	11600			
	T_{out} [kgf・m]	1410	1410	1410	1410	1410	1410	1410	1180			
	Pro [N]	120000	120000	120000	120000	120000	120000	120000	123000			
	Pro [kgf]	12200	12200	12200	12200	12200	12200	12200	12500			
4F185	P_1 [kW]	-	9.13	11.3	13.7	15.4	18.3	22.6	22.6			
	T_{out} [N・m]	17000	17000	16900	17000	16900	16900	16800	13900			
	T_{out} [kgf・m]	1730	1730	1720	1730	1720	1720	1710	1420			
	Pro [N]	114000	114000	114000	114000	114000	114000	114000	119000			
	Pro [kgf]	11600	11600	11600	11600	11600	11600	11600	12100			
4F190	P_1 [kW]	-	9.68	12.0	14.5	16.4	19.4	24.2	24.3			
	T_{out} [N・m]	18000	18000	18000	18000	18000	18000	18000	15000			
	T_{out} [kgf・m]	1830	1830	1830	1830	1830	1830	1830	1530			
	Pro [N]	112000	112000	112000	112000	112000	112000	112000	118000			
	Pro [kgf]	11400	11400	11400	11400	11400	11400	11400	12000			
4F195	P_1 [kW]	-	9.68	12.0	14.5	16.4	19.4	24.2	29.2			
	T_{out} [N・m]	18000	18000	18000	18000	18000	18000	18000	18000			
	T_{out} [kgf・m]	1830	1830	1830	1830	1830	1830	1830	1830			
	Pro [N]	112000	112000	112000	112000	112000	112000	112000	112000			
	Pro [kgf]	11400	11400	11400	11400	11400	11400	11400	11400			
枠番	n_1 [r/min]	50	580	720	870	980	1165	1450	1750	2500	3000	3600
	n_2 [r/min]	0.408	4.73	5.88	7.10	8.00	9.51	11.8	14.3	20.4	24.5	29.4

注）1. 選定表に記載の機種の形式については、D6 頁をご参照ください。ただし、取付位置記号 Y4、F4、G4、K4、W4（入力軸が下向き）の場合には、本選定表は適用できませんので、ご照会ください。
2. 出力軸許容ラジアル荷重 Pro は、中空軸タイプは軸端面から 20mm、中実軸タイプは出力軸中央の値です。荷重点がそれ以外の場合、および許容スラスト荷重については、技術資料 F8 ～ F15 頁をご覧ください。
3. 入力軸の許容ラジアル荷重は、F15 ～ F16 頁をご参照ください。
4. 潤滑方式は機種によって異なります。詳細は技術資料 F5 頁の「潤滑」をご参照ください。
5. 減速比は公称減速比です。出力回転数 n2 は実減速比から算出しています。（減速比 11 ～ 18 の実減速比は枠番によって異なるため、代表減速比で算出しています。）実減速比は D8 頁をご参照ください。
6. □の部分は、50%ED、■の部分は 25%ED を運転条件としています（それぞれ運転は 10 分サイクル）。
7. 本表に記載の内容は予告無しに変更することがあります。

選定表

選定について
選定表
寸法図
技術資料
オプション
ギヤモータ
レデューサ
標準仕様
形式
製作範囲
選定手順
ベベル+CY1段 減速比 11～305
ベベル+CY2段 減速比 364～10658

減速比 151

n_1：入力回転数［r/min］
n_2：出力回転数［r/min］
P_1：許容入力容量［kW］
T_{out}：許容出力トルク［N・m & kgf・m］
Pro：低速軸許容ラジアル荷重［N & kgf］

寸法図（ページ）	
軸上取付、ケース取付	E2
フランジ取付	E6
脚取付	E10

枠番	n_1 [r/min]	50	580	720	870	980	1165	1450	1750	2500	3000	3600
	n_2 [r/min]	0.332	3.85	4.78	5.78	6.51	7.74	9.63	11.6	16.6	19.9	23.9
4A100	P_1 [kW]	-	0.372	0.461	0.558	0.628	0.747	0.780	0.780	0.780	0.780	0.780
	T_{out} [N・m]	849	849	849	849	849	849	713	591	413	345	287
	T_{out} [kgf・m]	86.5	86.5	86.5	86.5	86.5	86.5	72.7	60.2	42.1	35.2	29.3
	Pro [N]	22500	22500	22500	22500	22500	22500	24100	25100	26300	26600	26900
	Pro [kgf]	2290	2290	2290	2290	2290	2290	2460	2560	2680	2710	2740
4A105	P_1 [kW]	-	0.446	0.554	0.669	0.754	0.896	1.08	1.08	1.08	1.08	1.08
	T_{out} [N・m]	1020	1020	1020	1020	1020	1020	992	822	572	477	398
	T_{out} [kgf・m]	104	104	104	104	104	104	101	83.8	58.3	48.6	40.6
	Pro [N]	20100	20100	20100	20100	20100	20100	20500	22900	25300	25900	26400
	Pro [kgf]	2050	2050	2050	2050	2050	2050	2090	2330	2580	2640	2690
4A110	P_1 [kW]	-	0.535	0.664	0.803	0.904	1.08	1.30	1.30	1.30	1.30	1.30
	T_{out} [N・m]	1220	1220	1220	1220	1220	1220	1190	984	689	574	479
	T_{out} [kgf・m]	124	124	124	124	124	124	121	100	70.2	58.5	48.8
	Pro [N]	15800	15800	15800	15800	15800	15800	16700	20600	24300	25300	25900
	Pro [kgf]	1610	1610	1610	1610	1610	1610	1700	2100	2480	2580	2640
4A115	P_1 [kW]	-	0.565	0.701	0.847	0.954	1.13	1.41	1.41	1.41	1.41	1.41
	T_{out} [N・m]	1290	1290	1290	1290	1290	1290	1290	1070	747	623	519
	T_{out} [kgf・m]	131	131	131	131	131	131	131	109	76.1	63.5	52.9
	Pro [N]	13900	13900	13900	13900	13900	13900	13900	19200	23700	24900	25700
	Pro [kgf]	1420	1420	1420	1420	1420	1420	1420	1960	2420	2540	2620
4A120	P_1 [kW]	-	0.565	0.701	0.847	0.954	1.13	1.41	1.41	1.41	1.41	1.41
	T_{out} [N・m]	1290	1290	1290	1290	1290	1290	1290	1070	747	623	519
	T_{out} [kgf・m]	131	131	131	131	131	131	131	109	76.1	63.5	52.9
	Pro [N]	13900	13900	13900	13900	13900	13900	13900	19200	23700	24900	25700
	Pro [kgf]	1420	1420	1420	1420	1420	1420	1420	1960	2420	2540	2620
4A125	P_1 [kW]	-	0.565	0.701	0.847	0.954	1.13	1.41	1.41	1.41	1.41	1.41
	T_{out} [N・m]	1290	1290	1290	1290	1290	1290	1290	1070	747	623	519
	T_{out} [kgf・m]	131	131	131	131	131	131	131	109	76.1	63.5	52.9
	Pro [N]	13900	13900	13900	13900	13900	13900	13900	19200	23700	24900	25700
	Pro [kgf]	1420	1420	1420	1420	1420	1420	1420	1960	2420	2540	2620
4A140	P_1 [kW]	-	0.565	0.701	0.847	0.954	1.13	1.41	1.41	1.41	1.41	1.41
	T_{out} [N・m]	1290	1290	1290	1290	1290	1290	1290	1070	747	623	519
	T_{out} [kgf・m]	131	131	131	131	131	131	131	109	76.1	63.5	52.9
	Pro [N]	13900	13900	13900	13900	13900	13900	13900	19200	23700	24900	25700
	Pro [kgf]	1420	1420	1420	1420	1420	1420	1420	1960	2420	2540	2620
4A145	P_1 [kW]	-	0.565	0.701	0.847	0.954	1.13	1.41	1.41	1.41	1.41	1.41
	T_{out} [N・m]	1290	1290	1290	1290	1290	1290	1290	1070	747	623	519
	T_{out} [kgf・m]	131	131	131	131	131	131	131	109	76.1	63.5	52.9
	Pro [N]	13900	13900	13900	13900	13900	13900	13900	19200	23700	24900	25700
	Pro [kgf]	1420	1420	1420	1420	1420	1420	1420	1960	2420	2540	2620
4B120	P_1 [kW]	-	0.781	0.969	1.17	1.32	1.57	1.91	1.91	1.91	1.91	1.91
	T_{out} [N・m]	1780	1780	1780	1780	1780	1780	1750	1450	1010	844	703
	T_{out} [kgf・m]	181	181	181	181	181	181	178	148	103	86.0	71.7
	Pro [N]	36700	36700	36700	36700	36700	36700	37000	39600	40300	38900	37400
	Pro [kgf]	3740	3740	3740	3740	3740	3740	3770	4040	4110	3970	3810
4B125	P_1 [kW]	-	0.937	1.16	1.40	1.58	1.88	2.34	2.38	2.38	2.38	2.38
	T_{out} [N・m]	2140	2140	2140	2140	2140	2140	2140	1800	1260	1050	876
	T_{out} [kgf・m]	218	218	218	218	218	218	218	183	128	107	89.3
	Pro [N]	32600	32600	32600	32600	32600	32600	32600	36500	38800	37600	36300
	Pro [kgf]	3320	3320	3320	3320	3320	3320	3320	3720	3960	3830	3700
4B140	P_1 [kW]	-	1.12	1.40	1.69	1.90	2.26	2.81	2.81	2.81	2.81	2.81
	T_{out} [N・m]	2570	2570	2570	2570	2570	2570	2570	2130	1490	1240	1030
	T_{out} [kgf・m]	262	262	262	262	262	262	262	217	152	126	105
	Pro [N]	25400	25400	25400	25400	25400	25400	25400	32700	37400	36500	35400
	Pro [kgf]	2590	2590	2590	2590	2590	2590	2590	3330	3810	3720	3610
枠番	n_1 [r/min]	50	580	720	870	980	1165	1450	1750	2500	3000	3600
	n_2 [r/min]	0.332	3.85	4.78	5.78	6.51	7.74	9.63	11.6	16.6	19.9	23.9

注）1. 選定表に記載の機種の形式については、D6 頁をご参照ください。ただし、取付位置記号 Y4、F4、G4、K4、W4（入力軸が下向き）の場合には、本選定表は適用できませんので、ご照会ください。
2. 出力軸許容ラジアル荷重 Pro は、中空軸タイプは軸端面から 20mm、中実軸タイプは出力軸中央の値です。荷重点がそれ以外の場合、および許容スラスト荷重については、技術資料 F8 ～ F15 頁をご覧ください。
3. 入力軸の許容ラジアル荷重は、F15 ～ F16 頁をご参照ください。
4. 潤滑方式は機種によって異なります。詳細は技術資料 F5 頁の「潤滑」をご参照ください。
5. 減速比は公称減速比です。出力回転数 n2 は実減速比から算出しています。（減速比 11 ～ 18 の実減速比は枠番によって異なるため、代表減速比で算出しています。）実減速比は D8 頁をご参照ください。
6. ［　］の部分は、50%ED、［　］の部分は 25%ED を運転条件としています（それぞれ運転は 10 分サイクル）。
7. 本表に記載の内容は予告無しに変更することがあります。

選定表

寸法図（ページ）	
軸上取付、ケース取付	E2
フランジ取付	E6
脚取付	E10

n_1：入力回転数［r/min］
n_2：出力回転数［r/min］
P_1：許容入力容量［kW］
T_{out}：許容出力トルク［N・m & kgf・m］
Pro：低速軸許容ラジアル荷重［N & kgf］

減速比 151

枠番	n_1 [r/min]	50	580	720	870	980	1165	1450	1750	2500	3000	3600
	n_2 [r/min]	0.332	3.85	4.78	5.78	6.51	7.74	9.63	11.6	16.6	19.9	23.9
4B145	P_1 [kW]	-	1.12	1.40	1.69	1.90	2.26	2.81	2.81	2.81	2.81	2.81
	T_{out} [N・m]	2570	2570	2570	2570	2570	2570	2570	2130	1490	1240	1030
	T_{out} [kgf・m]	262	262	262	262	262	262	262	217	152	126	105
	Pro [N]	25400	25400	25400	25400	25400	25400	25400	32700	37400	36500	35400
	Pro [kgf]	2590	2590	2590	2590	2590	2590	2590	3330	3810	3720	3610
4B160	P_1 [kW]	-	1.12	1.40	1.69	1.90	2.26	2.81	2.81	2.81	2.81	2.81
	T_{out} [N・m]	2570	2570	2570	2570	2570	2570	2570	2130	1490	1240	1030
	T_{out} [kgf・m]	262	262	262	262	262	262	262	217	152	126	105
	Pro [N]	25400	25400	25400	25400	25400	25400	25400	32700	37400	36500	35400
	Pro [kgf]	2590	2590	2590	2590	2590	2590	2590	3330	3810	3720	3610
4B165	P_1 [kW]	-	1.12	1.40	1.69	1.90	2.26	2.81	2.81	2.81	2.81	2.81
	T_{out} [N・m]	2570	2570	2570	2570	2570	2570	2570	2130	1490	1240	1030
	T_{out} [kgf・m]	262	262	262	262	262	262	262	217	152	126	105
	Pro [N]	25400	25400	25400	25400	25400	25400	25400	32700	37400	36500	35400
	Pro [kgf]	2590	2590	2590	2590	2590	2590	2590	3330	3810	3720	3610
4C140	P_1 [kW]	-	1.82	2.26	2.73	3.08	3.66	3.94	3.94	3.94	3.94	3.57
	T_{out} [N・m]	4160	4160	4160	4160	4160	4160	3600	2990	2090	1740	1310
	T_{out} [kgf・m]	424	424	424	424	424	424	367	305	213	177	134
	Pro [N]	54100	54100	54100	54100	54100	54100	59000	59800	54600	52800	51400
	Pro [kgf]	5510	5510	5510	5510	5510	5510	6010	6100	5570	5380	5240
4C145	P_1 [kW]	-	2.04	2.53	3.06	3.44	3.95	4.67	5.39	5.62	5.54	4.33
	T_{out} [N・m]	4650	4650	4650	4650	4650	4490	4270	4080	2980	2450	1590
	T_{out} [kgf・m]	474	474	474	474	474	458	435	416	304	250	162
	Pro [N]	48700	48700	48700	48700	48700	50600	53000	54900	50700	49700	50200
	Pro [kgf]	4960	4960	4960	4960	4960	5160	5400	5600	5170	5070	5120
4C160	P_1 [kW]	-	2.25	2.79	3.37	3.80	4.52	5.62	5.62	5.62	5.62	5.62
	T_{out} [N・m]	5140	5140	5140	5140	5140	5140	5140	4260	2980	2480	2070
	T_{out} [kgf・m]	524	524	524	524	524	524	524	434	304	253	211
	Pro [N]	41900	41900	41900	41900	41900	41900	41900	53100	50700	49500	48100
	Pro [kgf]	4270	4270	4270	4270	4270	4270	4270	5410	5170	5050	4900
4C165	P_1 [kW]	-	2.25	2.79	3.37	3.80	4.52	5.62	5.62	5.62	5.62	5.62
	T_{out} [N・m]	5140	5140	5140	5140	5140	5140	5140	4260	2980	2480	2070
	T_{out} [kgf・m]	524	524	524	524	524	524	524	434	304	253	211
	Pro [N]	41900	41900	41900	41900	41900	41900	41900	53100	50700	49500	48100
	Pro [kgf]	4270	4270	4270	4270	4270	4270	4270	5410	5170	5050	4900
4C170	P_1 [kW]	-	2.25	2.79	3.37	3.80	4.52	5.62	5.62	5.62	5.62	5.62
	T_{out} [N・m]	5140	5140	5140	5140	5140	5140	5140	4260	2980	2480	2070
	T_{out} [kgf・m]	524	524	524	524	524	524	524	434	304	253	211
	Pro [N]	41900	41900	41900	41900	41900	41900	41900	53100	50700	49500	48100
	Pro [kgf]	4270	4270	4270	4270	4270	4270	4270	5410	5170	5050	4900
4C175	P_1 [kW]	-	2.25	2.79	3.37	3.80	4.52	5.62	5.62	5.62	5.62	5.62
	T_{out} [N・m]	5140	5140	5140	5140	5140	5140	5140	4260	2980	2480	2070
	T_{out} [kgf・m]	524	524	524	524	524	524	524	434	304	253	211
	Pro [N]	41900	41900	41900	41900	41900	41900	41900	53100	50700	49500	48100
	Pro [kgf]	4270	4270	4270	4270	4270	4270	4270	5410	5170	5050	4900
4D160	P_1 [kW]	-	2.58	3.20	3.87	4.36	5.18	6.45	7.45	7.45	7.45	7.45
	T_{out} [N・m]	5890	5890	5890	5890	5890	5890	5890	5640	3950	3290	2740
	T_{out} [kgf・m]	600	600	600	600	600	600	600	575	403	335	279
	Pro [N]	80200	80200	80200	80200	80200	80200	80200	81900	77000	74600	72100
	Pro [kgf]	8180	8180	8180	8180	8180	8180	8180	8350	7850	7600	7350
4D165	P_1 [kW]	-	3.12	3.88	4.68	5.28	6.27	7.81	7.91	7.91	7.91	7.91
	T_{out} [N・m]	7130	7130	7130	7130	7130	7130	7130	5990	4190	3490	2910
	T_{out} [kgf・m]	727	727	727	727	727	727	727	611	427	356	297
	Pro [N]	70100	70100	70100	70100	70100	70100	70100	79500	76100	73900	71400
	Pro [kgf]	7150	7150	7150	7150	7150	7150	7150	8100	7760	7530	7280
枠番	n_1 [r/min]	50	580	720	870	980	1165	1450	1750	2500	3000	3600
	n_2 [r/min]	0.332	3.85	4.78	5.78	6.51	7.74	9.63	11.6	16.6	19.9	23.9

注）1. 選定表に記載の機種の形式については、D6 頁をご参照ください。ただし、取付位置記号 Y4、F4、G4、K4、W4（入力軸が下向き）の場合には、本選定表は適用できませんので、ご照会ください。
2. 出力軸許容ラジアル荷重 Pro は、中空軸タイプは軸端面から 20mm、中実軸タイプは出力軸中央の値です。荷重点がそれ以外の場合、および許容スラスト荷重については、技術資料 F8 ～ F15 頁をご覧ください。
3. 入力軸の許容ラジアル荷重は、F15 ～ F16 頁をご参照ください。
4. 潤滑方式は機種によって異なります。詳細は技術資料 F5 頁の「潤滑」をご参照ください。
5. 減速比は公称減速比です。出力回転数 n2 は実減速比から算出しています。（減速比 11 ～ 18 の実減速比は枠番によって異なるため、代表減速比で算出しています。）実減速比は D8 頁をご参照ください。
6. ［　］の部分は、50%ED、［　］の部分は 25%ED を運転条件としています（それぞれ運転は 10 分サイクル）。
7. 本表に記載の内容は予告無しに変更することがあります。

選定表

選定について
選定表
寸法図
技術資料
オプション
ギヤモータ
レデューサ
標準仕様
形式
製作範囲
選定手順
ベベル+CY1段 減速比 11～305
ベベル+CY2段 減速比 364～10658

減速比 151

n_1：入力回転数［r/min］
n_2：出力回転数［r/min］
P_1：許容入力容量［kW］
T_{out}：許容出力トルク［N・m & kgf・m］
Pro：低速軸許容ラジアル荷重［N & kgf］

寸法図（ページ）	
軸上取付、ケース取付	E2
フランジ取付	E6
脚取付	E10

枠番	n_1 [r/min]	50	580	720	870	980	1165	1450	1750	2500	3000	3600
	n_2 [r/min]	0.332	3.85	4.78	5.78	6.51	7.74	9.63	11.6	16.6	19.9	23.9
4D170	P_1 [kW]	-	3.76	4.67	5.64	6.36	7.56	9.08	9.54	9.54	9.54	9.54
	T_{out} [N・m]	8590	8590	8590	8590	8590	8590	8300	7230	5060	4210	3510
	T_{out} [kgf・m]	876	876	876	876	876	876	846	737	516	429	358
	Pro [N]	52600	52600	52600	52600	52600	52600	56900	69200	72800	71100	69200
	Pro [kgf]	5360	5360	5360	5360	5360	5360	5800	7050	7420	7250	7050
4D175	P_1 [kW]	-	3.82	4.74	5.72	6.45	7.67	9.54	9.54	9.54	9.54	9.54
	T_{out} [N・m]	8720	8720	8720	8720	8720	8720	8720	7230	5060	4210	3510
	T_{out} [kgf・m]	889	889	889	889	889	889	889	737	516	429	358
	Pro [N]	50600	50600	50600	50600	50600	50600	50600	69200	72800	71100	69200
	Pro [kgf]	5160	5160	5160	5160	5160	5160	5160	7050	7420	7250	7050
4D180	P_1 [kW]	-	3.82	4.74	5.72	6.45	7.67	9.54	11.5	ご照会ください		
	T_{out} [N・m]	8720	8720	8720	8720	8720	8720	8720	8720			
	T_{out} [kgf・m]	889	889	889	889	889	889	889	889			
	Pro [N]	50600	50600	50600	50600	50600	50600	50600	50600			
	Pro [kgf]	5160	5160	5160	5160	5160	5160	5160	5160			
4D185	P_1 [kW]	-	3.82	4.74	5.72	6.45	7.67	9.54	11.5			
	T_{out} [N・m]	8720	8720	8720	8720	8720	8720	8720	8720			
	T_{out} [kgf・m]	889	889	889	889	889	889	889	889			
	Pro [N]	50600	50600	50600	50600	50600	50600	50600	50600			
	Pro [kgf]	5160	5160	5160	5160	5160	5160	5160	5160			
4E170	P_1 [kW]	-	3.76	4.67	5.64	6.36	7.56	9.08	9.75	9.75	9.75	9.75
	T_{out} [N・m]	8590	8590	8590	8590	8590	8590	8300	7380	5170	4310	3590
	T_{out} [kgf・m]	876	876	876	876	876	876	846	752	527	439	366
	Pro [N]	88700	88700	88700	88700	88700	88700	89300	91200	95600	97300	94500
	Pro [kgf]	9040	9040	9040	9040	9040	9040	9100	9300	9750	9920	9630
4E175	P_1 [kW]	-	4.68	5.81	7.02	7.91	9.41	11.3	11.3	11.3	11.3	11.3
	T_{out} [N・m]	10700	10700	10700	10700	10700	10700	10300	8560	5990	4990	4160
	T_{out} [kgf・m]	1090	1090	1090	1090	1090	1090	1050	873	611	509	424
	Pro [N]	84500	84500	84500	84500	84500	84500	85300	88800	93900	95900	92700
	Pro [kgf]	8610	8610	8610	8610	8610	8610	8700	9050	9570	9780	9450
4E180	P_1 [kW]	-	5.08	6.30	7.62	8.58	10.2	12.7	15.1	ご照会ください		
	T_{out} [N・m]	11600	11600	11600	11600	11600	11600	11600	11400			
	T_{out} [kgf・m]	1180	1180	1180	1180	1180	1180	1180	1160			
	Pro [N]	82000	82000	82000	82000	82000	82000	82000	83100			
	Pro [kgf]	8360	8360	8360	8360	8360	8360	8360	8470			
4E185	P_1 [kW]	-	5.08	6.30	7.62	8.58	10.2	12.7	15.3			
	T_{out} [N・m]	11600	11600	11600	11600	11600	11600	11600	11600			
	T_{out} [kgf・m]	1180	1180	1180	1180	1180	1180	1180	1180			
	Pro [N]	82000	82000	82000	82000	82000	82000	82000	82000			
	Pro [kgf]	8360	8360	8360	8360	8360	8360	8360	8360			
4E190	P_1 [kW]	-	5.08	6.30	7.62	8.58	10.2	12.7	15.3			
	T_{out} [N・m]	11600	11600	11600	11600	11600	11600	11600	11600			
	T_{out} [kgf・m]	1180	1180	1180	1180	1180	1180	1180	1180			
	Pro [N]	82000	82000	82000	82000	82000	82000	82000	82000			
	Pro [kgf]	8360	8360	8360	8360	8360	8360	8360	8360			
4E195	P_1 [kW]	-	5.08	6.30	7.62	8.58	10.2	12.7	15.3			
	T_{out} [N・m]	11600	11600	11600	11600	11600	11600	11600	11600			
	T_{out} [kgf・m]	1180	1180	1180	1180	1180	1180	1180	1180			
	Pro [N]	82000	82000	82000	82000	82000	82000	82000	82000			
	Pro [kgf]	8360	8360	8360	8360	8360	8360	8360	8360			
枠番	n_1 [r/min]	50	580	720	870	980	1165	1450	1750	2500	3000	3600
	n_2 [r/min]	0.332	3.85	4.78	5.78	6.51	7.74	9.63	11.6	16.6	19.9	23.9

注）1. 選定表に記載の機種の形式については、D6 頁をご参照ください。ただし、取付位置記号 Y4、F4、G4、K4、W4（入力軸が下向き）の場合には、本選定表は適用できませんので、ご照会ください。
2. 出力軸許容ラジアル荷重 Pro は、中空軸タイプは軸端面から 20mm、中実軸タイプは出力軸中央の値です。荷重点がそれ以外の場合、および許容スラスト荷重については、技術資料 F8 ～ F15 頁をご覧ください。
3. 入力軸の許容ラジアル荷重は、F15 ～ F16 頁をご参照ください。
4. 潤滑方式は機種によって異なります。詳細は技術資料 F5 頁の「潤滑」をご参照ください。
5. 減速比は公称減速比です。出力回転数 n2 は実減速比から算出しています。（減速比 11 ～ 18 の実減速比は枠番によって異なるため、代表減速比で算出しています。）実減速比は D8 頁をご参照ください。
6. □の部分は、50%ED、■の部分は 25%ED を運転条件としています（それぞれ運転は 10 分サイクル）。
7. 本表に記載の内容は予告無しに変更することがあります。

選定表

選定について
選定表
寸法図
技術資料
オプション
ギヤモータ
レデューサ
標準仕様
形式
製作範囲
選定手順
ベベル+CV1段 減速比 11～305
ベベル+CV2段 減速比 364～10650

寸法図（ページ）	
軸上取付、ケース取付	E2
フランジ取付	E6
脚取付	E10

n_1：入力回転数［r/min］
n_2：出力回転数［r/min］
P_1：許容入力容量［kW］
T_{out}：許容出力トルク［N・m & kgf・m］
Pro：低速軸許容ラジアル荷重［N & kgf］

減速比 151

枠番												
	n_1 [r/min]	50	580	720	870	980	1165	1450	1750	2500	3000	3600
	n_2 [r/min]	0.332	3.85	4.78	5.78	6.51	7.74	9.63	11.6	16.6	19.9	23.9
4F180	P_1 [kW]	-	6.03	7.49	9.05	10.2	12.1	15.1	15.1	ご照会ください		
	T_{out} [N・m]	13800	13800	13800	13800	13800	13800	13800	11400			
	T_{out} [kgf・m]	1410	1410	1410	1410	1410	1410	1410	1160			
	Pro [N]	120000	120000	120000	120000	120000	120000	120000	124000			
	Pro [kgf]	12200	12200	12200	12200	12200	12200	12200	12600			
4F185	P_1 [kW]	-	7.43	9.23	11.2	12.6	14.9	18.6	18.8			
	T_{out} [N・m]	17000	17000	17000	17100	17000	16900	17000	14200			
	T_{out} [kgf・m]	1730	1730	1730	1740	1730	1720	1730	1450			
	Pro [N]	114000	114000	114000	114000	114000	114000	114000	119000			
	Pro [kgf]	11600	11600	11600	11600	11600	11600	11600	12100			
4F190	P_1 [kW]	-	7.88	9.78	11.8	13.3	15.8	19.7	20.9			
	T_{out} [N・m]	18000	18000	18000	18000	18000	18000	18000	15800			
	T_{out} [kgf・m]	1830	1830	1830	1830	1830	1830	1830	1610			
	Pro [N]	112000	112000	112000	112000	112000	112000	112000	116000			
	Pro [kgf]	11400	11400	11400	11400	11400	11400	11400	11800			
4F195	P_1 [kW]	-	7.88	9.78	11.8	13.3	15.8	19.7	23.8			
	T_{out} [N・m]	18000	18000	18000	18000	18000	18000	18000	18000			
	T_{out} [kgf・m]	1830	1830	1830	1830	1830	1830	1830	1830			
	Pro [N]	112000	112000	112000	112000	112000	112000	112000	112000			
	Pro [kgf]	11400	11400	11400	11400	11400	11400	11400	11400			
枠番	n_1 [r/min]	50	580	720	870	980	1165	1450	1750	2500	3000	3600
	n_2 [r/min]	0.332	3.85	4.78	5.78	6.51	7.74	9.63	11.6	16.6	19.9	23.9

注）1. 選定表に記載の機種の形式については、D6 頁をご参照ください。ただし、取付位置記号 Y4、F4、G4、K4、W4（入力軸が下向き）の場合には、本選定表は適用できませんので、ご照会ください。
2. 出力軸許容ラジアル荷重 Pro は、中空軸タイプは軸端面から 20mm、中実軸タイプは出力軸中央の値です。荷重点がそれ以外の場合、および許容スラスト荷重については、技術資料 F8 ～ F15 頁をご覧ください。
3. 入力軸の許容ラジアル荷重は、F15 ～ F16 頁をご参照ください。
4. 潤滑方式は機種によって異なります。詳細は技術資料 F5 頁の「潤滑」をご参照ください。
5. 減速比は公称減速比です。出力回転数 n2 は実減速比から算出しています。（減速比 11 ～ 18 の実減速比は枠番によって異なるため、代表減速比で算出しています。）実減速比は D8 頁をご参照ください。
6. □の部分は、50%ED、■の部分は 25%ED を運転条件としています（それぞれ運転は 10 分サイクル）。
7. 本表に記載の内容は予告無しに変更することがあります。

選定表

選定について
選定表
寸法図
技術資料
オプション
ギヤモータ
レデューサ
標準仕様
形式
製作範囲
選定手順
ベベル+CY1段 減速比 11～305
ベベル+CY2段 減速比 364～10658

減速比 179

n_1：入力回転数［r/min］
n_2：出力回転数［r/min］
P_1：許容入力容量［kW］
T_{out}：許容出力トルク［N・m & kgf・m］
Pro：低速軸許容ラジアル荷重［N & kgf］

寸法図（ページ）	
軸上取付、ケース取付	E2
フランジ取付	E6
脚取付	E10

枠番	n_1 [r/min]	50	580	720	870	980	1165	1450	1750	2500	3000	3600
	n_2 [r/min]	0.280	3.25	4.03	4.87	5.49	6.53	8.12	9.80	14.0	16.8	20.2
4A100	P_1 [kW]	-	0.313	0.389	0.470	0.530	0.560	0.560	0.560	0.560	0.560	0.560
	T_{out} [N・m]	849	849	849	849	849	756	607	503	352	293	244
	T_{out} [kgf・m]	86.5	86.5	86.5	86.5	86.5	77.1	61.9	51.3	35.9	29.9	24.9
	Pro [N]	22500	22500	22500	22500	22500	23600	25000	25800	26600	26800	27000
	Pro [kgf]	2290	2290	2290	2290	2290	2410	2550	2630	2710	2730	2750
4A105	P_1 [kW]	-	0.372	0.462	0.558	0.629	0.699	0.776	0.776	0.776	0.776	0.776
	T_{out} [N・m]	1010	1010	1010	1010	1010	943	841	697	488	407	339
	T_{out} [kgf・m]	103	103	103	103	103	96.1	85.7	71.0	49.7	41.5	34.6
	Pro [N]	20200	20200	20200	20200	20200	21300	22600	24200	25900	26300	26700
	Pro [kgf]	2060	2060	2060	2060	2060	2170	2300	2470	2640	2680	2720
4A110	P_1 [kW]	-	0.451	0.560	0.677	0.762	0.906	0.944	0.944	0.944	0.944	0.944
	T_{out} [N・m]	1220	1220	1220	1220	1220	1220	1020	847	593	495	412
	T_{out} [kgf・m]	124	124	124	124	124	124	104	86.3	60.4	50.5	42.0
	Pro [N]	15800	15800	15800	15800	15800	15800	20000	22600	25100	25800	26300
	Pro [kgf]	1610	1610	1610	1610	1610	1610	2040	2300	2560	2630	2680
4A115	P_1 [kW]	-	0.476	0.591	0.714	0.804	0.956	1.11	1.11	1.11	1.11	1.11
	T_{out} [N・m]	1290	1290	1290	1290	1290	1290	1200	998	698	582	485
	T_{out} [kgf・m]	131	131	131	131	131	131	122	102	71.2	59.3	49.4
	Pro [N]	13900	13900	13900	13900	13900	13900	16300	20400	24200	25200	25900
	Pro [kgf]	1420	1420	1420	1420	1420	1420	1660	2080	2470	2570	2640
4A120	P_1 [kW]	-	0.476	0.591	0.714	0.804	0.956	1.19	1.19	1.19	1.19	1.19
	T_{out} [N・m]	1290	1290	1290	1290	1290	1290	1290	1070	748	623	520
	T_{out} [kgf・m]	131	131	131	131	131	131	131	109	76.2	63.5	53.0
	Pro [N]	13900	13900	13900	13900	13900	13900	13900	19200	23700	24900	25700
	Pro [kgf]	1420	1420	1420	1420	1420	1420	1420	1960	2420	2540	2620
4A125	P_1 [kW]	-	0.476	0.591	0.714	0.804	0.956	1.19	1.19	1.19	1.19	1.19
	T_{out} [N・m]	1290	1290	1290	1290	1290	1290	1290	1070	748	623	520
	T_{out} [kgf・m]	131	131	131	131	131	131	131	109	76.2	63.5	53.0
	Pro [N]	13900	13900	13900	13900	13900	13900	13900	19200	23700	24900	25700
	Pro [kgf]	1420	1420	1420	1420	1420	1420	1420	1960	2420	2540	2620
4A140	P_1 [kW]	-	0.476	0.591	0.714	0.804	0.956	1.19	1.19	1.19	1.19	1.19
	T_{out} [N・m]	1290	1290	1290	1290	1290	1290	1290	1070	748	623	520
	T_{out} [kgf・m]	131	131	131	131	131	131	131	109	76.2	63.5	53.0
	Pro [N]	13900	13900	13900	13900	13900	13900	13900	19200	23700	24900	25700
	Pro [kgf]	1420	1420	1420	1420	1420	1420	1420	1960	2420	2540	2620
4A145	P_1 [kW]	-	0.476	0.591	0.714	0.804	0.956	1.19	1.19	1.19	1.19	1.19
	T_{out} [N・m]	1290	1290	1290	1290	1290	1290	1290	1070	748	623	520
	T_{out} [kgf・m]	131	131	131	131	131	131	131	109	76.2	63.5	53.0
	Pro [N]	13900	13900	13900	13900	13900	13900	13900	19200	23700	24900	25700
	Pro [kgf]	1420	1420	1420	1420	1420	1420	1420	1960	2420	2540	2620
4B120	P_1 [kW]	-	0.658	0.817	0.987	1.11	1.32	1.63	1.72	1.72	1.72	1.72
	T_{out} [N・m]	1780	1780	1780	1780	1780	1780	1770	1540	1080	901	751
	T_{out} [kgf・m]	181	181	181	181	181	181	180	157	110	91.8	76.6
	Pro [N]	36700	36700	36700	36700	36700	36700	36900	38900	41900	40800	39300
	Pro [kgf]	3740	3740	3740	3740	3740	3740	3760	3970	4270	4160	4010
4B125	P_1 [kW]	-	0.790	0.980	1.18	1.33	1.59	1.97	2.28	2.32	2.32	2.32
	T_{out} [N・m]	2140	2140	2140	2140	2140	2140	2140	2050	1460	1220	1010
	T_{out} [kgf・m]	218	218	218	218	218	218	218	209	149	124	103
	Pro [N]	32600	32600	32600	32600	32600	32600	32600	33800	39500	38900	37700
	Pro [kgf]	3320	3320	3320	3320	3320	3320	3320	3450	4030	3970	3840
4B140	P_1 [kW]	-	0.948	1.18	1.42	1.60	1.90	2.37	2.37	2.37	2.37	2.37
	T_{out} [N・m]	2570	2570	2570	2570	2570	2570	2570	2130	1490	1240	1030
	T_{out} [kgf・m]	262	262	262	262	262	262	262	217	152	126	105
	Pro [N]	25400	25400	25400	25400	25400	25400	25400	32700	39300	38800	37600
	Pro [kgf]	2590	2590	2590	2590	2590	2590	2590	3330	4010	3960	3830
枠番	n_1 [r/min]	50	580	720	870	980	1165	1450	1750	2500	3000	3600
	n_2 [r/min]	0.280	3.25	4.03	4.87	5.49	6.53	8.12	9.80	14.0	16.8	20.2

注）1. 選定表に記載の機種の形式については、D6 頁をご参照ください。ただし、取付位置記号 Y4、F4、G4、K4、W4（入力軸が下向き）の場合には、本選定表は適用できませんので、ご照会ください。
2. 出力軸許容ラジアル荷重 Pro は、中空軸タイプは軸端面から 20mm、中実軸タイプは出力軸中央の値です。荷重点がそれ以外の場合、および許容スラスト荷重については、技術資料 F8 ～ F15 頁をご覧ください。
3. 入力軸の許容ラジアル荷重は、F15 ～ F16 頁をご参照ください。
4. 潤滑方式は機種によって異なります。詳細は技術資料 F5 頁の「潤滑」をご参照ください。
5. 減速比は公称減速比です。出力回転数 n2 は実減速比から算出しています。（減速比 11 ～ 18 の実減速比は枠番によって異なるため、代表減速比で算出しています。）実減速比は D8 頁をご参照ください。
6. ［　］の部分は、50%ED、［　］の部分は 25%ED を運転条件としています（それぞれ運転は 10 分サイクル）。
7. 本表に記載の内容は予告無しに変更することがあります。

選定表

選定について
選定表
寸法図
技術資料
オプション
ギヤモータ
レデューサ
標準仕様
形式
製作範囲
選定手順
ベベル+C11 段 減速比 11～305
ベベル+C12 段 減速比 364～10658

寸法図（ページ）	
軸上取付、ケース取付	E2
フランジ取付	E6
脚取付	E10

n_1：入力回転数［r/min］
n_2：出力回転数［r/min］
P_1：許容入力容量［kW］
T_{out}：許容出力トルク［N・m & kgf・m］
Pro：低速軸許容ラジアル荷重［N & kgf］

減速比 179

枠番	n_1 [r/min]	50	580	720	870	980	1165	1450	1750	2500	3000	3600
	n_2 [r/min]	0.280	3.25	4.03	4.87	5.49	6.53	8.12	9.80	14.0	16.8	20.2
4B145	P_1 [kW]	-	0.948	1.18	1.42	1.60	1.90	2.37	2.37	2.37	2.37	2.37
	T_{out} [N・m]	2570	2570	2570	2570	2570	2570	2570	2130	1490	1240	1030
	T_{out} [kgf・m]	262	262	262	262	262	262	262	217	152	126	105
	Pro [N]	25400	25400	25400	25400	25400	25400	25400	32700	39300	38800	37600
	Pro [kgf]	2590	2590	2590	2590	2590	2590	2590	3330	4010	3960	3830
4B160	P_1 [kW]	-	0.948	1.18	1.42	1.60	1.90	2.37	2.37	2.37	2.37	2.37
	T_{out} [N・m]	2570	2570	2570	2570	2570	2570	2570	2130	1490	1240	1030
	T_{out} [kgf・m]	262	262	262	262	262	262	262	217	152	126	105
	Pro [N]	25400	25400	25400	25400	25400	25400	25400	32700	39300	38800	37600
	Pro [kgf]	2590	2590	2590	2590	2590	2590	2590	3330	4010	3960	3830
4B165	P_1 [kW]	-	0.948	1.18	1.42	1.60	1.90	2.37	2.37	2.37	2.37	2.37
	T_{out} [N・m]	2570	2570	2570	2570	2570	2570	2570	2130	1490	1240	1030
	T_{out} [kgf・m]	262	262	262	262	262	262	262	217	152	126	105
	Pro [N]	25400	25400	25400	25400	25400	25400	25400	32700	39300	38800	37600
	Pro [kgf]	2590	2590	2590	2590	2590	2590	2590	3330	4010	3960	3830
4C140	P_1 [kW]	-	1.54	1.91	2.30	2.59	3.08	3.43	3.43	3.43	3.43	3.43
	T_{out} [N・m]	4160	4160	4160	4160	4160	4160	3720	3080	2160	1800	1500
	T_{out} [kgf・m]	424	424	424	424	424	424	379	314	220	183	153
	Pro [N]	54100	54100	54100	54100	54100	54100	58100	62700	57700	55700	53600
	Pro [kgf]	5510	5510	5510	5510	5510	5510	5920	6390	5880	5680	5460
4C145	P_1 [kW]	-	1.72	2.13	2.50	2.74	3.13	3.70	4.22	4.22	4.22	3.79
	T_{out} [N・m]	4650	4650	4650	4520	4400	4220	4010	3790	2650	2210	1650
	T_{out} [kgf・m]	474	474	474	461	449	430	409	386	270	225	168
	Pro [N]	48700	48700	48700	50200	51700	53500	55600	57500	55500	53900	52900
	Pro [kgf]	4960	4960	4960	5120	5270	5450	5670	5860	5660	5490	5390
4C160	P_1 [kW]	-	1.90	2.35	2.85	3.20	3.81	4.74	4.74	4.74	4.74	4.74
	T_{out} [N・m]	5140	5140	5140	5140	5140	5140	5140	4260	2980	2480	2070
	T_{out} [kgf・m]	524	524	524	524	524	524	524	434	304	253	211
	Pro [N]	41900	41900	41900	41900	41900	41900	41900	53100	54100	52700	51100
	Pro [kgf]	4270	4270	4270	4270	4270	4270	4270	5410	5510	5370	5210
4C165	P_1 [kW]	-	1.90	2.35	2.85	3.20	3.81	4.74	4.74	4.74	4.74	4.74
	T_{out} [N・m]	5140	5140	5140	5140	5140	5140	5140	4260	2980	2480	2070
	T_{out} [kgf・m]	524	524	524	524	524	524	524	434	304	253	211
	Pro [N]	41900	41900	41900	41900	41900	41900	41900	53100	54100	52700	51100
	Pro [kgf]	4270	4270	4270	4270	4270	4270	4270	5410	5510	5370	5210
4C170	P_1 [kW]	-	1.90	2.35	2.85	3.20	3.81	4.74	4.74	4.74	4.74	4.74
	T_{out} [N・m]	5140	5140	5140	5140	5140	5140	5140	4260	2980	2480	2070
	T_{out} [kgf・m]	524	524	524	524	524	524	524	434	304	253	211
	Pro [N]	41900	41900	41900	41900	41900	41900	41900	53100	54100	52700	51100
	Pro [kgf]	4270	4270	4270	4270	4270	4270	4270	5410	5510	5370	5210
4C175	P_1 [kW]	-	1.90	2.35	2.85	3.20	3.81	4.74	4.74	4.74	4.74	4.74
	T_{out} [N・m]	5140	5140	5140	5140	5140	5140	5140	4260	2980	2480	2070
	T_{out} [kgf・m]	524	524	524	524	524	524	524	434	304	253	211
	Pro [N]	41900	41900	41900	41900	41900	41900	41900	53100	54100	52700	51100
	Pro [kgf]	4270	4270	4270	4270	4270	4270	4270	5410	5510	5370	5210
4D160	P_1 [kW]	-	2.20	2.73	3.30	3.72	4.42	5.50	5.75	5.75	5.75	5.75
	T_{out} [N・m]	5960	5960	5960	5960	5960	5960	5960	5170	3610	3010	2510
	T_{out} [kgf・m]	608	608	608	608	608	608	608	527	368	307	256
	Pro [N]	79700	79700	79700	79700	79700	79700	79700	84700	83100	80300	77300
	Pro [kgf]	8120	8120	8120	8120	8120	8120	8120	8630	8470	8190	7880
4D165	P_1 [kW]	-	2.63	3.27	3.95	4.45	5.29	6.58	7.53	7.43	6.34	7.53
	T_{out} [N・m]	7130	7130	7130	7130	7130	7130	7130	6770	4670	3320	3290
	T_{out} [kgf・m]	727	727	727	727	727	727	727	690	476	338	335
	Pro [N]	70100	70100	70100	70100	70100	70100	70100	73400	79100	79100	74300
	Pro [kgf]	7150	7150	7150	7150	7150	7150	7150	7480	8060	8060	7570
枠番	n_1 [r/min]	50	580	720	870	980	1165	1450	1750	2500	3000	3600
	n_2 [r/min]	0.280	3.25	4.03	4.87	5.49	6.53	8.12	9.80	14.0	16.8	20.2

注）1. 選定表に記載の機種の形式については、D6 頁をご参照ください。ただし、取付位置記号 Y4、F4、G4、K4、W4（入力軸が下向き）の場合には、本選定表は適用できませんので、ご照会ください。
2. 出力軸許容ラジアル荷重 Pro は、中空軸タイプは軸端面から 20mm、中実軸タイプは出力軸中央の値です。荷重点がそれ以外の場合、および許容スラスト荷重については、技術資料 F8 ～ F15 頁をご覧ください。
3. 入力軸の許容ラジアル荷重は、F15 ～ F16 頁をご参照ください。
4. 潤滑方式は機種によって異なります。詳細は技術資料 F5 頁の「潤滑」をご参照ください。
5. 減速比は公称減速比です。出力回転数 n2 は実減速比から算出しています。（減速比 11 ～ 18 の実減速比は枠番によって異なるため、代表減速比で算出しています。）実減速比は D8 頁をご参照ください。
6. ［　］の部分は、50%ED、［　］の部分は 25%ED を運転条件としています（それぞれ運転は 10 分サイクル）。
7. 本表に記載の内容は予告無しに変更することがあります。

選定表

選定について
選定表
寸法図
技術資料
オプション
ギヤモータ
レデューサ
標準仕様
形式
製作範囲
選定手順
ベベル+CY1段 減速比 11～305
ベベル+CY2段 減速比 364～10658

減速比 179

n_1：入力回転数［r/min］
n_2：出力回転数［r/min］
P_1：許容入力容量［kW］
T_{out}：許容出力トルク［N・m & kgf・m］
Pro：低速軸許容ラジアル荷重［N & kgf］

寸法図（ページ）	
軸上取付、ケース取付	E2
フランジ取付	E6
脚取付	E10

枠番	n_1 [r/min]	50	580	720	870	980	1165	1450	1750	2500	3000	3600
	n_2 [r/min]	0.280	3.25	4.03	4.87	5.49	6.53	8.12	9.80	14.0	16.8	20.2
4D170	P_1 [kW]	-	3.17	3.94	4.76	5.36	6.37	7.66	8.04	8.04	8.04	8.04
	T_{out} [N・m]	8590	8590	8590	8590	8590	8590	8300	7230	5050	4210	3510
	T_{out} [kgf・m]	876	876	876	876	876	876	846	737	515	429	358
	Pro [N]	52600	52600	52600	52600	52600	52600	56800	69200	77700	75700	73500
	Pro [kgf]	5360	5360	5360	5360	5360	5360	5790	7050	7920	7720	7490
4D175	P_1 [kW]	-	3.22	3.99	4.83	5.44	6.46	8.04	8.04	8.04	8.04	8.04
	T_{out} [N・m]	8720	8720	8720	8720	8720	8720	8720	7230	5050	4210	3510
	T_{out} [kgf・m]	889	889	889	889	889	889	889	737	515	429	358
	Pro [N]	50600	50600	50600	50600	50600	50600	50600	69200	77700	75700	73500
	Pro [kgf]	5160	5160	5160	5160	5160	5160	5160	7050	7920	7720	7490
4D180	P_1 [kW]	-	3.22	3.99	4.83	5.44	6.46	8.04	9.71	ご照会ください		
	T_{out} [N・m]	8720	8720	8720	8720	8720	8720	8720	8720			
	T_{out} [kgf・m]	889	889	889	889	889	889	889	889			
	Pro [N]	50600	50600	50600	50600	50600	50600	50600	50600			
	Pro [kgf]	5160	5160	5160	5160	5160	5160	5160	5160			
4D185	P_1 [kW]	-	3.22	3.99	4.83	5.44	6.46	8.04	9.71			
	T_{out} [N・m]	8720	8720	8720	8720	8720	8720	8720	8720			
	T_{out} [kgf・m]	889	889	889	889	889	889	889	889			
	Pro [N]	50600	50600	50600	50600	50600	50600	50600	50600			
	Pro [kgf]	5160	5160	5160	5160	5160	5160	5160	5160			
4E170	P_1 [kW]	-	3.17	3.94	4.76	5.36	6.37	7.66	8.39	8.39	8.39	8.39
	T_{out} [N・m]	8590	8590	8590	8590	8590	8590	8300	7540	5270	4400	3660
	T_{out} [kgf・m]	876	876	876	876	876	876	846	769	537	449	373
	Pro [N]	88700	88700	88700	88700	88700	88700	89300	90900	95400	97100	98600
	Pro [kgf]	9040	9040	9040	9040	9040	9040	9100	9270	9720	9900	10100
4E175	P_1 [kW]	-	3.95	4.90	5.92	6.67	7.93	9.87	10.7	10.7	10.7	10.7
	T_{out} [N・m]	10700	10700	10700	10700	10700	10700	10700	9610	6730	5610	4670
	T_{out} [kgf・m]	1090	1090	1090	1090	1090	1090	1090	980	686	572	476
	Pro [N]	84500	84500	84500	84500	84500	84500	84500	86700	92500	94700	96600
	Pro [kgf]	8610	8610	8610	8610	8610	8610	8610	8840	9430	9650	9850
4E180	P_1 [kW]	-	4.28	5.31	6.42	7.23	8.60	10.7	12.0	ご照会ください		
	T_{out} [N・m]	11600	11600	11600	11600	11600	11600	11600	10800			
	T_{out} [kgf・m]	1180	1180	1180	1180	1180	1180	1180	1100			
	Pro [N]	82000	82000	82000	82000	82000	82000	82000	84400			
	Pro [kgf]	8360	8360	8360	8360	8360	8360	8360	8600			
4E185	P_1 [kW]	-	4.28	5.31	6.42	7.23	8.60	10.7	12.9			
	T_{out} [N・m]	11600	11600	11600	11600	11600	11600	11600	11600			
	T_{out} [kgf・m]	1180	1180	1180	1180	1180	1180	1180	1180			
	Pro [N]	82000	82000	82000	82000	82000	82000	82000	82000			
	Pro [kgf]	8360	8360	8360	8360	8360	8360	8360	8360			
4E190	P_1 [kW]	-	4.28	5.31	6.42	7.23	8.60	10.7	12.9			
	T_{out} [N・m]	11600	11600	11600	11600	11600	11600	11600	11600			
	T_{out} [kgf・m]	1180	1180	1180	1180	1180	1180	1180	1180			
	Pro [N]	82000	82000	82000	82000	82000	82000	82000	82000			
	Pro [kgf]	8360	8360	8360	8360	8360	8360	8360	8360			
4E195	P_1 [kW]	-	4.28	5.31	6.42	7.23	8.60	10.7	12.9			
	T_{out} [N・m]	11600	11600	11600	11600	11600	11600	11600	11600			
	T_{out} [kgf・m]	1180	1180	1180	1180	1180	1180	1180	1180			
	Pro [N]	82000	82000	82000	82000	82000	82000	82000	82000			
	Pro [kgf]	8360	8360	8360	8360	8360	8360	8360	8360			
枠番	n_1 [r/min]	50	580	720	870	980	1165	1450	1750	2500	3000	3600
	n_2 [r/min]	0.280	3.25	4.03	4.87	5.49	6.53	8.12	9.80	14.0	16.8	20.2

注）1. 選定表に記載の機種の形式については、D6 頁をご参照ください。ただし、取付位置記号 Y4、F4、G4、K4、W4（入力軸が下向き）の場合には、本選定表は適用できませんので、ご照会ください。
2. 出力軸許容ラジアル荷重 Pro は、中空軸タイプは軸端面から 20mm、中実軸タイプは出力軸中央の値です。荷重点がそれ以外の場合、および許容スラスト荷重については、技術資料 F8 ～ F15 頁をご覧ください。
3. 入力軸の許容ラジアル荷重は、F15 ～ F16 頁をご参照ください。
4. 潤滑方式は機種によって異なります。詳細は技術資料 F5 頁の「潤滑」をご参照ください。
5. 減速比は公称減速比です。出力回転数 n2 は実減速比から算出しています。（減速比 11 ～ 18 の実減速比は枠番によって異なるため、代表減速比で算出しています。）実減速比は D8 頁をご参照ください。
6. □の部分は、50%ED、■の部分は 25%ED を運転条件としています（それぞれ運転は 10 分サイクル）。
7. 本表に記載の内容は予告無しに変更することがあります。

選定表

選定について
選定表
寸法図
技術資料
オプション
ギヤモータ
レデューサ
標準仕様
形式
製作範囲
選定手順
ベベル+CY1段 減速比 11～305
ベベル+CY2段 減速比 364～10658

寸法図（ページ）	
軸上取付、ケース取付	E2
フランジ取付	E6
脚取付	E10

n_1：入力回転数［r/min］
n_2：出力回転数［r/min］
P_1：許容入力容量［kW］
T_{out}：許容出力トルク［N・m & kgf・m］
Pro：低速軸許容ラジアル荷重［N & kgf］

減速比 179

枠番												
	n_1	[r/min]	50	580	720	870	980	1165	1450	1750	2500	3000	3600
	n_2	[r/min]	0.280	3.25	4.03	4.87	5.49	6.53	8.12	9.80	14.0	16.8	20.2
4F180	P_1	[kW]	-	5.08	6.30	7.62	8.58	10.2	12.0	12.0	ご照会ください		
	T_{out}	[N・m]	13800	13800	13800	13800	13800	13800	13000	10800			
	T_{out}	[kgf・m]	1410	1410	1410	1410	1410	1410	1330	1100			
	Pro	[N]	120000	120000	120000	120000	120000	120000	121000	125000			
	Pro	[kgf]	12200	12200	12200	12200	12200	12200	12300	12700			
4F185	P_1	[kW]	-	6.27	7.78	9.40	10.6	12.6	15.1	15.1			
	T_{out}	[N・m]	17000	17000	17000	17000	17000	17000	16400	13600			
	T_{out}	[kgf・m]	1730	1730	1730	1730	1730	1730	1670	1390			
	Pro	[N]	114000	114000	114000	114000	114000	114000	115000	120000			
	Pro	[kgf]	11600	11600	11600	11600	11600	11600	11700	12200			
4F190	P_1	[kW]	-	6.64	8.25	9.96	11.2	13.3	16.6	18.2			
	T_{out}	[N・m]	18000	18000	18000	18000	18000	18000	18000	16300			
	T_{out}	[kgf・m]	1830	1830	1830	1830	1830	1830	1830	1660			
	Pro	[N]	112000	112000	112000	112000	112000	112000	112000	115000			
	Pro	[kgf]	11400	11400	11400	11400	11400	11400	11400	11700			
4F195	P_1	[kW]	-	6.64	8.25	9.96	11.2	13.3	16.6	20.0			
	T_{out}	[N・m]	18000	18000	18000	18000	18000	18000	18000	18000			
	T_{out}	[kgf・m]	1830	1830	1830	1830	1830	1830	1830	1830			
	Pro	[N]	112000	112000	112000	112000	112000	112000	112000	112000			
	Pro	[kgf]	11400	11400	11400	11400	11400	11400	11400	11400			
枠番	n_1	[r/min]	50	580	720	870	980	1165	1450	1750	2500	3000	3600
	n_2	[r/min]	0.280	3.25	4.03	4.87	5.49	6.53	8.12	9.80	14.0	16.8	20.2

注）1. 選定表に記載の機種の形式については、D6 頁をご参照ください。ただし、取付位置記号 Y4、F4、G4、K4、W4（入力軸が下向き）の場合には、本選定表は適用できませんので、ご照会ください。
2. 出力軸許容ラジアル荷重 Pro は、中空軸タイプは軸端面から 20mm、中実軸タイプは出力軸中央の値です。荷重点がそれ以外の場合、および許容スラスト荷重については、技術資料 F8 ～ F15 頁をご覧ください。
3. 入力軸の許容ラジアル荷重は、F15 ～ F16 頁をご参照ください。
4. 潤滑方式は機種によって異なります。詳細は技術資料 F5 頁の「潤滑」をご参照ください。
5. 減速比は公称減速比です。出力回転数 n2 は実減速比から算出しています。（減速比 11 ～ 18 の実減速比は枠番によって異なるため、代表減速比で算出しています。）実減速比は D8 頁をご参照ください。
6. □の部分は、50%ED、■の部分は 25%ED を運転条件としています（それぞれ運転は 10 分サイクル）。
7. 本表に記載の内容は予告無しに変更することがあります。

選定表

減速比 207

n_1：入力回転数［r/min］
n_2：出力回転数［r/min］
P_1：許容入力容量［kW］
T_{out}：許容出力トルク［N・m & kgf・m］
Pro：低速軸許容ラジアル荷重［N & kgf］

寸法図（ページ）	
軸上取付、ケース取付	E2
フランジ取付	E6
脚取付	E10

枠番	n_1 [r/min]	50	580	720	870	980	1165	1450	1750	2500	3000	3600
	n_2 [r/min]	0.242	2.81	3.49	4.21	4.75	5.64	7.02	8.47	12.1	14.5	17.4
4A100	P_1 [kW]	-	0.271	0.336	0.406	0.458	0.516	0.516	0.516	0.516	0.516	0.516
	T_{out} [N・m]	849	849	849	849	849	805	647	536	375	313	261
	T_{out} [kgf・m]	86.5	86.5	86.5	86.5	86.5	82.1	66.0	54.6	38.2	31.9	26.6
	Pro [N]	22500	22500	22500	22500	22500	23100	24700	25600	26500	26800	26900
	Pro [kgf]	2290	2290	2290	2290	2290	2350	2520	2610	2700	2730	2740
4A105	P_1 [kW]	-	0.321	0.398	0.481	0.530	0.603	0.681	0.708	0.708	0.708	0.708
	T_{out} [N・m]	1010	1010	1010	1010	984	941	854	736	515	429	358
	T_{out} [kgf・m]	103	103	103	103	100	95.9	87.1	75.0	52.5	43.7	36.5
	Pro [N]	20300	20300	20300	20300	20600	21300	22500	23800	25700	26200	26600
	Pro [kgf]	2070	2070	2070	2070	2100	2170	2290	2430	2620	2670	2710
4A110	P_1 [kW]	-	0.390	0.484	0.585	0.659	0.784	0.859	0.859	0.859	0.859	0.859
	T_{out} [N・m]	1220	1220	1220	1220	1220	1220	1080	893	625	521	434
	T_{out} [kgf・m]	124	124	124	124	124	124	110	91.0	63.7	53.1	44.2
	Pro [N]	15800	15800	15800	15800	15800	15800	19000	22000	24900	25700	26200
	Pro [kgf]	1610	1610	1610	1610	1610	1610	1940	2240	2540	2620	2670
4A115	P_1 [kW]	-	0.411	0.511	0.617	0.695	0.827	1.01	1.01	1.01	1.01	1.01
	T_{out} [N・m]	1290	1290	1290	1290	1290	1290	1270	1050	735	612	510
	T_{out} [kgf・m]	131	131	131	131	131	131	129	107	74.9	62.4	52.0
	Pro [N]	13900	13900	13900	13900	13900	13900	14600	19500	23800	25000	25700
	Pro [kgf]	1420	1420	1420	1420	1420	1420	1490	1990	2430	2550	2620
4A120	P_1 [kW]	-	0.411	0.511	0.617	0.695	0.827	1.03	1.03	1.03	1.03	1.03
	T_{out} [N・m]	1290	1290	1290	1290	1290	1290	1290	1070	749	624	520
	T_{out} [kgf・m]	131	131	131	131	131	131	131	109	76.4	63.6	53.0
	Pro [N]	13900	13900	13900	13900	13900	13900	13900	19200	23700	24900	25700
	Pro [kgf]	1420	1420	1420	1420	1420	1420	1420	1960	2420	2540	2620
4A125	P_1 [kW]	-	0.411	0.511	0.617	0.695	0.827	1.03	1.03	1.03	1.03	1.03
	T_{out} [N・m]	1290	1290	1290	1290	1290	1290	1290	1070	749	624	520
	T_{out} [kgf・m]	131	131	131	131	131	131	131	109	76.4	63.6	53.0
	Pro [N]	13900	13900	13900	13900	13900	13900	13900	19200	23700	24900	25700
	Pro [kgf]	1420	1420	1420	1420	1420	1420	1420	1960	2420	2540	2620
4A140	P_1 [kW]	-	0.411	0.511	0.617	0.695	0.827	1.03	1.03	1.03	1.03	1.03
	T_{out} [N・m]	1290	1290	1290	1290	1290	1290	1290	1070	749	624	520
	T_{out} [kgf・m]	131	131	131	131	131	131	131	109	76.4	63.6	53.0
	Pro [N]	13900	13900	13900	13900	13900	13900	13900	19200	23700	24900	25700
	Pro [kgf]	1420	1420	1420	1420	1420	1420	1420	1960	2420	2540	2620
4A145	P_1 [kW]	-	0.411	0.511	0.617	0.695	0.827	1.03	1.03	1.03	1.03	1.03
	T_{out} [N・m]	1290	1290	1290	1290	1290	1290	1290	1070	749	624	520
	T_{out} [kgf・m]	131	131	131	131	131	131	131	109	76.4	63.6	53.0
	Pro [N]	13900	13900	13900	13900	13900	13900	13900	19200	23700	24900	25700
	Pro [kgf]	1420	1420	1420	1420	1420	1420	1420	1960	2420	2540	2620
4B120	P_1 [kW]	-	0.569	0.706	0.853	0.961	1.14	1.30	1.30	1.30	1.30	1.30
	T_{out} [N・m]	1780	1780	1780	1780	1780	1780	1640	1360	945	788	657
	T_{out} [kgf・m]	181	181	181	181	181	181	167	139	96.3	80.3	67.0
	Pro [N]	36700	36700	36700	36700	36700	36700	38100	40300	42600	43300	41800
	Pro [kgf]	3740	3740	3740	3740	3740	3740	3880	4110	4340	4410	4260
4B125	P_1 [kW]	-	0.683	0.847	1.02	1.15	1.37	1.62	1.62	1.62	1.62	1.62
	T_{out} [N・m]	2140	2140	2140	2140	2140	2140	2030	1680	1180	982	818
	T_{out} [kgf・m]	218	218	218	218	218	218	207	171	120	100	83.4
	Pro [N]	32600	32600	32600	32600	32600	32600	34000	37700	41400	42400	40800
	Pro [kgf]	3320	3320	3320	3320	3320	3320	3470	3840	4220	4320	4160
4B140	P_1 [kW]	-	0.820	1.02	1.23	1.39	1.65	2.05	2.05	2.05	2.05	2.05
	T_{out} [N・m]	2570	2570	2570	2570	2570	2570	2570	2130	1490	1240	1040
	T_{out} [kgf・m]	262	262	262	262	262	262	262	217	152	126	106
	Pro [N]	25400	25400	25400	25400	25400	25400	25400	32700	39300	40800	39500
	Pro [kgf]	2590	2590	2590	2590	2590	2590	2590	3330	4010	4160	4030
枠番	n_1 [r/min]	50	580	720	870	980	1165	1450	1750	2500	3000	3600
	n_2 [r/min]	0.242	2.81	3.49	4.21	4.75	5.64	7.02	8.47	12.1	14.5	17.4

注）1. 選定表に記載の機種の形式については、D6 頁をご参照ください。ただし、取付位置記号 Y4、F4、G4、K4、W4（入力軸が下向き）の場合には、本選定表は適用できませんので、ご照会ください。
2. 出力軸許容ラジアル荷重 Pro は、中空軸タイプは軸端面から 20mm、中実軸タイプは出力軸中央の値です。荷重点がそれ以外の場合、および許容スラスト荷重については、技術資料 F8 ～ F15 頁をご覧ください。
3. 入力軸の許容ラジアル荷重は、F15 ～ F16 頁をご参照ください。
4. 潤滑方式は機種によって異なります。詳細は技術資料 F5 頁の「潤滑」をご参照ください。
5. 減速比は公称減速比です。出力回転数 n2 は実減速比から算出しています。（減速比 11 ～ 18 の実減速比は枠番によって異なるため、代表減速比で算出しています。）実減速比は D8 頁をご参照ください。
6. □の部分は、50%ED、■の部分は 25%ED を運転条件としています（それぞれ運転は 10 分サイクル）。
7. 本表に記載の内容は予告無しに変更することがあります。

選定表

寸法図（ページ）	
軸上取付、ケース取付	E2
フランジ取付	E6
脚取付	E10

n_1：入力回転数［r/min］
n_2：出力回転数［r/min］
P_1：許容入力容量［kW］
T_{out}：許容出力トルク［N・m & kgf・m］
Pro：低速軸許容ラジアル荷重［N & kgf］

減速比 207

枠番	n_1 [r/min]	50	580	720	870	980	1165	1450	1750	2500	3000	3600
	n_2 [r/min]	0.242	2.81	3.49	4.21	4.75	5.64	7.02	8.47	12.1	14.5	17.4
4B145	P_1 [kW]	-	0.820	1.02	1.23	1.39	1.65	2.05	2.05	2.05	2.05	2.05
	T_{out} [N・m]	2570	2570	2570	2570	2570	2570	2570	2130	1490	1240	1040
	T_{out} [kgf・m]	262	262	262	262	262	262	262	217	152	126	106
	Pro [N]	25400	25400	25400	25400	25400	25400	25400	32700	39300	40800	39500
	Pro [kgf]	2590	2590	2590	2590	2590	2590	2590	3330	4010	4160	4030
4B160	P_1 [kW]	-	0.820	1.02	1.23	1.39	1.65	2.05	2.05	2.05	2.05	2.05
	T_{out} [N・m]	2570	2570	2570	2570	2570	2570	2570	2130	1490	1240	1040
	T_{out} [kgf・m]	262	262	262	262	262	262	262	217	152	126	106
	Pro [N]	25400	25400	25400	25400	25400	25400	25400	32700	39300	40800	39500
	Pro [kgf]	2590	2590	2590	2590	2590	2590	2590	3330	4010	4160	4030
4B165	P_1 [kW]	-	0.820	1.02	1.23	1.39	1.65	2.05	2.05	2.05	2.05	2.05
	T_{out} [N・m]	2570	2570	2570	2570	2570	2570	2570	2130	1490	1240	1040
	T_{out} [kgf・m]	262	262	262	262	262	262	262	217	152	126	106
	Pro [N]	25400	25400	25400	25400	25400	25400	25400	32700	39300	40800	39500
	Pro [kgf]	2590	2590	2590	2590	2590	2590	2590	3330	4010	4160	4030
4C140	P_1 [kW]	-	1.33	1.65	1.99	2.24	2.67	2.96	2.96	2.96	2.96	2.96
	T_{out} [N・m]	4160	4160	4160	4160	4160	4160	3710	3080	2150	1790	1500
	T_{out} [kgf・m]	424	424	424	424	424	424	378	314	219	182	153
	Pro [N]	54100	54100	54100	54100	54100	54100	58200	62800	60700	58500	56300
	Pro [kgf]	5510	5510	5510	5510	5510	5510	5930	6400	6190	5960	5740
4C145	P_1 [kW]	-	1.48	1.84	2.15	2.36	2.69	3.18	3.65	3.65	3.65	2.97
	T_{out} [N・m]	4650	4650	4650	4500	4380	4200	3990	3800	2650	2210	1500
	T_{out} [kgf・m]	474	474	474	459	446	428	407	387	270	225	153
	Pro [N]	48700	48700	48700	50500	51900	53700	55800	57500	58500	56700	56300
	Pro [kgf]	4960	4960	4960	5150	5290	5470	5690	5860	5960	5780	5740
4C160	P_1 [kW]	-	1.64	2.04	2.46	2.77	3.29	4.10	4.10	4.10	4.10	3.92
	T_{out} [N・m]	5140	5140	5140	5140	5140	5140	5140	4260	2980	2480	1980
	T_{out} [kgf・m]	524	524	524	524	524	524	524	434	304	253	202
	Pro [N]	41900	41900	41900	41900	41900	41900	41900	53100	57100	55500	54200
	Pro [kgf]	4270	4270	4270	4270	4270	4270	4270	5410	5820	5660	5520
4C165	P_1 [kW]	-	1.64	2.04	2.46	2.77	3.29	4.10	4.10	4.10	4.10	3.92
	T_{out} [N・m]	5140	5140	5140	5140	5140	5140	5140	4260	2980	2480	1980
	T_{out} [kgf・m]	524	524	524	524	524	524	524	434	304	253	202
	Pro [N]	41900	41900	41900	41900	41900	41900	41900	53100	57100	55500	54200
	Pro [kgf]	4270	4270	4270	4270	4270	4270	4270	5410	5820	5660	5520
4C170	P_1 [kW]	-	1.64	2.04	2.46	2.77	3.29	4.10	4.10	4.10	4.10	4.10
	T_{out} [N・m]	5140	5140	5140	5140	5140	5140	5140	4260	2980	2480	2070
	T_{out} [kgf・m]	524	524	524	524	524	524	524	434	304	253	211
	Pro [N]	41900	41900	41900	41900	41900	41900	41900	53100	57100	55500	53800
	Pro [kgf]	4270	4270	4270	4270	4270	4270	4270	5410	5820	5660	5480
4C175	P_1 [kW]	-	1.64	2.04	2.46	2.77	3.29	4.10	4.10	4.10	4.10	4.10
	T_{out} [N・m]	5140	5140	5140	5140	5140	5140	5140	4260	2980	2480	2070
	T_{out} [kgf・m]	524	524	524	524	524	524	524	434	304	253	211
	Pro [N]	41900	41900	41900	41900	41900	41900	41900	53100	57100	55500	53800
	Pro [kgf]	4270	4270	4270	4270	4270	4270	4270	5410	5820	5660	5480
4D160	P_1 [kW]	-	1.90	2.36	2.85	3.21	3.82	4.42	4.42	4.42	4.42	3.92
	T_{out} [N・m]	5960	5960	5960	5960	5960	5960	5540	4590	3210	2680	1980
	T_{out} [kgf・m]	608	608	608	608	608	608	565	468	327	273	202
	Pro [N]	79700	79700	79700	79700	79700	79700	82500	87800	89000	85600	83200
	Pro [kgf]	8120	8120	8120	8120	8120	8120	8410	8950	9070	8730	8480
4D165	P_1 [kW]	-	2.28	2.82	3.41	3.84	4.57	5.69	5.75	5.75	5.02	3.92
	T_{out} [N・m]	7130	7130	7130	7130	7130	7130	7130	5970	4180	3040	1980
	T_{out} [kgf・m]	727	727	727	727	727	727	727	609	426	310	202
	Pro [N]	70100	70100	70100	70100	70100	70100	70100	79600	85300	84200	83200
	Pro [kgf]	7150	7150	7150	7150	7150	7150	7150	8110	8700	8580	8480
枠番	n_1 [r/min]	50	580	720	870	980	1165	1450	1750	2500	3000	3600
	n_2 [r/min]	0.242	2.81	3.49	4.21	4.75	5.64	7.02	8.47	12.1	14.5	17.4

注）1. 選定表に記載の機種の形式については、D6 頁をご参照ください。ただし、取付位置記号 Y4、F4、G4、K4、W4（入力軸が下向き）の場合には、本選定表は適用できませんので、ご照会ください。
2. 出力軸許容ラジアル荷重 Pro は、中空軸タイプは軸端面から 20mm、中実軸タイプは出力軸中央の値です。荷重点がそれ以外の場合、および許容スラスト荷重については、技術資料 F8 ～ F15 頁をご覧ください。
3. 入力軸の許容ラジアル荷重は、F15 ～ F16 頁をご参照ください。
4. 潤滑方式は機種によって異なります。詳細は技術資料 F5 頁の「潤滑」をご参照ください。
5. 減速比は公称減速比です。出力回転数 n2 は実減速比から算出しています。（減速比 11 ～ 18 の実減速比は枠番によって異なるため、代表減速比で算出しています。）実減速比は D8 頁をご参照ください。
6. ［　］の部分は、50%ED、［　］の部分は 25%ED を運転条件としています（それぞれ運転は 10 分サイクル）。
7. 本表に記載の内容は予告無しに変更することがあります。

選定表

減速比 207

n_1：入力回転数［r/min］
n_2：出力回転数［r/min］
P_1：許容入力容量［kW］
T_{out}：許容出力トルク［N・m & kgf・m］
Pro：低速軸許容ラジアル荷重［N & kgf］

寸法図（ページ）	
軸上取付、ケース取付	E2
フランジ取付	E6
脚取付	E10

枠番	n_1 [r/min]	50	580	720	870	980	1165	1450	1750	2500	3000	3600
	n_2 [r/min]	0.242	2.81	3.49	4.21	4.75	5.64	7.02	8.47	12.1	14.5	17.4
4D170	P_1 [kW]	-	2.74	3.40	4.11	4.63	5.51	6.62	6.95	6.95	6.95	6.95
	T_{out} [N・m]	8590	8590	8590	8590	8590	8590	8300	7230	5050	4210	3510
	T_{out} [kgf・m]	876	876	876	876	876	876	846	737	515	429	358
	Pro [N]	52600	52600	52600	52600	52600	52600	56900	69200	82000	79800	77400
	Pro [kgf]	5360	5360	5360	5360	5360	5360	5800	7050	8360	8130	7890
4D175	P_1 [kW]	-	2.78	3.45	4.17	4.70	5.59	6.95	6.95	6.95	6.95	6.95
	T_{out} [N・m]	8720	8720	8720	8720	8720	8720	8720	7230	5050	4210	3510
	T_{out} [kgf・m]	889	889	889	889	889	889	889	737	515	429	358
	Pro [N]	50600	50600	50600	50600	50600	50600	50600	69200	82000	79800	77400
	Pro [kgf]	5160	5160	5160	5160	5160	5160	5160	7050	8360	8130	7890
4D180	P_1 [kW]	-	2.78	3.45	4.17	4.70	5.59	6.95	8.39	ご照会ください		
	T_{out} [N・m]	8720	8720	8720	8720	8720	8720	8720	8720			
	T_{out} [kgf・m]	889	889	889	889	889	889	889	889			
	Pro [N]	50600	50600	50600	50600	50600	50600	50600	50600			
	Pro [kgf]	5160	5160	5160	5160	5160	5160	5160	5160			
4D185	P_1 [kW]	-	2.78	3.45	4.17	4.70	5.59	6.95	8.39			
	T_{out} [N・m]	8720	8720	8720	8720	8720	8720	8720	8720			
	T_{out} [kgf・m]	889	889	889	889	889	889	889	889			
	Pro [N]	50600	50600	50600	50600	50600	50600	50600	50600			
	Pro [kgf]	5160	5160	5160	5160	5160	5160	5160	5160			
4E170	P_1 [kW]	-	2.74	3.40	4.11	4.63	5.51	6.62	7.15	7.15	7.15	7.15
	T_{out} [N・m]	8590	8590	8590	8590	8590	8590	8300	7430	5200	4330	3610
	T_{out} [kgf・m]	876	876	876	876	876	876	846	757	530	441	368
	Pro [N]	88700	88700	88700	88700	88700	88700	89300	91100	95500	97200	98700
	Pro [kgf]	9040	9040	9040	9040	9040	9040	9100	9290	9730	9910	10100
4E175	P_1 [kW]	-	3.41	4.24	5.12	5.77	6.86	8.29	8.29	8.29	8.29	8.29
	T_{out} [N・m]	10700	10700	10700	10700	10700	10700	10400	8610	6030	5020	4190
	T_{out} [kgf・m]	1090	1090	1090	1090	1090	1090	1060	878	615	512	427
	Pro [N]	84500	84500	84500	84500	84500	84500	85200	88700	93900	95900	97500
	Pro [kgf]	8610	8610	8610	8610	8610	8610	8690	9040	9570	9780	9940
4E180	P_1 [kW]	-	3.70	4.59	5.55	6.25	7.43	9.25	9.75	ご照会ください		
	T_{out} [N・m]	11600	11600	11600	11600	11600	11600	11600	10100			
	T_{out} [kgf・m]	1180	1180	1180	1180	1180	1180	1180	1030			
	Pro [N]	82000	82000	82000	82000	82000	82000	82000	85700			
	Pro [kgf]	8360	8360	8360	8360	8360	8360	8360	8740			
4E185	P_1 [kW]	-	3.70	4.59	5.55	6.25	7.43	9.25	11.2			
	T_{out} [N・m]	11600	11600	11600	11600	11600	11600	11600	11600			
	T_{out} [kgf・m]	1180	1180	1180	1180	1180	1180	1180	1180			
	Pro [N]	82000	82000	82000	82000	82000	82000	82000	82000			
	Pro [kgf]	8360	8360	8360	8360	8360	8360	8360	8360			
4E190	P_1 [kW]	-	3.70	4.59	5.55	6.25	7.43	9.25	11.2			
	T_{out} [N・m]	11600	11600	11600	11600	11600	11600	11600	11600			
	T_{out} [kgf・m]	1180	1180	1180	1180	1180	1180	1180	1180			
	Pro [N]	82000	82000	82000	82000	82000	82000	82000	82000			
	Pro [kgf]	8360	8360	8360	8360	8360	8360	8360	8360			
4E195	P_1 [kW]	-	3.70	4.59	5.55	6.25	7.43	9.25	11.2			
	T_{out} [N・m]	11600	11600	11600	11600	11600	11600	11600	11600			
	T_{out} [kgf・m]	1180	1180	1180	1180	1180	1180	1180	1180			
	Pro [N]	82000	82000	82000	82000	82000	82000	82000	82000			
	Pro [kgf]	8360	8360	8360	8360	8360	8360	8360	8360			
枠番	n_1 [r/min]	50	580	720	870	980	1165	1450	1750	2500	3000	3600
	n_2 [r/min]	0.242	2.81	3.49	4.21	4.75	5.64	7.02	8.47	12.1	14.5	17.4

注）1. 選定表に記載の機種の形式については、D6 頁をご参照ください。ただし、取付位置記号 Y4、F4、G4、K4、W4（入力軸が下向き）の場合には、本選定表は適用できませんので、ご照会ください。
2. 出力軸許容ラジアル荷重 Pro は、中空軸タイプは軸端面から 20mm、中実軸タイプは出力軸中央の値です。荷重点がそれ以外の場合、および許容スラスト荷重については、技術資料 F8 ～ F15 頁をご覧ください。
3. 入力軸の許容ラジアル荷重は、F15 ～ F16 頁をご参照ください。
4. 潤滑方式は機種によって異なります。詳細は技術資料 F5 頁の「潤滑」をご参照ください。
5. 減速比は公称減速比です。出力回転数 n2 は実減速比から算出しています。（減速比 11 ～ 18 の実減速比は枠番によって異なるため、代表減速比で算出しています。）実減速比は D8 頁をご参照ください。
6. □の部分は、50%ED、■の部分は 25%ED を運転条件としています（それぞれ運転は 10 分サイクル）。
7. 本表に記載の内容は予告無しに変更することがあります。

選定表

選定について
選定表
寸法図
技術資料
オプション
ギヤモータ
レデューサ
標準仕様
形式
製作範囲
選定手順
ベベル+CV1段 減速比 11～305
ベベル+CV2段 減速比 364～10658

寸法図（ページ）	
軸上取付、ケース取付	E2
フランジ取付	E6
脚取付	E10

n_1：入力回転数［r/min］
n_2：出力回転数［r/min］
P_1：許容入力容量［kW］
T_{out}：許容出力トルク［N・m & kgf・m］
Pro：低速軸許容ラジアル荷重［N & kgf］

減速比 207

枠番	n_1 ［r/min］	50	580	720	870	980	1165	1450	1750	2500	3000	3600
	n_2 ［r/min］	0.242	2.81	3.49	4.21	4.75	5.64	7.02	8.47	12.1	14.5	17.4
4F180	P_1 ［kW］	-	4.39	5.45	6.58	7.42	8.82	9.75	9.75	ご照会ください		
	T_{out} ［N・m］	13700	13800	13800	13800	13800	13800	12200	10100			
	T_{out} ［kgf・m］	1400	1410	1410	1410	1410	1410	1240	1030			
	Pro ［N］	120000	120000	120000	120000	120000	120000	122000	126000			
	Pro ［kgf］	12200	12200	12200	12200	12200	12200	12400	12800			
4F185	P_1 ［kW］	-	5.42	6.73	8.13	9.15	10.9	12.0	12.0			
	T_{out} ［N・m］	17000	17000	17000	17000	17000	17000	15000	12500			
	T_{out} ［kgf・m］	1730	1730	1730	1730	1730	1730	1530	1270			
	Pro ［N］	114000	114000	114000	114000	114000	114000	117000	122000			
	Pro ［kgf］	11600	11600	11600	11600	11600	11600	11900	12400			
4F190	P_1 ［kW］	-	5.74	7.13	8.61	9.70	11.5	14.4	15.3			
	T_{out} ［N・m］	18000	18000	18000	18000	18000	18000	18000	15900			
	T_{out} ［kgf・m］	1830	1830	1830	1830	1830	1830	1830	1620			
	Pro ［N］	112000	112000	112000	112000	112000	112000	112000	116000			
	Pro ［kgf］	11400	11400	11400	11400	11400	11400	11400	11800			
4F195	P_1 ［kW］	-	5.74	7.13	8.61	9.70	11.5	14.4	17.3			
	T_{out} ［N・m］	18000	18000	18000	18000	18000	18000	18000	18000			
	T_{out} ［kgf・m］	1830	1830	1830	1830	1830	1830	1830	1830			
	Pro ［N］	112000	112000	112000	112000	112000	112000	112000	112000			
	Pro ［kgf］	11400	11400	11400	11400	11400	11400	11400	11400			
枠番	n_1 ［r/min］	50	580	720	870	980	1165	1450	1750	2500	3000	3600
	n_2 ［r/min］	0.242	2.81	3.49	4.21	4.75	5.64	7.02	8.47	12.1	14.5	17.4

注）1. 選定表に記載の機種の形式については、D6 頁をご参照ください。ただし、取付位置記号 Y4、F4、G4、K4、W4（入力軸が下向き）の場合には、本選定表は適用できませんので、ご照会ください。
2. 出力軸許容ラジアル荷重 Pro は、中空軸タイプは軸端面から 20mm、中実軸タイプは出力軸中央の値です。荷重点がそれ以外の場合、および許容スラスト荷重については、技術資料 F8 ～ F15 頁をご覧ください。
3. 入力軸の許容ラジアル荷重は、F15 ～ F16 頁をご参照ください。
4. 潤滑方式は機種によって異なります。詳細は技術資料 F5 頁の「潤滑」をご参照ください。
5. 減速比は公称減速比です。出力回転数 n2 は実減速比から算出しています。（減速比 11 ～ 18 の実減速比は枠番によって異なるため、代表減速比で算出しています。）実減速比は D8 頁をご参照ください。
6. ［　］の部分は、50%ED、［　］の部分は 25%ED を運転条件としています（それぞれ運転は 10 分サイクル）。
7. 本表に記載の内容は予告無しに変更することがあります。

選定表

減速比 249

n_1：入力回転数［r/min］
n_2：出力回転数［r/min］
P_1：許容入力容量［kW］
T_{out}：許容出力トルク［N・m & kgf・m］
Pro：低速軸許容ラジアル荷重［N & kgf］

寸法図（ページ）	
軸上取付、ケース取付	E2
フランジ取付	E6
脚取付	E10

枠番	n_1 [r/min]	50	580	720	870	980	1165	1450	1750	2500	3000	3600
	n_2 [r/min]	0.201	2.33	2.90	3.50	3.94	4.69	5.84	7.04	10.1	12.1	14.5
4A100	P_1 [kW]	-	0.225	0.279	0.338	0.380	0.436	0.436	0.436	0.436	0.436	0.436
	T_{out} [N・m]	849	849	849	849	849	819	658	545	382	318	265
	T_{out} [kgf・m]	86.5	86.5	86.5	86.5	86.5	83.5	67.1	55.6	38.9	32.4	27.0
	Pro [N]	22500	22500	22500	22500	22500	22900	24600	25500	26500	26700	26900
	Pro [kgf]	2290	2290	2290	2290	2290	2330	2510	2600	2700	2720	2740
4A105	P_1 [kW]	-	0.238	0.295	0.357	0.402	0.448	0.506	0.561	0.580	0.580	0.580
	T_{out} [N・m]	897	897	897	897	897	841	763	702	508	423	353
	T_{out} [kgf・m]	91.4	91.4	91.4	91.4	91.4	85.7	77.8	71.6	51.8	43.1	36.0
	Pro [N]	21900	21900	21900	21900	21900	22600	23600	24200	25700	26300	26600
	Pro [kgf]	2230	2230	2230	2230	2230	2300	2410	2470	2620	2680	2710
4A110	P_1 [kW]	-	0.324	0.402	0.486	0.548	0.651	0.669	0.669	0.669	0.669	0.669
	T_{out} [N・m]	1220	1220	1220	1220	1220	1220	1010	836	586	488	407
	T_{out} [kgf・m]	124	124	124	124	124	124	103	85.2	59.7	49.7	41.5
	Pro [N]	15800	15800	15800	15800	15800	15800	20200	22700	25200	25900	26300
	Pro [kgf]	1610	1610	1610	1610	1610	1610	2060	2310	2570	2640	2680
4A115	P_1 [kW]	-	0.342	0.424	0.513	0.578	0.687	0.758	0.758	0.758	0.758	0.758
	T_{out} [N・m]	1290	1290	1290	1290	1290	1290	1140	947	663	553	461
	T_{out} [kgf・m]	131	131	131	131	131	131	116	96.5	67.6	56.4	47.0
	Pro [N]	13900	13900	13900	13900	13900	13900	17700	21200	24500	25400	26000
	Pro [kgf]	1420	1420	1420	1420	1420	1420	1800	2160	2500	2590	2650
4A120	P_1 [kW]	-	0.342	0.424	0.513	0.578	0.687	0.855	0.855	0.855	0.855	0.855
	T_{out} [N・m]	1290	1290	1290	1290	1290	1290	1290	1070	748	624	520
	T_{out} [kgf・m]	131	131	131	131	131	131	131	109	76.2	63.6	53.0
	Pro [N]	13900	13900	13900	13900	13900	13900	13900	19200	23700	24900	25700
	Pro [kgf]	1420	1420	1420	1420	1420	1420	1420	1960	2420	2540	2620
4A125	P_1 [kW]	-	0.342	0.424	0.513	0.578	0.687	0.855	0.855	0.855	0.855	0.855
	T_{out} [N・m]	1290	1290	1290	1290	1290	1290	1290	1070	748	624	520
	T_{out} [kgf・m]	131	131	131	131	131	131	131	109	76.2	63.6	53.0
	Pro [N]	13900	13900	13900	13900	13900	13900	13900	19200	23700	24900	25700
	Pro [kgf]	1420	1420	1420	1420	1420	1420	1420	1960	2420	2540	2620
4A140	P_1 [kW]	-	0.342	0.424	0.513	0.578	0.687	0.855	0.855	0.855	0.855	0.855
	T_{out} [N・m]	1290	1290	1290	1290	1290	1290	1290	1070	748	624	520
	T_{out} [kgf・m]	131	131	131	131	131	131	131	109	76.2	63.6	53.0
	Pro [N]	13900	13900	13900	13900	13900	13900	13900	19200	23700	24900	25700
	Pro [kgf]	1420	1420	1420	1420	1420	1420	1420	1960	2420	2540	2620
4A145	P_1 [kW]	-	0.342	0.424	0.513	0.578	0.687	0.855	0.855	0.855	0.855	0.855
	T_{out} [N・m]	1290	1290	1290	1290	1290	1290	1290	1070	748	624	520
	T_{out} [kgf・m]	131	131	131	131	131	131	131	109	76.2	63.6	53.0
	Pro [N]	13900	13900	13900	13900	13900	13900	13900	19200	23700	24900	25700
	Pro [kgf]	1420	1420	1420	1420	1420	1420	1420	1960	2420	2540	2620
4B120	P_1 [kW]	-	0.473	0.587	0.709	0.799	0.950	0.957	0.957	0.957	0.957	0.957
	T_{out} [N・m]	1780	1780	1780	1780	1780	1780	1440	1200	838	698	582
	T_{out} [kgf・m]	181	181	181	181	181	181	147	122	85.4	71.2	59.3
	Pro [N]	36700	36700	36700	36700	36700	36700	39600	41300	43100	43600	43900
	Pro [kgf]	3740	3740	3740	3740	3740	3740	4040	4210	4390	4440	4480
4B125	P_1 [kW]	-	0.533	0.661	0.770	0.843	0.963	1.14	1.20	1.20	1.20	1.20
	T_{out} [N・m]	2010	2010	2010	1940	1880	1810	1720	1500	1050	875	729
	T_{out} [kgf・m]	205	205	205	198	192	185	175	153	107	89.2	74.3
	Pro [N]	34200	34200	34200	35100	35700	36500	37300	39200	42100	42900	43500
	Pro [kgf]	3490	3490	3490	3580	3640	3720	3800	4000	4290	4370	4430
4B140	P_1 [kW]	-	0.681	0.846	1.02	1.15	1.37	1.70	1.70	1.70	1.70	1.70
	T_{out} [N・m]	2570	2570	2570	2570	2570	2570	2570	2130	1490	1240	1030
	T_{out} [kgf・m]	262	262	262	262	262	262	262	217	152	126	105
	Pro [N]	25400	25400	25400	25400	25400	25400	25400	32700	39300	41000	42100
	Pro [kgf]	2590	2590	2590	2590	2590	2590	2590	3330	4010	4180	4290
枠番	n_1 [r/min]	50	580	720	870	980	1165	1450	1750	2500	3000	3600
	n_2 [r/min]	0.201	2.33	2.90	3.50	3.94	4.69	5.84	7.04	10.1	12.1	14.5

注）1. 選定表に記載の機種の形式については、D6 頁をご参照ください。ただし、取付位置記号 Y4、F4、G4、K4、W4（入力軸が下向き）の場合には、本選定表は適用できませんので、ご照会ください。
2. 出力軸許容ラジアル荷重 Pro は、中空軸タイプは軸端面から 20mm、中実軸タイプは出力軸中央の値です。荷重点がそれ以外の場合、および許容スラスト荷重については、技術資料 F8 ～ F15 頁をご覧ください。
3. 入力軸の許容ラジアル荷重は、F15 ～ F16 頁をご参照ください。
4. 潤滑方式は機種によって異なります。詳細は技術資料 F5 頁の「潤滑」をご参照ください。
5. 減速比は公称減速比です。出力回転数 n2 は実減速比から算出しています。（減速比 11 ～ 18 の実減速比は枠番によって異なるため、代表減速比で算出しています。）実減速比は D8 頁をご参照ください。
6. ［　］の部分は、50%ED、［　］の部分は 25%ED を運転条件としています（それぞれ運転は 10 分サイクル）。
7. 本表に記載の内容は予告無しに変更することがあります。

選定表

寸法図（ページ）	
軸上取付、ケース取付	E2
フランジ取付	E6
脚取付	E10

n_1：入力回転数［r/min］
n_2：出力回転数［r/min］
P_1：許容入力容量［kW］
T_{out}：許容出力トルク［N・m & kgf・m］
Pro：低速軸許容ラジアル荷重［N & kgf］

減速比 249

枠番	n_1 [r/min]	50	580	720	870	980	1165	1450	1750	2500	3000	3600
	n_2 [r/min]	0.201	2.33	2.90	3.50	3.94	4.69	5.84	7.04	10.1	12.1	14.5
4B145	P_1 [kW]	-	0.681	0.846	1.02	1.15	1.37	1.70	1.70	1.70	1.70	1.70
	T_{out} [N・m]	2570	2570	2570	2570	2570	2570	2570	2130	1490	1240	1030
	T_{out} [kgf・m]	262	262	262	262	262	262	262	217	152	126	105
	Pro [N]	25400	25400	25400	25400	25400	25400	25400	32700	39300	41000	42100
	Pro [kgf]	2590	2590	2590	2590	2590	2590	2590	3330	4010	4180	4290
4B160	P_1 [kW]	-	0.681	0.846	1.02	1.15	1.37	1.70	1.70	1.70	1.70	1.70
	T_{out} [N・m]	2570	2570	2570	2570	2570	2570	2570	2130	1490	1240	1030
	T_{out} [kgf・m]	262	262	262	262	262	262	262	217	152	126	105
	Pro [N]	25400	25400	25400	25400	25400	25400	25400	32700	39300	41000	42100
	Pro [kgf]	2590	2590	2590	2590	2590	2590	2590	3330	4010	4180	4290
4B165	P_1 [kW]	-	0.681	0.846	1.02	1.15	1.37	1.70	1.70	1.70	1.70	1.70
	T_{out} [N・m]	2570	2570	2570	2570	2570	2570	2570	2130	1490	1240	1030
	T_{out} [kgf・m]	262	262	262	262	262	262	262	217	152	126	105
	Pro [N]	25400	25400	25400	25400	25400	25400	25400	32700	39300	41000	42100
	Pro [kgf]	2590	2590	2590	2590	2590	2590	2590	3330	4010	4180	4290
4C140	P_1 [kW]	-	1.10	1.37	1.65	1.86	2.22	2.43	2.43	2.43	2.43	2.43
	T_{out} [N・m]	4160	4160	4160	4160	4160	4160	3670	3040	2130	1770	1480
	T_{out} [kgf・m]	424	424	424	424	424	424	374	310	217	180	151
	Pro [N]	54100	54100	54100	54100	54100	54100	58500	63000	64800	62400	60000
	Pro [kgf]	5510	5510	5510	5510	5510	5510	5960	6420	6610	6360	6120
4C145	P_1 [kW]	-	1.19	1.48	1.77	1.94	2.22	2.62	3.03	3.04	3.04	2.70
	T_{out} [N・m]	4500	4500	4500	4460	4340	4170	3960	3790	2660	2220	1640
	T_{out} [kgf・m]	459	459	459	455	442	425	404	386	271	226	167
	Pro [N]	50600	50600	50600	50900	52300	54100	56100	57600	62500	60500	59300
	Pro [kgf]	5160	5160	5160	5190	5330	5510	5720	5870	6370	6170	6040
4C160	P_1 [kW]	-	1.36	1.69	2.04	2.30	2.74	3.41	3.41	3.41	3.41	3.41
	T_{out} [N・m]	5140	5140	5140	5140	5140	5140	5140	4260	2980	2490	2070
	T_{out} [kgf・m]	524	524	524	524	524	524	524	434	304	254	211
	Pro [N]	41900	41900	41900	41900	41900	41900	41900	53100	61100	59300	57400
	Pro [kgf]	4270	4270	4270	4270	4270	4270	4270	5410	6230	6040	5850
4C165	P_1 [kW]	-	1.36	1.69	2.04	2.30	2.74	3.41	3.41	3.41	3.41	3.41
	T_{out} [N・m]	5140	5140	5140	5140	5140	5140	5140	4260	2980	2490	2070
	T_{out} [kgf・m]	524	524	524	524	524	524	524	434	304	254	211
	Pro [N]	41900	41900	41900	41900	41900	41900	41900	53100	61100	59300	57400
	Pro [kgf]	4270	4270	4270	4270	4270	4270	4270	5410	6230	6040	5850
4C170	P_1 [kW]	-	1.36	1.69	2.04	2.30	2.74	3.41	3.41	3.41	3.41	3.41
	T_{out} [N・m]	5140	5140	5140	5140	5140	5140	5140	4260	2980	2490	2070
	T_{out} [kgf・m]	524	524	524	524	524	524	524	434	304	254	211
	Pro [N]	41900	41900	41900	41900	41900	41900	41900	53100	61100	59300	57400
	Pro [kgf]	4270	4270	4270	4270	4270	4270	4270	5410	6230	6040	5850
4C175	P_1 [kW]	-	1.36	1.69	2.04	2.30	2.74	3.41	3.41	3.41	3.41	3.41
	T_{out} [N・m]	5140	5140	5140	5140	5140	5140	5140	4260	2980	2490	2070
	T_{out} [kgf・m]	524	524	524	524	524	524	524	434	304	254	211
	Pro [N]	41900	41900	41900	41900	41900	41900	41900	53100	61100	59300	57400
	Pro [kgf]	4270	4270	4270	4270	4270	4270	4270	5410	6230	6040	5850
4D160	P_1 [kW]	-	1.58	1.96	2.37	2.67	3.17	3.47	3.47	3.47	3.47	3.47
	T_{out} [N・m]	5960	5960	5960	5960	5960	5960	5240	4340	3040	2530	2110
	T_{out} [kgf・m]	608	608	608	608	608	608	534	442	310	258	215
	Pro [N]	79700	79700	79700	79700	79700	79700	84300	89000	93900	91600	87900
	Pro [kgf]	8120	8120	8120	8120	8120	8120	8590	9070	9570	9340	8960
4D165	P_1 [kW]	-	1.89	2.35	2.84	3.19	3.80	4.73	5.65	5.31	4.65	5.65
	T_{out} [N・m]	7130	7130	7130	7130	7130	7130	7130	7070	4650	3390	3430
	T_{out} [kgf・m]	727	727	727	727	727	727	727	721	474	346	350
	Pro [N]	70100	70100	70100	70100	70100	70100	70100	70800	87500	88400	82800
	Pro [kgf]	7150	7150	7150	7150	7150	7150	7150	7220	8920	9010	8440
枠番	n_1 [r/min]	50	580	720	870	980	1165	1450	1750	2500	3000	3600
	n_2 [r/min]	0.201	2.33	2.90	3.50	3.94	4.69	5.84	7.04	10.1	12.1	14.5

注）1. 選定表に記載の機種の形式については、D6 頁をご参照ください。ただし、取付位置記号 Y4、F4、G4、K4、W4（入力軸が下向き）の場合には、本選定表は適用できませんので、ご照会ください。
2. 出力軸許容ラジアル荷重 Pro は、中空軸タイプは軸端面から 20mm、中実軸タイプは出力軸中央の値です。荷重点がそれ以外の場合、および許容スラスト荷重については、技術資料 F8 ～ F15 頁をご覧ください。
3. 入力軸の許容ラジアル荷重は、F15 ～ F16 頁をご参照ください。
4. 潤滑方式は機種によって異なります。詳細は技術資料 F5 頁の「潤滑」をご参照ください。
5. 減速比は公称減速比です。出力回転数 n2 は実減速比から算出しています。（減速比 11 ～ 18 の実減速比は枠番によって異なるため、代表減速比で算出しています。）実減速比は D8 頁をご参照ください。
6. ［　］の部分は、50%ED、［　］の部分は 25%ED を運転条件としています（それぞれ運転は 10 分サイクル）。
7. 本表に記載の内容は予告無しに変更することがあります。

選定表

選定について
選定表
寸法図
技術資料
オプション
ギヤモータ
レデューサ
標準仕様
形式
製作範囲
選定手順
ベベル+CY1段 減速比 11～305
ベベル+CY2段 減速比 364～10658

減速比 249

n_1：入力回転数［r/min］
n_2：出力回転数［r/min］
P_1：許容入力容量［kW］
T_{out}：許容出力トルク［N・m & kgf・m］
Pro：低速軸許容ラジアル荷重［N & kgf］

寸法図（ページ）	
軸上取付、ケース取付	E2
フランジ取付	E6
脚取付	E10

枠番	n_1 [r/min]	50	580	720	870	980	1165	1450	1750	2500	3000	3600
	n_2 [r/min]	0.201	2.33	2.90	3.50	3.94	4.69	5.84	7.04	10.1	12.1	14.5
4D170	P_1 [kW]	-	2.28	2.83	3.42	3.85	4.58	5.50	5.78	5.78	5.78	5.78
	T_{out} [N・m]	8590	8590	8590	8590	8590	8590	8310	7230	5060	4220	3510
	T_{out} [kgf・m]	876	876	876	876	876	876	847	737	516	430	358
	Pro [N]	52600	52600	52600	52600	52600	52600	56800	69200	85300	85300	82500
	Pro [kgf]	5360	5360	5360	5360	5360	5360	5790	7050	8700	8700	8410
4D175	P_1 [kW]	-	2.31	2.87	3.47	3.91	4.64	5.78	5.78	5.78	5.78	5.78
	T_{out} [N・m]	8720	8720	8720	8720	8720	8720	8720	7230	5060	4220	3510
	T_{out} [kgf・m]	889	889	889	889	889	889	889	737	516	430	358
	Pro [N]	50600	50600	50600	50600	50600	50600	50600	69200	85300	85300	82500
	Pro [kgf]	5160	5160	5160	5160	5160	5160	5160	7050	8700	8700	8410
4D180	P_1 [kW]	-	2.31	2.87	3.47	3.91	4.64	5.78	6.97	ご照会ください		
	T_{out} [N・m]	8720	8720	8720	8720	8720	8720	8720	8720			
	T_{out} [kgf・m]	889	889	889	889	889	889	889	889			
	Pro [N]	50600	50600	50600	50600	50600	50600	50600	50600			
	Pro [kgf]	5160	5160	5160	5160	5160	5160	5160	5160			
4D185	P_1 [kW]	-	2.31	2.87	3.47	3.91	4.64	5.78	6.97			
	T_{out} [N・m]	8720	8720	8720	8720	8720	8720	8720	8720			
	T_{out} [kgf・m]	889	889	889	889	889	889	889	889			
	Pro [N]	50600	50600	50600	50600	50600	50600	50600	50600			
	Pro [kgf]	5160	5160	5160	5160	5160	5160	5160	5160			
4E170	P_1 [kW]	-	2.28	2.83	3.42	3.85	4.58	5.50	5.92	5.92	5.92	5.92
	T_{out} [N・m]	8590	8590	8590	8590	8590	8590	8310	7400	5180	4320	3600
	T_{out} [kgf・m]	876	876	876	876	876	876	847	754	528	440	367
	Pro [N]	88700	88700	88700	88700	88700	88700	89300	91100	95600	97300	98700
	Pro [kgf]	9040	9040	9040	9040	9040	9040	9100	9290	9750	9920	10100
4E175	P_1 [kW]	-	2.84	3.52	4.25	4.79	5.70	6.98	7.15	7.15	7.15	7.15
	T_{out} [N・m]	10700	10700	10700	10700	10700	10700	10500	8940	6260	5210	4350
	T_{out} [kgf・m]	1090	1090	1090	1090	1090	1090	1070	911	638	531	443
	Pro [N]	84500	84500	84500	84500	84500	84500	84900	88100	93400	95500	97200
	Pro [kgf]	8610	8610	8610	8610	8610	8610	8650	8980	9520	9730	9910
4E180	P_1 [kW]	-	3.07	3.82	4.61	5.20	6.18	7.69	8.80	ご照会ください		
	T_{out} [N・m]	11600	11600	11600	11600	11600	11600	11600	11000			
	T_{out} [kgf・m]	1180	1180	1180	1180	1180	1180	1180	1120			
	Pro [N]	82000	82000	82000	82000	82000	82000	82000	83900			
	Pro [kgf]	8360	8360	8360	8360	8360	8360	8360	8550			
4E185	P_1 [kW]	-	3.07	3.82	4.61	5.20	6.18	7.69	9.28			
	T_{out} [N・m]	11600	11600	11600	11600	11600	11600	11600	11600			
	T_{out} [kgf・m]	1180	1180	1180	1180	1180	1180	1180	1180			
	Pro [N]	82000	82000	82000	82000	82000	82000	82000	82000			
	Pro [kgf]	8360	8360	8360	8360	8360	8360	8360	8360			
4E190	P_1 [kW]	-	3.07	3.82	4.61	5.20	6.18	7.69	9.28			
	T_{out} [N・m]	11600	11600	11600	11600	11600	11600	11600	11600			
	T_{out} [kgf・m]	1180	1180	1180	1180	1180	1180	1180	1180			
	Pro [N]	82000	82000	82000	82000	82000	82000	82000	82000			
	Pro [kgf]	8360	8360	8360	8360	8360	8360	8360	8360			
4E195	P_1 [kW]	-	3.07	3.82	4.61	5.20	6.18	7.69	9.28			
	T_{out} [N・m]	11600	11600	11600	11600	11600	11600	11600	11600			
	T_{out} [kgf・m]	1180	1180	1180	1180	1180	1180	1180	1180			
	Pro [N]	82000	82000	82000	82000	82000	82000	82000	82000			
	Pro [kgf]	8360	8360	8360	8360	8360	8360	8360	8360			
枠番	n_1 [r/min]	50	580	720	870	980	1165	1450	1750	2500	3000	3600
	n_2 [r/min]	0.201	2.33	2.90	3.50	3.94	4.69	5.84	7.04	10.1	12.1	14.5

注）1. 選定表に記載の機種の形式については、D6 頁をご参照ください。ただし、取付位置記号 Y4、F4、G4、K4、W4（入力軸が下向き）の場合には、本選定表は適用できませんので、ご照会ください。
2. 出力軸許容ラジアル荷重 Pro は、中空軸タイプは軸端面から 20mm、中実軸タイプは出力軸中央の値です。荷重点がそれ以外の場合、および許容スラスト荷重については、技術資料 F8 ～ F15 頁をご覧ください。
3. 入力軸の許容ラジアル荷重は、F15 ～ F16 頁をご参照ください。
4. 潤滑方式は機種によって異なります。詳細は技術資料 F5 頁の「潤滑」をご参照ください。
5. 減速比は公称減速比です。出力回転数 n2 は実減速比から算出しています。（減速比 11 ～ 18 の実減速比は枠番によって異なるため、代表減速比で算出しています。）実減速比は D8 頁をご参照ください。
6. □の部分は、50%ED、■の部分は 25%ED を運転条件としています（それぞれ運転は 10 分サイクル）。
7. 本表に記載の内容は予告無しに変更することがあります。

選定表

選定について
選定表
寸法図
技術資料
オプション
ギヤモータ
レデューサ
標準仕様
形式
製作範囲
選定手順
ベベル+CY1段 減速比 11～305
ベベル+CY2段 減速比 364～10658

寸法図（ページ）	
軸上取付、ケース取付	E2
フランジ取付	E6
脚取付	E10

n_1：入力回転数［r/min］
n_2：出力回転数［r/min］
P_1：許容入力容量［kW］
T_{out}：許容出力トルク［N・m & kgf・m］
Pro：低速軸許容ラジアル荷重［N & kgf］

減速比 249

枠番	n_1 ［r/min］	50	580	720	870	980	1165	1450	1750	2500	3000	3600
	n_2 ［r/min］	0.201	2.33	2.90	3.50	3.94	4.69	5.84	7.04	10.1	12.1	14.5
4F180	P_1 ［kW］	-	3.65	4.53	5.47	6.16	7.33	8.80	8.80	ご照会ください		
	T_{out} ［N・m］	13700	13800	13800	13800	13800	13800	13300	11000			
	T_{out} ［kgf・m］	1400	1410	1410	1410	1410	1410	1360	1120			
	Pro ［N］	120000	120000	120000	120000	120000	120000	120000	124000			
	Pro ［kgf］	12200	12200	12200	12200	12200	12200	12200	12600			
4F185	P_1 ［kW］	-	4.06	5.05	6.10	6.87	8.16	9.79	9.79			
	T_{out} ［N・m］	15300	15300	15300	15300	15300	15300	14800	12200			
	T_{out} ［kgf・m］	1560	1560	1560	1560	1560	1560	1510	1240			
	Pro ［N］	117000	117000	117000	117000	117000	117000	118000	122000			
	Pro ［kgf］	11900	11900	11900	11900	11900	11900	12000	12400			
4F190	P_1 ［kW］	-	4.77	5.92	7.16	8.06	9.58	11.9	13.5			
	T_{out} ［N・m］	18000	18000	18000	18000	18000	18000	18000	16900			
	T_{out} ［kgf・m］	1830	1830	1830	1830	1830	1830	1830	1720			
	Pro ［N］	112000	112000	112000	112000	112000	112000	112000	114000			
	Pro ［kgf］	11400	11400	11400	11400	11400	11400	11400	11600			
4F195	P_1 ［kW］	-	4.77	5.92	7.16	8.06	9.58	11.9	14.4			
	T_{out} ［N・m］	18000	18000	18000	18000	18000	18000	18000	18000			
	T_{out} ［kgf・m］	1830	1830	1830	1830	1830	1830	1830	1830			
	Pro ［N］	112000	112000	112000	112000	112000	112000	112000	112000			
	Pro ［kgf］	11400	11400	11400	11400	11400	11400	11400	11400			
枠番	n_1 ［r/min］	50	580	720	870	980	1165	1450	1750	2500	3000	3600
	n_2 ［r/min］	0.201	2.33	2.90	3.50	3.94	4.69	5.84	7.04	10.1	12.1	14.5

注）1. 選定表に記載の機種の形式については、D6 頁をご参照ください。ただし、取付位置記号 Y4、F4、G4、K4、W4（入力軸が下向き）の場合には、本選定表は適用できませんので、ご照会ください。
2. 出力軸許容ラジアル荷重 Pro は、中空軸タイプは軸端面から 20mm、中実軸タイプは出力軸中央の値です。荷重点がそれ以外の場合、および許容スラスト荷重については、技術資料 F8 ～ F15 頁をご覧ください。
3. 入力軸の許容ラジアル荷重は、F15 ～ F16 頁をご参照ください。
4. 潤滑方式は機種によって異なります。詳細は技術資料 F5 頁の「潤滑」をご参照ください。
5. 減速比は公称減速比です。出力回転数 n2 は実減速比から算出しています。（減速比 11 ～ 18 の実減速比は枠番によって異なるため、代表減速比で算出しています。）実減速比は D8 頁をご参照ください。
6. ［　］の部分は、50%ED、［　］の部分は 25%ED を運転条件としています（それぞれ運転は 10 分サイクル）。
7. 本表に記載の内容は予告無しに変更することがあります。

選定表

減速比 305

n_1：入力回転数［r/min］
n_2：出力回転数［r/min］
P_1：許容入力容量［kW］
T_{out}：許容出力トルク［N・m & kgf・m］
Pro：低速軸許容ラジアル荷重［N & kgf］

寸法図（ページ）	
軸上取付、ケース取付	E2
フランジ取付	E6
脚取付	E10

枠番	n_1 [r/min]	50	580	720	870	980	1165	1450	1750	2500	3000	3600
	n_2 [r/min]	0.164	1.90	2.36	2.86	3.22	3.83	4.76	5.75	8.21	9.85	11.8
4A100	P_1 [kW]	-	0.184	0.228	0.276	0.310	0.369	0.433	0.433	0.433	0.433	0.433
	T_{out} [N・m]	849	849	849	849	849	849	801	664	464	387	322
	T_{out} [kgf・m]	86.5	86.5	86.5	86.5	86.5	86.5	81.7	67.7	47.3	39.4	32.8
	Pro [N]	22500	22500	22500	22500	22500	22500	23100	24500	26000	26400	26700
	Pro [kgf]	2290	2290	2290	2290	2290	2290	2350	2500	2650	2690	2720
4A105	P_1 [kW]	-	0.220	0.274	0.331	0.372	0.425	0.503	0.565	0.565	0.565	0.565
	T_{out} [N・m]	1020	1020	1020	1020	1020	979	930	866	606	505	421
	T_{out} [kgf・m]	104	104	104	104	104	99.8	94.8	88.3	61.8	51.5	42.9
	Pro [N]	20100	20100	20100	20100	20100	20700	21500	22300	25000	25800	26300
	Pro [kgf]	2050	2050	2050	2050	2050	2110	2190	2270	2550	2630	2680
4A110	P_1 [kW]	-	0.265	0.328	0.397	0.447	0.531	0.661	0.661	0.661	0.661	0.661
	T_{out} [N・m]	1220	1220	1220	1220	1220	1220	1220	1010	709	591	492
	T_{out} [kgf・m]	124	124	124	124	124	124	124	103	72.3	60.2	50.2
	Pro [N]	15800	15800	15800	15800	15800	15800	15800	20200	24100	25100	25800
	Pro [kgf]	1610	1610	1610	1610	1610	1610	1610	2060	2460	2560	2630
4A115	P_1 [kW]	-	0.279	0.346	0.419	0.472	0.561	0.698	0.698	0.698	0.698	0.698
	T_{out} [N・m]	1290	1290	1290	1290	1290	1290	1290	1070	749	624	520
	T_{out} [kgf・m]	131	131	131	131	131	131	131	109	76.4	63.6	53.0
	Pro [N]	13900	13900	13900	13900	13900	13900	13900	19200	23700	24900	25700
	Pro [kgf]	1420	1420	1420	1420	1420	1420	1420	1960	2420	2540	2620
4A120	P_1 [kW]	-	0.279	0.346	0.419	0.472	0.561	0.698	0.698	0.698	0.698	0.698
	T_{out} [N・m]	1290	1290	1290	1290	1290	1290	1290	1070	749	624	520
	T_{out} [kgf・m]	131	131	131	131	131	131	131	109	76.4	63.6	53.0
	Pro [N]	13900	13900	13900	13900	13900	13900	13900	19200	23700	24900	25700
	Pro [kgf]	1420	1420	1420	1420	1420	1420	1420	1960	2420	2540	2620
4A125	P_1 [kW]	-	0.279	0.346	0.419	0.472	0.561	0.698	0.698	0.698	0.698	0.698
	T_{out} [N・m]	1290	1290	1290	1290	1290	1290	1290	1070	749	624	520
	T_{out} [kgf・m]	131	131	131	131	131	131	131	109	76.4	63.6	53.0
	Pro [N]	13900	13900	13900	13900	13900	13900	13900	19200	23700	24900	25700
	Pro [kgf]	1420	1420	1420	1420	1420	1420	1420	1960	2420	2540	2620
4A140	P_1 [kW]	-	0.279	0.346	0.419	0.472	0.561	0.698	0.698	0.698	0.698	0.698
	T_{out} [N・m]	1290	1290	1290	1290	1290	1290	1290	1070	749	624	520
	T_{out} [kgf・m]	131	131	131	131	131	131	131	109	76.4	63.6	53.0
	Pro [N]	13900	13900	13900	13900	13900	13900	13900	19200	23700	24900	25700
	Pro [kgf]	1420	1420	1420	1420	1420	1420	1420	1960	2420	2540	2620
4A145	P_1 [kW]	-	0.279	0.346	0.419	0.472	0.561	0.698	0.698	0.698	0.698	0.698
	T_{out} [N・m]	1290	1290	1290	1290	1290	1290	1290	1070	749	624	520
	T_{out} [kgf・m]	131	131	131	131	131	131	131	109	76.4	63.6	53.0
	Pro [N]	13900	13900	13900	13900	13900	13900	13900	19200	23700	24900	25700
	Pro [kgf]	1420	1420	1420	1420	1420	1420	1420	1960	2420	2540	2620
4B120	P_1 [kW]	-	0.386	0.479	0.579	0.652	0.775	0.944	0.944	0.944	0.944	0.944
	T_{out} [N・m]	1780	1780	1780	1780	1780	1780	1750	1450	1010	844	703
	T_{out} [kgf・m]	181	181	181	181	181	181	178	148	103	86.0	71.7
	Pro [N]	36700	36700	36700	36700	36700	36700	37100	39600	42300	43000	43500
	Pro [kgf]	3740	3740	3740	3740	3740	3740	3780	4040	4310	4380	4430
4B125	P_1 [kW]	-	0.463	0.575	0.694	0.761	0.868	1.03	1.13	1.13	1.13	1.13
	T_{out} [N・m]	2140	2140	2140	2140	2080	2000	1900	1730	1210	1010	842
	T_{out} [kgf・m]	218	218	218	218	212	204	194	176	123	103	85.8
	Pro [N]	32600	32600	32600	32600	33400	34400	35500	37200	41200	42300	43000
	Pro [kgf]	3320	3320	3320	3320	3400	3510	3620	3790	4200	4310	4380
4B140	P_1 [kW]	-	0.556	0.690	0.834	0.939	1.12	1.39	1.39	1.39	1.39	1.39
	T_{out} [N・m]	2570	2570	2570	2570	2570	2570	2570	2130	1490	1240	1040
	T_{out} [kgf・m]	262	262	262	262	262	262	262	217	152	126	106
	Pro [N]	25400	25400	25400	25400	25400	25400	25400	32700	39300	41000	42200
	Pro [kgf]	2590	2590	2590	2590	2590	2590	2590	3330	4010	4180	4300
枠番	n_1 [r/min]	50	580	720	870	980	1165	1450	1750	2500	3000	3600
	n_2 [r/min]	0.164	1.90	2.36	2.86	3.22	3.83	4.76	5.75	8.21	9.85	11.8

注）1. 選定表に記載の機種の形式については、D6 頁をご参照ください。ただし、取付位置記号 Y4、F4、G4、K4、W4（入力軸が下向き）の場合には、本選定表は適用できませんので、ご照会ください。
2. 出力軸許容ラジアル荷重 Pro は、中空軸タイプは軸端面から 20mm、中実軸タイプは出力軸中央の値です。荷重点がそれ以外の場合、および許容スラスト荷重については、技術資料 F8 ～ F15 頁をご覧ください。
3. 入力軸の許容ラジアル荷重は、F15 ～ F16 頁をご参照ください。
4. 潤滑方式は機種によって異なります。詳細は技術資料 F5 頁の「潤滑」をご参照ください。
5. 減速比は公称減速比です。出力回転数 n2 は実減速比から算出しています。（減速比 11 ～ 18 の実減速比は枠番によって異なるため、代表減速比で算出しています。）実減速比は D8 頁をご参照ください。
6. □の部分は、50%ED、■の部分は 25%ED を運転条件としています（それぞれ運転は 10 分サイクル）。
7. 本表に記載の内容は予告無しに変更することがあります。

選定表

選定について
選定表
寸法図
技術資料
オプション
ギヤモータ
レデューサ
標準仕様
形式
製作範囲
選定手順
ベベル+C11 段 減速比 11～305
ベベル+C12 段 減速比 364～10658

寸法図（ページ）	
軸上取付、ケース取付	E2
フランジ取付	E6
脚取付	E10

n_1：入力回転数［r/min］
n_2：出力回転数［r/min］
P_1：許容入力容量［kW］
T_{out}：許容出力トルク［N・m & kgf・m］
Pro：低速軸許容ラジアル荷重［N & kgf］

減速比 305

枠番	n_1 [r/min]	50	580	720	870	980	1165	1450	1750	2500	3000	3600
	n_2 [r/min]	0.164	1.90	2.36	2.86	3.22	3.83	4.76	5.75	8.21	9.85	11.8
4B145	P_1 [kW]	-	0.556	0.690	0.834	0.939	1.12	1.39	1.39	1.39	1.39	1.39
	T_{out} [N・m]	2570	2570	2570	2570	2570	2570	2570	2130	1490	1240	1040
	T_{out} [kgf・m]	262	262	262	262	262	262	262	217	152	126	106
	Pro [N]	25400	25400	25400	25400	25400	25400	25400	32700	39300	41000	42200
	Pro [kgf]	2590	2590	2590	2590	2590	2590	2590	3330	4010	4180	4300
4B160	P_1 [kW]	-	0.556	0.690	0.834	0.939	1.12	1.39	1.39	1.39	1.39	1.39
	T_{out} [N・m]	2570	2570	2570	2570	2570	2570	2570	2130	1490	1240	1040
	T_{out} [kgf・m]	262	262	262	262	262	262	262	217	152	126	106
	Pro [N]	25400	25400	25400	25400	25400	25400	25400	32700	39300	41000	42200
	Pro [kgf]	2590	2590	2590	2590	2590	2590	2590	3330	4010	4180	4300
4B165	P_1 [kW]	-	0.556	0.690	0.834	0.939	1.12	1.39	1.39	1.39	1.39	1.39
	T_{out} [N・m]	2570	2570	2570	2570	2570	2570	2570	2130	1490	1240	1040
	T_{out} [kgf・m]	262	262	262	262	262	262	262	217	152	126	106
	Pro [N]	25400	25400	25400	25400	25400	25400	25400	32700	39300	41000	42200
	Pro [kgf]	2590	2590	2590	2590	2590	2590	2590	3330	4010	4180	4300
4C140	P_1 [kW]	-	0.900	1.12	1.35	1.52	1.81	1.98	1.98	1.98	1.98	1.98
	T_{out} [N・m]	4160	4160	4160	4160	4160	4160	3660	3030	2120	1770	1470
	T_{out} [kgf・m]	424	424	424	424	424	424	373	309	216	180	150
	Pro [N]	54100	54100	54100	54100	54100	54100	58600	63000	67600	66800	64200
	Pro [kgf]	5510	5510	5510	5510	5510	5510	5970	6420	6890	6810	6540
4C145	P_1 [kW]	-	0.917	1.14	1.38	1.55	1.83	2.16	2.48	2.48	2.48	2.16
	T_{out} [N・m]	4240	4240	4240	4240	4240	4200	3990	3800	2660	2220	1610
	T_{out} [kgf・m]	432	432	432	432	432	428	407	387	271	226	164
	Pro [N]	53300	53300	53300	53300	53300	53700	55800	57500	65200	64900	63600
	Pro [kgf]	5430	5430	5430	5430	5430	5470	5690	5860	6650	6620	6480
4C160	P_1 [kW]	-	1.11	1.38	1.67	1.88	2.23	2.78	2.78	2.78	2.78	2.66
	T_{out} [N・m]	5140	5140	5140	5140	5140	5140	5140	4260	2980	2480	1980
	T_{out} [kgf・m]	524	524	524	524	524	524	524	434	304	253	202
	Pro [N]	41900	41900	41900	41900	41900	41900	41900	53100	63300	63700	61900
	Pro [kgf]	4270	4270	4270	4270	4270	4270	4270	5410	6450	6490	6310
4C165	P_1 [kW]	-	1.11	1.38	1.67	1.88	2.23	2.78	2.78	2.78	2.78	2.66
	T_{out} [N・m]	5140	5140	5140	5140	5140	5140	5140	4260	2980	2480	1980
	T_{out} [kgf・m]	524	524	524	524	524	524	524	434	304	253	202
	Pro [N]	41900	41900	41900	41900	41900	41900	41900	53100	63300	63700	61900
	Pro [kgf]	4270	4270	4270	4270	4270	4270	4270	5410	6450	6490	6310
4C170	P_1 [kW]	-	1.11	1.38	1.67	1.88	2.23	2.78	2.78	2.78	2.78	2.78
	T_{out} [N・m]	5140	5140	5140	5140	5140	5140	5140	4260	2980	2480	2070
	T_{out} [kgf・m]	524	524	524	524	524	524	524	434	304	253	211
	Pro [N]	41900	41900	41900	41900	41900	41900	41900	53100	63300	63700	61600
	Pro [kgf]	4270	4270	4270	4270	4270	4270	4270	5410	6450	6490	6280
4C175	P_1 [kW]	-	1.11	1.38	1.67	1.88	2.23	2.78	2.78	2.78	2.78	2.78
	T_{out} [N・m]	5140	5140	5140	5140	5140	5140	5140	4260	2980	2480	2070
	T_{out} [kgf・m]	524	524	524	524	524	524	524	434	304	253	211
	Pro [N]	41900	41900	41900	41900	41900	41900	41900	53100	63300	63700	61600
	Pro [kgf]	4270	4270	4270	4270	4270	4270	4270	5410	6450	6490	6280
4D160	P_1 [kW]	-	1.29	1.60	1.93	2.18	2.59	3.22	3.47	3.47	3.41	2.66
	T_{out} [N・m]	5960	5960	5960	5960	5960	5960	5960	5320	3720	3050	1980
	T_{out} [kgf・m]	608	608	608	608	608	608	608	542	379	311	202
	Pro [N]	79700	79700	79700	79700	79700	79700	79700	83900	91500	93800	94400
	Pro [kgf]	8120	8120	8120	8120	8120	8120	8120	8550	9330	9560	9620
4D165	P_1 [kW]	-	1.51	1.87	2.26	2.55	3.03	3.77	3.90	3.90	3.41	2.66
	T_{out} [N・m]	6970	6970	6970	6970	6970	6970	6970	5970	4180	3050	1980
	T_{out} [kgf・m]	710	710	710	710	710	710	710	609	426	311	202
	Pro [N]	71700	71700	71700	71700	71700	71700	71700	79700	89700	93800	94400
	Pro [kgf]	7310	7310	7310	7310	7310	7310	7310	8120	9140	9560	9620
枠番	n_1 [r/min]	50	580	720	870	980	1165	1450	1750	2500	3000	3600
	n_2 [r/min]	0.164	1.90	2.36	2.86	3.22	3.83	4.76	5.75	8.21	9.85	11.8

注）1. 選定表に記載の機種の形式については、D6 頁をご参照ください。ただし、取付位置記号 Y4、F4、G4、K4、W4（入力軸が下向き）の場合には、本選定表は適用できませんので、ご照会ください。
2. 出力軸許容ラジアル荷重 Pro は、中空軸タイプは軸端面から 20mm、中実軸タイプは出力軸中央の値です。荷重点がそれ以外の場合、および許容スラスト荷重については、技術資料 F8 ～ F15 頁をご覧ください。
3. 入力軸の許容ラジアル荷重は、F15 ～ F16 頁をご参照ください。
4. 潤滑方式は機種によって異なります。詳細は技術資料 F5 頁の「潤滑」をご参照ください。
5. 減速比は公称減速比です。出力回転数 n2 は実減速比から算出しています。（減速比 11 ～ 18 の実減速比は枠番によって異なるため、代表減速比で算出しています。）実減速比は D8 頁をご参照ください。
6. □の部分は、50%ED、■の部分は 25%ED を運転条件としています（それぞれ運転は 10 分サイクル）。
7. 本表に記載の内容は予告無しに変更することがあります。

選定表

選定について
選定表
寸法図
技術資料
オプション
ギヤモータ
レデューサ
標準仕様
形式
製作範囲
選定手順
ベベル+CY1段 減速比 11～305
ベベル+CY2段 減速比 364～10658

減速比 305

n_1：入力回転数［r/min］
n_2：出力回転数［r/min］
P_1：許容入力容量［kW］
T_{out}：許容出力トルク［N・m & kgf・m］
Pro：低速軸許容ラジアル荷重［N & kgf］

寸法図（ページ）	
軸上取付、ケース取付	E2
フランジ取付	E6
脚取付	E10

枠番	n_1 [r/min]	50	580	720	870	980	1165	1450	1750	2500	3000	3600
	n_2 [r/min]	0.164	1.90	2.36	2.86	3.22	3.83	4.76	5.75	8.21	9.85	11.8
4D170	P_1 [kW]	-	1.86	2.31	2.79	3.14	3.73	4.57	4.72	4.72	4.72	4.72
	T_{out} [N・m]	8590	8590	8590	8590	8590	8590	8450	7230	5060	4220	3520
	T_{out} [kgf・m]	876	876	876	876	876	876	861	737	516	430	359
	Pro [N]	52600	52600	52600	52600	52600	52600	54800	69200	85300	89500	88600
	Pro [kgf]	5360	5360	5360	5360	5360	5360	5590	7050	8700	9120	9030
4D175	P_1 [kW]	-	1.89	2.34	2.83	3.19	3.79	4.72	4.72	4.72	4.72	4.72
	T_{out} [N・m]	8720	8720	8720	8720	8720	8720	8720	7230	5060	4220	3520
	T_{out} [kgf・m]	889	889	889	889	889	889	889	737	516	430	359
	Pro [N]	50600	50600	50600	50600	50600	50600	50600	69200	85300	89500	88600
	Pro [kgf]	5160	5160	5160	5160	5160	5160	5160	7050	8700	9120	9030
4D180	P_1 [kW]	-	1.89	2.34	2.83	3.19	3.79	4.72	5.69	ご照会ください		
	T_{out} [N・m]	8720	8720	8720	8720	8720	8720	8720	8720			
	T_{out} [kgf・m]	889	889	889	889	889	889	889	889			
	Pro [N]	50600	50600	50600	50600	50600	50600	50600	50600			
	Pro [kgf]	5160	5160	5160	5160	5160	5160	5160	5160			
4D185	P_1 [kW]	-	1.89	2.34	2.83	3.19	3.79	4.72	5.69			
	T_{out} [N・m]	8720	8720	8720	8720	8720	8720	8720	8720			
	T_{out} [kgf・m]	889	889	889	889	889	889	889	889			
	Pro [N]	50600	50600	50600	50600	50600	50600	50600	50600			
	Pro [kgf]	5160	5160	5160	5160	5160	5160	5160	5160			
4E170	P_1 [kW]	-	1.86	2.31	2.79	3.14	3.73	4.57	4.81	4.81	4.81	4.81
	T_{out} [N・m]	8590	8590	8590	8590	8590	8590	8450	7370	5160	4300	3580
	T_{out} [kgf・m]	876	876	876	876	876	876	861	751	526	438	365
	Pro [N]	88700	88700	88700	88700	88700	88700	89000	91200	95600	97300	98700
	Pro [kgf]	9040	9040	9040	9040	9040	9040	9070	9300	9750	9920	10100
4E175	P_1 [kW]	-	2.31	2.87	3.47	3.91	4.65	5.62	5.62	5.62	5.62	5.62
	T_{out} [N・m]	10700	10700	10700	10700	10700	10700	10400	8610	6030	5020	4190
	T_{out} [kgf・m]	1090	1090	1090	1090	1090	1090	1060	878	615	512	427
	Pro [N]	84500	84500	84500	84500	84500	84500	85200	88700	93900	95900	97500
	Pro [kgf]	8610	8610	8610	8610	8610	8610	8690	9040	9570	9780	9940
4E180	P_1 [kW]	-	2.51	3.12	3.76	4.24	5.04	6.27	7.15	ご照会ください		
	T_{out} [N・m]	11600	11600	11600	11600	11600	11600	11600	11000			
	T_{out} [kgf・m]	1180	1180	1180	1180	1180	1180	1180	1120			
	Pro [N]	82000	82000	82000	82000	82000	82000	82000	84000			
	Pro [kgf]	8360	8360	8360	8360	8360	8360	8360	8560			
4E185	P_1 [kW]	-	2.51	3.12	3.76	4.24	5.04	6.27	7.57			
	T_{out} [N・m]	11600	11600	11600	11600	11600	11600	11600	11600			
	T_{out} [kgf・m]	1180	1180	1180	1180	1180	1180	1180	1180			
	Pro [N]	82000	82000	82000	82000	82000	82000	82000	82000			
	Pro [kgf]	8360	8360	8360	8360	8360	8360	8360	8360			
4E190	P_1 [kW]	-	2.51	3.12	3.76	4.24	5.04	6.27	7.57			
	T_{out} [N・m]	11600	11600	11600	11600	11600	11600	11600	11600			
	T_{out} [kgf・m]	1180	1180	1180	1180	1180	1180	1180	1180			
	Pro [N]	82000	82000	82000	82000	82000	82000	82000	82000			
	Pro [kgf]	8360	8360	8360	8360	8360	8360	8360	8360			
4E195	P_1 [kW]	-	2.51	3.12	3.76	4.24	5.04	6.27	7.57			
	T_{out} [N・m]	11600	11600	11600	11600	11600	11600	11600	11600			
	T_{out} [kgf・m]	1180	1180	1180	1180	1180	1180	1180	1180			
	Pro [N]	82000	82000	82000	82000	82000	82000	82000	82000			
	Pro [kgf]	8360	8360	8360	8360	8360	8360	8360	8360			
枠番	n_1 [r/min]	50	580	720	870	980	1165	1450	1750	2500	3000	3600
	n_2 [r/min]	0.164	1.90	2.36	2.86	3.22	3.83	4.76	5.75	8.21	9.85	11.8

注）1. 選定表に記載の機種の形式については、D6 頁をご参照ください。ただし、取付位置記号 Y4、F4、G4、K4、W4（入力軸が下向き）の場合には、本選定表は適用できませんので、ご照会ください。
2. 出力軸許容ラジアル荷重 Pro は、中空軸タイプは軸端面から 20mm、中実軸タイプは出力軸中央の値です。荷重点がそれ以外の場合、および許容スラスト荷重については、技術資料 F8 ～ F15 頁をご覧ください。
3. 入力軸の許容ラジアル荷重は、F15 ～ F16 頁をご参照ください。
4. 潤滑方式は機種によって異なります。詳細は技術資料 F5 頁の「潤滑」をご参照ください。
5. 減速比は公称減速比です。出力回転数 n2 は実減速比から算出しています。（減速比 11 ～ 18 の実減速比は枠番によって異なるため、代表減速比で算出しています。）実減速比は D8 頁をご参照ください。
6. □の部分は、50%ED、■の部分は 25%ED を運転条件としています（それぞれ運転は 10 分サイクル）。
7. 本表に記載の内容は予告無しに変更することがあります。

選定表

選定について
選定表
寸法図
技術資料
オプション
ギヤモータ
レデューサ
標準仕様
形式
製作範囲
選定手順
ベベル+CV1段 減速比 11～305
ベベル+CV2段 減速比 364～10650

寸法図（ページ）	
軸上取付、ケース取付	E2
フランジ取付	E6
脚取付	E10

n_1：入力回転数［r/min］
n_2：出力回転数［r/min］
P_1：許容入力容量［kW］
T_{out}：許容出力トルク［N・m & kgf・m］
Pro：低速軸許容ラジアル荷重［N & kgf］

減速比 305

枠番												
	n_1 [r/min]	50	580	720	870	980	1165	1450	1750	2500	3000	3600
	n_2 [r/min]	0.164	1.90	2.36	2.86	3.22	3.83	4.76	5.75	8.21	9.85	11.8
4F180	P_1 [kW]	-	2.98	3.70	4.48	5.04	5.99	7.15	7.15	ご照会ください		
	T_{out} [N・m]	13800	13800	13800	13800	13800	13800	13200	11000			
	T_{out} [kgf・m]	1410	1410	1410	1410	1410	1410	1350	1120			
	Pro [N]	120000	120000	120000	120000	120000	120000	121000	124000			
	Pro [kgf]	12200	12200	12200	12200	12200	12200	12300	12600			
4F185	P_1 [kW]	-	3.67	4.56	5.51	6.21	7.38	8.59	8.59			
	T_{out} [N・m]	17000	17000	17000	17000	17000	17000	15900	13200			
	T_{out} [kgf・m]	1730	1730	1730	1730	1730	1730	1620	1350			
	Pro [N]	114000	114000	114000	114000	114000	114000	116000	121000			
	Pro [kgf]	11600	11600	11600	11600	11600	11600	11800	12300			
4F190	P_1 [kW]	-	3.89	4.83	5.84	6.58	7.82	9.73	11.7			
	T_{out} [N・m]	18000	18000	18000	18000	18000	18000	18000	18000			
	T_{out} [kgf・m]	1830	1830	1830	1830	1830	1830	1830	1830			
	Pro [N]	112000	112000	112000	112000	112000	112000	112000	112000			
	Pro [kgf]	11400	11400	11400	11400	11400	11400	11400	11400			
4F195	P_1 [kW]	-	3.89	4.83	5.84	6.58	7.82	9.73	11.7			
	T_{out} [N・m]	18000	18000	18000	18000	18000	18000	18000	18000			
	T_{out} [kgf・m]	1830	1830	1830	1830	1830	1830	1830	1830			
	Pro [N]	112000	112000	112000	112000	112000	112000	112000	112000			
	Pro [kgf]	11400	11400	11400	11400	11400	11400	11400	11400			
枠番	n_1 [r/min]	50	580	720	870	980	1165	1450	1750	2500	3000	3600
	n_2 [r/min]	0.164	1.90	2.36	2.86	3.22	3.83	4.76	5.75	8.21	9.85	11.8

注）1. 選定表に記載の機種の形式については、D6 頁をご参照ください。ただし、取付位置記号 Y4、F4、G4、K4、W4（入力軸が下向き）の場合には、本選定表は適用できませんので、ご照会ください。
2. 出力軸許容ラジアル荷重 Pro は、中空軸タイプは軸端面から 20mm、中実軸タイプは出力軸中央の値です。荷重点がそれ以外の場合、および許容スラスト荷重については、技術資料 F8 ～ F15 頁をご覧ください。
3. 入力軸の許容ラジアル荷重は、F15 ～ F16 頁をご参照ください。
4. 潤滑方式は機種によって異なります。詳細は技術資料 F5 頁の「潤滑」をご参照ください。
5. 減速比は公称減速比です。出力回転数 n2 は実減速比から算出しています。（減速比 11 ～ 18 の実減速比は枠番によって異なるため、代表減速比で算出しています。）実減速比は D8 頁をご参照ください。
6. □の部分は、50%ED、■の部分は 25%ED を運転条件としています（それぞれ運転は 10 分サイクル）。
7. 本表に記載の内容は予告無しに変更することがあります。

選定表

選定について
選定表
寸法図
技術資料
オプション
ギヤモータ
レデューサ
標準仕様
形式
製作範囲
選定手順
ベベル+CY1段 減速比11～305
ベベル+CY2段 減速比364～10658

選定表
n_1=1450（r/min）

n_1：入力回転数［r/min］
n_2：出力回転数［r/min］
P_1：許容入力容量［kW］
T_{out}：許容出力トルク［N・m & kgf・m］
Pro：低速軸許容ラジアル荷重［N & kgf］

寸法図（ページ）
軸上取付、ケース取付 E4
フランジ取付 E8
脚取付 E12

枠番	減速比	364	424	501	578	683	809	956	1117	1320	1656	1957
	n_2［r/min］	3.98	3.42	2.90	2.51	2.12	1.79	1.52	1.30	1.10	0.876	0.741
4A10DA	P_1［kW］	0.407	0.407	0.354	0.307	0.260	0.219	0.185	0.159	0.134	0.107	0.100
	T_{out}［N・m］	853	993	1020	1020	1020	1020	1020	1020	1020	1020	1020
	T_{out}［kgf・m］	87.0	101	104	104	104	104	104	104	104	104	104
	Pro［N］	21900	19600	19000	19000	19000	19000	19000	19000	19000	19000	19000
	Pro［kgf］	2230	2000	1940	1940	1940	1940	1940	1940	1940	1940	1940
4A12DA	P_1［kW］	-	-	-	-	-	0.277	0.234	0.200	0.170	0.135	0.114
	T_{out}［N・m］	-	-	-	-	-	1290	1290	1290	1290	1290	1290
	T_{out}［kgf・m］	-	-	-	-	-	131	131	131	131	131	131
	Pro［N］	-	-	-	-	-	11500	11500	11500	11500	11500	11500
	Pro［kgf］	-	-	-	-	-	1170	1170	1170	1170	1170	1170
4A12DB	P_1［kW］	0.615	0.529	0.447	0.388	0.328	0.277	0.234	0.200	-	-	-
	T_{out}［N・m］	1290	1290	1290	1290	1290	1290	1290	1290	-	-	-
	T_{out}［kgf・m］	131	131	131	131	131	131	131	131	-	-	-
	Pro［N］	11500	11500	11500	11500	11500	11500	11500	11500	-	-	-
	Pro［kgf］	1170	1170	1170	1170	1170	1170	1170	1170	-	-	-
4B12DA	P_1［kW］	-	-	-	-	-	0.407	0.389	0.333	0.282	0.225	0.190
	T_{out}［N・m］	-	-	-	-	-	1900	2140	2140	2140	2140	2140
	T_{out}［kgf・m］	-	-	-	-	-	194	218	218	218	218	218
	Pro［N］	-	-	-	-	-	34400	30900	30900	30900	30900	30900
	Pro［kgf］	-	-	-	-	-	3510	3150	3150	3150	3150	3150
4B12DB	P_1［kW］	1.02	0.867	0.743	0.644	0.545	0.460	0.389	0.333	-	-	-
	T_{out}［N・m］	2140	2120	2140	2140	2140	2140	2140	2140	-	-	-
	T_{out}［kgf・m］	218	216	218	218	218	218	218	218	-	-	-
	Pro［N］	30900	31300	30900	30900	30900	30900	30900	30900	-	-	-
	Pro［kgf］	3150	3190	3150	3150	3150	3150	3150	3150	-	-	-
4B14DA	P_1［kW］	-	-	-	-	-	-	-	-	-	-	0.228
	T_{out}［N・m］	-	-	-	-	-	-	-	-	-	-	2570
	T_{out}［kgf・m］	-	-	-	-	-	-	-	-	-	-	262
	Pro［N］	-	-	-	-	-	-	-	-	-	-	22300
	Pro［kgf］	-	-	-	-	-	-	-	-	-	-	2270
4B14DB	P_1［kW］	-	-	0.891	0.772	0.653	0.552	0.467	0.399	0.338	0.269	0.228
	T_{out}［N・m］	-	-	2570	2570	2570	2570	2570	2570	2570	2570	2570
	T_{out}［kgf・m］	-	-	262	262	262	262	262	262	262	262	262
	Pro［N］	-	-	22300	22300	22300	22300	22300	22300	22300	22300	22300
	Pro［kgf］	-	-	2270	2270	2270	2270	2270	2270	2270	2270	2270
4C14DA	P_1［kW］	-	-	-	-	-	-	-	-	-	-	0.407
	T_{out}［N・m］	-	-	-	-	-	-	-	-	-	-	4590
	T_{out}［kgf・m］	-	-	-	-	-	-	-	-	-	-	468
	Pro［N］	-	-	-	-	-	-	-	-	-	-	46400
	Pro［kgf］	-	-	-	-	-	-	-	-	-	-	4730
4C14DB	P_1［kW］	-	-	1.52	1.39	1.17	0.977	0.827	0.725	0.613	0.489	0.413
	T_{out}［N・m］	-	-	4370	4620	4620	4550	4550	4660	4660	4660	4660
	T_{out}［kgf・m］	-	-	445	471	471	464	464	475	475	475	475
	Pro［N］	-	-	49300	45900	45900	46900	46900	45300	45300	45300	45300
	Pro［kgf］	-	-	5030	4680	4680	4780	4780	4620	4620	4620	4620
4C14DC	P_1［kW］	2.22	1.80	1.62	1.39	-	-	-	-	-	-	-
	T_{out}［N・m］	4660	4400	4660	4620	-	-	-	-	-	-	-
	T_{out}［kgf・m］	475	449	475	471	-	-	-	-	-	-	-
	Pro［N］	45300	49000	45300	45900	-	-	-	-	-	-	-
	Pro［kgf］	4620	4990	4620	4680	-	-	-	-	-	-	-
4C16DA	P_1［kW］	-	-	-	-	1.31	1.10	0.933	0.799	0.676	0.539	0.456
	T_{out}［N・m］	-	-	-	-	5140	5140	5140	5140	5140	5140	5140
	T_{out}［kgf・m］	-	-	-	-	524	524	524	524	524	524	524
	Pro［N］	-	-	-	-	37200	37200	37200	37200	37200	37200	37200
	Pro［kgf］	-	-	-	-	3790	3790	3790	3790	3790	3790	3790
枠番	減速比	364	424	501	578	683	809	956	1117	1320	1656	1957
	n_2［r/min］	3.98	3.42	2.90	2.51	2.12	1.79	1.52	1.30	1.10	0.876	0.741

注）1. 選定表に記載の機種の形式については、D6 頁をご参照ください。ただし、取付位置記号 Y4、F4、G4、K4、W4（入力軸が下向き）の場合には、本選定表は適用できませんので、ご照会ください。
2. 出力軸許容ラジアル荷重 Pro は、中空軸タイプは軸端面から 20mm、中実軸タイプは出力軸中央の値です。荷重点がそれ以外の場合、および許容スラスト荷重については、技術資料 F8 ～ F15 頁をご覧ください。
3. 入力軸の許容ラジアル荷重は、F15 ～ F16 頁をご参照ください。
4. 潤滑方式は機種によって異なります。詳細は技術資料 F5 頁の「潤滑」をご参照ください。
5. 減速比は公称減速比です。出力回転数 n2 は実減速比から算出しています。（減速比 11 ～ 18 の実減速比は枠番によって異なるため、代表減速比で算出しています。）実減速比は D8 頁をご参照ください。
6. 許容入力容量が■となっている組合せは、起動時に必要な入力容量であり、許容入力容量ではありません。運転時は、必ず許容出力トルク以下でご使用ください。
7. 本表に記載の内容は予告無しに変更することがあります。

選定表

寸法図（ページ）	
軸上取付、ケース取付	E4
フランジ取付	E8
脚取付	E12

n_1：入力回転数［r/min］
n_2：出力回転数［r/min］
P_1：許容入力容量［kW］
T_{out}：許容出力トルク［N・m & kgf・m］
Pro：低速軸許容ラジアル荷重［N & kgf］

選定表
n_1=1450（r/min）

2272	2559	2944	3511	4365	5177	6472	7228	8880	10658	減速比	枠番
0.638	0.567	0.493	0.413	0.332	0.280	0.224	0.201	0.163	0.136	n_2 [r/min]	
0.100	0.100	0.100	0.100	0.100	0.100	0.100	0.100	0.100	0.100	P_1 [kW]	4A10DA
1010	1020	1020	1010	1020	1020	1020	1010	1010	1020	T_{out} [N・m]	
103	104	104	103	104	104	104	103	103	104	T_{out} [kgf・m]	
19300	19000	19000	19300	19000	19000	19000	19300	19300	19000	Pro [N]	
1970	1940	1940	1970	1940	1940	1940	1970	1970	1940	Pro [kgf]	
0.100	0.100	0.100	0.100	0.100	0.100	0.100	0.100	0.100	0.100	P_1 [kW]	4A12DA
1290	1290	1290	1290	1290	1290	1290	1290	1290	1290	T_{out} [N・m]	
131	131	131	131	131	131	131	131	131	131	T_{out} [kgf・m]	
11500	11500	11500	11500	11500	11500	11500	11500	11500	11500	Pro [N]	
1170	1170	1170	1170	1170	1170	1170	1170	1170	1170	Pro [kgf]	
-	-	-	-	-	-	-	-	-	-	P_1 [kW]	4A12DB
-	-	-	-	-	-	-	-	-	-	T_{out} [N・m]	
-	-	-	-	-	-	-	-	-	-	T_{out} [kgf・m]	
-	-	-	-	-	-	-	-	-	-	Pro [N]	
-	-	-	-	-	-	-	-	-	-	Pro [kgf]	
0.164	0.145	0.126	0.106	0.100	0.100	0.100	0.100	0.100	0.100	P_1 [kW]	4B12DA
2140	2140	2140	2140	2140	2140	2140	2140	2140	2140	T_{out} [N・m]	
218	218	218	218	218	218	218	218	218	218	T_{out} [kgf・m]	
30900	30900	30900	30900	30900	30900	30900	30900	30900	30900	Pro [N]	
3150	3150	3150	3150	3150	3150	3150	3150	3150	3150	Pro [kgf]	
-	-	-	-	-	-	-	-	-	-	P_1 [kW]	4B12DB
-	-	-	-	-	-	-	-	-	-	T_{out} [N・m]	
-	-	-	-	-	-	-	-	-	-	T_{out} [kgf・m]	
-	-	-	-	-	-	-	-	-	-	Pro [N]	
-	-	-	-	-	-	-	-	-	-	Pro [kgf]	
0.200	0.200	0.200	0.200	0.200	0.200	0.200	0.200	0.200	0.200	P_1 [kW]	4B14DA
2570	2570	2570	2570	2570	2570	2570	2570	2570	2570	T_{out} [N・m]	
262	262	262	262	262	262	262	262	262	262	T_{out} [kgf・m]	
22300	22300	22300	22300	22300	22300	22300	22300	22300	22300	Pro [N]	
2270	2270	2270	2270	2270	2270	2270	2270	2270	2270	Pro [kgf]	
0.200	-	0.200	-	-	-	-	-	-	-	P_1 [kW]	4B14DB
2570	-	2570	-	-	-	-	-	-	-	T_{out} [N・m]	
262	-	262	-	-	-	-	-	-	-	T_{out} [kgf・m]	
22300	-	22300	-	-	-	-	-	-	-	Pro [N]	
2270	-	2270	-	-	-	-	-	-	-	Pro [kgf]	
0.356	0.316	0.275	0.230	0.200	0.200	0.200	0.200	0.200	0.200	P_1 [kW]	4C14DA
4660	4660	4660	4660	4660	4250	4660	4660	4660	4250	T_{out} [N・m]	
475	475	475	475	475	433	475	475	475	433	T_{out} [kgf・m]	
45300	45300	45300	45300	45300	50800	45300	45300	45300	50800	Pro [N]	
4620	4620	4620	4620	4620	5180	4620	4620	4620	5180	Pro [kgf]	
0.356	-	0.275	-	-	-	-	-	-	-	P_1 [kW]	4C14DB
4660	-	4660	-	-	-	-	-	-	-	T_{out} [N・m]	
475	-	475	-	-	-	-	-	-	-	T_{out} [kgf・m]	
45300	-	45300	-	-	-	-	-	-	-	Pro [N]	
4620	-	4620	-	-	-	-	-	-	-	Pro [kgf]	
-	-	-	-	-	-	-	-	-	-	P_1 [kW]	4C14DC
-	-	-	-	-	-	-	-	-	-	T_{out} [N・m]	
-	-	-	-	-	-	-	-	-	-	T_{out} [kgf・m]	
-	-	-	-	-	-	-	-	-	-	Pro [N]	
-	-	-	-	-	-	-	-	-	-	Pro [kgf]	
0.400	0.400	0.400	0.400	0.400	0.400	0.200	0.200	0.200	0.200	P_1 [kW]	4C16DA
5140	5140	5140	5140	5140	5140	5140	5140	5140	5140	T_{out} [N・m]	
524	524	524	524	524	524	524	524	524	524	T_{out} [kgf・m]	
37200	37200	37200	37200	37200	37200	37200	37200	37200	37200	Pro [N]	
3790	3790	3790	3790	3790	3790	3790	3790	3790	3790	Pro [kgf]	
2272	2559	2944	3511	4365	5177	6472	7228	8880	10658	減速比	枠番
0.638	0.567	0.493	0.413	0.332	0.280	0.224	0.201	0.163	0.136	n_2 [r/min]	

注）1. 選定表に記載の機種の形式については、D6 頁をご参照ください。ただし、取付位置記号 Y4、F4、G4、K4、W4（入力軸が下向き）の場合には、本選定表は適用できませんので、ご照会ください。
2. 出力軸許容ラジアル荷重 Pro は、中空軸タイプは軸端面から 20mm、中実軸タイプは出力軸中央の値です。荷重点がそれ以外の場合、および許容スラスト荷重については、技術資料 F8 ～ F15 頁をご覧ください。
3. 入力軸の許容ラジアル荷重は、F15 ～ F16 頁をご参照ください。
4. 潤滑方式は機種によって異なります。詳細は技術資料 F5 頁の「潤滑」をご参照ください。
5. 減速比は公称減速比です。出力回転数 n2 は実減速比から算出しています。（減速比 11 ～ 18 の実減速比は枠番によって異なるため、代表減速比で算出しています。）実減速比は D8 頁をご参照ください。
6. 許容入力容量が■となっている組合せは、起動時に必要な入力容量であり、許容入力容量ではありません。運転時は、必ず許容出力トルク以下でご使用ください。
7. 本表に記載の内容は予告無しに変更することがあります。

選定表

選定表
n_1=1450（r/min）

n_1：入力回転数［r/min］
n_2：出力回転数［r/min］
P_1：許容入力容量［kW］
T_{out}：許容出力トルク［N・m & kgf・m］
Pro：低速軸許容ラジアル荷重［N & kgf］

寸法図（ページ）	
軸上取付、ケース取付	E4
フランジ取付	E8
脚取付	E12

枠番	減速比	364	424	501	578	683	809	956	1117	1320	1656	1957
	n_2 [r/min]	3.98	3.42	2.90	2.51	2.12	1.79	1.52	1.30	1.10	0.876	0.741
4D16DA	P_1 [kW]	-	-	-	-	1.52	1.52	1.30	1.11	0.940	0.749	0.634
	T_{out} [N・m]	-	-	-	-	5960	7060	7150	7150	7150	7150	7150
	T_{out} [kgf・m]	-	-	-	-	608	720	729	729	729	729	729
	Pro [N]	-	-	-	-	77400	67100	66100	66100	66100	66100	66100
	Pro [kgf]	-	-	-	-	7890	6840	6740	6740	6740	6740	6740
4D16DB	P_1 [kW]	3.18	2.93	2.48	2.15	1.82	1.53	1.30	-	-	-	-
	T_{out} [N・m]	6670	7150	7150	7150	7150	7150	7150	-	-	-	-
	T_{out} [kgf・m]	680	729	729	729	729	729	729	-	-	-	-
	Pro [N]	71100	66100	66100	66100	66100	66100	66100	-	-	-	-
	Pro [kgf]	7250	6740	6740	6740	6740	6740	6740	-	-	-	-
4D17DA	P_1 [kW]	-	-	-	-	-	-	1.52	1.36	1.15	0.914	0.773
	T_{out} [N・m]	-	-	-	-	-	-	8340	8720	8720	8720	8720
	T_{out} [kgf・m]	-	-	-	-	-	-	850	889	889	889	889
	Pro [N]	-	-	-	-	-	-	49500	42200	42200	42200	42200
	Pro [kgf]	-	-	-	-	-	-	5050	4300	4300	4300	4300
4D17DB	P_1 [kW]	-	-	3.02	2.62	2.22	1.87	1.58	1.36	1.15	-	-
	T_{out} [N・m]	-	-	8720	8720	8720	8720	8720	8720	8720	-	-
	T_{out} [kgf・m]	-	-	889	889	889	889	889	889	889	-	-
	Pro [N]	-	-	42200	42200	42200	42200	42200	42200	42200	-	-
	Pro [kgf]	-	-	4300	4300	4300	4300	4300	4300	4300	-	-
4D17DC	P_1 [kW]	4.16	3.57	3.02	2.62	2.22	1.87	1.58	-	-	-	-
	T_{out} [N・m]	8720	8720	8720	8720	8720	8720	8720	-	-	-	-
	T_{out} [kgf・m]	889	889	889	889	889	889	889	-	-	-	-
	Pro [N]	42200	42200	42200	42200	42200	42200	42200	-	-	-	-
	Pro [kgf]	4300	4300	4300	4300	4300	4300	4300	-	-	-	-
4D18DA	P_1 [kW]	-	-	-	-	-	1.87	1.58	1.36	1.15	0.914	0.773
	T_{out} [N・m]	-	-	-	-	-	8720	8720	8720	8720	8720	8720
	T_{out} [kgf・m]	-	-	-	-	-	889	889	889	889	889	889
	Pro [N]	-	-	-	-	-	42200	42200	42200	42200	42200	42200
	Pro [kgf]	-	-	-	-	-	4300	4300	4300	4300	4300	4300
4D18DB	P_1 [kW]	4.16	3.57	3.02	2.62	2.22	1.87	1.58	1.36	1.15	-	-
	T_{out} [N・m]	8720	8720	8720	8720	8720	8720	8720	8720	8720	-	-
	T_{out} [kgf・m]	889	889	889	889	889	889	889	889	889	-	-
	Pro [N]	42200	42200	42200	42200	42200	42200	42200	42200	42200	-	-
	Pro [kgf]	4300	4300	4300	4300	4300	4300	4300	4300	4300	-	-
4E17DA	P_1 [kW]	-	-	-	-	-	-	1.52	1.52	1.41	1.12	0.949
	T_{out} [N・m]	-	-	-	-	-	-	8340	9780	10700	10700	10700
	T_{out} [kgf・m]	-	-	-	-	-	-	850	997	1090	1090	1090
	Pro [N]	-	-	-	-	-	-	89200	86400	84500	84500	84500
	Pro [kgf]	-	-	-	-	-	-	9090	8810	8610	8610	8610
4E17DB	P_1 [kW]	-	-	3.18	3.18	2.72	2.30	1.94	1.66	1.41	-	-
	T_{out} [N・m]	-	-	9170	10600	10700	10700	10700	10700	10700	-	-
	T_{out} [kgf・m]	-	-	935	1080	1090	1090	1090	1090	1090	-	-
	Pro [N]	-	-	87600	84800	84500	84500	84500	84500	84500	-	-
	Pro [kgf]	-	-	8930	8640	8610	8610	8610	8610	8610	-	-
4E17DC	P_1 [kW]	5.10	4.38	3.71	3.22	2.72	2.30	1.94	-	-	-	-
	T_{out} [N・m]	10700	10700	10700	10700	10700	10700	10700	-	-	-	-
	T_{out} [kgf・m]	1090	1090	1090	1090	1090	1090	1090	-	-	-	-
	Pro [N]	84500	84500	84500	84500	84500	84500	84500	-	-	-	-
	Pro [kgf]	8610	8610	8610	8610	8610	8610	8610	-	-	-	-
枠番	減速比	364	424	501	578	683	809	956	1117	1320	1656	1957
	n_2 [r/min]	3.98	3.42	2.90	2.51	2.12	1.79	1.52	1.30	1.10	0.876	0.741

注）1. 選定表に記載の機種の形式については、D6 頁をご参照ください。ただし、取付位置記号 Y4、F4、G4、K4、W4（入力軸が下向き）の場合には、本選定表は適用できませんので、ご照会ください。
2. 出力軸許容ラジアル荷重 Pro は、中空軸タイプは軸端面から 20mm、中実軸タイプは出力軸中央の値です。荷重点がそれ以外の場合、および許容スラスト荷重については、技術資料 F8 ～ F15 頁をご覧ください。
3. 入力軸の許容ラジアル荷重は、F15 ～ F16 頁をご参照ください。
4. 潤滑方式は機種によって異なります。詳細は技術資料 F5 頁の「潤滑」をご参照ください。
5. 減速比は公称減速比です。出力回転数 n2 は実減速比から算出しています。（減速比 11 ～ 18 の実減速比は枠番によって異なるため、代表減速比で算出しています。）実減速比は D8 頁をご参照ください。
6. 許容入力容量が■となっている組合せは、起動時に必要な入力容量であり、許容入力容量ではありません。運転時は、必ず許容出力トルク以下でご使用ください。
7. 本表に記載の内容は予告無しに変更することがあります。

選定表

選定について
選定表
寸法図
技術資料
オプション
ギヤモータ
レデューサ
標準仕様
形式
製作範囲
選定手順
ベベル+CY1段 減速比11～305
ベベル+CY2段 減速比364～10658

寸法図（ページ）	
軸上取付、ケース取付	E4
フランジ取付	E8
脚取付	E12

n_1：入力回転数［r/min］
n_2：出力回転数［r/min］
P_1：許容入力容量［kW］
T_{out}：許容出力トルク［N・m & kgf・m］
Pro：低速軸許容ラジアル荷重［N & kgf］

選定表
n_1=1450（r/min）

2272	2559	2944	3511	4365	5177	6472	7228	8880	10658	減速比	枠番
0.638	0.567	0.493	0.413	0.332	0.280	0.224	0.201	0.163	0.136	n_2 [r/min]	
0.546	0.485	0.421	0.400	0.400	0.400	0.200	0.200	0.200	0.200	P_1 [kW]	4D16DA
7150	7150	7150	7150	7150	6980	7150	7150	7150	6980	T_{out} [N・m]	
729	729	729	729	729	712	729	729	729	712	T_{out} [kgf・m]	
66100	66100	66100	66100	66100	67900	66100	66100	66100	67900	Pro [N]	
6740	6740	6740	6740	6740	6920	6740	6740	6740	6920	Pro [kgf]	
-	-	-	-	-	-	-	-	-	-	P_1 [kW]	4D16DB
-	-	-	-	-	-	-	-	-	-	T_{out} [N・m]	
-	-	-	-	-	-	-	-	-	-	T_{out} [kgf・m]	
-	-	-	-	-	-	-	-	-	-	Pro [N]	
-	-	-	-	-	-	-	-	-	-	Pro [kgf]	
0.666	0.591	0.514	0.431	0.400	0.400	0.400	0.400	0.400	0.200	P_1 [kW]	4D17DA
8720	8720	8720	8720	8720	8720	8720	8720	8720	8720	T_{out} [N・m]	
889	889	889	889	889	889	889	889	889	889	T_{out} [kgf・m]	
42200	42200	42200	42200	42200	42200	42200	42200	42200	42200	Pro [N]	
4300	4300	4300	4300	4300	4300	4300	4300	4300	4300	Pro [kgf]	
-	-	-	-	-	-	-	-	-	-	P_1 [kW]	4D17DB
-	-	-	-	-	-	-	-	-	-	T_{out} [N・m]	
-	-	-	-	-	-	-	-	-	-	T_{out} [kgf・m]	
-	-	-	-	-	-	-	-	-	-	Pro [N]	
-	-	-	-	-	-	-	-	-	-	Pro [kgf]	
-	-	-	-	-	-	-	-	-	-	P_1 [kW]	4D17DC
-	-	-	-	-	-	-	-	-	-	T_{out} [N・m]	
-	-	-	-	-	-	-	-	-	-	T_{out} [kgf・m]	
-	-	-	-	-	-	-	-	-	-	Pro [N]	
-	-	-	-	-	-	-	-	-	-	Pro [kgf]	
0.750	0.750	0.750	0.750	0.750	0.750	0.750	0.400	0.400	0.400	P_1 [kW]	4D18DA
8720	8720	8720	8720	8720	8720	8720	8720	8720	8720	T_{out} [N・m]	
889	889	889	889	889	889	889	889	889	889	T_{out} [kgf・m]	
42200	42200	42200	42200	42200	42200	42200	42200	42200	42200	Pro [N]	
4300	4300	4300	4300	4300	4300	4300	4300	4300	4300	Pro [kgf]	
-	-	-	-	-	-	-	-	-	-	P_1 [kW]	4D18DB
-	-	-	-	-	-	-	-	-	-	T_{out} [N・m]	
-	-	-	-	-	-	-	-	-	-	T_{out} [kgf・m]	
-	-	-	-	-	-	-	-	-	-	Pro [N]	
-	-	-	-	-	-	-	-	-	-	Pro [kgf]	
0.817	0.726	0.631	0.529	0.425	0.400	0.400	0.400	0.400	0.200	P_1 [kW]	4E17DA
10700	10700	10700	10700	10700	10700	10700	10700	10700	10700	T_{out} [N・m]	
1090	1090	1090	1090	1090	1090	1090	1090	1090	1090	T_{out} [kgf・m]	
84500	84500	84500	84500	84500	84500	84500	84500	84500	84500	Pro [N]	
8610	8610	8610	8610	8610	8610	8610	8610	8610	8610	Pro [kgf]	
-	-	-	-	-	-	-	-	-	-	P_1 [kW]	4E17DB
-	-	-	-	-	-	-	-	-	-	T_{out} [N・m]	
-	-	-	-	-	-	-	-	-	-	T_{out} [kgf・m]	
-	-	-	-	-	-	-	-	-	-	Pro [N]	
-	-	-	-	-	-	-	-	-	-	Pro [kgf]	
-	-	-	-	-	-	-	-	-	-	P_1 [kW]	4E17DC
-	-	-	-	-	-	-	-	-	-	T_{out} [N・m]	
-	-	-	-	-	-	-	-	-	-	T_{out} [kgf・m]	
-	-	-	-	-	-	-	-	-	-	Pro [N]	
-	-	-	-	-	-	-	-	-	-	Pro [kgf]	
2272	2559	2944	3511	4365	5177	6472	7228	8880	10658	減速比	枠番
0.638	0.567	0.493	0.413	0.332	0.280	0.224	0.201	0.163	0.136	n_2 [r/min]	

注）1. 選定表に記載の機種の形式については、D6 頁をご参照ください。ただし、取付位置記号 Y4、F4、G4、K4、W4（入力軸が下向き）の場合には、本選定表は適用できませんので、ご照会ください。
2. 出力軸許容ラジアル荷重 Pro は、中空軸タイプは軸端面から 20mm、中実軸タイプは出力軸中央の値です。荷重点がそれ以外の場合、および許容スラスト荷重については、技術資料 F8 ～ F15 頁をご覧ください。
3. 入力軸の許容ラジアル荷重は、F15 ～ F16 頁をご参照ください。
4. 潤滑方式は機種によって異なります。詳細は技術資料 F5 頁の「潤滑」をご参照ください。
5. 減速比は公称減速比です。出力回転数 n2 は実減速比から算出しています。（減速比 11 ～ 18 の実減速比は枠番によって異なるため、代表減速比で算出しています。）実減速比は D8 頁をご参照ください。
6. 許容入力容量が■となっている組合せは、起動時に必要な入力容量であり、許容入力容量ではありません。運転時は、必ず許容出力トルク以下でご使用ください。
7. 本表に記載の内容は予告無しに変更することがあります。

選定表

選定表
n_1=1450（r/min）

n_1：入力回転数［r/min］
n_2：出力回転数［r/min］
P_1：許容入力容量［kW］
T_{out}：許容出力トルク［N・m & kgf・m］
Pro：低速軸許容ラジアル荷重［N & kgf］

寸法図（ページ）
軸上取付、ケース取付 E4
フランジ取付 E8
脚取付 E12

枠番	減速比	364	424	501	578	683	809	956	1117	1320	1656	1957
	n_2［r/min］	3.98	3.42	2.90	2.51	2.12	1.79	1.52	1.30	1.10	0.876	0.741
4E18DA	P_1［kW］	-	-	-	-	-	2.49	2.11	1.80	1.53	1.22	1.03
	T_{out}［N・m］	-	-	-	-	-	11600	11600	11600	11600	11600	11600
	T_{out}［kgf・m］	-	-	-	-	-	1180	1180	1180	1180	1180	1180
	Pro［N］	-	-	-	-	-	75600	75600	75600	75600	75600	75600
	Pro［kgf］	-	-	-	-	-	7710	7710	7710	7710	7710	7710
4E18DB	P_1［kW］	5.53	4.75	4.02	3.49	2.95	2.49	2.11	1.80	1.53	-	-
	T_{out}［N・m］	11600	11600	11600	11600	11600	11600	11600	11600	11600	-	-
	T_{out}［kgf・m］	1180	1180	1180	1180	1180	1180	1180	1180	1180	-	-
	Pro［N］	75600	75600	75600	75600	75600	75600	75600	75600	75600	-	-
	Pro［kgf］	7710	7710	7710	7710	7710	7710	7710	7710	7710	-	-
4E19DA	P_1［kW］	-	-	-	-	2.95	2.49	2.11	1.80	1.53	1.22	1.03
	T_{out}［N・m］	-	-	-	-	11600	11600	11600	11600	11600	11600	11600
	T_{out}［kgf・m］	-	-	-	-	1180	1180	1180	1180	1180	1180	1180
	Pro［N］	-	-	-	-	75600	75600	75600	75600	75600	75600	75600
	Pro［kgf］	-	-	-	-	7710	7710	7710	7710	7710	7710	7710
4E19DB	P_1［kW］	5.53	4.75	4.02	3.49	2.95	2.49	2.11	-	-	-	-
	T_{out}［N・m］	11600	11600	11600	11600	11600	11600	11600	-	-	-	-
	T_{out}［kgf・m］	1180	1180	1180	1180	1180	1180	1180	-	-	-	-
	Pro［N］	75600	75600	75600	75600	75600	75600	75600	-	-	-	-
	Pro［kgf］	7710	7710	7710	7710	7710	7710	7710	-	-	-	-
4F18DA	P_1［kW］	-	-	-	-	-	3.18	3.09	2.64	2.24	1.78	1.51
	T_{out}［N・m］	-	-	-	-	-	14800	17000	17000	17000	17000	17000
	T_{out}［kgf・m］	-	-	-	-	-	1510	1730	1730	1730	1730	1730
	Pro［N］	-	-	-	-	-	143000	136000	136000	136000	136000	136000
	Pro［kgf］	-	-	-	-	-	14600	13900	13900	13900	13900	13900
4F18DB	P_1［kW］	7.95	6.70	5.78	5.03	4.26	3.65	3.09	2.64	2.24	-	-
	T_{out}［N・m］	16700	16400	16700	16700	16700	17000	17000	17000	17000	-	-
	T_{out}［kgf・m］	1700	1670	1700	1700	1700	1730	1730	1730	1730	-	-
	Pro［N］	139000	141000	139000	138000	138000	136000	136000	136000	136000	-	-
	Pro［kgf］	14200	14400	14200	14100	14100	13900	13900	13900	13900	-	-
4F19DA	P_1［kW］	-	-	-	-	4.42	3.73	3.16	2.70	2.29	1.82	1.54
	T_{out}［N・m］	-	-	-	-	17400	17400	17400	17400	17400	17400	17400
	T_{out}［kgf・m］	-	-	-	-	1770	1770	1770	1770	1770	1770	1770
	Pro［N］	-	-	-	-	132000	132000	132000	132000	132000	132000	132000
	Pro［kgf］	-	-	-	-	13500	13500	13500	13500	13500	13500	13500
4F19DB	P_1［kW］	8.29	7.13	6.03	5.23	4.42	3.73	3.16	-	-	-	-
	T_{out}［N・m］	17400	17400	17400	17400	17400	17400	17400	-	-	-	-
	T_{out}［kgf・m］	1770	1770	1770	1770	1770	1770	1770	-	-	-	-
	Pro［N］	132000	132000	132000	132000	132000	132000	132000	-	-	-	-
	Pro［kgf］	13500	13500	13500	13500	13500	13500	13500	-	-	-	-
枠番	減速比	364	424	501	578	683	809	956	1117	1320	1656	1957
	n_2［r/min］	3.98	3.42	2.90	2.51	2.12	1.79	1.52	1.30	1.10	0.876	0.741

注）1. 選定表に記載の機種の形式については、D6 頁をご参照ください。ただし、取付位置記号 Y4、F4、G4、K4、W4（入力軸が下向き）の場合には、本選定表は適用できませんので、ご照会ください。
2. 出力軸許容ラジアル荷重 Pro は、中空軸タイプは軸端面から 20mm、中実軸タイプは出力軸中央の値です。荷重点がそれ以外の場合、および許容スラスト荷重については、技術資料 F8 ～ F15 頁をご覧ください。
3. 入力軸の許容ラジアル荷重は、F15 ～ F16 頁をご参照ください。
4. 潤滑方式は機種によって異なります。詳細は技術資料 F5 頁の「潤滑」をご参照ください。
5. 減速比は公称減速比です。出力回転数 n2 は実減速比から算出しています。（減速比 11 ～ 18 の実減速比は枠番によって異なるため、代表減速比で算出しています。）実減速比は D8 頁をご参照ください。
6. 許容入力容量が■となっている組合せは、起動時に必要な入力容量であり、許容入力容量ではありません。運転時は、必ず許容出力トルク以下でご使用ください。
7. 本表に記載の内容は予告無しに変更することがあります。

選定表

寸法図（ページ）	
軸上取付、ケース取付	E4
フランジ取付	E8
脚取付	E12

n_1：入力回転数［r/min］
n_2：出力回転数［r/min］
P_1：許容入力容量［kW］
T_{out}：許容出力トルク［N・m & kgf・m］
Pro：低速軸許容ラジアル荷重［N & kgf］

選定表
n_1=1450（r/min）

2272	2559	2944	3511	4365	5177	6472	7228	8880	10658	減速比	枠番
0.638	0.567	0.493	0.413	0.332	0.28	0.224	0.201	0.163	0.136	n_2［r/min］	
0.886	0.787	0.750	0.750	0.750	0.750	0.750	0.400	0.400	0.400	P_1［kW］	4E18DA
11600	11600	11600	11600	11600	11600	11600	11600	11600	11600	T_{out}［N・m］	
1180	1180	1180	1180	1180	1180	1180	1180	1180	1180	T_{out}［kgf・m］	
75600	75600	75600	75600	75600	75600	75600	75600	75600	75600	Pro［N］	
7710	7710	7710	7710	7710	7710	7710	7710	7710	7710	Pro［kgf］	
-	-	-	-	-	-	-	-	-	-	P_1［kW］	4E18DB
-	-	-	-	-	-	-	-	-	-	T_{out}［N・m］	
-	-	-	-	-	-	-	-	-	-	T_{out}［kgf・m］	
-	-	-	-	-	-	-	-	-	-	Pro［N］	
-	-	-	-	-	-	-	-	-	-	Pro［kgf］	
0.886	0.787	0.750	0.750	0.750	0.750	0.750	0.750	0.750	0.750	P_1［kW］	4E19DA
11600	11600	11600	11600	11600	11600	11600	11600	11600	11600	T_{out}［N・m］	
1180	1180	1180	1180	1180	1180	1180	1180	1180	1180	T_{out}［kgf・m］	
75600	75600	75600	75600	75600	75600	75600	75600	75600	75600	Pro［N］	
7710	7710	7710	7710	7710	7710	7710	7710	7710	7710	Pro［kgf］	
-	-	-	-	-	-	-	-	-	-	P_1［kW］	4E19DB
-	-	-	-	-	-	-	-	-	-	T_{out}［N・m］	
-	-	-	-	-	-	-	-	-	-	T_{out}［kgf・m］	
-	-	-	-	-	-	-	-	-	-	Pro［N］	
-	-	-	-	-	-	-	-	-	-	Pro［kgf］	
1.30	1.15	1.00	0.841	0.750	0.750	0.750	0.408	0.400	0.400	P_1［kW］	4F18DA
17000	17000	17000	17000	17000	17000	17000	17000	17000	17000	T_{out}［N・m］	
1730	1730	1730	1730	1730	1730	1730	1730	1730	1730	T_{out}［kgf・m］	
136000	136000	136000	136000	136000	136000	136000	136000	136000	136000	Pro［N］	
13900	13900	13900	13900	13900	13900	13900	13900	13900	13900	Pro［kgf］	
-	-	-	-	-	-	-	-	-	-	P_1［kW］	4F18DB
-	-	-	-	-	-	-	-	-	-	T_{out}［N・m］	
-	-	-	-	-	-	-	-	-	-	T_{out}［kgf・m］	
-	-	-	-	-	-	-	-	-	-	Pro［N］	
-	-	-	-	-	-	-	-	-	-	Pro［kgf］	
1.33	1.18	1.03	0.860	0.750	0.750	0.750	0.750	0.750	0.750	P_1［kW］	4F19DA
17400	17400	17400	17400	17400	17400	17400	17400	17400	17400	T_{out}［N・m］	
1770	1770	1770	1770	1770	1770	1770	1770	1770	1770	T_{out}［kgf・m］	
132000	132000	132000	132000	132000	132000	132000	132000	132000	132000	Pro［N］	
13500	13500	13500	13500	13500	13500	13500	13500	13500	13500	Pro［kgf］	
-	-	-	-	-	-	-	-	-	-	P_1［kW］	4F19DB
-	-	-	-	-	-	-	-	-	-	T_{out}［N・m］	
-	-	-	-	-	-	-	-	-	-	T_{out}［kgf・m］	
-	-	-	-	-	-	-	-	-	-	Pro［N］	
-	-	-	-	-	-	-	-	-	-	Pro［kgf］	
2272	2559	2944	3511	4365	5177	6472	7228	8880	10658	減速比	枠番
0.638	0.567	0.493	0.413	0.332	0.28	0.224	0.201	0.163	0.136	n_2［r/min］	

注）1. 選定表に記載の機種の形式については、D6 頁をご参照ください。ただし、取付位置記号 Y4、F4、G4、K4、W4（入力軸が下向き）の場合には、本選定表は適用できませんので、ご照会ください。
2. 出力軸許容ラジアル荷重 Pro は、中空軸タイプは軸端面から 20mm、中実軸タイプは出力軸中央の値です。荷重点がそれ以外の場合、および許容スラスト荷重については、技術資料 F8 ～ F15 頁をご覧ください。
3. 入力軸の許容ラジアル荷重は、F15 ～ F16 頁をご参照ください。
4. 潤滑方式は機種によって異なります。詳細は技術資料 F5 頁の「潤滑」をご参照ください。
5. 減速比は公称減速比です。出力回転数 n2 は実減速比から算出しています。（減速比 11 ～ 18 の実減速比は枠番によって異なるため、代表減速比で算出しています。）実減速比は D8 頁をご参照ください。
6. 許容入力容量が■となっている組合せは、起動時に必要な入力容量であり、許容入力容量ではありません。運転時は、必ず許容出力トルク以下でご使用ください。
7. 本表に記載の内容は予告無しに変更することがあります。

選定表

選定について
選定表
寸法図
技術資料
オプション
ギヤモータ
レデューサ
標準仕様
形式
製作範囲
選定手順
ベベル+CY1段 減速比 11～305
ベベル+CY2段 減速比 364～10658

選定表
n_1=1750（r/min）

n_1：入力回転数［r/min］
n_2：出力回転数［r/min］
P_1：許容入力容量［kW］
T_{out}：許容出力トルク［N・m & kgf・m］
Pro：低速軸許容ラジアル荷重［N & kgf］

寸法図（ページ）
軸上取付、ケース取付 E4
フランジ取付 E8
脚取付 E12

枠番	減速比	364	424	501	578	683	809	956	1117	1320	1656	1957
	n_2［r/min］	4.81	4.13	3.50	3.03	2.56	2.16	1.83	1.57	1.33	1.06	0.894
4A10DA	P_1［kW］	0.407	0.407	0.407	0.370	0.313	0.264	0.224	0.191	0.162	0.129	0.109
	T_{out}［N・m］	707	823	973	1020	1020	1020	1020	1020	1020	1020	1020
	T_{out}［kgf・m］	72.1	83.9	99.2	104	104	104	104	104	104	104	104
	Pro［N］	23700	22300	20000	19000	19000	19000	19000	19000	19000	19000	19000
	Pro［kgf］	2420	2270	2040	1940	1940	1940	1940	1940	1940	1940	1940
4A12DA	P_1［kW］	-	-	-	-	-	0.334	0.283	0.242	0.205	0.163	0.138
	T_{out}［N・m］	-	-	-	-	-	1290	1290	1290	1290	1290	1290
	T_{out}［kgf・m］	-	-	-	-	-	131	131	131	131	131	131
	Pro［N］	-	-	-	-	-	11500	11500	11500	11500	11500	11500
	Pro［kgf］	-	-	-	-	-	1170	1170	1170	1170	1170	1170
4A12DB	P_1［kW］	0.742	0.638	0.540	0.468	0.396	0.334	0.283	0.242	-	-	-
	T_{out}［N・m］	1290	1290	1290	1290	1290	1290	1290	1290	-	-	-
	T_{out}［kgf・m］	131	131	131	131	131	131	131	131	-	-	-
	Pro［N］	11500	11500	11500	11500	11500	11500	11500	11500	-	-	-
	Pro［kgf］	1170	1170	1170	1170	1170	1170	1170	1170	-	-	-
4B12DA	P_1［kW］	-	-	-	-	-	0.407	0.407	0.402	0.340	0.271	0.229
	T_{out}［N・m］	-	-	-	-	-	1570	1860	2140	2140	2140	2140
	T_{out}［kgf・m］	-	-	-	-	-	160	190	218	218	218	218
	Pro［N］	-	-	-	-	-	37900	34900	30900	30900	30900	30900
	Pro［kgf］	-	-	-	-	-	3860	3560	3150	3150	3150	3150
4B12DB	P_1［kW］	1.23	1.05	0.897	0.777	0.658	0.555	0.470	0.402	-	-	-
	T_{out}［N・m］	2140	2120	2140	2140	2140	2140	2140	2140	-	-	-
	T_{out}［kgf・m］	218	216	218	218	218	218	218	218	-	-	-
	Pro［N］	30900	31300	30900	30900	30900	30900	30900	30900	-	-	-
	Pro［kgf］	3150	3190	3150	3150	3150	3150	3150	3150	-	-	-
4B14DA	P_1［kW］	-	-	-	-	-	-	-	-	-	-	0.275
	T_{out}［N・m］	-	-	-	-	-	-	-	-	-	-	2570
	T_{out}［kgf・m］	-	-	-	-	-	-	-	-	-	-	262
	Pro［N］	-	-	-	-	-	-	-	-	-	-	22300
	Pro［kgf］	-	-	-	-	-	-	-	-	-	-	2270
4B14DB	P_1［kW］	-	-	1.08	0.932	0.789	0.666	0.563	0.482	0.408	0.325	0.275
	T_{out}［N・m］	-	-	2570	2570	2570	2570	2570	2570	2570	2570	2570
	T_{out}［kgf・m］	-	-	262	262	262	262	262	262	262	262	262
	Pro［N］	-	-	22300	22300	22300	22300	22300	22300	22300	22300	22300
	Pro［kgf］	-	-	2270	2270	2270	2270	2270	2270	2270	2270	2270
4C14DA	P_1［kW］	-	-	-	-	-	-	-	-	-	-	0.407
	T_{out}［N・m］	-	-	-	-	-	-	-	-	-	-	3800
	T_{out}［kgf・m］	-	-	-	-	-	-	-	-	-	-	387
	Pro［N］	-	-	-	-	-	-	-	-	-	-	55600
	Pro［kgf］	-	-	-	-	-	-	-	-	-	-	5670
4C14DB	P_1［kW］	-	-	1.52	1.52	1.42	1.18	0.998	0.874	0.740	0.590	0.499
	T_{out}［N・m］	-	-	3620	4180	4620	4550	4550	4660	4660	4660	4660
	T_{out}［kgf・m］	-	-	369	426	471	464	464	475	475	475	475
	Pro［N］	-	-	57300	51600	45900	46900	46900	45300	45300	45300	45300
	Pro［kgf］	-	-	5840	5260	4680	4780	4780	4620	4620	4620	4620
4C14DC	P_1［kW］	2.68	2.17	1.95	1.68	-	-	-	-	-	-	-
	T_{out}［N・m］	4660	4400	4660	4620	-	-	-	-	-	-	-
	T_{out}［kgf・m］	475	449	475	471	-	-	-	-	-	-	-
	Pro［N］	45300	49000	45300	45900	-	-	-	-	-	-	-
	Pro［kgf］	4620	4990	4620	4680	-	-	-	-	-	-	-
4C16DA	P_1［kW］	-	-	-	-	1.52	1.33	1.13	0.964	0.816	0.650	0.550
	T_{out}［N・m］	-	-	-	-	4940	5140	5140	5140	5140	5140	5140
	T_{out}［kgf・m］	-	-	-	-	504	524	524	524	524	524	524
	Pro［N］	-	-	-	-	40900	37200	37200	37200	37200	37200	37200
	Pro［kgf］	-	-	-	-	4170	3790	3790	3790	3790	3790	3790
枠番	減速比	364	424	501	578	683	809	956	1117	1320	1656	1957
	n_2［r/min］	4.81	4.13	3.50	3.03	2.56	2.16	1.83	1.57	1.33	1.06	0.894

注）1. 選定表に記載の機種の形式については、D6 頁をご参照ください。ただし、取付位置記号 Y4、F4、G4、K4、W4（入力軸が下向き）の場合には、本選定表は適用できませんので、ご照会ください。
2. 出力軸許容ラジアル荷重 Pro は、中空軸タイプは軸端面から 20mm、中実軸タイプは出力軸中央の値です。荷重点がそれ以外の場合、および許容スラスト荷重については、技術資料 F8 ～ F15 頁をご覧ください。
3. 入力軸の許容ラジアル荷重は、F15 ～ F16 頁をご参照ください。
4. 潤滑方式は機種によって異なります。詳細は技術資料 F5 頁の「潤滑」をご参照ください。
5. 減速比は公称減速比です。出力回転数 n2 は実減速比から算出しています。（減速比 11 ～ 18 の実減速比は枠番によって異なるため、代表減速比で算出しています。）実減速比は D8 頁をご参照ください。
6. 許容入力容量が■となっている組合せは、起動時に必要な入力容量であり、許容入力容量ではありません。運転時は、必ず許容出力トルク以下でご使用ください。
7. 本表に記載の内容は予告無しに変更することがあります。

選定表

寸法図（ページ）	
軸上取付、ケース取付	E4
フランジ取付	E8
脚取付	E12

n_1：入力回転数［r/min］
n_2：出力回転数［r/min］
P_1：許容入力容量［kW］
T_{out}：許容出力トルク［N・m & kgf・m］
Pro：低速軸許容ラジアル荷重［N & kgf］

選定表
n_1=1750（r/min）

2272	2559	2944	3511	4365	5177	6472	7228	8880	10658	減速比	枠番
0.770	0.684	0.595	0.499	0.401	0.338	0.270	0.242	0.197	0.164	n_2 [r/min]	
0.100	0.100	0.100	0.100	0.100	0.100	0.100	0.100	0.100	0.100	P_1 [kW]	4A10DA
1010	1020	1020	1010	1020	1020	1020	1010	1010	1020	T_{out} [N・m]	
103	104	104	103	104	104	104	103	103	104	T_{out} [kgf・m]	
19300	19000	19000	19300	19000	19000	19000	19300	19300	19000	Pro [N]	
1970	1940	1940	1970	1940	1940	1940	1970	1970	1940	Pro [kgf]	
0.119	0.106	0.100	0.100	0.100	0.100	0.100	0.100	0.100	0.100	P_1 [kW]	4A12DA
1290	1290	1290	1290	1290	1290	1290	1290	1290	1290	T_{out} [N・m]	
131	131	131	131	131	131	131	131	131	131	T_{out} [kgf・m]	
11500	11500	11500	11500	11500	11500	11500	11500	11500	11500	Pro [N]	
1170	1170	1170	1170	1170	1170	1170	1170	1170	1170	Pro [kgf]	
-	-	-	-	-	-	-	-	-	-	P_1 [kW]	4A12DB
-	-	-	-	-	-	-	-	-	-	T_{out} [N・m]	
-	-	-	-	-	-	-	-	-	-	T_{out} [kgf・m]	
-	-	-	-	-	-	-	-	-	-	Pro [N]	
-	-	-	-	-	-	-	-	-	-	Pro [kgf]	
0.198	0.175	0.153	0.128	0.103	0.100	0.100	0.100	0.100	0.100	P_1 [kW]	4B12DA
2140	2140	2140	2140	2140	2140	2140	2140	2140	2140	T_{out} [N・m]	
218	218	218	218	218	218	218	218	218	218	T_{out} [kgf・m]	
30900	30900	30900	30900	30900	30900	30900	30900	30900	30900	Pro [N]	
3150	3150	3150	3150	3150	3150	3150	3150	3150	3150	Pro [kgf]	
-	-	-	-	-	-	-	-	-	-	P_1 [kW]	4B12DB
-	-	-	-	-	-	-	-	-	-	T_{out} [N・m]	
-	-	-	-	-	-	-	-	-	-	T_{out} [kgf・m]	
-	-	-	-	-	-	-	-	-	-	Pro [N]	
-	-	-	-	-	-	-	-	-	-	Pro [kgf]	
0.237	0.210	0.200	0.200	0.200	0.200	0.200	0.200	0.200	0.200	P_1 [kW]	4B14DA
2570	2570	2570	2570	2570	2570	2570	2570	2570	2570	T_{out} [N・m]	
262	262	262	262	262	262	262	262	262	262	T_{out} [kgf・m]	
22300	22300	22300	22300	22300	22300	22300	22300	22300	22300	Pro [N]	
2270	2270	2270	2270	2270	2270	2270	2270	2270	2270	Pro [kgf]	
0.237	-	0.200	-	-	-	-	-	-	-	P_1 [kW]	4B14DB
2570	-	2570	-	-	-	-	-	-	-	T_{out} [N・m]	
262	-	262	-	-	-	-	-	-	-	T_{out} [kgf・m]	
22300	-	22300	-	-	-	-	-	-	-	Pro [N]	
2270	-	2270	-	-	-	-	-	-	-	Pro [kgf]	
0.407	0.382	0.286	0.278	0.224	0.200	0.200	0.200	0.200	0.200	P_1 [kW]	4C14DA
4410	4660	4020	4660	4660	4250	4660	4660	4660	4250	T_{out} [N・m]	
450	475	410	475	475	433	475	475	475	433	T_{out} [kgf・m]	
48700	45300	53300	45300	45300	50800	45300	45300	45300	50800	Pro [N]	
4960	4620	5430	4620	4620	5180	4620	4620	4620	5180	Pro [kgf]	
0.430	-	0.332	-	-	-	-	-	-	-	P_1 [kW]	4C14DB
4660	-	4660	-	-	-	-	-	-	-	T_{out} [N・m]	
475	-	475	-	-	-	-	-	-	-	T_{out} [kgf・m]	
45300	-	45300	-	-	-	-	-	-	-	Pro [N]	
4620	-	4620	-	-	-	-	-	-	-	Pro [kgf]	
-	-	-	-	-	-	-	-	-	-	P_1 [kW]	4C14DC
-	-	-	-	-	-	-	-	-	-	T_{out} [N・m]	
-	-	-	-	-	-	-	-	-	-	T_{out} [kgf・m]	
-	-	-	-	-	-	-	-	-	-	Pro [N]	
-	-	-	-	-	-	-	-	-	-	Pro [kgf]	
0.474	0.421	0.400	0.400	0.400	0.400	0.400	0.400	0.200	0.200	P_1 [kW]	4C16DA
5140	5140	5140	5140	5140	5140	5140	5140	5140	5140	T_{out} [N・m]	
524	524	524	524	524	524	524	524	524	524	T_{out} [kgf・m]	
37200	37200	37200	37200	37200	37200	37200	37200	37200	37200	Pro [N]	
3790	3790	3790	3790	3790	3790	3790	3790	3790	3790	Pro [kgf]	
2272	2559	2944	3511	4365	5177	6472	7228	8880	10658	減速比	枠番
0.770	0.684	0.595	0.499	0.401	0.338	0.270	0.242	0.197	0.164	n_2 [r/min]	

注）1. 選定表に記載の機種の形式については、D6 頁をご参照ください。ただし、取付位置記号 Y4、F4、G4、K4、W4（入力軸が下向き）の場合には、本選定表は適用できませんので、ご照会ください。
2. 出力軸許容ラジアル荷重 Pro は、中空軸タイプは軸端面から 20mm、中実軸タイプは出力軸中央の値です。荷重点がそれ以外の場合、および許容スラスト荷重については、技術資料 F8 ～ F15 頁をご覧ください。
3. 入力軸の許容ラジアル荷重は、F15 ～ F16 頁をご参照ください。
4. 潤滑方式は機種によって異なります。詳細は技術資料 F5 頁の「潤滑」をご参照ください。
5. 減速比は公称減速比です。出力回転数 n2 は実減速比から算出しています。（減速比 11 ～ 18 の実減速比は枠番によって異なるため、代表減速比で算出しています。）実減速比は D8 頁をご参照ください。
6. 許容入力容量が■となっている組合せは、起動時に必要な入力容量であり、許容入力容量ではありません。運転時は、必ず許容出力トルク以下でご使用ください。
7. 本表に記載の内容は予告無しに変更することがあります。

選定表

選定表
n_1=1750（r/min）

n_1：入力回転数［r/min］
n_2：出力回転数［r/min］
P_1：許容入力容量［kW］
T_{out}：許容出力トルク［N・m & kgf・m］
Pro：低速軸許容ラジアル荷重［N & kgf］

寸法図（ページ）	
軸上取付、ケース取付	E4
フランジ取付	E8
脚取付	E12

枠番	減速比	364	424	501	578	683	809	956	1117	1320	1656	1957
	n_2 [r/min]	4.81	4.13	3.50	3.03	2.56	2.16	1.83	1.57	1.33	1.06	0.894
4D16DA	P_1 [kW]	-	-	-	-	1.52	1.52	1.52	1.34	1.13	0.904	0.765
	T_{out} [N・m]	-	-	-	-	4940	5850	6910	7150	7150	7150	7150
	T_{out} [kgf・m]	-	-	-	-	504	596	704	729	729	729	729
	Pro [N]	-	-	-	-	84500	78300	68700	66100	66100	66100	66100
	Pro [kgf]	-	-	-	-	8610	7980	7000	6740	6740	6740	6740
4D16DB	P_1 [kW]	3.18	3.18	2.99	2.59	2.19	1.85	1.57	-	-	-	-
	T_{out} [N・m]	5530	6430	7150	7150	7150	7150	7150	-	-	-	-
	T_{out} [kgf・m]	564	655	729	729	729	729	729	-	-	-	-
	Pro [N]	80600	73400	66100	66100	66100	66100	66100	-	-	-	-
	Pro [kgf]	8220	7480	6740	6740	6740	6740	6740	-	-	-	-
4D17DA	P_1 [kW]	-	-	-	-	-	-	1.52	1.52	1.38	1.10	0.933
	T_{out} [N・m]	-	-	-	-	-	-	6910	8100	8720	8720	8720
	T_{out} [kgf・m]	-	-	-	-	-	-	704	826	889	889	889
	Pro [N]	-	-	-	-	-	-	68700	53900	42200	42200	42200
	Pro [kgf]	-	-	-	-	-	-	7000	5490	4300	4300	4300
4D17DB	P_1 [kW]	-	-	3.18	3.16	2.68	2.26	1.91	1.64	1.38	-	-
	T_{out} [N・m]	-	-	7600	8720	8720	8720	8720	8720	8720	-	-
	T_{out} [kgf・m]	-	-	775	889	889	889	889	889	889	-	-
	Pro [N]	-	-	60700	42200	42200	42200	42200	42200	42200	-	-
	Pro [kgf]	-	-	6190	4300	4300	4300	4300	4300	4300	-	-
4D17DC	P_1 [kW]	5.02	4.31	3.65	3.16	2.68	2.26	1.91	-	-	-	-
	T_{out} [N・m]	8720	8720	8720	8720	8720	8720	8720	-	-	-	-
	T_{out} [kgf・m]	889	889	889	889	889	889	889	-	-	-	-
	Pro [N]	42200	42200	42200	42200	42200	42200	42200	-	-	-	-
	Pro [kgf]	4300	4300	4300	4300	4300	4300	4300	-	-	-	-
4D18DA	P_1 [kW]	-	-	-	-	-	2.26	1.91	1.64	1.38	1.10	0.933
	T_{out} [N・m]	-	-	-	-	-	8720	8720	8720	8720	8720	8720
	T_{out} [kgf・m]	-	-	-	-	-	889	889	889	889	889	889
	Pro [N]	-	-	-	-	-	42200	42200	42200	42200	42200	42200
	Pro [kgf]	-	-	-	-	-	4300	4300	4300	4300	4300	4300
4D18DB	P_1 [kW]	5.02	4.31	3.65	3.16	2.68	2.26	1.91	1.64	1.38	-	-
	T_{out} [N・m]	8720	8720	8720	8720	8720	8720	8720	8720	8720	-	-
	T_{out} [kgf・m]	889	889	889	889	889	889	889	889	889	-	-
	Pro [N]	42200	42200	42200	42200	42200	42200	42200	42200	42200	-	-
	Pro [kgf]	4300	4300	4300	4300	4300	4300	4300	4300	4300	-	-
4E17DA	P_1 [kW]	-	-	-	-	-	-	1.52	1.52	1.52	1.35	1.15
	T_{out} [N・m]	-	-	-	-	-	-	6910	8100	9580	10700	10700
	T_{out} [kgf・m]	-	-	-	-	-	-	704	826	977	1090	1090
	Pro [N]	-	-	-	-	-	-	92100	89700	86800	84500	84500
	Pro [kgf]	-	-	-	-	-	-	9390	9140	8850	8610	8610
4E17DB	P_1 [kW]	-	-	3.18	3.18	3.18	2.77	2.35	2.01	1.70	-	-
	T_{out} [N・m]	-	-	7600	8770	10400	10700	10700	10700	10700	-	-
	T_{out} [kgf・m]	-	-	775	894	1060	1090	1090	1090	1090	-	-
	Pro [N]	-	-	90700	88400	85200	84500	84500	84500	84500	-	-
	Pro [kgf]	-	-	9250	9010	8690	8610	8610	8610	8610	-	-
4E17DC	P_1 [kW]	6.16	5.29	4.48	3.88	3.28	2.77	2.35	-	-	-	-
	T_{out} [N・m]	10700	10700	10700	10700	10700	10700	10700	-	-	-	-
	T_{out} [kgf・m]	1090	1090	1090	1090	1090	1090	1090	-	-	-	-
	Pro [N]	84500	84500	84500	84500	84500	84500	84500	-	-	-	-
	Pro [kgf]	8610	8610	8610	8610	8610	8610	8610	-	-	-	-
枠番	減速比	364	424	501	578	683	809	956	1117	1320	1656	1957
	n_2 [r/min]	4.81	4.13	3.50	3.03	2.56	2.16	1.83	1.57	1.33	1.06	0.894

注）1. 選定表に記載の機種の形式については、D6 頁をご参照ください。ただし、取付位置記号 Y4、F4、G4、K4、W4（入力軸が下向き）の場合には、本選定表は適用できませんので、ご照会ください。
2. 出力軸許容ラジアル荷重 Pro は、中空軸タイプは軸端面から 20mm、中実軸タイプは出力軸中央の値です。荷重点がそれ以外の場合、および許容スラスト荷重については、技術資料 F8 ～ F15 頁をご覧ください。
3. 入力軸の許容ラジアル荷重は、F15 ～ F16 頁をご参照ください。
4. 潤滑方式は機種によって異なります。詳細は技術資料 F5 頁の「潤滑」をご参照ください。
5. 減速比は公称減速比です。出力回転数 n2 は実減速比から算出しています。（減速比 11 ～ 18 の実減速比は枠番によって異なるため、代表減速比で算出しています。）実減速比は D8 頁をご参照ください。
6. 許容入力容量が■となっている組合せは、起動時に必要な入力容量であり、許容入力容量ではありません。運転時は、必ず許容出力トルク以下でご使用ください。
7. 本表に記載の内容は予告無しに変更することがあります。

選定表

寸法図（ページ）	
軸上取付、ケース取付	E4
フランジ取付	E8
脚取付	E12

n_1：入力回転数［r/min］
n_2：出力回転数［r/min］
P_1：許容入力容量［kW］
T_{out}：許容出力トルク［N・m & kgf・m］
Pro：低速軸許容ラジアル荷重［N & kgf］

選定表
n_1=1750（r/min）

2272	2559	2944	3511	4365	5177	6472	7228	8880	10658	減速比	枠番
0.770	0.684	0.595	0.499	0.401	0.338	0.270	0.242	0.197	0.164	n_2 [r/min]	
0.659	0.585	0.508	0.426	0.400	0.400	0.400	0.400	0.200	0.200	P_1 [kW]	4D16DA
7150	7150	7150	7150	7150	6980	7150	7150	7150	6980	T_{out} [N・m]	
729	729	729	729	729	712	729	729	729	712	T_{out} [kgf・m]	
66100	66100	66100	66100	66100	67900	66100	66100	66100	67900	Pro [N]	
6740	6740	6740	6740	6740	6920	6740	6740	6740	6920	Pro [kgf]	
-	-	-	-	-	-	-	-	-	-	P_1 [kW]	4D16DB
-	-	-	-	-	-	-	-	-	-	T_{out} [N・m]	
-	-	-	-	-	-	-	-	-	-	T_{out} [kgf・m]	
-	-	-	-	-	-	-	-	-	-	Pro [N]	
-	-	-	-	-	-	-	-	-	-	Pro [kgf]	
0.804	0.714	0.620	0.520	0.418	0.400	0.400	0.400	0.400	0.400	P_1 [kW]	4D17DA
8720	8720	8720	8720	8720	8720	8720	8720	8720	8720	T_{out} [N・m]	
889	889	889	889	889	889	889	889	889	889	T_{out} [kgf・m]	
42200	42200	42200	42200	42200	42200	42200	42200	42200	42200	Pro [N]	
4300	4300	4300	4300	4300	4300	4300	4300	4300	4300	Pro [kgf]	
-	-	-	-	-	-	-	-	-	-	P_1 [kW]	4D17DB
-	-	-	-	-	-	-	-	-	-	T_{out} [N・m]	
-	-	-	-	-	-	-	-	-	-	T_{out} [kgf・m]	
-	-	-	-	-	-	-	-	-	-	Pro [N]	
-	-	-	-	-	-	-	-	-	-	Pro [kgf]	
-	-	-	-	-	-	-	-	-	-	P_1 [kW]	4D17DC
-	-	-	-	-	-	-	-	-	-	T_{out} [N・m]	
-	-	-	-	-	-	-	-	-	-	T_{out} [kgf・m]	
-	-	-	-	-	-	-	-	-	-	Pro [N]	
-	-	-	-	-	-	-	-	-	-	Pro [kgf]	
0.804	0.750	0.750	0.750	0.750	0.750	0.750	0.750	0.400	0.400	P_1 [kW]	4D18DA
8720	8720	8720	8720	8720	8720	8720	8720	8720	8720	T_{out} [N・m]	
889	889	889	889	889	889	889	889	889	889	T_{out} [kgf・m]	
42200	42200	42200	42200	42200	42200	42200	42200	42200	42200	Pro [N]	
4300	4300	4300	4300	4300	4300	4300	4300	4300	4300	Pro [kgf]	
-	-	-	-	-	-	-	-	-	-	P_1 [kW]	4D18DB
-	-	-	-	-	-	-	-	-	-	T_{out} [N・m]	
-	-	-	-	-	-	-	-	-	-	T_{out} [kgf・m]	
-	-	-	-	-	-	-	-	-	-	Pro [N]	
-	-	-	-	-	-	-	-	-	-	Pro [kgf]	
0.987	0.876	0.761	0.638	0.513	0.433	0.400	0.400	0.400	0.400	P_1 [kW]	4E17DA
10700	10700	10700	10700	10700	10700	10700	10700	10700	10700	T_{out} [N・m]	
1090	1090	1090	1090	1090	1090	1090	1090	1090	1090	T_{out} [kgf・m]	
84500	84500	84500	84500	84500	84500	84500	84500	84500	84500	Pro [N]	
8610	8610	8610	8610	8610	8610	8610	8610	8610	8610	Pro [kgf]	
-	-	-	-	-	-	-	-	-	-	P_1 [kW]	4E17DB
-	-	-	-	-	-	-	-	-	-	T_{out} [N・m]	
-	-	-	-	-	-	-	-	-	-	T_{out} [kgf・m]	
-	-	-	-	-	-	-	-	-	-	Pro [N]	
-	-	-	-	-	-	-	-	-	-	Pro [kgf]	
-	-	-	-	-	-	-	-	-	-	P_1 [kW]	4E17DC
-	-	-	-	-	-	-	-	-	-	T_{out} [N・m]	
-	-	-	-	-	-	-	-	-	-	T_{out} [kgf・m]	
-	-	-	-	-	-	-	-	-	-	Pro [N]	
-	-	-	-	-	-	-	-	-	-	Pro [kgf]	
2272	2559	2944	3511	4365	5177	6472	7228	8880	10658	減速比	枠番
0.770	0.684	0.595	0.499	0.401	0.338	0.270	0.242	0.197	0.164	n_2 [r/min]	

注）1. 選定表に記載の機種の形式については、D6 頁をご参照ください。ただし、取付位置記号 Y4、F4、G4、K4、W4（入力軸が下向き）の場合には、本選定表は適用できませんので、ご照会ください。
2. 出力軸許容ラジアル荷重 Pro は、中空軸タイプは軸端面から 20mm、中実軸タイプは出力軸中央の値です。荷重点がそれ以外の場合、および許容スラスト荷重については、技術資料 F8 ～ F15 頁をご覧ください。
3. 入力軸の許容ラジアル荷重は、F15 ～ F16 頁をご参照ください。
4. 潤滑方式は機種によって異なります。詳細は技術資料 F5 頁の「潤滑」をご参照ください。
5. 減速比は公称減速比です。出力回転数 n2 は実減速比から算出しています。（減速比 11 ～ 18 の実減速比は枠番によって異なるため、代表減速比で算出しています。）実減速比は D8 頁をご参照ください。
6. 許容入力容量が■となっている組合せは、起動時に必要な入力容量であり、許容入力容量ではありません。運転時は、必ず許容出力トルク以下でご使用ください。
7. 本表に記載の内容は予告無しに変更することがあります。

選定表

選定表
n_1=1750（r/min）

n_1：入力回転数［r/min］
n_2：出力回転数［r/min］
P_1：許容入力容量［kW］
T_{out}：許容出力トルク［N・m & kgf・m］
Pro：低速軸許容ラジアル荷重［N & kgf］

寸法図（ページ）
軸上取付、ケース取付 E4
フランジ取付 E8
脚取付 E12

枠番	減速比	364	424	501	578	683	809	956	1117	1320	1656	1957
	n_2［r/min］	4.81	4.13	3.50	3.03	2.56	2.16	1.83	1.57	1.33	1.06	0.894
4E18DA	P_1［kW］	-	-	-	-	-	3.00	2.54	2.18	1.84	1.47	1.24
	T_{out}［N・m］	-	-	-	-	-	11600	11600	11600	11600	11600	11600
	T_{out}［kgf・m］	-	-	-	-	-	1180	1180	1180	1180	1180	1180
	Pro［N］	-	-	-	-	-	75600	75600	75600	75600	75600	75600
	Pro［kgf］	-	-	-	-	-	7710	7710	7710	7710	7710	7710
4E18DB	P_1［kW］	6.67	5.74	4.85	4.21	3.56	3.00	2.54	2.18	1.84	-	-
	T_{out}［N・m］	11600	11600	11600	11600	11600	11600	11600	11600	11600	-	-
	T_{out}［kgf・m］	1180	1180	1180	1180	1180	1180	1180	1180	1180	-	-
	Pro［N］	75600	75600	75600	75600	75600	75600	75600	75600	75600	-	-
	Pro［kgf］	7710	7710	7710	7710	7710	7710	7710	7710	7710	-	-
4E19DA	P_1［kW］	-	-	-	-	3.56	3.00	2.54	2.18	1.84	1.47	1.24
	T_{out}［N・m］	-	-	-	-	11600	11600	11600	11600	11600	11600	11600
	T_{out}［kgf・m］	-	-	-	-	1180	1180	1180	1180	1180	1180	1180
	Pro［N］	-	-	-	-	75600	75600	75600	75600	75600	75600	75600
	Pro［kgf］	-	-	-	-	7710	7710	7710	7710	7710	7710	7710
4E19DB	P_1［kW］	6.67	5.74	4.85	4.21	3.56	3.00	2.54	2.18	-	-	-
	T_{out}［N・m］	11600	11600	11600	11600	11600	11600	11600	11600	-	-	-
	T_{out}［kgf・m］	1180	1180	1180	1180	1180	1180	1180	1180	-	-	-
	Pro［N］	75600	75600	75600	75600	75600	75600	75600	75600	-	-	-
	Pro［kgf］	7710	7710	7710	7710	7710	7710	7710	7710	-	-	-
4F18DA	P_1［kW］	-	-	-	-	-	3.18	3.18	3.18	2.70	2.15	1.82
	T_{out}［N・m］	-	-	-	-	-	12300	14500	17000	17000	17000	17000
	T_{out}［kgf・m］	-	-	-	-	-	1250	1480	1730	1730	1730	1730
	Pro［N］	-	-	-	-	-	143000	143000	136000	136000	136000	136000
	Pro［kgf］	-	-	-	-	-	14580	14580	13860	13860	13860	13860
4F18DB	P_1［kW］	9.60	8.09	6.98	6.07	5.14	4.41	3.73	3.19	2.70	-	-
	T_{out}［N・m］	16700	16400	16700	16700	16700	17000	17000	17000	17000	-	-
	T_{out}［kgf・m］	1700	1670	1700	1700	1700	1730	1730	1730	1730	-	-
	Pro［N］	139000	141000	139000	138000	138000	136000	136000	136000	136000	-	-
	Pro［kgf］	14170	14370	14170	14070	14070	13860	13860	13860	13860	-	-
4F19DA	P_1［kW］	-	-	-	-	5.34	4.51	3.81	3.26	2.76	2.20	1.86
	T_{out}［N・m］	-	-	-	-	17400	17400	17400	17400	17400	17400	17400
	T_{out}［kgf・m］	-	-	-	-	1770	1770	1770	1770	1770	1770	1770
	Pro［N］	-	-	-	-	132000	132000	132000	132000	132000	132000	132000
	Pro［kgf］	-	-	-	-	13460	13460	13460	13460	13460	13460	13460
4F19DB	P_1［kW］	10.0	8.60	7.28	6.31	5.34	4.51	3.81	3.26	-	-	-
	T_{out}［N・m］	17400	17400	17400	17400	17400	17400	17400	17400	-	-	-
	T_{out}［kgf・m］	1770	1770	1770	1770	1770	1770	1770	1770	-	-	-
	Pro［N］	132000	132000	132000	132000	132000	132000	132000	132000	-	-	-
	Pro［kgf］	13460	13460	13460	13460	13460	13460	13460	13460	-	-	-
枠番	減速比	364	424	501	578	683	809	956	1117	1320	1656	1957
	n_2［r/min］	4.81	4.13	3.50	3.03	2.56	2.16	1.83	1.57	1.33	1.06	0.894

注）1. 選定表に記載の機種の形式については、D6 頁をご参照ください。ただし、取付位置記号 Y4、F4、G4、K4、W4（入力軸が下向き）の場合には、本選定表は適用できませんので、ご照会ください。
2. 出力軸許容ラジアル荷重 Pro は、中空軸タイプは軸端面から 20mm、中実軸タイプは出力軸中央の値です。荷重点がそれ以外の場合、および許容スラスト荷重については、技術資料 F8 ～ F15 頁をご覧ください。
3. 入力軸の許容ラジアル荷重は、F15 ～ F16 頁をご参照ください。
4. 潤滑方式は機種によって異なります。詳細は技術資料 F5 頁の「潤滑」をご参照ください。
5. 減速比は公称減速比です。出力回転数 n2 は実減速比から算出しています。（減速比 11 ～ 18 の実減速比は枠番によって異なるため、代表減速比で算出しています。）実減速比は D8 頁をご参照ください。
6. 許容入力容量が■となっている組合せは、起動時に必要な入力容量であり、許容入力容量ではありません。運転時は、必ず許容出力トルク以下でご使用ください。
7. 本表に記載の内容は予告無しに変更することがあります。

選定表

寸法図（ページ）	
軸上取付、ケース取付	E4
フランジ取付	E8
脚取付	E12

n_1：入力回転数［r/min］
n_2：出力回転数［r/min］
P_1：許容入力容量［kW］
T_{out}：許容出力トルク［N・m & kgf・m］
Pro：低速軸許容ラジアル荷重［N & kgf］

選定表
n_1=1750（r/min）

2272	2559	2944	3511	4365	5177	6472	7228	8880	10658	減速比	枠番
0.770	0.684	0.595	0.499	0.401	0.338	0.270	0.242	0.197	0.164	n_2［r/min］	
1.07	0.950	0.825	0.750	0.750	0.750	0.750	0.750	0.400	0.400	P_1［kW］	4E18DA
11600	11600	11600	11600	11600	11600	11600	11600	11600	11600	T_{out}［N・m］	
1180	1180	1180	1180	1180	1180	1180	1180	1180	1180	T_{out}［kgf・m］	
75600	75600	75600	75600	75600	75600	75600	75600	75600	75600	Pro［N］	
7710	7710	7710	7710	7710	7710	7710	7710	7710	7710	Pro［kgf］	
-	-	-	-	-	-	-	-	-	-	P_1［kW］	4E18DB
-	-	-	-	-	-	-	-	-	-	T_{out}［N・m］	
-	-	-	-	-	-	-	-	-	-	T_{out}［kgf・m］	
-	-	-	-	-	-	-	-	-	-	Pro［N］	
-	-	-	-	-	-	-	-	-	-	Pro［kgf］	
1.07	0.950	0.825	0.750	0.750	0.750	0.750	0.750	0.750	0.750	P_1［kW］	4E19DA
11600	11600	11600	11600	11600	11600	11600	11600	11600	11600	T_{out}［N・m］	
1180	1180	1180	1180	1180	1180	1180	1180	1180	1180	T_{out}［kgf・m］	
75600	75600	75600	75600	75600	75600	75600	75600	75600	75600	Pro［N］	
7710	7710	7710	7710	7710	7710	7710	7710	7710	7710	Pro［kgf］	
-	-	-	-	-	-	-	-	-	-	P_1［kW］	4E19DB
-	-	-	-	-	-	-	-	-	-	T_{out}［N・m］	
-	-	-	-	-	-	-	-	-	-	T_{out}［kgf・m］	
-	-	-	-	-	-	-	-	-	-	Pro［N］	
-	-	-	-	-	-	-	-	-	-	Pro［kgf］	
1.57	1.39	1.21	1.01	0.816	0.750	0.750	0.750	0.401	0.400	P_1［kW］	4F18DA
17000	17000	17000	17000	17000	17000	17000	17000	17000	17000	T_{out}［N・m］	
1730	1730	1730	1730	1730	1730	1730	1730	1730	1730	T_{out}［kgf・m］	
136000	136000	136000	136000	136000	136000	136000	136000	136000	136000	Pro［N］	
13860	13860	13860	13860	13860	13860	13860	13860	13860	13860	Pro［kgf］	
-	-	-	-	-	-	-	-	-	-	P_1［kW］	4F18DB
-	-	-	-	-	-	-	-	-	-	T_{out}［N・m］	
-	-	-	-	-	-	-	-	-	-	T_{out}［kgf・m］	
-	-	-	-	-	-	-	-	-	-	Pro［N］	
-	-	-	-	-	-	-	-	-	-	Pro［kgf］	
1.60	1.42	1.24	1.04	0.835	0.750	0.750	0.750	0.750	0.750	P_1［kW］	4F19DA
17400	17400	17400	17400	17400	17400	17400	17400	17400	17400	T_{out}［N・m］	
1770	1770	1770	1770	1770	1770	1770	1770	1770	1770	T_{out}［kgf・m］	
132000	132000	132000	132000	132000	132000	132000	132000	132000	132000	Pro［N］	
13460	13460	13460	13460	13460	13460	13460	13460	13460	13460	Pro［kgf］	
-	-	-	-	-	-	-	-	-	-	P_1［kW］	4F19DB
-	-	-	-	-	-	-	-	-	-	T_{out}［N・m］	
-	-	-	-	-	-	-	-	-	-	T_{out}［kgf・m］	
-	-	-	-	-	-	-	-	-	-	Pro［N］	
-	-	-	-	-	-	-	-	-	-	Pro［kgf］	
2272	2559	2944	3511	4365	5177	6472	7228	8880	10658	減速比	枠番
0.770	0.684	0.595	0.499	0.401	0.338	0.270	0.242	0.197	0.164	n_2［r/min］	

注）1. 選定表に記載の機種の形式については、D6 頁をご参照ください。ただし、取付位置記号 Y4、F4、G4、K4、W4（入力軸が下向き）の場合には、本選定表は適用できませんので、ご照会ください。
2. 出力軸許容ラジアル荷重 Pro は、中空軸タイプは軸端面から 20mm、中実軸タイプは出力軸中央の値です。荷重点がそれ以外の場合、および許容スラスト荷重については、技術資料 F8 ～ F15 頁をご覧ください。
3. 入力軸の許容ラジアル荷重は、F15 ～ F16 頁をご参照ください。
4. 潤滑方式は機種によって異なります。詳細は技術資料 F5 頁の「潤滑」をご参照ください。
5. 減速比は公称減速比です。出力回転数 n2 は実減速比から算出しています。（減速比 11 ～ 18 の実減速比は枠番によって異なるため、代表減速比で算出しています。）実減速比は D8 頁をご参照ください。
6. 許容入力容量が■となっている組合せは、起動時に必要な入力容量であり、許容入力容量ではありません。運転時は、必ず許容出力トルク以下でご使用ください。
7. 本表に記載の内容は予告無しに変更することがあります。

MEMO

ベベル・バディボックス®
4シリーズ

E

レデューサ

寸法図

	頁
1. 軸上取付形 / ケース取付形	E2
2. フランジ取付形	E6
3. 脚取付形	E10

ご注意

1. 本カタログ寸法図に記載されている寸法値は、軸径および主要取付部を除いて、各部の凹凸を考慮した最大寸法となっています。したがって実際の製品寸法と若干異なる場合があります。
2. 寸法図に記載のない部分の寸法については、ご照会ください。
3. 本カタログ寸法図は、お客様への予告なしに変更することがあります。
4. お客様がご使用の製品の寸法に関しては、弊社から提出される製作仕様書での最終確認をお願いいたします。

寸法図

選定について
選定表
寸法図
技術資料
オプション
ギヤモータ
レデューサ
軸上取付 ケース取付
フランジ取付
脚取付
ベベル+CY1段 減速比11～305
ベベル+CY2段 減速比364～10658

■中空軸・軸上取付、中実軸・ケース取付／ベベル＋サイクロ１段形

L ▲ Y- 4A10 □～ 4F19 □ - ◆ - 減速比

L ▲ U- 4A10 □～ 4F19 □ - ◆ - 減速比

取付位置記号 Y1

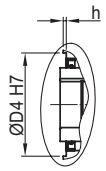

※１部詳細

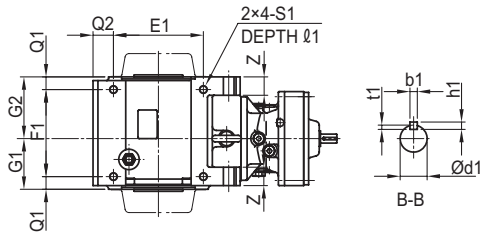

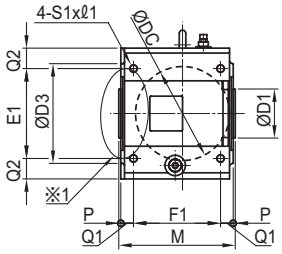

中空軸

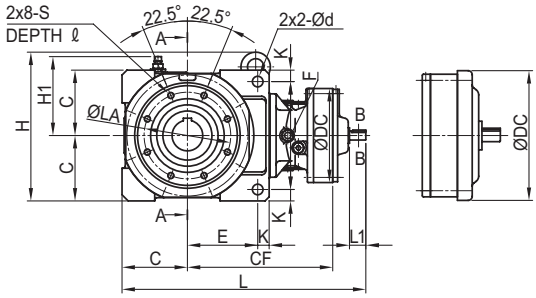

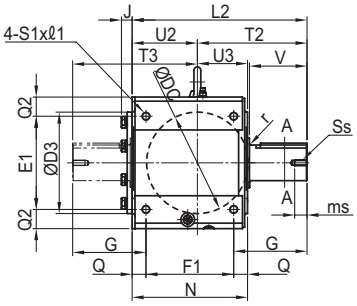

中実軸　4F18□～4F19□

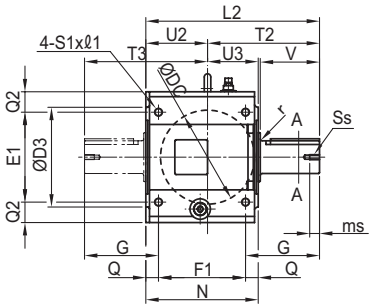

中実軸　4A10□～4E19□

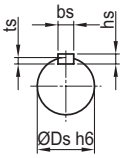

A-A

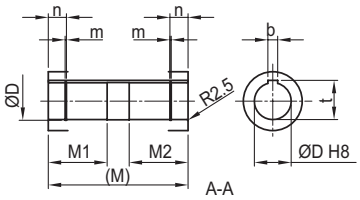

A-A

取付位置記号 Y2

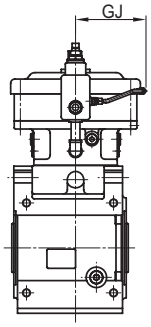

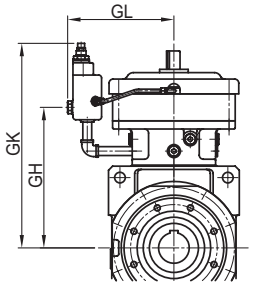

注）取付位置記号 Y1、Y2 以外の寸法はご照会ください。

寸法図

枠番 Size	L	CF	DC	d1	L1	b1	h1	t1	質量 (kg)	GJ	GL	GH	GK
4A10 □	399	237	150	15	25	5	5	3	48	98	152	220	339
4A11 □	406	248	162	15	25	5	5	3	54	102	174	228	347
4A12 □	426	244	204	18	35	6	6	3.5	56	162	203	226	364
4A14 □	456	265	230	22	40	6	6	3.5	63	164	231	244	401
4B12 □	483	280	204	18	35	6	6	3.5	85	162	203	263	401
4B14 □	508	298	230	22	40	6	6	3.5	93	164	231	276	433
4B16 □	561	326	300	30	45	8	7	4	117	180	261	293	450
4C14 □	597	356	230	22	40	6	6	3.5	140	164	231	334	491
4C16 □	642	377	300	30	45	8	7	4	163	180	261	344	501
4C17 □	678	393	362	35	55	10	8	5	186	202	289	358	565
4D16 □	744	450	300	30	45	8	7	4	230	180	261	416	573
4D17 □	758	443	362	35	55	10	8	5	249	202	289	408	615
4D18 □	774	446	390	40	65	12	8	5	261	230	314	411	687
4E17 □	808	468	362	35	55	10	8	5	323	202	289	433	640
4E18 □	824	471	390	40	65	12	8	5	344	230	314	436	703
4E19 □	860	490	451	45	70	14	9	5.5	377	260	355	450	717
4F18 □	913	535	390	40	65	12	8	5	541	230	314	499	766
4F19 □	947	552	451	45	70	14	9	5.5	571	260	355	512	779

枠番 Size	C E K	F d	Q1 M	Q2 E1	P Z	Q N	G1 G2 F1	H H1	D4 h	D b t	D1 D2 D3	M1 M2	m n	LA	S ℓ	S1 ℓ1	L2 U2 T2	U3 J T3	V G	Ds r	Ss ms	bs hs ts
4A10 □	110	184	23	35	5	23	96	276	130	55	85	85	2.2		M10	M12	301	95.5	90	50	M10	14
4A11 □																						
4A12 □	114						111			16	58			155			110.5	—				9
4A14 □	18	18	216	150	35	206	160	141	4	59.3	175	85	30		17	20	190.5	206	118	3	20	5.5
4B12 □	130	214	27	35	5	27	122	308	150	65	100	100	2.7		M12	M16	369	122	115	65	M12	18
4B14 □	142						127			18	68			175			127	—				11
4B16 □	23	22	259	190	40	249	195	161	4	69.4	199	100	30		20	26	242	247	147	3	24	7
4C14 □	160	264	31	50	5	31	124	364	180	75	120	120	2.7		M16	M20	425	124	145	80	M12	22
4C16 □	172						151			20	78			212			151	—				14
4C17 □	28	26	285	220	45	275	213	193	5	79.9	244	120	37		26	33	274	301	181	5	24	9
4D16 □	190	310	36	65	7	36	148	424	210	85	140	145	3.2		M20	M24	503	148	170	95	M20	25
4D17 □	193						178			22	88.5			255			178	—				14
4D18 □	35	33	340	250	55	326	254	223	5	90.4	295	145	37		33	40	325	355	213	5	40	9
4E17 □	215	360	38	65	7	38	156	498	240	100	160	165	3.2		M20	M24	566	156	200	110	M20	28
4E18 □	230						203			28	104			280			203	—				16
4E19 □	35	33	373	300	55	359	283	248	5	106.4	320	165	37		35	40	363	410	246.5	5	40	10
4F18 □	240	400	50.5	70	7	50.5	183	590	260	120	180	194	4.2		M24	M30	638	183	210	130	M20	32
4F19 □	252						238			32	124			320			238	39				18
	45	39	435	340	70	421	320	273	5	127.4	370	189	49		40	50	400	455	267.5	5	45	11

注）1. 形式の▲には出力軸方向を示すH，V，Wのいずれかが入ります。詳細は D6 頁をご参照ください。
2. 枠番の□には 0 または 5 が入ります。詳細は選定表をご参照ください。
3. 形式の◆には取付位置記号が入ります。詳細は B8 ～ B18 頁をご参照ください。
4. 中空軸穴径寸法：寸法公差は、JIS B 0401-1998 "H8" です。
5. 中空軸キー溝寸法：JIS B 1301-1996（ISO）「キー及びキー溝 平行キー（普通形）」に準拠しています。
6. 中実軸径寸法：寸法公差は、JIS B 0401-1998 "h6" です。
7. 中実軸キーおよびキー溝寸法：JIS B 1301-1996（ISO）「キー及びキー溝 平行キー（締込み形）」に準拠しています。
8. 中実軸軸端部の詳細寸法は、技術資料 F24 頁をご参照ください。
9. 中実軸形（軸片側）4F18DA ～ 4F19DB の反軸出側にはカバーを取り付けています。詳細は技術資料 F29 頁をご参照ください。
10. 表中の質量は中空軸の場合の値です。中実軸の場合は、中実軸質量加算値を加算してください。
11. 本寸法図の寸法および質量は、予告なしに変更することがあります。

中実軸質量加算値 (kg)		
枠番	軸片側（L,R）	軸両側（T）
4A	4	7
4B	8	15
4C	12	22
4D	19	33
4E	30	53
4F	50	82

寸法図

選定について
選定表
寸法図
技術資料
オプション
ギヤモータ
レデューサ
軸上取付 ケース取付
フランジ取付
脚取付
ベベル+CY1段 減速比11～305
ベベル+CY2段 減速比364～10658

■中空軸・軸上取付、中実軸・ケース取付／ベベル＋サイクロ２段形

L ▲ Y- 4A10DA ～ 4F19DB- ◆ - 減速比

L ▲ U- 4A10DA ～ 4F19DB- ◆ - 減速比

取付位置記号 Y1

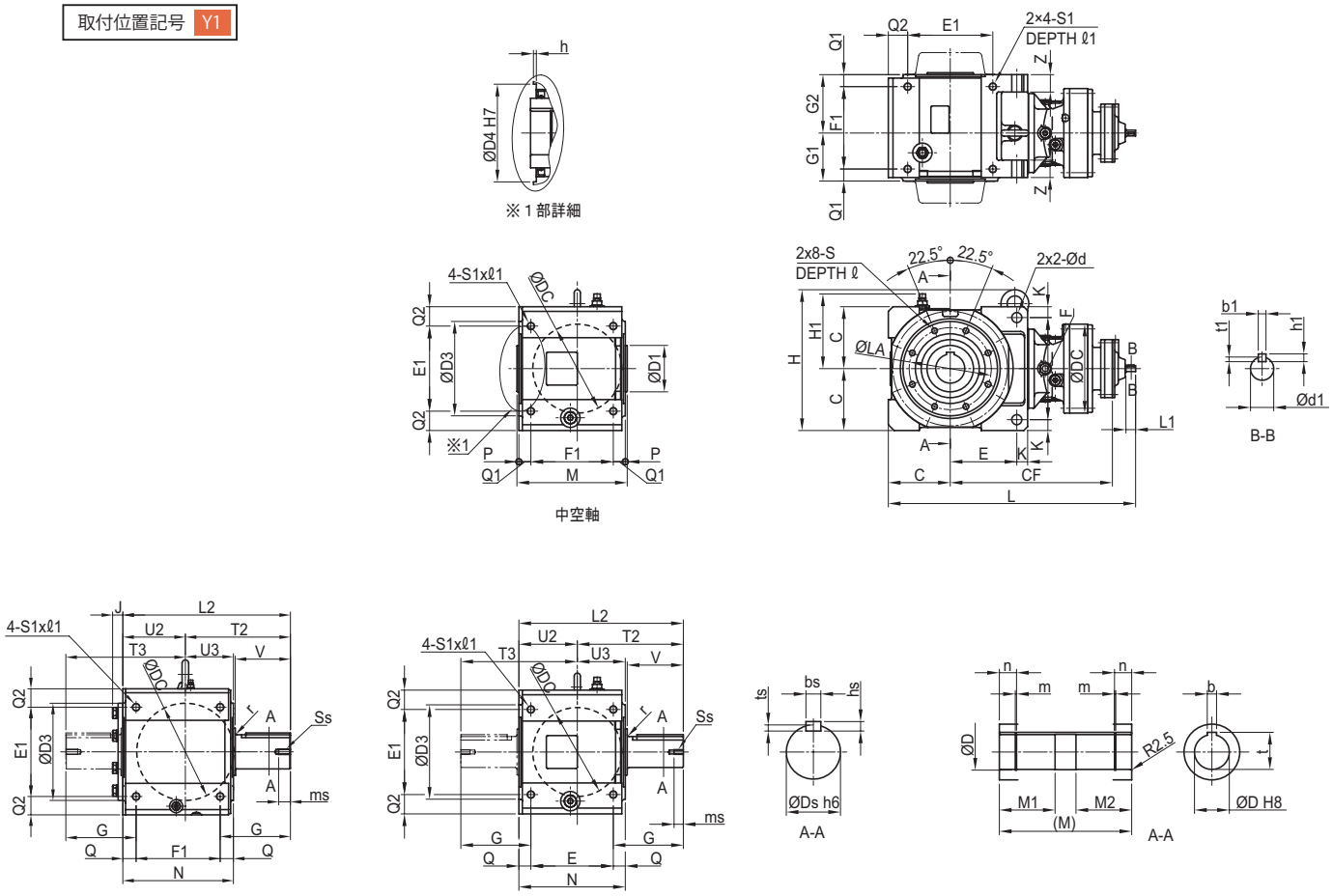

取付位置記号 Y2

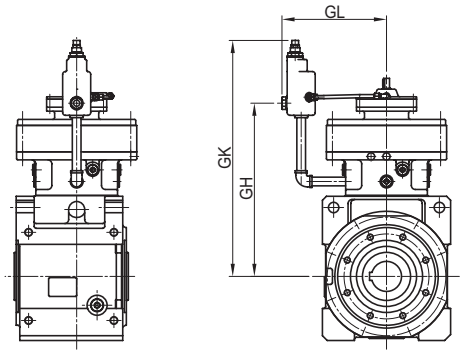

注）取付位置記号 Y1、Y2 以外の寸法はご照会ください。

寸法図

枠番 Size	L	CF	DC	d1	L1	b1	h1	t1	質量 (kg)	GL	GH	GK
4A10DA	448	285	150	12	25	4	4	2.5	50	152	278	397
4A12DA	460	297	204	12	25	4	4	2.5	58	203	290	428
4A12DB	479	309	204	15	25	5	5	3	61	203	299	437
4B12DA	517	334	204	12	25	4	4	2.5	87	203	327	465
4B12DB	536	346	204	15	25	5	5	3	90	203	336	474
4B14DA	534	351	230	12	25	4	4	2.5	90	231	349	506
4B14DB	550	360	230	15	25	5	5	3	94	231	353	510
4C14DA	623	410	230	12	25	4	4	2.5	137	231	407	564
4C14DB	639	419	230	15	25	5	5	3	141	231	411	568
4C14DC	645	433	230	15	25	5	5	3	142	231	418	575
4C16DA	662	442	300	15	25	5	5	3	164	261	433	590
4D16DA	764	514	300	15	25	5	5	3	231	261	505	662
4D16DB	770	528	300	15	25	5	5	3	233	261	512	669
4D17DA	759	509	340	15	25	5	5	3	245	289	496	703
4D17DB	765	523	340	15	25	5	5	3	247	289	503	710
4D17DC	790	527	340	18	35	6	6	3.5	252	289	508	715
4D18DA	773	531	370	15	25	5	5	3	288	314	511	787
4D18DB	823	553	370	22	40	6	6	3.5	299	314	527	794
4E17DA	809	534	340	15	25	5	5	3	319	289	521	728
4E17DB	815	548	340	15	25	5	5	3	321	289	528	735
4E17DC	840	552	340	18	35	6	6	3.5	326	289	533	740
4E18DA	823	556	370	15	25	5	5	3	363	314	536	803
4E18DB	873	578	370	22	40	6	6	3.5	374	314	522	819
4F18DA	911	619	370	15	25	5	5	3	539	314	599	866
4F18DB	961	641	370	22	40	6	6	3.5	550	314	615	882
4F19DA	956	643	430	18	35	6	6	3.5	586	355	624	891
4F19DB	979	659	430	22	40	6	6	3.5	588	355	633	900

枠番 Size	C E K	F d	Q1 M	Q2 E1	P Z	Q N	G1 G2 F1	H H1	D4 h	D b t	D1 D2 D3	M1 M2	m n	LA	S ℓ	S1 ℓ1	L2 U2 T2	U3 J T3	V G	Ds r	Ss ms	bs hs ts
4A10DA	110	184	23	35	5	23	96	276	130	55	85	85	2.2		M10	M12	301	95.5	90	50	M10	14
4A12DA	114						111			16	58			155			110.5	—				9
4A12DB	18	18	216	150	35	206	160	141	4	59.3	175	85	30		17	20	190.5	206	118	3	20	5.5
4B12DA	130	214	27	35	5	27	122	308	150	65	100	100	2.7		M12	M16	369	122	115	65	M12	18
4B12DB 4B14DA	142						127			18	68			175			127	—				11
4B14DB	23	22	259	190	40	249	195	161	4	69.4	199	100	30		20	26	242	247	147	3	24	7
4C14DA	160	264	31	50	5	31	124	364	180	75	120	120	2.7		M16	M20	425	124	145	80	M12	22
4C14DB 4C14DC	172						151			20	78			212			151	—				14
4C16DA	28	26	285	220	45	275	213	193	5	79.9	244	120	37		26	33	274	301	181	5	24	9
4D16DA 4D16DB 4D17DA	190	310	36	65	7	36	148	424	210	85	140	145	3.2		M20	M24	503	148	170	95	M20	25
4D17DB 4D17DC 4D18DA	193						178			22	88.5			255			178	—				14
4D18DB	35	33	340	250	55	326	254	223	5	90.4	295	145	37		33	40	325	355	213	5	40	9
4E17DA 4E17DB	215	360	38	65	7	38	156	498	240	100	160	165	3.2		M20	M24	566	156	200	110	M20	28
4E17DC 4E18DA	230						203			28	104			280			203	—				16
4E18DB	35	33	373	300	55	359	283	248	5	106.4	320	165	37		35	40	363	410	246.5	5	40	10
4F18DA	240	400	50.5	70	7	50.5	183	590	260	120	180	194	4.2		M24	M30	638	183	210	130	M20	32
4F18DB 4F19DA	252						238			32	124			320			238	39				18
4F19DB	45	39	435	340	70	421	320	273	5	127.4	370	189	49		40	50	400	455	267.5	5	45	11

注）1. 形式の▲には出力軸方向を示すH，V，Wのいずれかが入ります。詳細は D6 頁をご参照ください。
2. 枠番の□には 0 または 5 が入ります。詳細は選定表をご参照ください。
3. 形式の◆には取付位置記号が入ります。詳細は B8 ～ B18 頁をご参照ください。
4. 中空軸穴径寸法：寸法公差は、JIS B 0401-1998 "H8" です。
5. 中空軸キー溝寸法：JIS B 1301-1996（ISO）「キー及びキー溝 平行キー（普通形）」に準拠しています。
6. 中実軸径寸法：寸法公差は、JIS B 0401-1998 "h6" です。
7. 中実軸キーおよびキー溝寸法：JIS B 1301-1996（ISO）「キー及びキー溝 平行キー（締込み形）」に準拠しています。
8. 中実軸軸端部の詳細寸法は、技術資料 F24 頁をご参照ください。
9. 中実軸形（軸片側）4F18DA ～ 4F19DB の反軸出側にはカバーを取り付けています。詳細は技術資料 F29 頁をご参照ください。
10. 表中の質量は中空軸の場合の値です。中実軸の場合は、中実軸質量加算値を加算してください。
11. 本寸法図の寸法および質量は、予告なしに変更することがあります。

中実軸質量加算値 (kg)		
枠番	軸片側 (L,R)	軸両側 (T)
4A	4	7
4B	8	15
4C	12	22
4D	19	33
4E	30	53
4F	50	82

寸法図

■中空軸・フランジ取付、中実軸・フランジ取付／ベベル＋サイクロ１段形

L ▲ F- 4A10 □～ 4F19 □ - ◆ - 減速比

取付位置記号 F1 G1

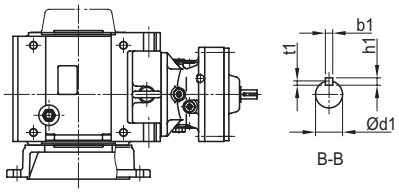

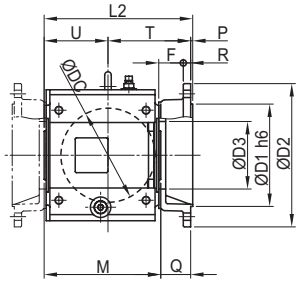

中空軸

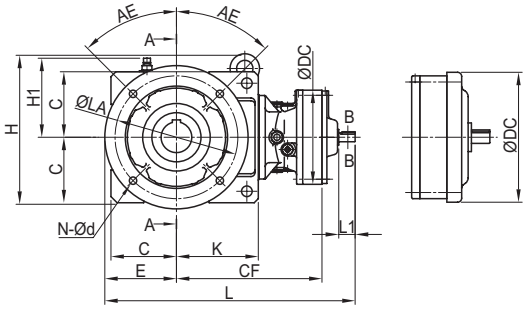

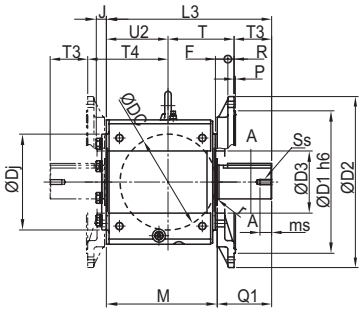

中実軸 4F18□～4F19□

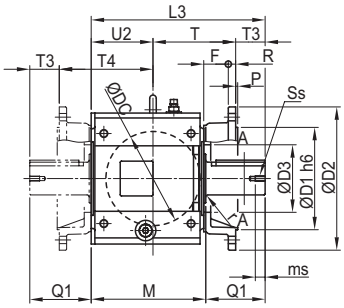

中実軸 4A10□～4E19□

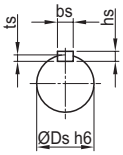

A-A

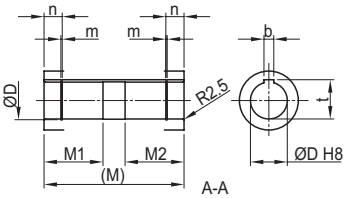

A-A

取付位置記号 F2 G2

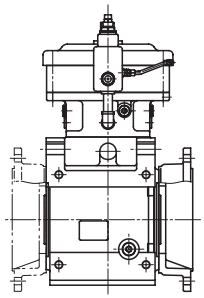

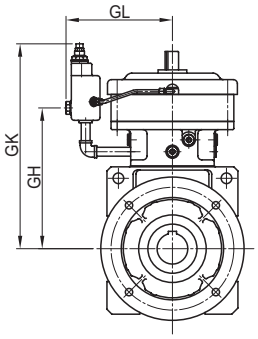

注）取付位置記号 F1、F2、G1、G2 以外の寸法はご照会ください。

寸法図

枠番 Size	L	CF	DC	d1	L1	b1	h1	t1	質量 (kg)	GJ	GL	GH	GK
4A10 □	414	237	150	15	25	5	5	3	55	98	152	220	339
4A11 □	421	248	162	15	25	5	5	3	61	102	174	228	347
4A12 □	441	244	204	18	35	6	6	3.5	63	162	203	226	364
4A14 □	471	265	230	22	40	6	6	3.5	70	164	231	244	401
4B12 □	503	280	204	18	35	6	6	3.5	94	162	203	263	401
4B14 □	528	298	230	22	40	6	6	3.5	102	164	231	276	433
4B16 □	581	326	300	30	45	8	7	4	126	180	261	293	450
4C14 □	612	356	230	22	40	6	6	3.5	155	164	231	334	491
4C16 □	657	377	300	30	45	8	7	4	178	180	261	344	501
4C17 □	693	393	362	35	55	10	8	5	201	202	289	358	565
4D16 □	779	450	300	30	45	8	7	4	255	180	261	416	573
4D17 □	793	443	362	35	55	10	8	5	274	202	289	408	615
4D18 □	809	446	390	40	65	12	8	5	286	230	314	411	687
4E17 □	818	468	362	35	55	10	8	5	350	202	289	433	640
4E18 □	834	471	390	40	65	12	8	5	371	230	314	436	703
4E19 □	870	490	451	45	70	14	9	5.5	403	260	355	450	717
4F18 □	1003	535	390	40	65	12	8	5	614	230	314	499	766
4F19 □	1037	552	451	45	70	14	9	5.5	643	260	355	512	779

枠番 Size	E C K	H H1	L2 U T	M Q	F P R	D b t	D1 D2 D3	M1 M2	m n	N d	AE LA	L3 T3 Q1	U2 J T4	Ds r	Ss ms	bs hs ts
4A10 □	125	276	280	216	50	55	180	85	2.2	4	45	306	115.5	50	M10	14
4A11 □	110		115.5		4	16	250					30	—			9
4A12 □																
4A14 □	132	141	160.5	60	15	59.3	120	85	30	14	215	90	176	3	20	5.5
4B12 □	150	308	324	245	50	65	230	100	2.7	4	45	369	127	65	M12	18
4B14 □	130		132		4	18	300					54	—			11
4B16 □	165	161	188	61	16	69.4	140	100	30	14	265	115	193	3	24	7
4C14 □	175	364	363	280	60	75	250	120	2.7	4	45	425	151	80	M12	22
4C16 □	160		156		5	20	350					72	—			14
4C17 □	200	193	202	73	18	79.9	165	120	37	18	300	145	229	5	24	9
4D16 □	225	424	425	333	65	85	350	145	3.2	8	22.5	503	178	95	M20	25
4D17 □	190		185		5	22	450					90	—			14
4D18 □	228	223	235	80	22	90.4	195	145	37	18	400	170	265	5	40	9
4E17 □	225	498	458	373	65	100	350	165	3.2	8	22.5	566	203	110	M20	28
4E18 □	215		210		5	28	450					120	—			16
4E19 □	265	248	243	80	22	106.4	220	165	37	18	400	200	290	5	40	10
4F18 □	330	590	505	435	48	120	550	194	4.2	8	22.5	638	238	130	M20	32
4F19 □	240		245		5	32	660					145	39			18
	297	273	255	65	24	127.4	240	189	49	24	600	210	310	5	45	11

注）1. 形式の▲には出力軸方向を示すH，V，Wのいずれかが入ります。詳細は D6 頁をご参照ください。
2. 枠番の□には 0 または 5 が入ります。詳細は選定表をご参照ください。
3. 形式の◆には取付位置記号が入ります。詳細は B8 ～ B18 頁をご参照ください。
4. 中空軸穴径寸法：寸法公差は、JIS B 0401-1998 "H8" です。
5. 中空軸キー溝寸法：JIS B 1301-1996（ISO）「キー及びキー溝 平行キー（普通形）」に準拠しています。
6. 中実軸径寸法：寸法公差は、JIS B 0401-1998 "h6" です。
7. 中実軸キーおよびキー溝寸法：JIS B 1301-1996（ISO）「キー及びキー溝 平行キー（締込み形）」に準拠しています。
8. 中実軸軸端部の詳細寸法は、技術資料 F24 頁をご参照ください。
9. 中実軸形（軸片側）4F18DA ～ 4F19DB の反軸出側にはカバーを取り付けています。詳細は技術資料 F29 頁をご参照ください。
10. 表中の質量は中空軸の場合の値です。軸片側（L，R）の場合は、中実軸質量加算値を加算してください。
11. 本寸法図の寸法および質量は、予告なしに変更することがあります。

中実軸質量加算値 (kg)	
枠番	軸片側 (L,R)
4A	4
4B	8
4C	12
4D	19
4E	30
4F	50

寸法図

■中空軸・フランジ取付、中実軸・フランジ取付／ベベル＋サイクロ２段形

L ▲ F- 4A10DA ～ 4F19DB- ◆ - 減速比

取付位置記号 F1 G1

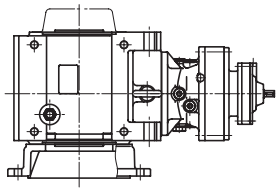

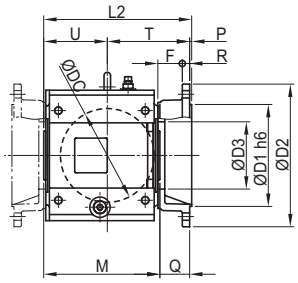

中空軸

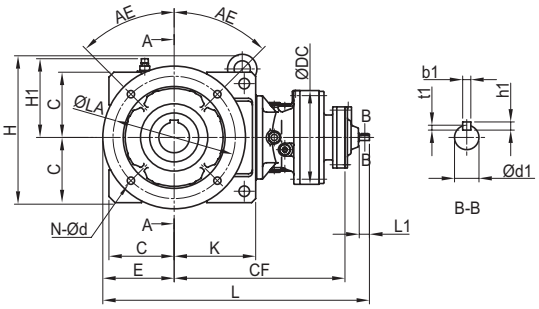

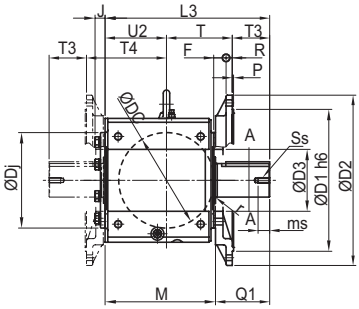

中実軸 4F18DA～4F19DB

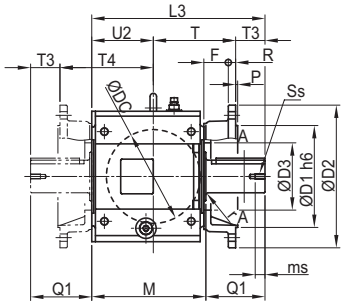

中実軸 4A10DA～4E18DB

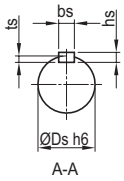

A-A

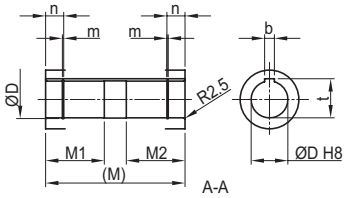

A-A

取付位置記号 F2 G2

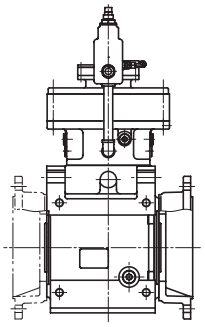

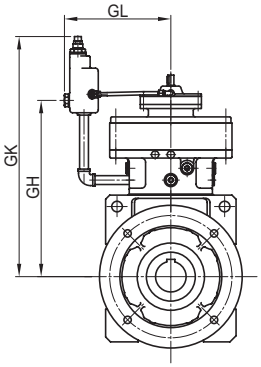

注）取付位置記号 F1、F2、G1、G2 以外の寸法はご照会ください。

寸法図

枠番 Size	L	CF	DC	d1	L1	b1	h1	t1	質量 (kg)	GL	GH	GK
4A10DA	463	285	150	12	25	4	4	2.5	57	152	278	397
4A12DA	475	297	204	12	25	4	4	2.5	65	203	290	428
4A12DB	494	309	204	15	25	5	5	3	68	203	299	437
4B12DA	537	334	204	12	25	4	4	2.5	96	203	327	465
4B12DB	556	346	204	15	25	5	5	3	99	203	336	474
4B14DA	554	351	230	12	25	4	4	2.5	99	231	349	506
4B14DB	570	360	230	15	25	5	5	3	103	231	353	510
4C14DA	638	410	230	12	25	4	4	2.5	152	231	407	564
4C14DB	654	419	230	15	25	5	5	3	156	231	411	568
4C14DC	660	433	230	15	25	5	5	3	157	231	418	575
4C16DA	667	442	300	15	25	5	5	3	179	261	433	590
4D16DA	799	514	300	15	25	5	5	3	256	261	505	662
4D16DB	805	528	300	15	25	5	5	3	258	261	512	669
4D17DA	794	509	340	15	25	5	5	3	270	289	496	703
4D17DB	800	523	340	15	25	5	5	3	272	289	503	710
4D17DC	825	527	340	18	35	6	6	3.5	277	289	508	715
4D18DA	808	531	370	15	25	5	5	3	313	314	511	787
4D18DB	858	553	370	22	40	6	6	3.5	324	314	527	794
4E17DA	819	534	340	15	25	5	5	3	346	289	521	728
4E17DB	825	548	340	15	25	5	5	3	348	289	528	735
4E17DC	850	552	340	18	35	6	6	3.5	353	289	533	740
4E18DA	833	556	370	15	25	5	5	3	390	314	536	803
4E18DB	883	578	370	22	40	6	6	3.5	401	314	522	819
4F18DA	1001	619	370	15	25	5	5	3	612	314	599	866
4F18DB	1051	641	370	22	40	6	6	3.5	623	314	615	882
4F19DA	1046	643	430	18	35	6	6	3.5	659	355	624	891
4F19DB	1069	659	430	22	40	6	6	3.5	661	355	633	900

枠番 Size	E C K	H H1	L2 U T	M Q	F P R	D b t	D1 D2 D3	M1 M2	m n	N d	AE LA	L3 T3 Q1	U2 J T4	Ds r	Ss ms	bs hs ts
4A10DA	125	276	280	216	50	55	180	85	2.2	4	45	306	115.5	50	M10	14
4A12DA	110		115.5		4	16	250					30	—			9
4A12DB	132	141	160.5	60	15	59.3	120	85	30	14	215	90	176	3	20	5.5
4B12DA	150	308	324	245	50	65	230	100	2.7	4	45	369	127	65	M12	18
4B12DB 4B14DA	130		132		4	18	330					54	—			11
4B14DB	165	161	188	61	16	69.4	140	100	30	14	265	115	193	3	24	7
4C14DA	175	364	363	280	60	75	250	120	2.7	4	45	425	151	80	M12	22
4C14DB 4C14DC	160		156		5	20	350					72	—			14
4C16DA	200	193	202	73	18	79.9	165	120	37	18	300	145	229	5	24	9
4D16DA 4D16DB 4D17DA 4D17DB 4D17DC 4D18DA	225 190	424	425 185	333	65 5	85 22	350 450	145	3.2	8	22.5	503 90	178 —	95	M20	25 14
4D18DB	228	223	235	80	22	90.4	195	145	37	18	400	170	265	5	40	9
4E17DA 4E17DB 4E17DC 4E18DA	225 215	498	458 210	373	65 5	100 28	350 450	165	3.2	8	22.5	566 120	203 —	110	M20	28 16
4E18DB	265	248	243	80	22	106.4	220	165	37	18	400	200	290	5	40	10
4F18DA	330	590	505	435	48	120	550	194	4.2	8	22.5	638	238	130	M20	32
4F18DB 4F19DA	240		245		5	32	660					145	39			18
4F19DB	297	273	255	65	24	127.4	240	189	49	24	600	210	310	5	45	11

注）1. 形式の▲には出力軸方向を示すH，V，Wのいずれかが入ります。詳細は D6 頁をご参照ください。
2. 形式の◆には取付位置記号が入ります。詳細は B8 ～ B18 頁をご参照ください。
3. 中空軸穴径寸法：寸法公差は、JIS B 0401-1998 "H8" です。
4. 中空軸キー溝寸法：JIS B 1301-1996（ISO）「キー及びキー溝 平行キー（普通形）」に準拠しています。
5. 中実軸径寸法：寸法公差は、JIS B 0401-1998 "h6" です。
6. 中実軸キーおよびキー溝寸法：JIS B 1301-1996（ISO）「キー及びキー溝 平行キー（締込み形）」に準拠しています。
7. 中実軸軸端部の詳細寸法は、技術資料 F24 頁をご参照ください。
8. 中実軸形（軸片側）4F18DA ～ 4F19DB の反軸出側にはカバーを取り付けています。詳細は技術資料 F29 頁をご参照ください。
9. 表中の質量は中空軸の場合の値です。軸片側 (L，R) の場合は、中実軸質量加算値を加算してください。
10. 本寸法図の寸法および質量は、予告なしに変更することがあります。

中実軸質量加算値 (kg)	
枠番	軸片側 (L,R)
4A	4
4B	8
4C	12
4D	19
4E	30
4F	50

寸法図

■中実軸・脚取付／ベベル＋サイクロ１段形

L ▲ H- 4A10 □～ 4F19 □ - ◆ - 減速比

取付位置記号 K1

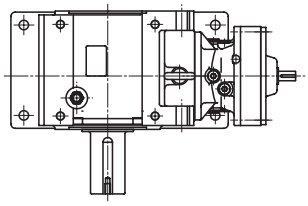

4F18 ～4F19

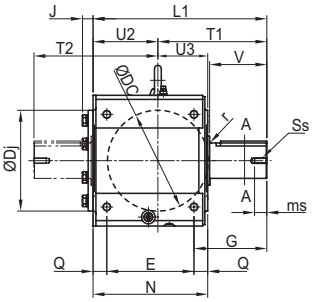

4A10 ～4E19

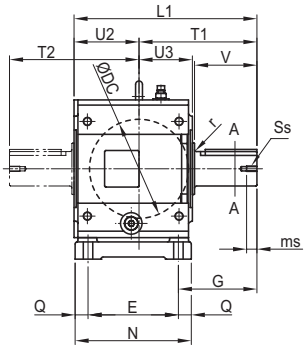

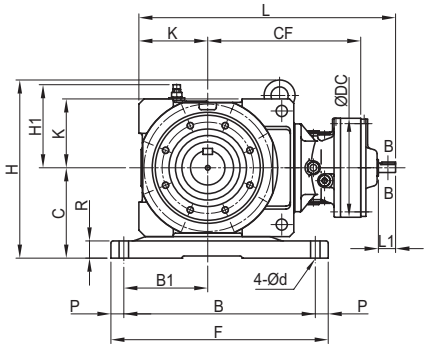

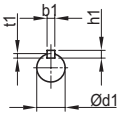

B-B

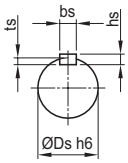

A-A

取付位置記号 V2

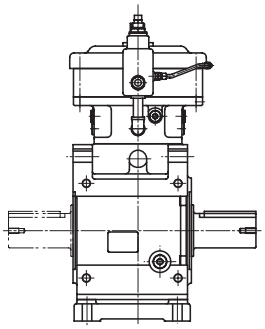

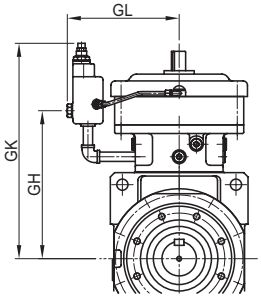

注）取付位置記号 K1、V2 以外の寸法はご照会ください。

寸法図

枠番 Size	L	CF	DC	d1	L1	b1	h1	t1	質量 (kg)	GJ	GL	GH	GK
4A10 □	399	237	150	15	25	5	5	3	60	98	152	220	339
4A11 □	406	248	162	15	25	5	5	3	66	102	174	228	347
4A12 □	426	244	204	18	35	6	6	3.5	68	162	203	226	364
4A14 □	456	265	230	22	40	6	6	3.5	75	164	231	244	401
4B12 □	483	280	204	18	35	6	6	3.5	109	162	203	263	401
4B14 □	508	298	230	22	40	6	6	3.5	117	164	231	276	433
4B16 □	561	326	300	30	45	8	7	4	141	180	261	293	450
4C14 □	597	356	230	22	40	6	6	3.5	181	164	231	334	491
4C16 □	642	377	300	30	45	8	7	4	204	180	261	344	501
4C17 □	678	393	362	35	55	10	8	5	227	202	289	358	565
4D16 □	744	449	300	30	45	8	7	4	292	180	261	416	573
4D17 □	758	443	362	35	55	10	8	5	331	202	289	408	615
4D18 □	774	446	390	40	65	12	8	5	304	230	314	411	687
4E17 □	808	468	362	35	55	10	8	5	412	202	289	433	640
4E18 □	824	471	390	40	65	12	8	5	403	230	314	436	703
4E19 □	860	490	451	45	70	14	9	5.5	436	260	355	450	717
4F18 □	913	535	390	40	65	12	8	5	644	230	314	499	766
4F19 □	947	552	451	45	70	14	9	5.5	674	260	355	512	779

枠番 Size	C K	H H1	F B B1	E N R	P Q d	L1 U2 T1	U3 J T2	V G	Ds r	Ss ms	bs hs ts
4A10 □	140	306	320	160	20	301	95.5	90	50	M10	14
4A11 □			280	202	21	110.5	—				9
4A12 □											
4A14 □	110	141	135	25	14	190.5	206	118	3	20	5.5
4B12 □	170	346	385	195	20	369	122	115	65	M12	18
4B14 □			345	245	25	127	—				11
4B16 □	130	161	160	35	18	242	247	147	3	24	7
4C14 □	210	414	505	210	30	425	124	145	80	M12	22
4C16 □			445	270	30	151	—				14
4C17 □	160	193	195	40	22	274	301	182.5	5	24	9
4D16 □	245	479	560	260	30	503	148	170	95	M20	25
4D17 □			500	320	30	178	—				14
4D18 □	190	223	235	45	26	325	355	210	5	40	9
4E17 □	275	558	650	280	35	566	156	200	110	M20	28
4E18 □			580	355	37.5	203	—				16
4E19 □	215	248	270	45	33	363	410	245	5	40	10
4F18 □	320	670	740	320	35	638	183	210	130	M20	32
4F19 □			670	400	40	238	39				18
	240	273	300	65	33	400	455	268	5	45	11

注）1. 形式の▲には出力軸方向を示すH，V，Wのいずれかが入ります。詳細は D6 頁をご参照ください。
2. 枠番の□には 0 または 5 が入ります。詳細は選定表をご参照ください。
3. 形式の◆には取付位置記号が入ります。詳細は B8 ～ B18 頁をご参照ください。
4. 中実軸径寸法：寸法公差は、JIS B 0401-1998 "h6" です。
5. 中実軸キーおよびキー溝寸法：JIS B 1301-1996（ISO）「キー及びキー溝 平行キー（締込み形）」に準拠しています。
6. 中実軸軸端部の詳細寸法は、技術資料 F24 頁をご参照ください。
7. 中実軸形（軸片側）4F18DA ～ 4F19DB の反軸出側にはカバーを取り付けています。詳細は技術資料 F29 頁をご参照ください。
8. 表中の質量は軸片側 (L，R) の場合の値です。軸両側 (T) の場合は、中実軸質量加算値を加算してください。
9. 本寸法図の寸法および質量は、予告なしに変更することがあります。

中実軸質量加算値 (kg)	
枠番	軸両側（T）
4A	7
4B	15
4C	22
4D	33
4E	53
4F	82

寸法図

■中実軸・脚取付／ベベル＋サイクロ２段形

L ▲ H- 4A10DA ～ 4F19DB- ◆ - 減速比

取付位置記号 K1

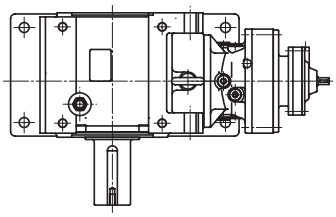

4F18DA～4F19DB

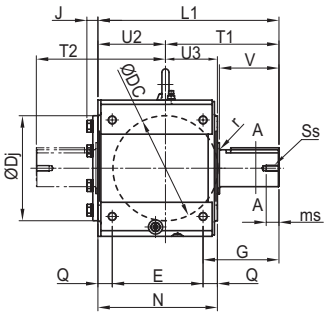

4A10DA～4E18DB

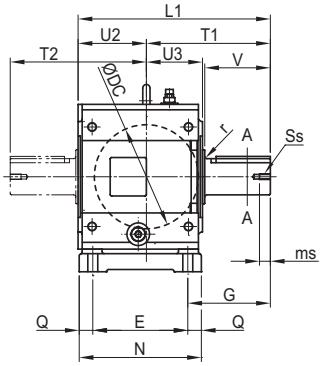

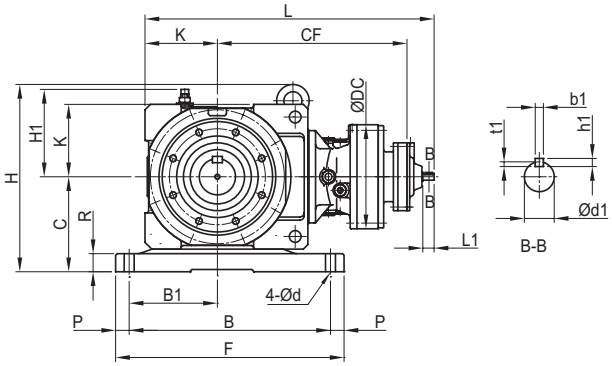

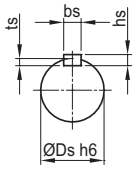

A-A

取付位置記号 V2

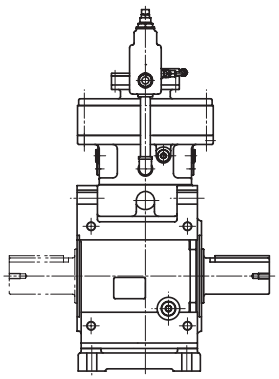

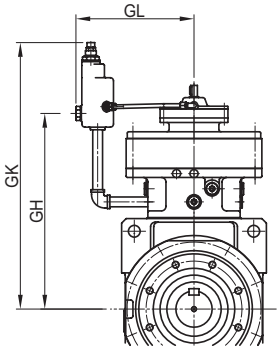

注）取付位置記号 K1、V2 以外の寸法はご照会ください。

寸法図

枠番 Size	L	CF	DC	d1	L1	b1	h1	t1	質量 (kg)	GL	GH	GK
4A10DA	448	285	150	12	25	4	4	2.5	62	152	278	397
4A12DA	460	297	204	12	25	4	4	2.5	70	203	290	428
4A12DB	479	309	204	15	25	5	5	3	73	203	299	437
4B12DA	517	334	204	12	25	4	4	2.5	111	203	327	465
4B12DB	536	346	204	15	25	5	5	3	114	203	336	474
4B14DA	534	351	230	12	25	4	4	2.5	114	231	349	506
4B14DB	550	360	230	15	25	5	5	3	118	231	353	510
4C14DA	623	410	230	12	25	4	4	2.5	178	231	407	564
4C14DB	639	419	230	15	25	5	5	3	182	231	411	568
4C14DC	645	433	230	15	25	5	5	3	183	231	418	575
4C16DA	662	442	300	15	25	5	5	3	205	261	433	590
4D16DA	764	514	300	15	25	5	5	3	293	261	505	662
4D16DB	770	528	300	15	25	5	5	3	295	261	512	669
4D17DA	759	509	340	15	25	5	5	3	307	289	496	703
4D17DB	765	523	340	15	25	5	5	3	309	289	503	710
4D17DC	790	527	340	18	35	6	6	3.5	314	289	508	715
4D18DA	773	531	370	15	25	5	5	3	331	314	511	787
4D18DB	823	553	370	22	40	6	6	3.5	342	314	527	794
4E17DA	809	534	340	15	25	5	5	3	408	289	521	728
4E17DB	815	548	340	15	25	5	5	3	410	289	528	735
4E17DC	840	552	340	18	35	6	6	3.5	415	289	533	740
4E18DA	823	556	370	15	25	5	5	3	422	314	536	803
4E18DB	873	578	370	22	40	6	6	3.5	433	314	522	819
4F18DA	911	619	370	15	25	5	5	3	642	314	599	866
4F18DB	961	641	370	22	40	6	6	3.5	653	314	615	882
4F19DA	956	643	430	18	35	6	6	3.5	689	355	624	891
4F19DB	979	659	430	22	40	6	6	3.5	691	355	633	900

枠番 Size	C K	H H1	F B B1	E N R	P Q d	L1 U2 T1	U3 J T2	V G	Ds r	Ss ms	bs hs ts
4A10DA	140	306	320	160	20	301	95.5	90	50	M10	14
4A12DA			280	202	21	110.5	—				9
4A12DB	110	141	135	25	14	190.5	206	118	3	20	5.5
4B12DA	170	346	385	195	20	369	122	115	65	M12	18
4B12DB			345	245	25	127	—				11
4B14DA											
4B14DB	130	161	160	35	18	242	247	147	3	24	7
4C14DA	210	414	505	210	30	425	124	145	80	M12	22
4C14DB			445	270	30	151	—				14
4C14DC											
4C16DA	160	193	195	40	22	274	301	182.5	5	24	9
4D16DA	245	479	560	260	30	503	148	170	95	M20	25
4D16DB											
4D17DA											
4D17DB			500	320	30	178	—				14
4D17DC											
4D18DA											
4D18DB	190	223	235	45	26	325	355	210	5	40	9
4E17DA	275	558	650	280	35	566	156	200	110	M20	28
4E17DB											
4E17DC			580	355	37.5	203	—				16
4E18DA											
4E18DB	215	248	270	45	33	363	410	245	5	40	10
4F18DA	320	670	740	320	35	638	183	210	130	M20	32
4F18DB			670	400	40	238	39				18
4F19DA											
4F19DB	240	273	300	65	33	400	455	268	5	45	11

注）1. 形式の▲には出力軸方向を示すH，V，Wのいずれかが入ります。詳細は D6 頁をご参照ください。
2. 形式の◆には取付位置記号が入ります。詳細は B8 ～ B18 頁をご参照ください。
3. 中実軸径寸法：寸法公差は、JIS B 0401-1998 "h6" です。
4. 中実軸キーおよびキー溝寸法：JIS B 1301-1996（ISO）「キー及びキー溝 平行キー（締込み形）」に準拠しています。
5. 中実軸軸端部の詳細寸法は、技術資料 F24 頁をご参照ください。
6. 中実軸形（軸片側）4F18DA ～ 4F19DB の反軸出側にはカバーを取り付けています。詳細は技術資料 F29 頁をご参照ください。
7. 表中の質量は軸片側 (L，R) の場合の値です。軸両側 (T) の場合は、中実軸質量加算値を加算してください。
8. 本寸法図の寸法および質量は、予告なしに変更することがあります。

中実軸質量加算値 (kg)	
枠番	軸両側（T）
4A	7
4B	15
4C	22
4D	33
4E	53
4F	82

MEMO

ベベル・バディボックス®
4シリーズ

F

技術資料

	頁
構造図	F2
銘板の見方	F4
潤　滑	F5
許容ラジアル・スラスト荷重	F8
慣性モーメント・GD^2	F17
出力軸軸端詳細寸法	F24
入力軸軸端詳細寸法	F25
中空軸形取扱資料	F26
モータ特性表	F30
端子箱	F36
モータファンカバー	F48
モータブレーキ	F49
結　線	F62
インバータ駆動について	F76
世界の電源事情	F79
保護方式・冷却方式	F80
規格対応について	F81
塗装・防錆	F82
参考資料編	F84

構 造 図

選定について
選定表
寸法図
技術資料
オプション
ギヤモータ
レデューサ
構造図
銘板
潤滑
ラジアル荷重
スラスト荷重
慣性モーメント
GD²
軸端詳細寸法
中空軸形取扱資料
中実軸形取扱資料
モータ特性表
端子箱
ファンカバー
ブレーキ
結線
インバータ駆動
世界の電源
保護方式冷却方式
規格対応
塗装防錆
駆動系の計算式

■モータ部の構造図

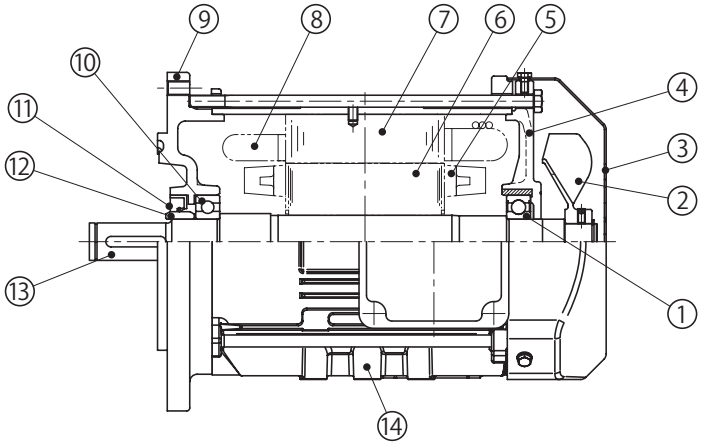

図 F1 モータ構造図（例：N-100L 2.2kW 4P）

モータ部主要部品

品番	部品名	品番	部品名	品番	部品名
1	モータ軸反負荷側軸受	6	回転子鉄心	11	オイルシール
2	ファン	7	固定子鉄心	12	シール下側カラー
3	ファンカバー	8	固定子巻線	13	モータ軸
4	反負荷側カバー	9	継カバー	14	フレーム
5	回転子導体	10	モータ軸負荷側軸受		

構 造 図

■ベベル・バディボックス®・ギヤ部の構造図

ギヤ部の構造図

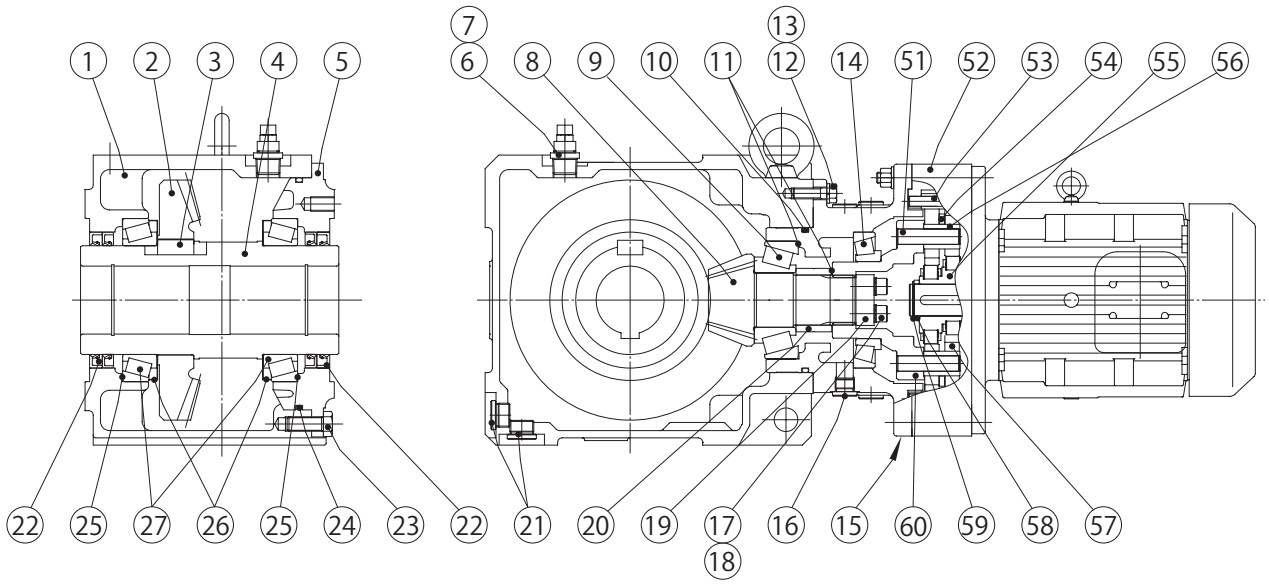

図 F3　LHYM 形（ギヤモータ）（例：枠番 4C145-Y1）

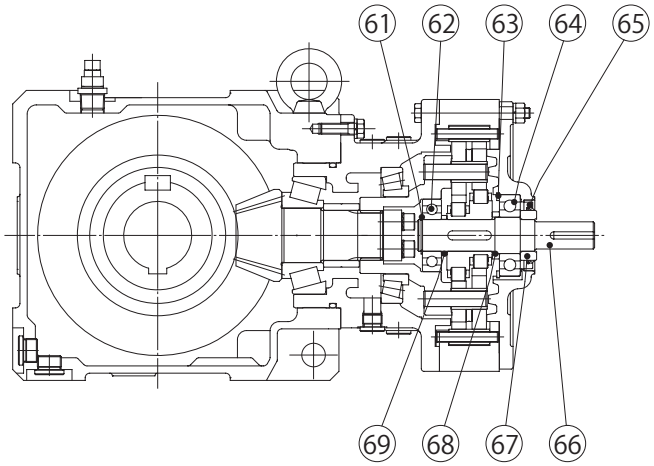

図 F4　LHY 形（レデューサ）（例：枠番 4C145-Y1）

表 F1　ベベルバディボックスギヤ部主要部品

品番	部　品　名	品番	部　品　名	品番	部　品　名	品番	部　品　名
1	ケーシング	16	つば付六角穴付プラグ	51	内ピン	66	入力軸
2	ギヤ	17	六角穴付ボルト	52	枠	67	カラー
3	両角平行キー	18	バネ座金	53	外ピン	68	ディスタンス
4	ホローシャフト	19	押さえ板	54	サシワ	69	ディスタンス
5	出力軸カバー	20	カラー	55	偏心軸受		
6	ブッシュ	21	つば付六角穴付プラグ	56	内ローラ		
7	空気抜栓	22	オイルシール	57	曲線板		
8	ピニオン軸	23	上ボルト	58	ディスタンス		
9	ピニオン軸 A 軸受	24	O リング	59	止め輪		
10	O リング	25	シム	60	ピンキャリア		
11	シム	26	ニロスリング	61	止め輪		
12	上ボルト	27	出力軸軸受	62	入力軸 A 軸受		
13	バネ座金			63	止め輪		
14	ピニオン軸 B 軸受			64	入力軸 B 軸受		
15	フランジ付外カバー			65	オイルシール		

銘板の見方

選定について
選定表
寸法図
技術資料
オプション
ギヤモータ
レデューサ
構造図
銘板
潤滑
ラジアル荷重
スラスト荷重
慣性モーメント
GD²
軸端詳細寸法
中空軸形取扱資料
中実軸形取扱資料
モータ特性表
端子箱
ファンカバー
ブレーキ
結線
インバータ駆動
世界の電源
保護方式冷却方式
規格対応
塗装防錆
駆動系の計算式

■ギヤモータ（モータ直結形）の場合

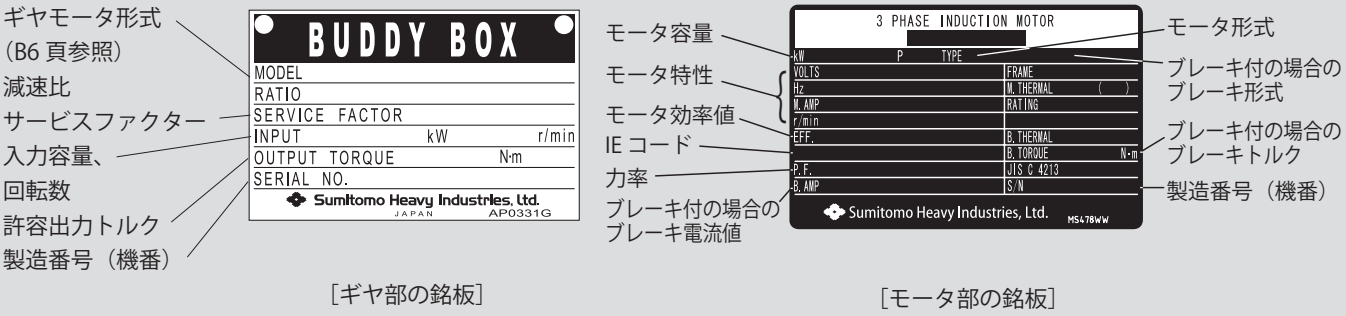

［ギヤ部の銘板］　［モータ部の銘板］

図 F5　ギヤモータの銘板

■レデューサ（両軸形）の場合

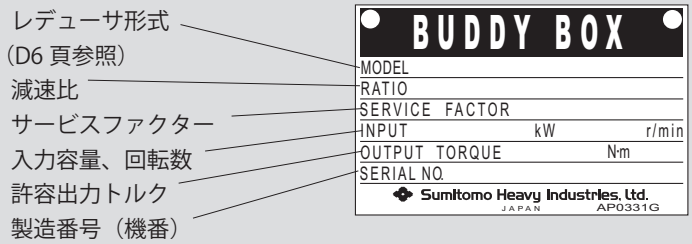

図 F6　レデューサの銘板

■モータ形式

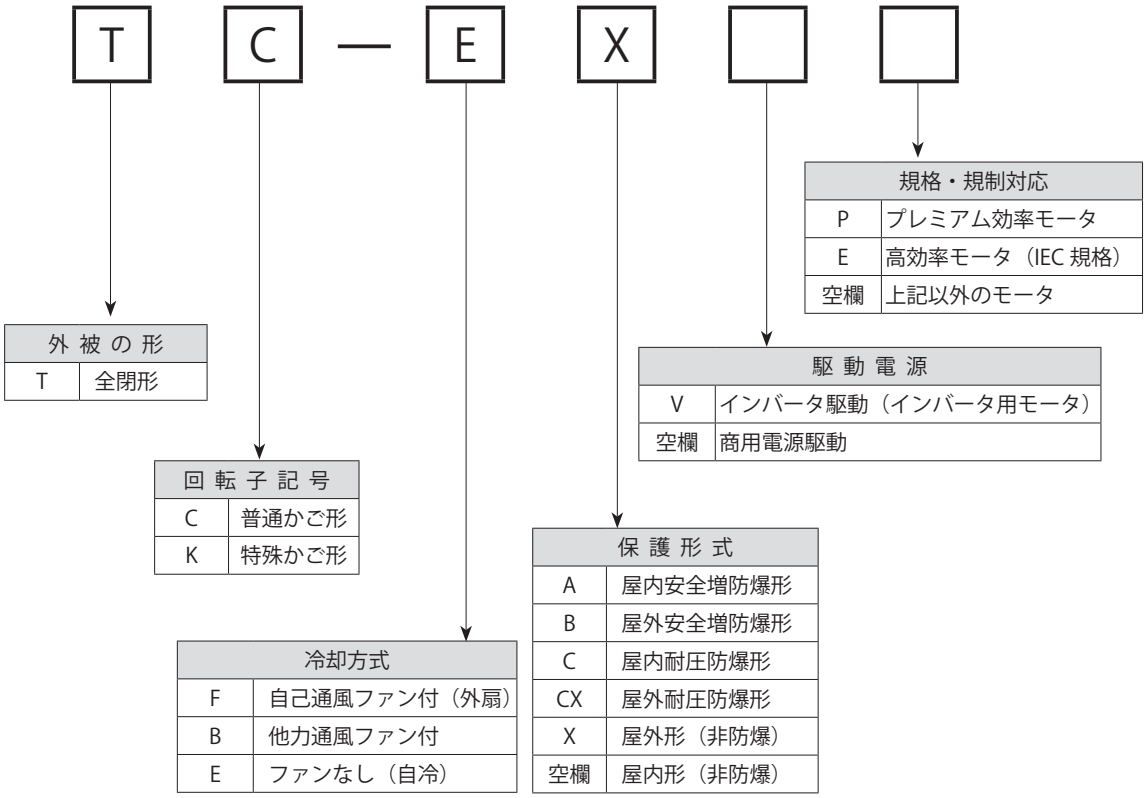

■標準潤滑方式

① 標準潤滑方式

表 F2　標準潤滑方式一覧

<table>
<tr><td rowspan="2">枠番</td><td colspan="2">ベベルギヤ 1 段＋サイクロまたは遊星歯車 1 段形</td><td>4A10 □</td><td>4A11 □</td><td>4A12 □
4B12 □</td><td>4A14 □
4B14 □
4C14 □</td><td>4B16 □
4C16 □
4D16 □</td><td>4C17 □
4D17 □
4E17 □</td><td>4D18 □
4E18 □
4F18 □</td><td>4E19 □
4F19 □</td></tr>
<tr><td colspan="2">ベベルギヤ 1 段＋サイクロ 2 段形</td><td>4A10DA</td><td>–</td><td>4A12DA
4A12DB
4B12DA
4B12DB</td><td>4B14DA
4B14DB
4C14DA
4C14DB
4C14DC</td><td>4C16DA
4C16DB
4D16DA
4D16DB</td><td>4D17DA
4D17DB
4D17DC
4E17DA
4E17DB
4E17DC</td><td>4D18DA
4D18DB
4E18DA
4E18DB
4F18DA
4F18DB</td><td>4E19DA
4E19DB
4F19DA
4F19DB</td></tr>
<tr><td>出力側</td><td colspan="2">ベベルギヤ部</td><td colspan="9">油浴式潤滑</td></tr>
<tr><td rowspan="2">入力側</td><td>サイクロ部または
遊星歯車部</td><td>取付位置
■ 1、■ 2、■ 3、■ 5、■ 6</td><td colspan="9">油浴式潤滑</td></tr>
<tr><td>サイクロ部</td><td>取付位置
■ 4</td><td colspan="4">長寿命グリース潤滑</td><td colspan="5">グリース潤滑</td></tr>
</table>

注）1.　ベベル・バディボックス® 減速機が、標準入力回転数にて駆動される場合の潤滑方式です。
2.　油浴式潤滑が標準となっている機種でも、ご使用条件によってはグリース潤滑が可能な場合もあります。その場合、性能等が異なる場合がありますので、ご照会ください。
3.　枠番の□には 0 または 5 が入ります。
4.　取付位置の■には Y、F、G、K、W、V のいずれかが入ります。

潤 滑

■潤滑剤

①油潤滑機種

油潤滑機種は油を抜いて出荷していますので、必ず運転前にオイルゲージの中央まで給油してください。

表 F3 推奨潤滑油（工業用極圧ギヤー油・SP 系、JIS K2219 工業用ギヤー油 2 種相当）

周囲温度℃	コスモ石油ルブリカンツ	JXTG エネルギー		出光興産	シェルルブリカンツジャパン	EMG ルブリカンツ	
− 10 ～ 5	コスモギヤー SE 68	ボンノック M 68	−	ダフニースーパーギヤーオイル 68	シェルオマラ S2 G 68	−	モービルギヤ 600XP 68
0 ～ 35	コスモギヤー SE 100, 150	ボンノック M 100, 150	ボンノック TS 150	ダフニースーパーギヤーオイル 100, 150	シェルオマラ S2 G 100, 150	スパルタン EP 150	モービルギヤ 600XP 100, 150
30 ～ 50	コスモギヤー SE 220 ～ 460	ボンノック M 220 ～ 460	ボンノック TS 220 ～ 460	ダフニースーパーギヤーオイル 220 ～ 460	シェルオマラ S2 G 220 ～ 460	スパルタン EP 220 ～ 460	モービルギヤ 600XP 220 ～ 460

注）1. 冬季または比較的低い周囲温度で使用する場合には、枠内の低い粘度の油をご使用ください。
2. 常時 0 ℃～ 40 ℃以外の周囲温度で使用する場合はご照会ください。
3. 潤滑油は取扱説明書の方法および交換時期にしたがって、定期的に交換してください。

②グリース潤滑機種（取付位置記号が Y4、F4、G4、K4、W4 の機種）

グリース潤滑を用いている機種は、表 F4 のグリースを該当部に充填して出荷されます。ご使用の際は、油潤滑部への給油のみ行ってください。

表 F4 標準グリース

周囲温度 ℃	枠番	
	4A10 □、4A11 □、4A12 □ 4B12 □	4A14 □ 4B14 □、4B16 □ 4C14 □、4C16 □、4C17 □ 4D16 □、4D17 □、4D18 □ 4E17 □、4E18 □、4E19 □ 4F18 □、4F19 □
-10 ～ 50	ニッペコ BEN10-No.2	コスモ石油 コスモグリース ダイナマックス SH　No.2

□には 0、5、DA、DB、DC のいずれかが入ります。

・表 F4 以外のグリースは使用しないでください。
・ご使用条件により表 F4 と異なるグリースを推奨する場合があります。

機種	周囲温度　℃	機種 / 部位	メーカ	商品名
住友製モータ	-10 ～ 50	シールドベアリング	協同油脂	マルテンプ SRL

※3 年を越える長期保管を行う場合は、グリースのメンテナンスが必要になる場合があります。ご照会ください。

選定について
選定表
寸法図
技術資料
オプション
ギヤモータ
レデューサ
構造図
銘板
潤滑
ラジアル荷重
スラスト荷重
慣性モーメント
GD²
軸端詳細寸法
中空軸形取扱資料
中実軸形取扱資料
モータ特性表
端子箱
ファンカバー
ブレーキ
結線
インバータ駆動
世界の電源
保護方式冷却方式
規格対応
塗装防錆
駆動系の計算式

■給油量

・給油量の概略値を表 F5 に示します。
・必ずオイルゲージにて油面レベルを確認してください。

表 F5　ベベル・バディボックス ® の給油量の概略値（リットル）

ベベルギヤ 1 段＋サイクロまたは遊星歯車 1 段形

枠番	取付位置						
	Y1、F1、G1、K1、V1	Y2、F2、G2、K2、V2、W2	Y3、F3、G3、K3、V3、W3	Y4、F4、G4、K4、W4 出力側	Y4、F4、G4、K4、W4 入力側	Y5、F5、G5、K5、V5	Y6、F6、G6、K6、V6
4A10 □	1.6	3.2	1.6	1.1	長寿命グリース潤滑	1.4	1.8
4A11 □	1.7	3.3	1.7			1.4	1.9
4A12 □	1.7	3.4	1.7			1.5	1.9
4A14 □	1.9	3.8	1.9		グリース潤滑	1.7	2.1
4B12 □	3.3	6.5	3.3	1.7	長寿命グリース潤滑	3.3	3.2
4B14 □	3.5	7.0	3.5		グリース潤滑	3.5	3.4
4B16 □	3.9	7.6	3.9			4.0	3.9
4C14 □	5.5	11.1	5.5	2.7		5.3	5.9
4C16 □	6.0	11.8	6.0			5.7	6.3
4C17 □	6.3	12.5	6.3			6.1	6.7
4D16 □	10.1	19.9	10.1	4.6		9.7	10.4
4D17 □	10.4	20.5	10.4			10.0	10.8
4D18 □	10.7	21.0	10.7			10.3	11.1
4E17 □	14.6	28.8	14.6	6.3		13.1	16.1
4E18 □	14.7	29.1	14.7			13.2	16.2
4E19 □	15.7	30.4	15.7			14.2	17.2
4F18 □	20.0	39.4	20.0	7.3		18.5	21.4
4F19 □	20.8	40.6	20.8			19.3	22.2

ベベルギヤ 1 段＋サイクロ 2 段形

枠番	取付位置						
	Y1、F1、G1、K1、V1	Y2、F2、G2、K2、V2、W2	Y3、F3、G3、K3、V3、W3	Y4、F4、G4、K4、W4 出力側	Y4、F4、G4、K4、W4 入力側	Y5、F5、G5、K5、V5	Y6、F6、G6、K6、V6
4A10DA	1.7	3.2	1.7	1.1	長寿命グリース潤滑	1.4	1.9
4A12DA	1.7	3.4	1.7			1.5	2.0
4A12DB	1.8	3.4	1.8			1.5	2.0
4B12DA	3.3	6.5	3.3	1.7		3.4	3.3
4B12DB	3.4	6.6	3.4			3.4	3.3
4B14DA	3.5	7.0	3.5		グリース潤滑	3.6	3.5
4B14DB	3.6	7.0	3.6			3.6	3.5
4C14DA	5.6	11.2	5.6	2.7		5.3	5.9
4C14DB	5.6	11.2	5.6			5.4	5.9
4C14DC	5.6	11.3	5.6			5.4	6.0
4C16DA	6.0	11.8	6.0			5.8	6.4
4C16DB	6.1	11.9	6.1			5.9	6.4
4D16DA	10.1	20.0	10.1	4.6		9.8	10.5
4D16DB	10.1	20.0	10.1			9.8	10.5
4D17DA	10.2	20.0	10.2			9.8	10.6
4D17DB	10.5	20.6	10.5			10.2	10.9
4D17DC	10.7	20.7	10.7			10.3	11.0
4D18DA	10.8	21.1	10.8			10.5	11.2
4D18DB	11.7	21.4	11.7			11.4	12.1
4E17DA	14.6	28.8	14.6	6.3		13.1	16.1
4E17DB	14.7	28.9	14.7			13.2	16.2
4E17DC	14.8	29.0	14.8			13.3	16.3
4E18DA	14.8	29.3	14.8			13.3	16.3
4E18DB	15.7	29.6	15.7			14.2	17.2
4E19DA	17.5	31.0	17.5			16.0	19.0
4E19DB	17.7	31.0	17.7			16.2	19.2
4F18DA	20.1	39.6	20.1	7.3		18.6	21.5
4F18DB	21.0	39.9	21.0			19.5	22.4
4F19DA	22.6	41.2	22.6			21.1	24.0
4F19DB	22.8	41.2	22.8			21.3	24.2

注　1.　枠番の□には 0 または 5 が入ります。
　　2.　出力側：ベベルギヤ部、入力側：サイクロ部または遊星歯車部
　　3.　グリース潤滑部の補給量は取扱説明書をご参照ください。

■オイルシールに関するご注意

オイルシールには寿命があり、長時間でのご使用で自然劣化や磨耗によってシール効果が低下することがあります。減速機の使用条件や周囲環境によってシール寿命は大きく異なります。通常運転（均一荷重、1 日 10 時間運転、常温下）でのご使用に際しては、1 ～ 3 年程度を目安に交換されることをお奨めします。尚、その際に軸（又はカラー）に錆が発生している場合、同時に交換していただく様にお願い致します。

許容ラジアル・スラスト荷重

ベベル・バディボックス®減速機にギヤやプーリを装着する場合は、ラジアル荷重・スラスト荷重が許容値を超えない範囲でご使用ください。

■出力軸ラジアル荷重・スラスト荷重

出力軸のラジアル荷重・スラスト荷重は、次式（1～3）に従って確認をしてください。

1 ラジアル荷重　Pr

$$Pr = \frac{T\ell}{R} \leqq \frac{Pro}{Cf \cdot Fs} \text{〔N, kgf〕}$$

2 スラスト荷重　Pa

$$Pa \leqq \frac{Pao}{Cf \cdot Fs} \text{〔N, kgf〕}$$

3 ラジアル荷重とスラスト荷重が共存する場合

$$\left(\frac{Pr}{Pro} + \frac{Pa}{Pao}\right) \cdot Cf \cdot Fs \leqq 1$$

Pr　：実ラジアル荷重〔N, kgf〕
Tℓ　：減速機の出力軸における実伝達トルク〔N・m, kgf・m〕
R　：スプロケット、歯車、プーリ等のピッチ円半径〔m〕
Pro：許容ラジアル荷重〔N, kgf〕（選定表または表 F8、F9 参照）
Pa　：実スラスト荷重〔N, kgf〕
Pao：許容スラスト荷重〔N, kgf〕（表 F10）
Cf　：連結係数（表 F6）
Fs　：衝撃係数（表 F7）

・ラジアル荷重が許容値を超える場合は、より大きい枠番で再選定ください。
・始動頻度が特に激しい場合はご照会ください。

表 F6　連結係数　Cf

連結方法		Cf
チェーン	単　列	1
	複　列	1.25
歯　　車		1.25
V ベ ル ト		1.5
歯付ベルト		1.5

表 F7　衝撃係数　Fs

衝撃の程度	Fs
衝撃がほとんど無い場合	1
衝撃がややある場合	1～1.2
激しい衝撃を伴う場合	1.4～1.6

注）チェーン、歯付ベルト、V ベルト等で初期張力を与える場合には実ラジアル荷重 Pr にこれらの値を含めて、Cf＝1 として算出してください。
　　初期張力の値が不明、未定の場合には表 F6 の値を使用してください。

表 F8～F10 の中間値の詳細は補間法を用いて算出してください。

［中間値補間法算出例］

許容ラジアル荷重

中空軸タイプ　枠番　4A100　出力回転数　30r/min、L=28mm の出力軸ラジアル荷重位置での許容ラジアル荷重は

$$25000 - \frac{25000-24300}{30-25} \times (28-25) = 24580 \text{〔N〕}$$

許容スラスト荷重

枠番　4B125　出力回転数　36r/min の出力軸許容スラスト荷重は

$$18900 - \frac{18900-16500}{45-35} \times (36-35) = 18660 \text{〔N〕}$$

許容ラジアル・スラスト荷重

■許容ラジアル荷重　中空軸

【条件】

・スラスト荷重は作用していないものとします。

・フランジは軸出し方向と同方向に取り付けるものとします。軸出し方向と逆方向に取り付ける場合はご照会ください。

・脚付の場合、脚付プレートは地面もしくは天井に据付けるものとします。壁据付けの場合はご照会ください。

・据付ボルトは強度区分 12.9 のものを使用してください。

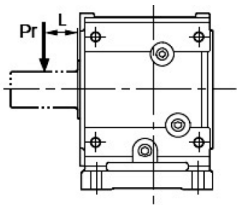

荷重位置 L は中空軸端からの距離とします。

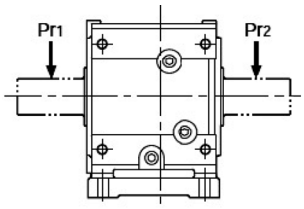

出力軸が両出軸の場合、
Pr1 および Pr2 が同方向の場合は
Pro ≧ Pr1　かつ
Pro ≧ Pr2　となるように選定します。

Pr1 と Pr2 の方向が異なる場合はご照会ください。

表 F8a　中空軸タイプ・許容ラジアル荷重 Pro（A、B サイズ）　　[単位] 上段：N ／下段：kgf

枠番	L　mm	出力軸回転数　r/min									
		5	10	20	30	35	45	50	60	75	90
4A10 □ 4A11 □ 4A12 □ 4A14 □	20	33,500	33,500	30,100	25,800	24,300	22,000	21,100	19,500	17,800	16,500
		3,400	3,400	3,100	2,600	2,500	2,200	2,200	2,000	1,800	1,700
	25	32,800	32,800	29,200	25,000	23,600	21,300	20,400	19,000	17,300	16,000
		3,300	3,300	3,000	2,500	2,400	2,200	2,100	1,900	1,800	1,600
	30	32,000	32,000	28,300	24,300	22,900	20,700	19,800	18,400	16,800	15,500
		3,300	3,300	2,900	2,500	2,300	2,100	2,000	1,900	1,700	1,600
	35	31,400	31,400	27,500	23,600	22,200	20,100	19,300	17,900	16,300	15,100
		3,200	3,200	2,800	2,400	2,300	2,000	2,000	1,800	1,700	1,500
	40	30,700	30,700	26,800	23,000	21,600	19,600	18,800	17,400	15,900	14,700
		3,100	3,100	2,700	2,300	2,200	2,000	1,900	1,800	1,600	1,500
	45	30,100	30,100	26,100	22,400	21,100	19,100	18,300	17,000	15,500	14,300
		3,100	3,100	2,700	2,300	2,200	1,900	1,900	1,700	1,600	1,500
	50	29,500	29,500	25,400	21,800	20,500	18,600	17,800	16,500	15,100	13,900
		3,000	3,000	2,600	2,200	2,100	1,900	1,800	1,700	1,500	1,400
	60	28,300	28,300	24,200	20,700	19,500	17,700	16,900	15,700	14,300	13,200
		2,900	2,900	2,500	2,100	2,000	1,800	1,700	1,600	1,500	1,300
	70	27,300	27,300	23,100	19,800	18,600	16,900	16,200	15,000	13,700	12,600
		2,800	2,800	2,400	2,000	1,900	1,700	1,700	1,500	1,400	1,300
	80	26,300	26,300	22,000	18,900	17,800	16,100	15,400	14,300	13,000	12,100
		2,700	2,700	2,200	1,900	1,800	1,600	1,600	1,500	1,300	1,200
	90	25,200	25,200	21,100	18,100	17,000	15,400	14,800	13,700	12,500	11,600
		2,600	2,600	2,200	1,800	1,700	1,600	1,500	1,400	1,300	1,200
4B12 □ 4B14 □ 4B16 □	20	55,100	52,100	40,100	34,100	32,000	28,800	27,600	25,500	23,000	21,200
		5,600	5,300	4,100	3,500	3,300	2,900	2,800	2,600	2,300	2,200
	25	54,100	50,800	39,100	33,300	31,200	28,100	26,900	24,800	22,500	20,700
		5,500	5,200	4,000	3,400	3,200	2,900	2,700	2,500	2,300	2,100
	30	52,200	49,600	38,200	32,500	30,500	27,500	26,300	24,300	22,000	20,200
		5,300	5,100	3,900	3,300	3,100	2,800	2,700	2,500	2,200	2,100
	35	49,900	48,500	37,300	31,700	29,800	26,800	25,700	23,700	21,400	19,700
		5,100	4,900	3,800	3,200	3,000	2,700	2,600	2,400	2,200	2,000
	40	47,700	47,400	36,500	31,000	29,100	26,200	25,100	23,200	21,000	19,300
		4,900	4,800	3,700	3,200	3,000	2,700	2,600	2,400	2,100	2,000
	45	45,800	45,800	35,700	30,400	28,500	25,700	24,500	22,700	20,500	18,800
		4,700	4,700	3,600	3,100	2,900	2,600	2,500	2,300	2,100	1,900
	50	44,000	44,000	34,900	29,700	27,900	25,100	24,000	22,200	20,100	18,400
		4,500	4,500	3,600	3,000	2,800	2,600	2,400	2,300	2,000	1,900
	60	40,700	40,700	33,400	28,500	26,700	24,100	23,000	21,300	19,200	17,700
		4,100	4,100	3,400	2,900	2,700	2,500	2,300	2,200	2,000	1,800
	70	38,000	38,000	32,100	27,300	25,700	23,100	22,100	20,400	18,500	17,000
		3,900	3,900	3,300	2,800	2,600	2,400	2,300	2,100	1,900	1,700
	80	35,500	35,500	30,900	26,300	24,700	22,200	21,300	19,600	17,800	16,300
		3,600	3,600	3,100	2,700	2,500	2,300	2,200	2,000	1,800	1,700
	90	33,400	33,400	29,800	25,300	23,800	21,400	20,500	18,900	17,100	15,700
		3,400	3,400	3,000	2,600	2,400	2,200	2,100	1,900	1,700	1,600
	100	31,500	31,500	28,700	24,400	23,000	20,700	19,800	18,200	16,500	15,200
		3,200	3,200	2,900	2,500	2,300	2,100	2,000	1,900	1,700	1,500
	120	28,300	28,300	26,800	22,800	21,400	19,300	18,400	17,000	15,400	14,200
		2,900	2,900	2,700	2,300	2,200	2,000	1,900	1,700	1,600	1,400

※ 枠番の□には 0、5、DA、DB、DC のいずれかが入ります。

許容ラジアル・スラスト荷重

選定について
選定表
寸法図
技術資料
オプション
ギヤモータ
レデューサ
構造図
銘板
潤滑
ラジアル荷重
スラスト荷重
慣性モーメント
GD²
軸端詳細寸法
中空軸形取扱資料
中実軸形取扱資料
モータ特性表
端子箱
ファンカバー
ブレーキ
結線
インバータ駆動
世界の電源
保護方式冷却方式
規格対応
塗装防錆
駆動系の計算式

表 F8b　中空軸タイプ・許容ラジアル荷重 Pro（C、D サイズ）　　[単位] 上段：N ／下段：kgf

枠番	L　mm	出力軸回転数　r/min									
		5	10	20	30	35	45	50	60	75	90
4C14 □ 4C16 □ 4C17 □	20	78,300	70,000	52,700	44,200	41,200	36,600	34,800	31,800	28,300	25,600
		8,000	7,100	5,400	4,500	4,200	3,700	3,500	3,200	2,900	2,600
	25	76,900	68,400	51,600	43,200	40,300	35,800	34,000	31,100	27,700	25,100
		7,800	7,000	5,300	4,400	4,100	3,600	3,500	3,200	2,800	2,600
	30	75,600	67,000	50,500	42,300	39,400	35,000	33,300	30,400	27,100	24,500
		7,700	6,800	5,100	4,300	4,000	3,600	3,400	3,100	2,800	2,500
	35	74,400	65,500	49,400	41,400	38,600	34,300	32,600	29,800	26,500	24,000
		7,600	6,700	5,000	4,200	3,900	3,500	3,300	3,000	2,700	2,400
	40	73,200	64,200	48,400	40,500	37,800	33,600	31,900	29,100	26,000	23,500
		7,500	6,500	4,900	4,100	3,900	3,400	3,300	3,000	2,700	2,400
	45	72,000	62,900	47,400	39,700	37,000	32,900	31,300	28,500	25,400	23,000
		7,300	6,400	4,800	4,000	3,800	3,400	3,200	2,900	2,600	2,300
	50	70,800	61,600	46,400	38,900	36,300	32,200	30,600	28,000	24,900	22,600
		7,200	6,300	4,700	4,000	3,700	3,300	3,100	2,900	2,500	2,300
	60	68,400	59,200	44,600	37,400	34,900	31,000	29,500	26,900	24,000	21,700
		7,000	6,000	4,500	3,800	3,600	3,200	3,000	2,700	2,400	2,200
	70	63,900	57,100	43,000	36,000	33,600	29,900	28,400	25,900	23,100	20,900
		6,500	5,800	4,400	3,700	3,400	3,000	2,900	2,600	2,400	2,100
	80	60,000	55,000	41,500	34,700	32,400	28,800	27,400	25,000	22,300	20,200
		6,100	5,600	4,200	3,500	3,300	2,900	2,800	2,500	2,300	2,100
	90	56,600	53,100	40,000	33,500	31,300	27,800	26,400	24,100	21,500	19,500
		5,800	5,400	4,100	3,400	3,200	2,800	2,700	2,500	2,200	2,000
	100	53,500	51,400	38,700	32,400	30,200	26,900	25,500	23,300	20,800	18,800
		5,500	5,200	3,900	3,300	3,100	2,700	2,600	2,400	2,100	1,900
	120	48,300	48,200	36,300	30,400	28,300	25,200	23,900	21,900	19,500	17,600
		4,900	4,900	3,700	3,100	2,900	2,600	2,400	2,200	2,000	1,800
	140	44,000	44,000	34,200	28,600	26,700	23,700	22,500	20,600	18,300	16,600
		4,500	4,500	3,500	2,900	2,700	2,400	2,300	2,100	1,900	1,700
4D16 □ 4D17 □ 4D18 □	20	102,000	102,000	76,700	64,300	59,900	53,300	50,600	46,300	41,200	37,300
		10,400	10,400	7,800	6,600	6,100	5,400	5,200	4,700	4,200	3,800
	25	101,000	99,900	75,300	63,100	58,800	52,300	49,700	45,400	40,400	36,600
		10,300	10,200	7,700	6,400	6,000	5,300	5,100	4,600	4,100	3,700
	30	99,200	98,100	73,900	61,900	57,800	51,300	48,800	44,600	39,700	36,000
		10,100	10,000	7,500	6,300	5,900	5,200	5,000	4,500	4,000	3,700
	35	97,800	96,300	72,600	60,800	56,700	50,400	47,900	43,800	39,000	35,300
		10,000	9,800	7,400	6,200	5,800	5,100	4,900	4,500	4,000	3,600
	40	96,400	94,600	71,300	59,800	55,700	49,500	47,100	43,000	38,300	34,700
		9,800	9,600	7,300	6,100	5,700	5,000	4,800	4,400	3,900	3,500
	45	95,100	93,000	70,100	58,700	54,800	48,700	46,300	42,300	37,600	34,100
		9,700	9,500	7,100	6,000	5,600	5,000	4,700	4,300	3,800	3,500
	50	93,800	91,400	68,900	57,700	53,800	47,900	45,500	41,500	37,000	33,500
		9,600	9,300	7,000	5,900	5,500	4,900	4,600	4,200	3,800	3,400
	60	91,300	88,400	66,600	55,800	52,100	46,300	44,000	40,200	35,800	32,400
		9,300	9,000	6,800	5,700	5,300	4,700	4,500	4,100	3,600	3,300
	70	88,900	85,600	64,500	54,100	50,400	44,800	42,600	38,900	34,600	31,400
		9,100	8,700	6,600	5,500	5,100	4,600	4,300	4,000	3,500	3,200
	80	86,700	82,900	62,500	52,400	48,800	43,400	41,300	37,700	33,600	30,400
		8,800	8,500	6,400	5,300	5,000	4,400	4,200	3,800	3,400	3,100
	90	84,600	80,400	60,600	50,800	47,400	42,100	40,000	36,600	32,600	29,500
		8,600	8,200	6,200	5,200	4,800	4,300	4,100	3,700	3,300	3,000
	100	81,500	78,100	58,900	49,300	46,000	40,900	38,900	35,500	31,600	28,600
		8,300	8,000	6,000	5,000	4,700	4,200	4,000	3,600	3,200	2,900
	120	73,900	73,800	55,600	46,600	43,500	38,600	36,700	33,600	29,900	27,100
		7,500	7,500	5,700	4,800	4,400	3,900	3,700	3,400	3,000	2,800
	140	67,600	67,600	52,700	44,200	41,200	36,600	34,800	31,800	28,300	25,700
		6,900	6,900	5,400	4,500	4,200	3,700	3,500	3,200	2,900	2,600
	160	62,300	62,300	50,100	42,000	39,200	34,800	33,100	30,200	26,900	24,400
		6,400	6,400	5,100	4,300	4,000	3,500	3,400	3,100	2,700	2,500

※ 枠番の□には 0、5、DA、DB、DC のいずれかが入ります。

許容ラジアル・スラスト荷重

表 F8c　中空軸タイプ・許容ラジアル荷重 Pro（E、F サイズ）　　[単位] 上段：N ／下段：kgf

枠番	L　mm	出力軸回転数　r/min									
		5	10	20	30	35	45	50	60	75	90
4E17 □ 4E18 □ 4E19 □	20	103,000	103,000	103,000	86,900	81,200	72,500	69,000	63,200	56,600	51,400
		10,500	10,500	10,500	8,900	8,300	7,400	7,000	6,400	5,800	5,200
	25	102,000	102,000	102,000	85,500	79,800	71,200	67,800	62,100	55,600	50,600
		10,400	10,400	10,400	8,700	8,100	7,300	6,900	6,300	5,700	5,200
	30	100,000	100,000	99,800	84,000	78,500	70,000	66,700	61,100	54,700	49,700
		10,200	10,200	10,200	8,600	8,000	7,100	6,800	6,200	5,600	5,100
	35	98,900	98,900	98,200	82,600	77,200	68,900	65,600	60,100	53,800	48,900
		10,100	10,100	10,000	8,400	7,900	7,000	6,700	6,100	5,500	5,000
	40	97,600	97,600	96,600	81,300	75,900	67,700	64,500	59,100	52,900	48,100
		9,900	9,900	9,800	8,300	7,700	6,900	6,600	6,000	5,400	4,900
	45	96,400	96,400	95,000	80,000	74,700	66,700	63,500	58,100	52,000	47,300
		9,800	9,800	9,700	8,200	7,600	6,800	6,500	5,900	5,300	4,800
	50	95,100	95,100	93,500	78,700	73,600	65,600	62,500	57,200	51,200	46,600
		9,700	9,700	9,500	8,000	7,500	6,700	6,400	5,800	5,200	4,800
	60	92,800	92,800	90,700	76,300	71,300	63,600	60,600	55,500	49,700	45,200
		9,500	9,500	9,200	7,800	7,300	6,500	6,200	5,700	5,100	4,600
	70	90,500	90,500	88,000	74,100	69,200	61,700	58,800	53,800	48,200	43,800
		9,200	9,200	9,000	7,600	7,100	6,300	6,000	5,500	4,900	4,500
	80	88,400	88,400	85,500	71,900	67,200	59,900	57,100	52,300	46,800	42,600
		9,000	9,000	8,700	7,300	6,900	6,100	5,800	5,300	4,800	4,300
	90	86,300	86,300	83,100	69,900	65,300	58,300	55,500	50,800	45,500	41,400
		8,800	8,800	8,500	7,100	6,700	5,900	5,700	5,200	4,600	4,200
	100	84,400	84,400	80,800	68,000	63,500	56,700	54,000	49,400	44,200	40,200
		8,600	8,600	8,200	6,900	6,500	5,800	5,500	5,000	4,500	4,100
	120	80,700	80,700	76,600	64,500	60,300	53,800	51,200	46,900	42,000	38,200
		8,200	8,200	7,800	6,600	6,100	5,500	5,200	4,800	4,300	3,900
	140	77,400	77,400	72,900	61,300	57,300	51,100	48,700	44,600	39,900	36,300
		7,900	7,900	7,400	6,200	5,800	5,200	5,000	4,500	4,100	3,700
	160	74,300	74,300	69,500	58,500	54,600	48,700	46,400	42,500	38,000	34,600
		7,600	7,600	7,100	6,000	5,600	5,000	4,700	4,300	3,900	3,500
4F18 □ 4F19 □	20	134,000	134,000	134,000	134,000	132,000	118,000	113,000	103,000	92,700	84,500
		13,700	13,700	13,700	13,700	13,500	12,000	11,500	10,500	9,400	8,600
	25	133,000	133,000	133,000	133,000	130,000	117,000	111,000	102,000	91,400	83,300
		13,600	13,600	13,600	13,600	13,300	11,900	11,300	10,400	9,300	8,500
	30	131,000	131,000	131,000	131,000	129,000	115,000	109,000	100,000	90,100	82,100
		13,400	13,400	13,400	13,400	13,100	11,700	11,100	10,200	9,200	8,400
	35	130,000	130,000	130,000	130,000	127,000	113,000	108,000	99,100	88,800	81,000
		13,300	13,300	13,300	13,300	12,900	11,500	11,000	10,100	9,100	8,300
	40	128,000	128,000	128,000	128,000	125,000	112,000	106,000	97,700	87,600	79,900
		13,000	13,000	13,000	13,000	12,700	11,400	10,800	10,000	8,900	8,100
	45	127,000	127,000	127,000	127,000	123,000	110,000	105,000	96,400	86,400	78,800
		12,900	12,900	12,900	12,900	12,500	11,200	10,700	9,800	8,800	8,000
	50	126,000	126,000	126,000	126,000	122,000	109,000	104,000	95,100	85,200	77,700
		12,800	12,800	12,800	12,800	12,400	11,100	10,600	9,700	8,700	7,900
	60	123,000	123,000	123,000	123,000	118,000	106,000	101,000	92,600	83,000	75,700
		12,500	12,500	12,500	12,500	12,000	10,800	10,300	9,400	8,500	7,700
	70	121,000	121,000	121,000	121,000	115,000	103,000	98,300	90,200	80,900	73,700
		12,300	12,300	12,300	12,300	11,700	10,500	10,000	9,200	8,200	7,500
	80	118,000	118,000	118,000	118,000	113,000	101,000	95,800	88,000	78,900	71,900
		12,000	12,000	12,000	12,000	11,500	10,300	9,800	9,000	8,000	7,300
	90	116,000	116,000	116,000	116,000	110,000	98,100	93,500	85,800	77,000	70,100
		11,800	11,800	11,800	11,800	11,200	10,000	9,500	8,700	7,800	7,100
	100	116,000	116,000	116,000	115,000	107,000	95,800	91,300	83,800	75,100	68,500
		11,800	11,800	11,800	11,700	10,900	9,800	9,300	8,500	7,700	7,000
	120	114,000	114,000	114,000	109,000	102,000	91,500	87,100	80,000	71,700	65,400
		11,600	11,600	11,600	11,100	10,400	9,300	8,900	8,200	7,300	6,700
	140	105,000	105,000	105,000	105,000	97,900	87,500	83,400	76,500	68,600	62,500
		10,700	10,700	10,700	10,700	10,000	8,900	8,500	7,800	7,000	6,400
	160	102,000	102,000	102,000	100,000	93,900	83,900	79,900	73,300	65,800	59,900
		10,400	10,400	10,400	10,200	9,600	8,600	8,100	7,500	6,700	6,100

※ 枠番の□には 0、5、DA、DB、DC のいずれかが入ります。

許容ラジアル・スラスト荷重

■許容ラジアル荷重　中実軸

【条件】

・スラスト荷重は作用していないものとします。
・フランジは軸出し方向と同方向に取り付けるものとします。軸出し方向と逆方向に取り付ける場合はご照会ください。
・脚付の場合、脚付プレートは地面もしくは天井に据付けるものとします。壁据付けの場合はご照会ください。
・据付ボルトは強度区分 12.9 のものを使用してください。

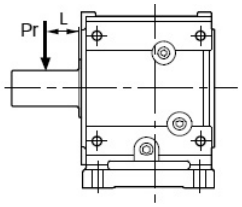

荷重位置 L は出力軸根元からの距離とします。

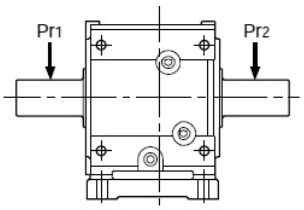

出力軸が両出軸の場合、
Pr1 および Pr2 が同方向の場合は
Pro ≧ Pr1　かつ
Pro ≧ Pr2　となるように選定してください。

Pr1 と Pr2 の方向が異なる場合はご照会ください。

表 F9a　中実軸タイプ・許容ラジアル荷重 Pro（A、B サイズ）　[単位] 上段：N ／下段：kgf

枠番	L　mm	出力軸回転数　r/min									
		5	10	20	30	35	45	50	60	75	90
4A10 □ 4A11 □ 4A12 □ 4A14 □	20	33500	33500	28800	24500	23000	20700	19800	18300	16500	15200
		3400	3400	2900	2500	2300	2100	2000	1900	1700	1500
	25	30000	30000	27900	23800	22300	20100	19200	17700	16000	14700
		3100	3100	2800	2400	2300	2000	2000	1800	1600	1500
	30	25000	25000	25000	23100	21700	19500	18600	17200	15600	14300
		2500	2500	2500	2400	2200	2000	1900	1800	1600	1500
	35	21400	21400	21400	21400	21100	19000	18100	16700	15100	13900
		2200	2200	2200	2200	2200	1900	1800	1700	1500	1400
	40	18700	18700	18700	18700	18700	18400	17600	16300	14700	13500
		1900	1900	1900	1900	1900	1900	1800	1700	1500	1400
	45	16700	16700	16700	16700	16700	16700	16700	15900	14300	13200
		1700	1700	1700	1700	1700	1700	1700	1600	1500	1300
	50	15000	15000	15000	15000	15000	15000	15000	15000	14000	12800
		1500	1500	1500	1500	1500	1500	1500	1500	1400	1300
	60	12500	12500	12500	12500	12500	12500	12500	12500	12500	12200
		1300	1300	1300	1300	1300	1300	1300	1300	1300	1200
	70	10700	10700	10700	10700	10700	10700	10700	10700	10700	10700
		1100	1100	1100	1100	1100	1100	1100	1100	1100	1100
	80	9370	9370	9370	9370	9370	9370	9370	9370	9370	9370
		1000	1000	1000	1000	1000	1000	1000	1000	1000	1000
	90	8330	8330	8330	8330	8330	8330	8330	8330	8330	8330
		800	800	800	800	800	800	800	800	800	800
4B12 □ 4B14 □ 4B16 □	20	55100	47400	35300	29400	27300	24100	22800	20700	18300	16500
		5600	4800	3600	3000	2800	2500	2300	2100	1900	1700
	25	54100	46200	34500	28700	26700	23500	22300	20200	17900	16100
		5500	4700	3500	2900	2700	2400	2300	2100	1800	1600
	30	53100	45100	33700	28000	26000	23000	21800	19800	17500	15700
		5400	4600	3400	2900	2700	2300	2200	2000	1800	1600
	35	47900	44100	32900	27400	25400	22500	21300	19300	17100	15300
		4900	4500	3400	2800	2600	2300	2200	2000	1700	1600
	40	41900	41900	32200	26700	24900	21900	20800	18900	16700	15000
		4300	4300	3300	2700	2500	2200	2100	1900	1700	1500
	45	37300	37300	31500	26200	24300	21500	20300	18500	16300	14700
		3800	3800	3200	2700	2500	2200	2100	1900	1700	1500
	50	33500	33500	30800	25600	23800	21000	19900	18100	16000	14300
		3400	3400	3100	2600	2400	2100	2000	1800	1600	1500
	60	28000	28000	28000	24500	22800	20100	19100	17300	15300	13700
		2900	2900	2900	2500	2300	2000	1900	1800	1600	1400
	70	24000	24000	24000	23600	21900	19300	18300	16600	14700	13200
		2400	2400	2400	2400	2200	2000	1900	1700	1500	1300
	80	21000	21000	21000	21000	21000	18600	17600	16000	14100	12700
		2100	2100	2100	2100	2100	1900	1800	1600	1400	1300
	90	18600	18600	18600	18600	18600	17900	17000	15400	13600	12200
		1900	1900	1900	1900	1900	1800	1700	1600	1400	1200
	100	16800	16800	16800	16800	16800	16800	16400	14900	13100	11800
		1700	1700	1700	1700	1700	1700	1700	1500	1300	1200
	120	14000	14000	14000	14000	14000	14000	14000	13900	12300	11000
		1400	1400	1400	1400	1400	1400	1400	1400	1300	1100

※ 枠番の□には 0、5、DA、DB、DC のいずれかが入ります。

許容ラジアル・スラスト荷重

表 F9b　中実軸タイプ・許容ラジアル荷重 Pro（C、D サイズ）　　[単位] 上段：N ／下段：kgf

枠番	L　mm	出力軸回転数　r/min									
		5	10	20	30	35	45	50	60	75	90
4C14 □ 4C16 □ 4C17 □	20	78300	66700	49400	40800	37900	33300	31500	28400	25000	22300
		8000	6800	5000	4200	3900	3400	3200	2900	2500	2300
	25	76900	65200	48300	39900	37000	32500	30800	27800	24400	21800
		7800	6600	4900	4100	3800	3300	3100	2800	2500	2200
	30	75600	63800	47300	39100	36200	31800	30100	27200	23900	21300
		7700	6500	4800	4000	3700	3200	3100	2800	2400	2200
	35	74400	62400	46200	38200	35400	31200	29500	26600	23400	20900
		7600	6400	4700	3900	3600	3200	3000	2700	2400	2100
	40	73200	61100	45300	37400	34700	30500	28800	26100	22900	20400
		7500	6200	4600	3800	3500	3100	2900	2700	2300	2100
	45	72000	59900	44400	36700	34000	29900	28300	25500	22400	20000
		7300	6100	4500	3700	3500	3000	2900	2600	2300	2000
	50	69100	58700	43500	36000	33300	29300	27700	25000	22000	19600
		7000	6000	4400	3700	3400	3000	2800	2500	2200	2000
	60	57600	56400	41800	34600	32000	28200	26600	24100	21100	18900
		5900	5700	4300	3500	3300	2900	2700	2500	2200	1900
	70	49400	49400	40300	33300	30900	27100	25600	23200	20300	18200
		5000	5000	4100	3400	3100	2800	2600	2400	2100	1900
	80	43200	43200	38800	32100	29800	26200	24700	22400	19600	17500
		4400	4400	4000	3300	3000	2700	2500	2300	2000	1800
	90	38400	38400	37500	31000	28700	25300	23900	21600	18900	16900
		3900	3900	3800	3200	2900	2600	2400	2200	1900	1700
	100	34500	34500	34500	30000	27800	24400	23100	20900	18300	16400
		3500	3500	3500	3100	2800	2500	2400	2100	1900	1700
	120	28800	28800	28800	28100	26000	22900	21600	19600	17200	15300
		2900	2900	2900	2900	2700	2300	2200	2000	1800	1600
	140	24700	24700	24700	24700	24500	21500	20400	18400	16200	14400
		2500	2500	2500	2500	2500	2200	2100	1900	1700	1500
4D16 □ 4D17 □ 4D18 □	20	102000	96000	71000	58600	54200	47600	44900	40500	35500	31600
		10400	9800	7200	6000	5500	4900	4600	4100	3600	3200
	25	101000	94300	69700	57500	53200	46700	44100	39800	34800	31000
		10300	9600	7100	5900	5400	4800	4500	4100	3500	3200
	30	99200	92500	68400	56400	52200	45800	43300	39000	34200	30400
		10100	9400	7000	5700	5300	4700	4400	4000	3500	3100
	35	97800	90900	67200	55400	51300	45000	42500	38300	33600	29900
		10000	9300	6900	5600	5200	4600	4300	3900	3400	3000
	40	96400	89300	66000	54400	50400	44200	41700	37700	33000	29400
		9800	9100	6700	5500	5100	4500	4300	3800	3400	3000
	45	95100	87700	64800	53500	49500	43400	41000	37000	32400	28900
		9700	8900	6600	5500	5000	4400	4200	3800	3300	2900
	50	93800	86200	63700	52600	48700	42700	40300	36400	31900	28400
		9600	8800	6500	5400	5000	4400	4100	3700	3300	2900
	60	85400	83400	61600	50800	47100	41300	39000	35200	30800	27400
		8700	8500	6300	5200	4800	4200	4000	3600	3100	2800
	70	73200	73200	59700	49200	45600	40000	37800	34100	29800	26600
		7500	7500	6100	5000	4600	4100	3900	3500	3000	2700
	80	64100	64100	57800	47700	44200	38700	36600	33000	28900	25700
		6500	6500	5900	4900	4500	3900	3700	3400	2900	2600
	90	56900	56900	56100	46300	42800	37600	35500	32000	28000	25000
		5800	5800	5700	4700	4400	3800	3600	3300	2900	2500
	100	51300	51300	51300	44900	41600	36500	34500	31100	27200	24200
		5200	5200	5200	4600	4200	3700	3500	3200	2800	2500
	120	42700	42700	42700	42500	39300	34500	32600	29400	25700	22900
		4400	4400	4400	4300	4000	3500	3300	3000	2600	2300
	140	36600	36600	36600	36600	36600	32700	30900	27900	24400	21700
		3700	3700	3700	3700	3700	3300	3100	2800	2500	2200
	160	32000	32000	32000	32000	32000	31100	29300	26500	23200	20600
		3300	3300	3300	3300	3300	3200	3000	2700	2400	2100

※ 枠番の□には 0、5、DA、DB、DC のいずれかが入ります。

許容ラジアル・スラスト荷重

選定について
選定表
寸法図
技術資料
オプション
ギヤモータ
レデューサ
構造図
銘板
潤滑
ラジアル荷重
スラスト荷重
慣性モーメント
GD²
軸端詳細寸法
中空軸形取扱資料
中実軸形取扱資料
モータ特性表
端子箱
ファンカバー
ブレーキ
結線
インバータ駆動
世界の電源
保護方式冷却方式
規格対応
塗装防錆
駆動系の計算式

表 F9c　中実軸タイプ・許容ラジアル荷重 Pro（E、F サイズ）　　[単位] 上段：N ／下段：kgf

枠番	L　mm	出力軸回転数　r/min									
		5	10	20	30	35	45	50	60	75	90
4E17 □ 4E18 □ 4E19 □	20	103000	103000	100000	84000	78300	69500	66000	60200	53600	48500
		10500	10500	10200	8600	8000	7100	6700	6100	5500	4900
	25	102000	102000	98600	82500	76900	68300	64900	59200	52700	47600
		10400	10400	10100	8400	7800	7000	6600	6000	5400	4900
	30	100000	100000	96900	81100	75600	67200	63800	58200	51800	46800
		10200	10200	9900	8300	7700	6900	6500	5900	5300	4800
	35	98900	98900	95300	79800	74400	66000	62700	57200	50900	46100
		10100	10100	9700	8100	7600	6700	6400	5800	5200	4700
	40	97600	97600	93800	78500	73200	65000	61700	56300	50100	45300
		9900	9900	9600	8000	7500	6600	6300	5700	5100	4600
	45	96400	96400	92300	77200	72000	63900	60700	55400	49300	44600
		9800	9800	9400	7900	7300	6500	6200	5600	5000	4500
	50	95100	95100	90800	76000	70900	62900	59800	54500	48500	43900
		9700	9700	9300	7700	7200	6400	6100	5600	4900	4500
	60	92800	92800	88100	73700	68700	61000	57900	52900	47000	42600
		9500	9500	9000	7500	7000	6200	5900	5400	4800	4300
	70	90500	90500	85500	71500	66700	59200	56200	51300	45600	41300
		9200	9200	8700	7300	6800	6000	5700	5200	4600	4200
	80	88400	88400	83000	69500	64700	57500	54600	49800	44300	40100
		9000	9000	8500	7100	6600	5900	5600	5100	4500	4100
	90	86300	86300	80700	67500	62900	55900	53100	48400	43100	39000
		8800	8800	8200	6900	6400	5700	5400	4900	4400	4000
	100	84400	84400	78500	65700	61200	54400	51600	47100	41900	37900
		8600	8600	8000	6700	6200	5500	5300	4800	4300	3900
	120	74900	74900	74400	62300	58100	51600	49000	44700	39800	36000
		7600	7600	7600	6400	5900	5300	5000	4600	4100	3700
	140	64200	64200	64200	59200	55200	49000	46600	42500	37800	34200
		6500	6500	6500	6000	5600	5000	4800	4300	3900	3500
	160	56200	56200	56200	56200	52600	46700	44400	40500	36000	32600
		5700	5700	5700	5700	5400	4800	4500	4100	3700	3300
4F18 □ 4F19 □	20	134,000	134,000	134,000	134,000	133,000	119,000	114,000	104,000	93,400	85,200
		13,700	13,700	13,700	13,700	13,600	12,100	11,600	10,600	9,500	8,700
	25	133,000	133,000	133,000	133,000	131,000	117,000	112,000	103,000	92,100	83,900
		13,600	13,600	13,600	13,600	13,400	11,900	11,400	10,500	9,400	8,600
	30	131,000	131,000	131,000	131,000	130,000	116,000	110,000	101,000	90,700	82,700
		13,400	13,400	13,400	13,400	13,300	11,800	11,200	10,300	9,200	8,400
	35	130,000	130,000	130,000	130,000	128,000	114,000	109,000	99,800	89,500	81,500
		13,300	13,300	13,300	13,300	13,000	11,600	11,100	10,200	9,100	8,300
	40	128,000	128,000	128,000	128,000	126,000	113,000	107,000	98,400	88,200	80,400
		13,000	13,000	13,000	13,000	12,800	11,500	10,900	10,000	9,000	8,200
	45	127,000	127,000	127,000	127,000	124,000	111,000	106,000	97,000	87,000	79,300
		12,900	12,900	12,900	12,900	12,600	11,300	10,800	9,900	8,900	8,100
	50	126,000	126,000	126,000	126,000	122,000	109,000	104,000	95,700	85,800	78,200
		12,800	12,800	12,800	12,800	12,400	11,100	10,600	9,800	8,700	8,000
	60	123,000	123,000	123,000	123,000	119,000	107,000	102,000	93,200	83,600	76,200
		12,500	12,500	12,500	12,500	12,100	10,900	10,400	9,500	8,500	7,800
	70	121,000	121,000	121,000	121,000	116,000	104,000	98,900	90,800	81,400	74,200
		12,300	12,300	12,300	12,300	11,800	10,600	10,100	9,300	8,300	7,600
	80	118,000	118,000	118,000	118,000	113,000	101,000	96,400	88,500	79,400	72,300
		12,000	12,000	12,000	12,000	11,500	10,300	9,800	9,000	8,100	7,400
	90	116,000	116,000	116,000	116,000	111,000	98,700	94,100	86,300	77,400	70,600
		11,800	11,800	11,800	11,800	11,300	10,100	9,600	8,800	7,900	7,200
	100	116,000	116,000	116,000	115,000	108,000	96,400	91,800	84,300	75,600	68,900
		11,800	11,800	11,800	11,700	11,000	9,800	9,400	8,600	7,700	7,000
	120	114,000	114,000	114,000	110,000	103,000	92,000	87,600	80,400	72,100	65,700
		11,600	11,600	11,600	11,200	10,500	9,400	8,900	8,200	7,300	6,700
	140	105,000	105,000	105,000	105,000	98,500	88,000	83,800	76,900	69,000	62,900
		10,700	10,700	10,700	10,700	10,000	9,000	8,500	7,800	7,000	6,400
	160	95,700	95,700	95,700	95,700	94,300	84,300	80,300	73,700	66,100	60,200
		9,800	9,800	9,800	9,800	9,600	8,600	8,200	7,500	6,700	6,100

※ 枠番の□には 0、5、DA、DB、DC のいずれかが入ります。

許容ラジアル・スラスト荷重

■許容スラスト荷重

・ラジアル荷重は作用していないものとします。
・据付ボルトは強度区分 12.9 のものを使用してください。

表 F10　許容スラスト荷重（中空・中実軸共通）　　[単位] 上段：N ／下段：kgf

枠番	出力軸回転数　rpm									
	5	10	20	30	35	45	50	60	75	90
4A10 □、4A11 □	22100	22100	22100	20400	18900	16500	15600	14000	12200	10800
4A12 □、4A14 □	2300	2300	2300	2100	1900	1700	1600	1400	1200	1100
4B12 □、4B14 □	41500	39300	27700	21900	19900	16700	15400	13300	10900	9010
4B16 □	4200	4000	2800	2200	2000	1700	1600	1400	1100	900
4C14 □、4C16 □	64800	48500	32800	25000	22200	17900	16200	13300	10000	7450
4C17 □	6600	4900	3300	2500	2300	1800	1700	1400	1000	800
4D16 □、4D17 □	92600	66100	44400	33500	29700	23700	21400	17400	12800	9210
4D18 □	9400	6700	4500	3400	3000	2400	2200	1800	1300	900
4E17 □、4E18 □	93300	91500	63600	49600	44700	37100	34100	29100	23200	18700
4E19 □	9500	9300	6500	5100	4600	3800	3500	3000	2400	1900
4F18 □、4F19 □	150000	150000	109000	87500	79900	68200	63600	55800	46800	39800
	15300	15300	11100	8900	8100	7000	6500	5700	4800	4100

※ 枠番の□には 0、5、DA、DB、DC のいずれかが入ります。

■入力軸ラジアル荷重

入力軸ラジアル荷重は、次式により確認ください。

$$Pr \leqq \frac{Pro}{Lf \cdot Cf \cdot Fs} \text{〔N, kgf〕}$$

Pr :　実ラジアル荷重 [N , kgf]
Pro :　許容ラジアル荷重 [N , kgf]
Lf :　荷重位置係数（表 F11）
Cf :　連結係数（F8 頁 表 F6）
Fs :　衝撃係数（F8 頁 表 F7）

表 F11　入力軸ラジアル荷重位置係数　Lf

枠番	荷重位置　L mm														
	5	10	15	20	25	30	35	40	45	50	60	70	80	90	100
4A10DA, 4A12DA, 4B12DA, 4B14DA, 4C14DA	0.73	0.91	1.20	1.60	2.00	-	-	-	-	-	-	-	-	-	-
4A12DB, 4B12DB, 4B14DB, 4C14DB, 4C16DA, 4D16DA, 4D17DA, 4E17DA	0.88	0.96	1.20	1.59	2.00	2.38	-	-	-	-	-	-	-	-	-
4A100, 4A105, 4C14DC, 4D16DB, 4D17DB, 4D18DA, 4E17DB, 4E18DA, 4F18DA	0.91	0.97	1.20	1.59	2.00	2.38	-	-	-	-	-	-	-	-	-
4A110, 4A115	0.91	0.97	1.20	1.59	2.00	2.38	-	-	-	-	-	-	-	-	-
4A120, 4A125, 4B120, 4B125, 4D17DC, 4E17DC, 4E19DA, 4F19DA	-	0.81	0.93	1.14	1.41	1.67	1.96	2.22	-	-	-	-	-	-	-
4A140, 4A145, 4B140, 4B145, 4C140, 4C145, 4D18DB, 4E18DB, 4E19DB, 4F18DB, 4F19DB	-	0.78	0.89	1.00	1.23	1.45	1.69	1.92	2.13	-	-	-	-	-	-
4B160, 4B165, 4C160, 4C165, 4D160, 4D165	-	0.92	0.95	0.98	1.05	1.18	1.28	1.41	1.52	1.64	1.85	-	-	-	-
4C170, 4C175, 4D170, 4D175, 4E170, 4E175	-	-	0.93	0.96	0.99	1.05	1.16	1.28	1.39	1.49	1.72	1.92	2.17	-	-
4D180, 4D185, 4E180, 4E185, 4F180, 4F185	-	-	-	0.93	0.96	0.99	1.05	1.15	1.25	1.35	1.56	1.75	1.96	2.17	-
4E190, 4E195, 4F190, 4F195	-	-	-	0.93	0.95	0.98	1.00	1.09	1.16	1.25	1.41	1.59	1.75	1.92	2.08

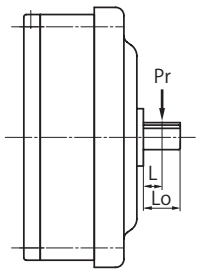

L=Lo/2の時は
Lf=1です

許容ラジアル・スラスト荷重

表 F12　入力軸許容ラジアル荷重　Pro (上段 : N / 下段 : kgf)

（Cf, Lf, Fs=1 の場合）

枠番	減速比	入力回転数 r/min						
		1750	1450	1165	980	870	720	580
4A10DA, 4A12DA, 4B12DA, 4B14DA, 4C14DA	364 - 5177, 7228, 10658	196 20	147 15	147 15	196 20	196 20	196 20	196 20
	1849, 2537	49.1 5	49.1 5	49.1 5	49.1 5	49.1 5	147 15	196 20
4A12DB, 4B12DB, 4B14DB, 4C14DB, 4C16DA, 4D16DA, 4D17DA, 4E17DA	全減速比	294 30 196 20	294 30 196 20	294 30 196 20	294 30 196 20	294 30 245 25	294 30 245 25	294 30 294 30
4A100, 4A105, 4C14DC, 4D16DB, 4D17DB, 4D18DA, 4E17DB, 4E18DA, 4F18DA	11 - 39 , 54 - 578 , 809, 1117 1656 , 2272 - 10658	441 45	441 45	491 50	540 55	589 60	589 60	589 60
	42, 46, 48, 53, 683, 956, 1320, 1957	441 45	343 35	441 45	491 50	491 50	540 55	589 60
4A110, 4A115	19 - 28 , 67 - 305	441 45	343 35	441 45	491 50	491 50	540 55	589 60
	35 - 60	196 20	196 20	196 20	196 20	245 25	245 25	294 30
4A120, 4A125, 4B120, 4B125, 4D17DC, 4E17DC, 4E19DA, 4F19DA	11 - 60 , 364 - 2559 , 3511 , 5177	590 60	690 70	740 75	780 80	880 90	880 90	880 90
	67 - 305 , 2944 , 4365 , 6472 - 10658	540 55	440 45	490 50	540 55	590 60	880 90	880 90
4D18DB, 4E18DB, 4E19DB, 4F18DB, 4F19DB	11 - 74	1370 140	1370 140	1370 140	1520 155	1620 165	1720 175	1860 190
	80 - 305	1280 130	1280 130	1280 130	1370 140	1470 150	1570 160	1770 180
4A140, 4A145, 4B140, 4B145, 4C140, 4C145	11 - 28	1370 140	1370 140	1370 140	1520 155	1620 165	1720 175	1860 190
	35 - 74	1230 125	980 100	1080 110	1180 120	1230 125	1320 135	1470 150
	80 , 88	1080 110	1130 115	1180 120	1280 130	1320 135	1370 140	1470 150
	93 - 305	540 55	590 60	590 60	690 70	690 70	690 70	1080 110
4B160, 4B165, 4C160, 4C165, 4D160, 4D165	11 - 88 , 163 - 207	1770 180	1770 180	1960 200	2060 210	2160 220	2160 220	2160 220
	93 - 151 , 227 - 305	1080 110	1180 120	1280 130	1370 140	1370 140	1570 160	1770 180
4C170, 4C175, 4D170, 4D175, 4E170, 4E175	全減速比	2060 210	2060 210	2260 230	2260 230	2350 240	2450 250	2650 270
4D180, 4D185, 4E180, 4E185, 4F180, 4F185	全減速比	2750 280	2550 260	2750 280	2940 300	3040 310	3340 340	3430 350
4E190, 4E195, 4F190, 4F195	35 - 88	3040 310	3040 310	3240 330	3530 360	3630 370	3920 400	3920 400
	93 - 305	2650 270	2550 260	2840 290	2940 300	3140 320	3340 340	3630 370

慣性モーメント・GD²

■慣性モーメント・GD² と始動時間

相手機械を完全に始動させるためには、始動トルクが負荷トルクより充分に大きく、また動き始めてから全負荷速度に達するまでの間もモータトルクが常に負荷トルクを上回っていなければなりません。

始動期間中のモータトルクと負荷トルクとの差が加速トルクで、平均加速トルクを $\bar{T}a$（N・m、kgf・m）とすると回転速度 n（r/min）までの始動時間 ts（s）は、慣性モーメント又は GD² を用いて次式で計算されます。

$$ts = \frac{(J_M+J_C+J_L)\cdot n}{9.55\cdot \bar{T}a}\ (S) \qquad ts = \frac{(GD_M^2+GD_C^2+GD_L^2)\cdot n}{375\cdot \bar{T}a}\ (S)$$

ただし、J_M: モータ（ブレーキドラムを含む）の慣性モーメント（kg・m²）
J_C: サイクロ減速機の慣性モーメント（kg・m²）
J_L :- モータ軸に換算した相手機械（カップリング、プーリを含む）の慣性モーメント（kg・m²）

GD^2_M: モータ（ブレーキドラムを含む）の GD²（kgf・m²）
GD^2_C: サイクロ減速機の GD²（kgf・m²）
GD^2_L: モータに換算した相手機械（カップリング、プーリを含む）の GD²（kgf・m²）

平均加速トルク　$\bar{T}a$

ここで平均トルクとは、右図のようにモータトルクと負荷トルクとの差すなわち負荷を加速させるための実際のトルクの平均値のことをいい、始動時間を求めるには、このモータトルク曲線と負荷トルク曲線が必要です。しかしこの方法では、平均加速トルクを求めるのは非常に困難であるため実際の負荷時の平均加速トルクは次のようにして計算します。

全電圧始動の場合、始動期間中の平均加速トルク $\bar{T}a$〔N・m、kgf・m〕は、次式で概略計算されます。

$$\bar{T}a \fallingdotseq 0.8\left(\frac{Ts+Tm}{2}\right) - \bar{T}_L\ (N\cdot m、kgf\cdot m)$$

また、始動期間中の平均負荷トルク $\bar{T}_L$（N・m、kgf・m）は、モータ全負荷トルクを T_L（N・m、kgf・m）とすると、大体次のように考えられます。

定トルク負荷の場合・・・・・・・・・・$\bar{T}_L \fallingdotseq T_L$（N・m、kgf・m）
二乗低減トルク負荷の場合・・・・・・・$\bar{T}_L \fallingdotseq 0.34T_L$（N・m、kgf・m）

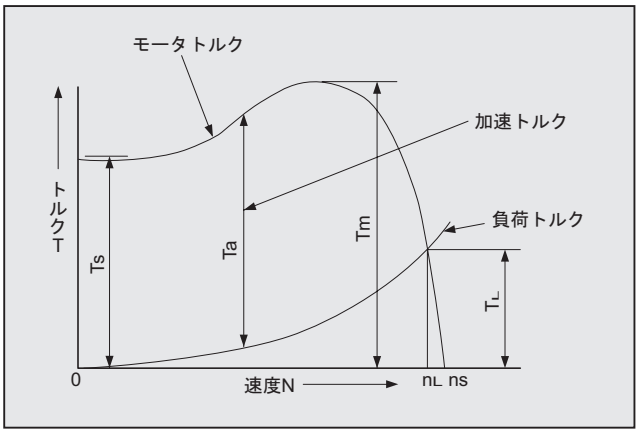

図 F7　トルク線図

Ts :始動トルク
Tm:最大トルク（停動トルク）
Ta :加速トルク
T_L :全負荷トルク
ns :同期回転速度
n_L :全負荷回転速度

慣性モーメント・GD²

■慣性モーメントJの算出方法

(1) 回転体の慣性モーメント

回転軸が重心を通る場合		回転軸が重心を通らない場合	
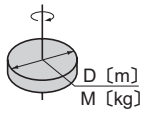	$J=\frac{1}{8}MD^2$〔kg・m²〕	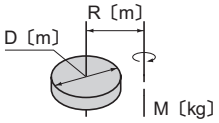	$J=\frac{M}{4}\left(\frac{1}{2}D^2+4R^2\right)$〔kg・m²〕
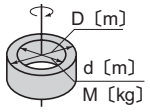	$J=\frac{1}{8}M(D^2+d^2)$〔kg・m²〕	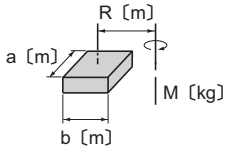	$J=\frac{M}{4}\left(\frac{a^2+b^2}{3}+4R^2\right)$〔kg・m²〕
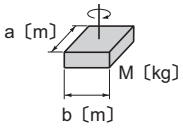	$J=\frac{1}{12}M(a^2+b^2)$〔kg・m²〕	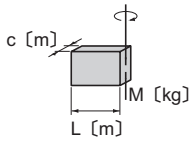	$J=\frac{1}{12}M(4L^2+C^2)$〔kg・m²〕

(2) 直線運動の慣性モーメント（負荷側軸における慣性モーメント）

一　般　用　途	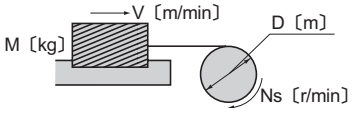	$J=\frac{M}{4}\left(\frac{V}{\pi\cdot Ns}\right)^2=\frac{M}{4}D^2$ 〔kg・m²〕
コンベアによる水平運動	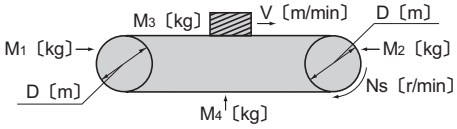	$J=\frac{1}{4}\left(\frac{M_1+M_2}{2}+M_3+M_4\right)\times D^2$ 〔kg・m²〕
リードネジによる水平運動	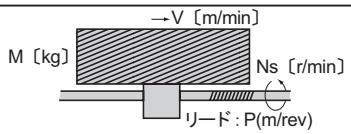	$J=\frac{M}{4}\left(\frac{V}{\pi\cdot Ns}\right)^2=\frac{M}{4}\left(\frac{P}{\pi}\right)^2$ 〔kg・m²〕
巻き上げ機による上下運動	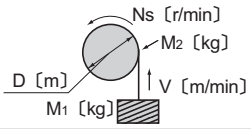	$J=\frac{M_1D^2}{4}+\frac{1}{8}M_2D^2$ 〔kg・m²〕

(3) モータ軸（入力軸）への換算

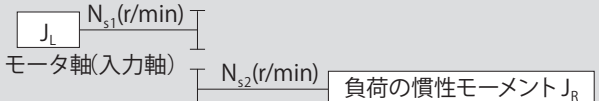

$$J_L=\left(\frac{N_{s2}}{N_{s1}}\right)^2J_R=\left(\frac{1}{Z}\right)^2J_R$$

Z：総減速比

慣性モーメント・GD²

■ GD² の算出方法

(1) 回転体の GD²

回転軸が重心を通る場合		回転軸が重心を通らない場合	
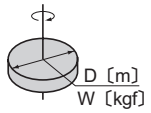	$GD^2=\frac{1}{2}WD^2$ 〔kgf・m²〕	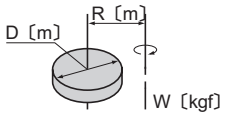	$GD^2=W\left(\frac{1}{2}D^2+4R^2\right)$ 〔kgf・m²〕
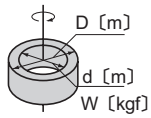	$GD^2=\frac{1}{2}W(D^2+d^2)$ 〔kgf・m²〕	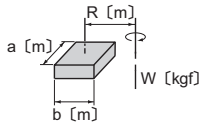	$GD^2=W\left(\frac{a^2+b^2}{3}+4R^2\right)$ 〔kgf・m²〕
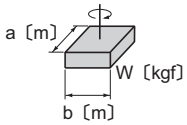	$GD^2=\frac{1}{3}W(a^2+b^2)$ 〔kgf・m²〕	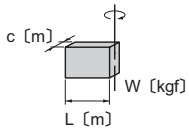	$GD^2=\frac{1}{3}W(4L^2+C^2)$ 〔kgf・m²〕

(2) 直線運動の GD²（負荷側軸における GD²）

一 般 用 途	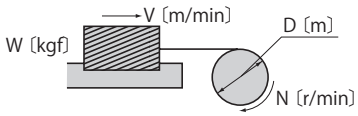	$GD^2=W\left(\frac{V}{\pi\cdot N}\right)^2=WD^2$ 〔kgf・m²〕
コンベアによる 水 平 運 動	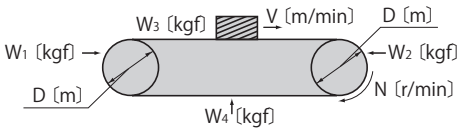	$GD^2=\left(\frac{W_1+W_2}{2}+W_3+W_4\right)\times D^2$ 〔kgf・m²〕
リードネジによる 水 平 運 動	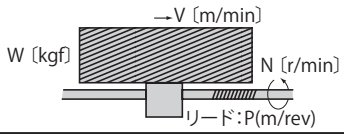	$GD^2=W\left(\frac{V}{\pi\cdot N}\right)^2=W\left(\frac{P}{\pi}\right)^2$ 〔kgf・m²〕
巻き上げ機による 上 下 運 動	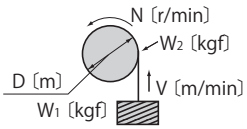	$GD^2=W_1D^2+\frac{1}{2}W_2D^2$ 〔kgf・m²〕

(3) モータ軸（入力軸）への換算

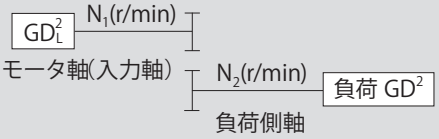

$$GD_L^2=\left(\frac{N_2}{N_1}\right)^2GD^2=\left(\frac{1}{Z}\right)^2GD^2$$

Z：総減速比

慣性モーメント・GD²

■ベベル・バディボックス® 減速機の慣性モーメント・GD²

ベベル・バディボックス® のモータ軸における慣性モーメントおよび GD² を示します。

本表は入力部のサイクロ減速機・1 段形（減速比：11 ～ 305）の値です。サイクロ減速機 2 段形（減速比 364 以上）についてはご照会ください。

表 F13a　ベベル・バディボックス® 減速機の慣性モーメント・GD²（中空軸形）

単位：J（慣性モーメント）［×10⁻⁴ kg-m²］
GD²　［×10⁻⁴ kgf-m²］

枠番	減速比																	
	11		13		14		16		18		21		22		25		28	
	J	GD²	J	GD²	J	GD²	J	GD²	J	GD²	J	GD²	J	GD²	J	GD²	J	GD²
4A10 □	4.60	18.4	2.86	11.4	2.64	10.6	1.78	7.12	1.72	6.86	1.35	5.41	—	—	—	—	0.884	3.54
4A11 □	—	—	—	—	—	—	—	—	—	—	2.08	8.31	—	—	—	—	1.44	5.74
4A12 □	11.3	45.2	6.89	27.6	6.67	26.7	4.99	20.0	4.84	19.4	3.74	15.0	4.21	16.9	4.14	16.6	2.89	11.5
4A14 □	24.4	97.4	15.5	62.0	15.3	61.1	11.0	44.1	10.9	43.5	9.87	39.5	10.2	40.7	10.1	40.4	6.65	26.6
4B12 □	15.3	61.3	9.48	37.9	8.93	35.7	6.72	26.9	4.31	17.3	4.75	19.0	5.06	20.2	4.88	19.5	3.45	13.8
4B14 □	28.4	113	18.2	72.8	17.7	70.6	12.8	51.2	12.4	49.8	11.0	43.9	11.1	44.3	10.9	43.6	7.27	29.1
4B16 □	81.0	324	52.1	208	51.6	206	35.5	142	35.1	141	26.1	105	29.5	118	29.3	117	18.0	72.2
4C14 □	40.1	160	26.4	105	24.6	98.3	18.1	72.6	11.6	46.4	14.2	56.6	13.8	55.4	13.2	53.0	9.06	36.2
4C16 □	93.4	373	60.8	243	59.0	236	40.9	164	39.7	159	29.2	117	32.1	129	31.6	126	19.8	79.0
4C17 □	161	644	102	410	101	403	77.2	309	76.0	304	69.8	279	68.3	273	67.7	271	51.4	206
4D16 □	—	—	—	—	—	—	—	—	—	—	36.8	147	39.0	156	37.1	149	24.0	96.1
4D17 □	200	801	129	516	123	494	94.5	378	90.9	364	77.5	310	75.3	301	73.4	294	55.7	223
4D18 □	304	1218	155	618	149	596	107	426	103	411	107	429	92.2	369	90.3	361	77.5	310
4E17 □	—	—	—	—	—	—	—	—	—	—	89.2	357	84.7	339	82.0	328	62.3	249
4E18 □	351	1405	182	729	174	697	126	504	120	481	119	476	102	406	98.9	395	84.0	336
4E19 □	551	2203	300	1198	291	1166	207	828	201	805	225	901	190	760	187	749	166	664
4F18 □	522	2086	286	1142	272	1087	200	801	190	762	155	618	130	519	125	500	104	416
4F19 □	686	2744	383	1534	369	1478	266	1066	257	1026	263	1054	220	880	215	861	187	750

枠番	減速比																	
	35		39		46		53		60		67		74		80		88	
	J	GD²	J	GD²	J	GD²	J	GD²	J	GD²	J	GD²	J	GD²	J	GD²	J	GD²
4A10 □	0.544	2.18	0.514	2.06	0.475	1.90	0.414	1.65	0.297	1.19	0.314	1.26	0.306	1.22	0.275	1.10	0.270	1.08
4A11 □	1.05	4.19	1.02	4.07	0.891	3.56	0.813	3.25	0.760	3.04	0.665	2.66	0.657	2.63	0.634	2.54	0.628	2.51
4A12 □	1.78	7.12	1.75	7.00	1.85	7.39	1.72	6.89	1.29	5.16	1.45	5.80	1.44	5.77	1.33	5.33	1.33	5.31
4A14 □	4.71	18.8	4.68	18.7	3.77	15.1	3.40	13.6	3.01	12.0	2.56	10.3	2.56	10.2	2.38	9.52	2.38	9.50
4B12 □	2.12	8.49	2.05	8.20	2.06	8.24	1.88	7.53	1.42	5.66	1.54	6.18	1.52	6.10	1.40	5.60	1.38	5.54
4B14 □	5.08	20.3	5.01	20.0	4.01	16.0	3.58	14.3	3.14	12.6	2.67	10.7	2.65	10.6	2.45	9.81	2.44	9.75
4B16 □	12.9	51.6	12.8	51.3	11.3	45.2	10.1	40.5	8.53	34.1	7.79	31.2	7.77	31.1	7.25	29.0	7.23	28.9
4C14 □	6.20	24.8	5.96	23.8	4.69	18.8	4.09	16.3	3.54	14.2	2.97	11.9	2.91	11.6	2.67	10.7	2.62	10.5
4C16 □	14.0	55.9	13.7	54.9	12.0	47.8	10.6	42.5	8.91	35.6	8.08	32.3	8.02	32.1	7.46	29.8	7.41	29.6
4C17 □	38.9	155	38.6	155	36.1	144	31.9	128	30.5	122	28.4	114	28.3	113	27.3	109	27.2	109
4D16 □	16.8	67.1	16.0	64.0	13.6	54.3	11.8	47.3	9.86	39.4	8.85	35.4	8.64	34.5	8.00	32.0	7.85	31.4
4D17 □	41.7	167	40.9	164	37.7	151	33.1	133	31.4	126	29.1	117	28.9	116	27.8	111	27.7	111
4D18 □	62.8	251	62.1	248	55.4	221	48.7	195	46.0	184	43.5	174	43.3	173	40.1	161	40.0	160
4E17 □	45.5	182	44.4	178	40.2	161	35.0	140	32.9	132	30.2	121	29.9	120	28.6	114	28.3	113
4E18 □	66.7	267	65.5	262	57.8	231	50.6	202	47.4	190	44.5	178	44.2	177	40.9	164	40.7	163
4E19 □	142	568	141	563	129	518	123	490	117	468	109	435	108	433	105	421	105	420
4F18 □	78.1	312	76.2	305	65.4	262	56.3	225	51.9	208	47.7	191	47.1	189	43.1	172	42.7	171
4F19 □	154	616	152	609	138	550	129	515	122	487	112	448	111	446	108	430	107	429

枠番	減速比															
	102		112		123		151		179		207		249		305	
	J	GD²	J	GD²	J	GD²	J	GD²	J	GD²	J	GD²	J	GD²	J	GD²
4A10 □	0.19	0.75	0.172	0.69	0.17	0.676	0.154	0.618	0.206	0.824	0.138	0.552	0.196	0.785	0.131	0.523
4A11 □	0.60	2.42	0.577	2.31	0.57	2.30	0.559	2.24	0.541	2.16	0.536	2.14	0.529	2.12	0.525	2.10
4A12 □	0.94	3.74	0.887	3.55	0.88	3.54	0.838	3.35	1.16	4.64	0.795	3.18	1.12	4.50	0.763	3.05
4A14 □	2.18	8.72	2.11	8.42	2.10	8.41	1.97	7.87	1.92	7.66	1.91	7.66	1.86	7.45	1.85	7.41
4B12 □	0.98	3.91	0.921	3.68	0.91	3.65	0.857	3.43	1.17	4.69	0.805	3.22	1.13	4.53	0.768	3.07
4B14 □	2.23	8.90	2.14	8.57	2.14	8.54	1.99	7.96	1.93	7.73	1.93	7.70	1.87	7.48	1.86	7.43
4B16 □	6.41	25.7	6.15	24.6	6.14	24.6	5.88	23.5	5.77	23.1	5.80	23.2	5.54	22.2	5.46	21.8
4C14 □	2.36	9.45	2.25	9.01	2.23	8.92	2.05	8.21	1.98	7.90	1.96	7.84	1.89	7.58	1.87	7.49
4C16 □	6.54	26.2	6.26	25.0	6.23	24.9	5.94	23.8	5.81	23.2	5.83	23.3	5.56	22.2	5.47	21.9
4C17 □	25.7	103	25.4	102	25.4	102	24.6	98.3	24.3	97.0	23.9	95.8	23.8	95.3	23.7	94.9
4D16 □	6.87	27.5	6.53	26.1	6.46	25.8	6.09	24.3	5.92	23.7	5.90	23.6	5.62	22.5	5.51	22.0
4D17 □	26.0	104	25.7	103	25.6	103	24.7	98.9	24.4	97.4	24.0	96.1	23.9	95.5	23.8	95.0
4D18 □	38.0	152	37.4	150	37.4	149	36.2	145	35.2	141	34.9	140	34.6	138	34.4	137
4E17 □	26.5	106	26.1	104	26.0	104	25.0	99.8	24.5	98.1	24.1	96.6	24.0	95.9	23.8	95.2
4E18 □	38.5	154	37.8	151	37.7	151	36.5	146	35.3	141	35.0	140	34.7	139	34.4	138
4E19 □	102	407	98.9	396	98.8	395	97.1	388	96.0	384	95.2	381	94.6	378	94.1	376
4F18 □	40.0	160	38.9	156	38.7	155	37.2	149	35.8	143	35.4	142	34.9	140	34.6	138
4F19 □	103	413	100	400	99.9	400	97.9	391	96.6	386	95.6	382	94.9	380	94.3	377

注）1. 枠番の□には 0 または 5 が入ります。
2.　表 F13 にはモータの慣性モーメント・GD² は含まれていません。
モータ直結形の慣性モーメント・GD² は本表の値にモータの慣性モーメント・GD²（表 F14 ～ F18）を加算して求めてください。
3. 減速比 364 以上の慣性モーメント・GD² はご照会ください。
4. 上表の数値は予告なしに変更する事があります。

慣性モーメント・GD²

表 F13b　ベベル・バディボックス® 減速機の慣性モーメント・GD²（中実軸形・出力軸出 L および R）

単位：J（慣性モーメント）　[×10⁻⁴ kg-m²]
GD²　[×10⁻⁴ kgf-m²]

枠番	減速比																	
	11		13		14		16		18		21		22		25		28	
	J	GD²	J	GD²	J	GD²	J	GD²	J	GD²	J	GD²	J	GD²	J	GD²	J	GD²
4A10 □	4.64	18.6	2.88	11.5	2.66	10.7	1.80	7.18	1.64	6.55	1.36	5.45	—	—	—	—	0.890	3.56
4A11 □	—	—	—	—	—	—	—	—	—	—	2.09	8.34	—	—	—	—	1.44	5.76
4A12 □	11.3	45.4	6.92	27.7	6.69	26.8	5.01	20.0	4.85	19.4	3.75	15.0	4.22	16.9	4.15	16.6	2.89	11.6
4A14 □	24.4	97.6	15.5	62.1	15.3	61.2	11.0	44.2	10.9	43.6	9.88	39.5	10.2	40.7	10.1	40.4	6.65	26.6
4B12 □	15.5	62.0	9.61	38.4	9.03	36.1	6.80	27.2	6.42	25.7	4.79	19.2	5.10	20.4	4.91	19.7	3.48	13.9
4B14 □	28.5	114	11.4	45.8	10.9	43.5	12.9	51.5	12.5	50.0	11.0	44.0	11.1	44.5	10.9	43.7	7.29	29.2
4B16 □	81.2	325	52.2	209	51.7	207	35.6	142	35.2	141	26.2	105	29.5	118	29.4	117	18.1	72.3
4C14 □	40.5	162	26.6	107	24.8	99.2	18.3	73.3	17.1	68.5	14.3	57.0	13.9	55.7	13.3	53.3	9.12	36.5
4C16 □	93.7	375	36.4	146	34.5	138	41.0	164	39.9	160	29.3	117	32.2	129	31.6	126	19.8	79.2
4C17 □	161	645	103	411	101	404	77.3	309	76.1	305	69.9	280	68.4	274	67.8	271	51.4	206
4D16 □	—	—	—	—	—	—	—	—	—	—	37.0	148	39.2	157	37.3	149	24.1	96.6
4D17 □	201	805	80.1	320	74.4	298	94.9	380	91.2	365	77.7	311	75.5	302	73.6	294	55.8	223
4D18 □	305	1222	155	621	150	598	107	428	103	412	107	430	92.4	370	90.5	362	77.6	310
4E17 □	—	—	—	—	—	—	—	—	—	—	89.7	359	85.2	341	82.4	330	62.6	250
4E18 □	353	1414	141	565	133	532	127	508	121	485	119	478	102	409	99.3	397	84.3	337
4E19 □	553	2212	301	1204	293	1171	208	832	202	808	226	903	191	762	188	751	166	665
4F18 □	528	2111	225	900	210	842	203	812	193	771	156	625	131	525	126	505	105	420
4F19 □	692	2768	388	1550	373	1492	269	1077	259	1036	265	1060	221	886	216	866	188	753

枠番	減速比																	
	35		39		46		53		60		67		74		80		88	
	J	GD²	J	GD²	J	GD²	J	GD²	J	GD²	J	GD²	J	GD²	J	GD²	J	GD²
4A10 □	0.547	2.19	0.517	2.07	0.477	1.91	0.415	1.66	0.298	1.19	0.315	1.26	0.307	1.23	0.276	1.10	0.270	1.08
4A11 □	1.05	4.20	1.02	4.08	0.893	3.57	0.814	3.26	0.761	3.04	0.666	2.67	0.658	2.63	0.635	2.54	0.629	2.52
4A12 □	1.78	7.14	1.75	7.02	1.85	7.39	1.72	6.90	1.29	5.16	1.45	5.81	1.44	5.77	1.33	5.33	1.33	5.31
4A14 □	4.71	18.9	4.68	18.7	3.78	15.1	3.40	13.6	3.01	12.0	2.57	10.3	2.56	10.2	2.38	9.53	2.38	9.50
4B12 □	2.14	8.56	2.06	8.25	2.07	8.28	1.89	7.56	1.42	5.68	1.55	6.20	1.53	6.11	1.40	5.61	1.39	5.55
4B14 □	5.10	20.4	5.02	20.1	4.02	16.1	3.58	14.3	3.15	12.6	2.67	10.7	2.65	10.6	2.46	9.82	2.44	9.77
4B16 □	12.9	51.7	12.8	51.4	11.3	45.3	10.1	40.6	8.54	34.2	7.79	31.2	7.77	31.1	7.25	29.0	7.24	28.9
4C14 □	6.23	24.9	5.99	23.9	4.71	18.8	4.10	16.4	3.55	14.2	2.98	11.9	2.91	11.7	2.68	10.7	2.63	10.5
4C16 □	14.0	56.1	13.8	55.1	12.0	47.9	10.6	42.5	8.92	35.7	8.09	32.4	8.03	32.1	7.46	29.9	7.41	29.7
4C17 □	38.9	156	38.7	155	36.1	145	31.9	128	30.5	122	28.4	114	28.3	113	27.3	109	27.2	109
4D16 □	16.8	67.4	16.1	64.2	13.6	54.5	11.9	47.5	9.88	39.5	8.87	35.5	8.65	34.6	8.01	32.0	7.86	31.4
4D17 □	41.8	167	41.0	164	37.8	151	33.2	133	31.5	126	29.2	117	29.0	116	27.8	111	27.7	111
4D18 □	62.9	252	62.1	249	55.4	222	48.8	195	46.0	184	43.5	174	43.3	173	40.2	161	40.0	160
4E17 □	45.7	183	44.6	178	40.4	161	35.1	140	33.0	132	30.3	121	29.9	120	28.6	114	28.4	113
4E18 □	66.9	267	65.7	263	58.0	232	50.7	203	47.5	190	44.6	178	44.3	177	40.9	164	40.7	163
4E19 □	142	569	141	564	130	518	123	491	117	468	109	435	108	433	105	421	105	420
4F18 □	78.6	315	76.6	307	65.8	263	56.5	226	52.1	208	47.8	191	47.3	189	43.2	173	42.8	171
4F19 □	155	619	153	611	138	552	129	516	122	488	112	448	112	446	108	430	107	429

枠番	減速比															
	102		112		123		151		179		207		249		305	
	J	GD²	J	GD²	J	GD²	J	GD²	J	GD²	J	GD²	J	GD²	J	GD²
4A10 □	0.188	0.754	0.175	0.699	0.169	0.677	0.155	0.618	0.206	0.825	0.138	0.553	0.196	0.785	0.131	0.523
4A11 □	0.605	2.42	0.578	2.31	0.575	2.30	0.559	2.24	0.541	2.16	0.536	2.14	0.529	2.12	0.525	2.10
4A12 □	0.936	3.74	0.887	3.55	0.884	3.54	0.838	3.35	1.16	4.64	0.795	3.18	1.12	4.50	0.763	3.05
4A14 □	2.18	8.72	2.11	8.42	2.10	8.41	1.97	7.88	1.92	7.67	1.91	7.66	1.86	7.45	1.85	7.41
4B12 □	0.980	3.92	0.929	3.72	0.915	3.66	0.858	3.43	1.17	4.69	0.806	3.22	1.13	4.53	0.768	3.07
4B14 □	2.23	8.91	2.14	8.58	2.14	8.55	1.99	7.96	1.93	7.73	1.93	7.71	1.87	7.49	1.86	7.43
4B16 □	6.41	25.7	6.15	24.6	6.14	24.6	5.88	23.5	5.77	23.1	5.80	23.2	5.54	22.2	5.46	21.8
4C14 □	2.37	9.47	2.27	9.08	2.23	8.93	2.05	8.22	1.98	7.91	1.96	7.84	1.89	7.58	1.87	7.49
4C16 □	6.55	26.2	6.26	25.0	6.24	24.9	5.94	23.8	5.81	23.3	5.83	23.3	5.56	22.3	5.47	21.9
4C17 □	25.7	103	25.4	102	25.4	102	24.6	98.3	24.3	97.0	23.9	95.8	23.8	95.3	23.7	94.9
4D16 □	6.88	27.5	6.56	26.2	6.46	25.8	6.09	24.4	5.92	23.7	5.91	23.6	5.62	22.5	5.51	22.0
4D17 □	26.0	104	25.7	103	25.6	103	24.7	98.9	24.4	97.4	24.0	96.1	23.9	95.5	23.8	95.0
4D18 □	38.0	152	37.4	150	37.4	149	36.2	145	35.2	141	34.9	140	34.6	138	34.4	137
4E17 □	26.5	106	26.2	105	26.0	104	25.0	99.8	24.5	98.1	24.1	96.6	24.0	95.9	23.8	95.3
4E18 □	38.5	154	37.8	151	37.7	151	36.5	146	35.3	141	35.1	140	34.7	139	34.4	138
4E19 □	102	407	98.9	396	98.8	395	97.1	389	96.0	384	95.2	381	94.6	378	94.1	376
4F18 □	40.1	160	39.0	156	38.8	155	37.2	149	35.8	143	35.4	142	34.9	140	34.6	138
4F19 □	103	414	100	401	99.9	400	97.9	392	96.6	386	95.6	382	94.9	380	94.3	377

注）1. 枠番の□には 0 または 5 が入ります。
2.　表 F13 にはモータの慣性モーメント・GD² は含まれていません。
モータ直結形の慣性モーメント・GD² は本表の値にモータの慣性モーメント・GD²（表 F14 ～ F18）を加算して求めてください。
3. 減速比 364 以上の慣性モーメント・GD² はご照会ください。
4. 上表の数値は予告なしに変更する事があります。

慣性モーメント・GD²

選定について
選定表
寸法図
技術資料
オプション
ギヤモータ
レデューサ
構造図
銘板
潤滑
ラジアル荷重
スラスト荷重
慣性モーメント
GD²
軸端詳細寸法
中空軸形取扱資料
中実軸形取扱資料
モータ特性表
端子箱
ファンカバー
ブレーキ
結線
インバータ駆動
世界の電源
保護方式冷却方式
規格対応
塗装防錆
駆動系の計算式

表 F13c　ベベル・バディボックス® 減速機の慣性モーメント・GD²（中実軸形・出力軸出 T）

単位：J（慣性モーメント）　[×10⁻⁴ kg-m²]
GD²　[×10⁻⁴ kgf-m²]

枠番	減速比																	
	11		13		14		16		18		21		22		25		28	
	J	GD²	J	GD²	J	GD²	J	GD²	J	GD²	J	GD²	J	GD²	J	GD²	J	GD²
4A10 □	4.83	19.3	3.01	12.1	2.77	11.1	1.89	7.55	1.72	6.86	1.41	5.65	—	—	—	—	0.917	3.67
4A11 □	—	—	—	—	—	—	—	—	—	—	2.14	8.54	—	—	—	—	1.47	5.88
4A12 □	10.2	40.7	7.05	28.2	6.80	27.2	5.09	20.4	4.93	19.7	3.80	15.2	4.27	17.1	4.18	16.7	2.92	11.7
4A14 □	21.3	85.3	15.7	62.6	15.4	61.7	11.1	44.5	11.0	43.9	9.93	39.7	10.2	40.8	10.1	40.5	6.68	26.7
4B12 □	16.0	63.9	9.92	39.7	9.29	37.2	7.01	28.0	6.59	26.4	4.91	19.6	5.20	20.8	5.00	20.0	3.54	14.2
4B14 □	29.0	116	18.6	74.5	18.0	72.0	13.1	52.3	12.7	50.7	11.1	44.5	11.2	44.9	11.0	44.1	7.36	29.4
4B16 □	70.0	280	52.5	210	51.9	208	35.8	143	35.4	141	26.3	105	29.6	119	29.4	118	18.1	72.6
4C14 □	41.5	166	27.3	109	25.4	102	18.8	75.1	17.5	70.0	14.5	58.1	14.2	56.7	13.5	54.1	9.27	37.1
4C16 □	94.8	379	61.8	247	59.8	239	41.5	166	40.3	161	29.5	118	32.5	130	31.8	127	20.0	79.8
4C17 □	140	560	103	414	102	406	77.8	311	76.5	306	70.2	281	68.7	275	68.0	272	51.6	206
4D16 □	—	—	—	—	—	—	—	—	—	—	37.6	150	39.7	159	37.7	151	24.5	97.9
4D17 □	203	813	131	524	125	501	95.9	384	92.0	368	78.3	313	75.6	302	74.0	296	56.2	225
4D18 □	242	968	157	627	151	603	108	432	104	416	108	432	92.9	372	90.9	363	77.9	312
4E17 □	—	—	—	—	—	—	—	—	—	—	90.9	363	86.2	345	83.2	333	63.2	253
4E18 □	358	1432	187	746	178	711	129	516	123	491	121	482	103	414	100	400	85.0	340
4E19 □	446	1785	304	1216	295	1180	210	841	204	815	227	908	192	766	188	754	167	668
4F18 □	534	2134	293	1173	278	1113	206	822	195	780	158	631	135	540	127	509	106	423
4F19 □	587	2346	391	1565	376	1504	272	1088	261	1045	266	1066	223	891	218	870	189	757

枠番	減速比																	
	35		39		46		53		60		67		74		80		88	
	J	GD²	J	GD²	J	GD²	J	GD²	J	GD²	J	GD²	J	GD²	J	GD²	J	GD²
4A10 □	0.565	2.26	0.532	2.13	0.487	1.95	0.423	1.69	0.304	1.22	0.320	1.28	0.311	1.24	0.279	1.12	0.273	1.09
4A11 □	1.07	4.27	1.03	4.14	0.903	3.61	0.822	3.29	0.767	3.07	0.671	2.68	0.662	2.65	0.638	2.55	0.632	2.53
4A12 □	1.80	7.21	1.77	7.07	1.86	7.44	1.73	6.93	1.30	5.19	1.46	5.82	1.45	5.79	1.34	5.35	1.33	5.32
4A14 □	4.73	18.9	4.70	18.8	3.79	15.1	3.41	13.6	3.01	12.0	2.57	10.3	2.56	10.2	2.39	9.54	2.38	9.52
4B12 □	2.18	8.72	2.10	8.39	2.09	8.38	1.91	7.64	1.44	5.74	1.56	6.24	1.54	6.15	1.41	5.64	1.39	5.58
4B14 □	5.14	20.6	5.06	20.2	4.04	16.2	3.60	14.4	3.16	12.6	2.68	10.7	2.66	10.6	2.46	9.86	2.45	9.79
4B16 □	13.0	51.9	12.9	51.5	11.3	45.4	10.2	40.6	8.55	34.2	7.81	31.2	7.78	31.1	7.26	29.0	7.24	29.0
4C14 □	6.33	25.3	6.07	24.3	4.77	19.1	4.15	16.6	3.59	14.3	3.01	12.0	2.94	11.7	2.69	10.8	2.64	10.6
4C16 □	14.1	56.4	13.8	55.4	12.0	48.1	10.7	42.7	8.96	35.8	8.12	32.5	8.05	32.2	7.48	29.9	7.43	29.7
4C17 □	39.0	156	38.7	155	36.2	145	32.0	128	30.5	122	28.4	114	28.3	113	27.3	109	27.2	109
4D16 □	17.0	68.2	16.2	64.9	13.7	55.0	12.0	47.8	10.0	39.8	8.93	35.7	8.70	34.8	8.05	32.2	7.89	31.6
4D17 □	42.0	168	41.2	165	37.9	152	33.3	133	31.5	126	29.2	117	29.0	116	27.9	111	27.7	111
4D18 □	63.1	252	62.3	249	55.5	222	48.8	195	46.1	184	43.6	174	43.3	173	40.2	161	40.0	160
4E17 □	46.1	184	44.9	180	40.6	162	35.3	141	33.1	132	30.4	121	30.0	120	28.7	115	28.4	114
4E18 □	67.3	269	66.0	264	58.2	233	50.9	203	47.7	191	44.7	179	44.4	177	41.0	164	40.8	163
4E19 □	143	570	141	565	130	519	123	491	117	469	109	435	108	434	105	421	105	420
4F18 □	79.1	317	77.1	308	66.1	264	56.8	227	52.3	209	48.0	192	47.4	190	43.3	173	42.9	172
4F19 □	155	621	153	612	138	553	129	517	122	489	112	449	112	447	108	431	107	429

枠番	減速比															
	102		112		123		151		179		207		249		305	
	J	GD²	J	GD²	J	GD²	J	GD²	J	GD²	J	GD²	J	GD²	J	GD²
4A10 □	0.191	0.762	0.174	0.696	0.171	0.683	0.156	0.622	0.207	0.828	0.139	0.555	0.197	0.786	0.131	0.524
4A11 □	0.607	2.43	0.579	2.32	0.576	2.30	0.560	2.24	0.541	2.17	0.537	2.15	0.530	2.12	0.526	2.10
4A12 □	0.938	3.75	0.889	3.56	0.886	3.54	0.839	3.35	1.16	4.64	0.795	3.18	1.13	4.50	0.763	3.05
4A14 □	2.18	8.73	2.11	8.43	2.10	8.42	1.97	7.88	1.92	7.67	1.92	7.66	1.86	7.45	1.85	7.41
4B12 □	0.985	3.94	0.926	3.71	0.918	3.67	0.860	3.44	1.18	4.70	0.807	3.23	1.13	4.53	0.769	3.07
4B14 □	2.23	8.93	2.15	8.59	2.14	8.56	1.99	7.97	1.93	7.73	1.93	7.71	1.87	7.49	1.86	7.43
4B16 □	6.42	25.7	6.16	24.6	6.15	24.6	5.88	23.5	5.77	23.1	5.80	23.2	5.54	22.2	5.46	21.8
4C14 □	2.38	9.51	2.27	9.06	2.24	8.96	2.06	8.24	1.98	7.92	1.96	7.85	1.90	7.59	1.87	7.50
4C16 □	6.56	26.2	6.27	25.1	6.24	25.0	5.94	23.8	5.82	23.3	5.83	23.3	5.56	22.3	5.47	21.9
4C17 □	25.7	103	25.4	102	25.4	102	24.6	98.3	24.3	97.0	23.9	95.8	23.8	95.3	23.7	94.9
4D16 □	6.90	27.6	6.56	26.2	6.48	25.9	6.10	24.4	5.93	23.7	5.91	23.7	5.62	22.5	5.51	22.0
4D17 □	26.0	104	25.7	103	25.7	103	24.7	99.0	24.4	97.5	24.0	96.1	23.9	95.6	23.8	95.0
4D18 □	38.0	152	37.5	150	37.4	150	36.2	145	35.2	141	34.9	140	34.6	138	34.4	137
4E17 □	26.6	106	26.2	105	26.0	104	25.0	99.9	24.5	98.2	24.2	96.6	24.0	95.9	23.8	95.3
4E18 □	38.6	154	37.9	151	37.7	151	36.5	146	35.4	141	35.1	140	34.7	139	34.4	138
4E19 □	102	407	98.9	396	98.8	395	97.1	389	96.0	384	95.2	381	94.6	379	94.1	376
4F18 □	40.2	161	39.0	156	38.8	155	37.2	149	35.9	143	35.4	142	34.9	140	34.6	138
4F19 □	103	414	100	401	100	400	97.9	392	96.6	386	95.6	382	94.9	380	94.3	377

注）1. 枠番の□には 0 または 5 が入ります。
2.　表 F13 にはモータの慣性モーメント・GD² は含まれていません。
モータ直結形の慣性モーメント・GD² は本表の値にモータの慣性モーメント・GD²（表 F14 ～ F18）を加算して求めてください。
3. 減速比 364 以上の慣性モーメント・GD² はご照会ください。
4. 上表の数値は予告なしに変更する事があります。

慣性モーメント・GD²

■モータの慣性モーメント・GD²

表 F14　三相モータの慣性モーメント・GD²

［4P モータ］　単位：J_M（慣性モーメント）（×kg·m²）GD^2_M（×kgf·m²）

kW×P	0.1kW×4P		0.2kW×4P		0.25kW×4P		0.4kW×4P		0.55kW×4P	
	J_M	GD^2_M	J_M	GD^2_M	J_M	GD^2_M	J_M	GD^2_M	J_M	GD^2_M
ブレーキ無	0.000325	0.0013	0.000500	0.0020	0.000500	0.0020	0.000650	0.0026	0.00101	0.0041
ブレーキ付	0.000350	0.0014	0.000550	0.0022	0.000550	0.0022	0.000675	0.0027	0.00111	0.0045

表 F15　プレミアム効率三相モータの慣性モーメント・GD²

［4P モータ］　単位：J_M（慣性モーメント）（×kg·m²）GD^2_M（×kgf·m²）

kW×P	0.75kW×4P		1.1kW×4P		1.5kW×4P		2.2kW×4P		3.0kW×4P		3.7kW×4P		5.5kW×4P	
	J_M	GD^2_M	J_M	GD^2_M	J_M	GD^2_M	J_M	GD^2_M	J_M	GD^2_M	J_M	GD^2_M	J_M	GD^2_M
ブレーキ無	0.00235	0.00942	0.00337	0.0135	0.00391	0.0156	0.00880	0.0352	0.0100	0.0400	0.0194	0.0777	0.0291	0.116
ブレーキ付	0.00258	0.0103	0.00396	0.0158	0.00450	0.0180	0.00978	0.0391	0.0110	0.0440	0.0209	0.0835	0.0306	0.122

kW×P	7.5kW×4P		11kW×4P		15kW×4P		18.5kW×4P		22kW×4P		30kW×4P		37kW×4P	
	J_M	GD^2_M	J_M	GD^2_M	J_M	GD^2_M	J_M	GD^2_M	J_M	GD^2_M	J_M	GD^2_M	J_M	GD^2_M
ブレーキ無	0.0409	0.164	0.0561	0.224	0.0995	0.398	0.256	1.02	0.256	1.02	0.326	1.31	0.390	1.56
ブレーキ付	0.0450	0.180	0.0602	0.241	0.115	0.460	0.271	1.08	0.271	1.08	0.342	1.37	0.404	1.62

kW×P	45kW×4P		55kW×4P	
	J_M	GD^2_M	J_M	GD^2_M
ブレーキ無	0.731	2.92	0.864	3.46
ブレーキ付	0.745	2.98	—	—

表 F16　インバータ用 AF モータの慣性モーメント・GD²

［4P モータ］　単位：J_M（慣性モーメント）（×kg·m²）GD^2_M（×kgf·m²）

kW×P	0.1kW×4P		0.2kW×4P		0.4kW×4P	
	J_M	GD^2_M	J_M	GD^2_M	J_M	GD^2_M
ブレーキ無	0.000500	0.0020	0.000650	0.0026	0.00120	0.0048
ブレーキ付	0.000550	0.0022	0.000675	0.0027	0.00130	0.0052

表 F17　インバータ用プレミアム効率三相モータの慣性モーメント・GD²

［4P モータ］　単位：J_M（慣性モーメント）（×kg·m²）GD^2_M（×kgf·m²）

kW×P	0.75kW×4P		1.5kW×4P		2.2kW×4P		3.7kW×4P		5.5kW×4P		7.5kW×4P		11kW×4P	
	J_M	GD^2_M	J_M	GD^2_M	J_M	GD^2_M	J_M	GD^2_M	J_M	GD^2_M	J_M	GD^2_M	J_M	GD^2_M
ブレーキ無	0.00235	0.00942	0.00391	0.0156	0.00880	0.0352	0.0194	0.0777	0.0291	0.116	0.0409	0.164	0.0561	0.224
ブレーキ付	0.00258	0.0103	0.00450	0.0180	0.00978	0.0391	0.0209	0.0835	0.0306	0.122	0.0450	0.180	0.0602	0.241

kW×P	15kW×4P		18.5kW×4P		22kW×4P		30kW×4P		37kW×4P		45kW×4P		55kW×4P	
	J_M	GD^2_M	J_M	GD^2_M	J_M	GD^2_M	J_M	GD^2_M	J_M	GD^2_M	J_M	GD^2_M	J_M	GD^2_M
ブレーキ無	0.0995	0.398	0.256	1.02	0.256	1.02	0.326	1.31	0.390	1.56	0.731	2.92	0.864	3.46
ブレーキ付	0.115	0.460	0.271	1.08	0.271	1.08	0.342	1.37	0.404	1.62	0.745	2.98	-	-

表 F18　高効率三相モータの慣性モーメント・GD²

［4P モータ］　単位：J_M（慣性モーメント）（kg·m²）GD^2_M（kgf·m²）

kW×P	0.2kW×4P		0.4kW×4P	
	J_M	GD^2_M	J_M	GD^2_M
ブレーキ無	0.000650	0.0026	0.00120	0.0048
ブレーキ付	0.000675	0.0027	0.00130	0.0052

出力軸軸端詳細寸法

選定について
選定表
寸法図
技術資料
オプション
ギヤモータ
レデューサ
構造図
銘板
潤滑
ラジアル荷重
スラスト荷重
慣性モーメント
GD²
軸端詳細寸法
中空軸形取扱資料
中実軸形取扱資料
モータ特性表
端子箱
ファンカバー
ブレーキ
結線
インバータ駆動
世界の電源
保護方式冷却方式
規格対応
塗装防錆
駆動系の計算式

図 F8　出力軸詳細

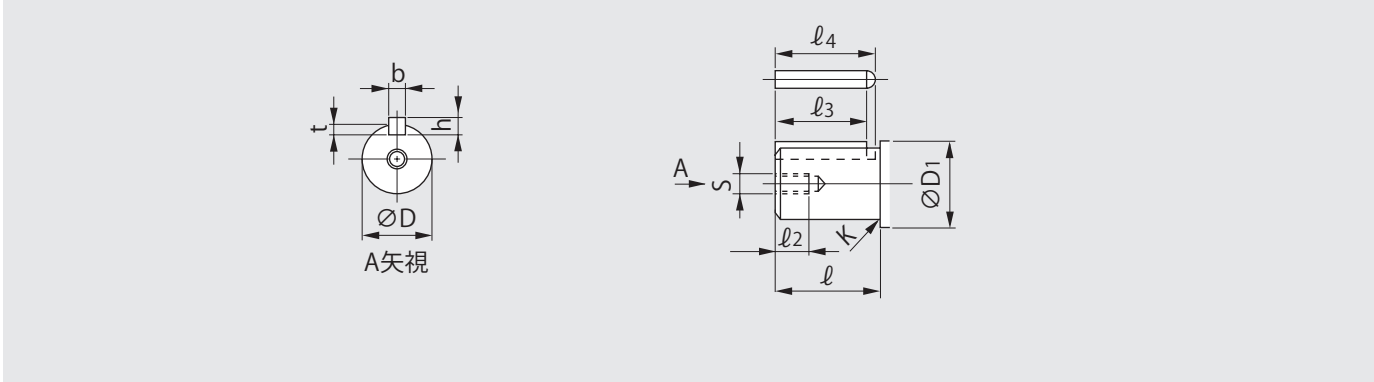

●軸端寸法公差 ・・・・・・JIS B 0401-1998 “h6” です。
●キーおよびキー溝寸法 ・・・・・・JIS B 1301-1996（ISO）「キー及びキー溝 平行キー（締込み形）」に準拠しています。

表 E19 出力軸軸端寸法表

枠　番	D (h6)	公差	D1	ℓ	K (アール)	s	ℓ2	t	公差	b（キー） (h9)	公差	h（キー）	公差	ℓ3 (キー)	ℓ4
4A10 □ 4A11 □ 4A12 □ 4A14 □	50	0 -0.016	85	90	R3	M10	20	5.5	+0.2 0	14	0 -0.043	9	0 -0.090	70	77
4B12 □ 4B14 □ 4B16 □	65	0 -0.019	100	115	R3	M12	24	7		18		11	0 -0.110	80	89
4C14 □ 4C16 □ 4C17 □	80		120	145	R5	M12	24	9		22	0 -0.052	14		120	131
4D16 □ 4D17 □ 4D18 □	95	0 -0.022	140	170	R5	M20	40	9		25		14		140	152.5
4E17 □ 4E18 □ 4E19 □	110		160	200	R5	M20	40	10		28		16		160	174
4F18 □ 4F19 □	130		180	210	R5	M20	45	11		32	0 -0.062	18		170	186

注）1.　枠番の□には 0、5、DA、DB、DC のいずれかが入ります。
　　2.　本図表の内容は予告なしに変更することがあります。

入力軸軸端詳細寸法

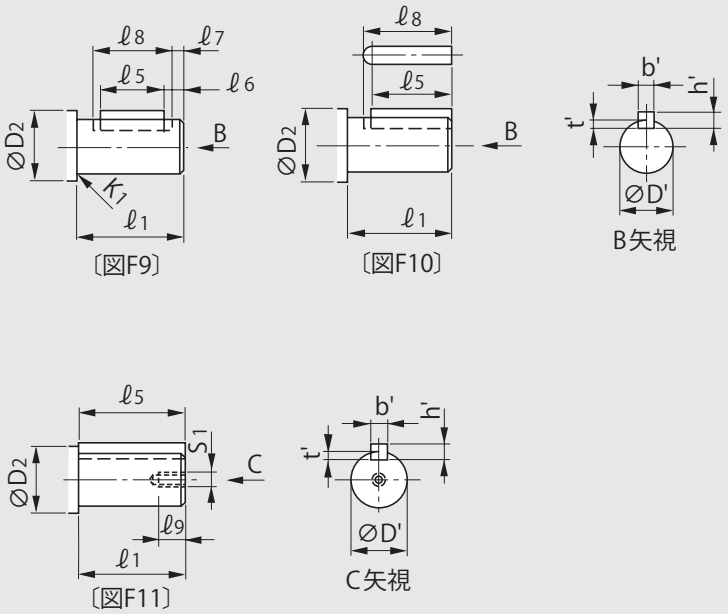

●軸端寸法公差 ・・・・・・JIS B 0401-1998 “h6” です。
●キーおよびキー溝寸法 ・・・・・・JIS B 1301-1996（ISO）「キー及びキー溝 平行キー（締込み形）」に準拠しています。

表 F20　入力軸 軸端寸法表

枠　番	図	D' (h6)	公差	D2	ℓ1	K1 (アール)	t'	公差	b'（キー） (h9)	公差	h'（キー）	公差	ℓ5 (キー)	ℓ6	ℓ7	ℓ8	S1	ℓ9
4A10DA, 4A12DA, 4B12DA, 4B14DA 4C14DA	F9	12	0 -0.011	17	25	0.5	2.5	+0.1 0	4	0 -0.030	4	0 -0.030	18	3	1	22	—	—
4A12DB, 4B12DB, 4B14DB, 4C14DB, 4C16DA 4D16DA, 4D17DA, 4E17DA	F9	15		20	25	1	3		5		5		16	3.5		21	—	—
4A100, 4A105 4C14DC, 4D16DB, 4D17DB, 4D18DA, 4E17DB, 4E18DA, 4F18DA	F9	15		20	25	1	3		5		5		16				—	—
4A110, 4A115	F9	15		20	25	1	3		5		5		16	3.5	1		—	—
4A120, 4A125, 4B120, 4B125 4D17DC, 4E17DC, 4E19DA, 4F19DA	F10	18		32	35	—	3.5		6		6		25	—	—	28	—	—
4D18DB, 4E18DB, 4E19DB, 4F18DB, 4F19DB	F10	22	0 -0.013	38	40	—	3.5		6		6		32	—	—	35	—	—
4A140, 4A145, 4B140, 4B145 4C140, 4C145,	F10	22		38	40	—	3.5		6		6		32	—	—	35	—	—
4B160, 4B165, 4C160, 4C165 4D160, 4D165	F11	30		70	45	—	4	+0.2 0	8	0 -0.036	7	0 -0.090	45	—	—	—	M10	20
4C170, 4C175, 4D170, 4D175 4E170, 4E175	F11	35	0 -0.016	70	55	—	5		10		8		50	—	—	—	M12	25
4D180, 4D185, 4E180, 4E185 4F180, 4F185	F11	40		70	65	—	5		12	0 -0.043	8		63	—	—	—	M16	30
4E190, 4E195, 4F190, 4F195	F11	45		82	70	—	5.5		14		9		70	—	—	—	M16	30

中空軸（ホローシャフト）形取扱資料

■ホローシャフト形の取付

1. 被動軸への取付け

●被動軸表面及び中空軸内径に二硫化モリブデングリースを塗布し、減速機を被動軸に挿入してください。

●はめあいがかたい場合は、中空軸の端面を木製ハンマで軽くたたいて挿入してください。この際、ケーシングは絶対にたたかないでください。又、右図のように　ⓐ～ⓔの治具を製作してご使用頂ければ、よりスムーズに挿入出来ます。

●中空軸を、JIS H8 公差によって製作しています。被動軸の推奨寸法公差は以下の通りです。

均一荷重で衝撃が作用しない場合 ..... JIS h6 または js6

衝撃荷重がある場合や、ラジアル荷重が大きい場合 ..... JIS js6 または k6

●スナップリングのサイズは、JIS B2804 C 形止め輪に依ります。

●被動軸を段付にする場合、軸応力のチェックを行ってください。

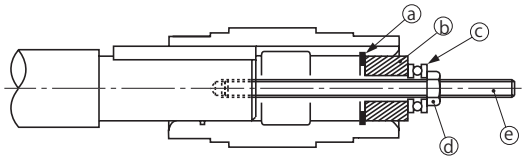

ⓐ止め輪　ⓑスペーサ　ⓒスラスト軸受　ⓓナット
ⓔ寸切りボルト

2. 被動軸からの取り外し

ケーシングと中空軸の間に余分な力がかからないようご注意ください。

右図の様にⓕ～ⓘの治具をご使用して頂ければ、よりスムーズに取り外すことができます。

注）取り付け、固定、及び取り外し用の部品は下記の推奨寸法のものをお客様でご用意ください。

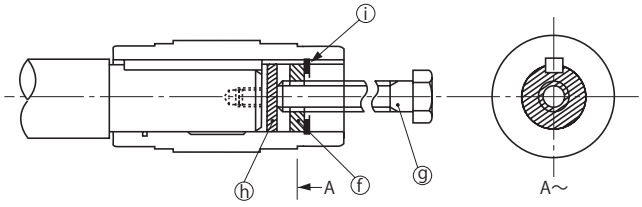

ⓕスペーサ　ⓖ上ボルト　ⓗ円板　ⓘ止め輪

中空軸取付・取外し用治具、被動軸推奨寸法図

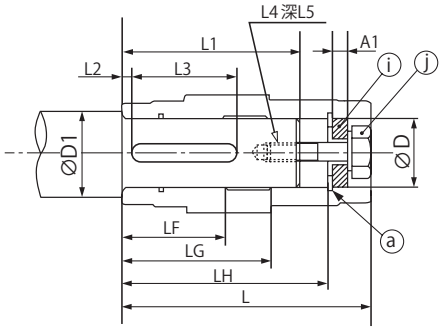

図F12　固定方法

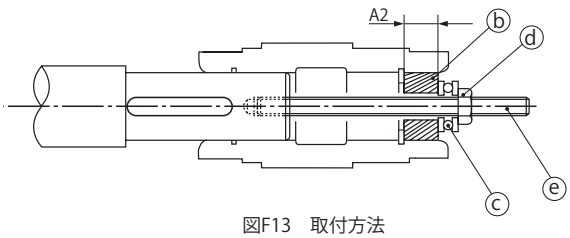

図F13　取付方法

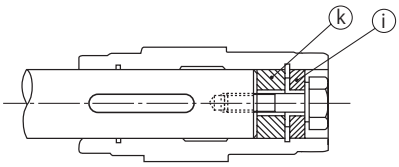

図F14　固定方法

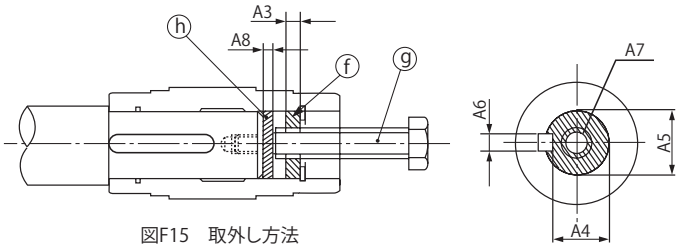

図F15　取外し方法

中空軸（ホローシャフト）形取扱資料

表 F21　被動軸および治具推奨寸法

枠番	中空軸（ベベル・バディボックス®）					被動軸推奨寸法						治具推奨寸法														
												ⓐ	ⓑ	ⓒ	ⓓ	ⓔ	ⓕ					ⓖ	ⓗ	ⓘ	ⓙ	ⓚ
	ØD	L	LH	LG	LF	L1	L2	L3（最小寸法）（MIN）	L4	L5	ØD1	穴用 C 形止め輪	A2	スラスト軸受	ナット	寸切りボルト	A3	A4	A5	A6	A7	上ボルト（総ネジ）	A8	A1	上ボルト	外径 x 幅
4A10□ 4A11□ 4A12□ 4A14□	Ø55	216	186	131	85	157	10	76	M16	32	Ø65	Ø55	25	51104	M16	M16x250	19	45	$55^{0.1}_{0.3}$	16	M24	M24x250	5	13	M16x80	Ø55x29
4B12□ 4B14□ 4B16□	Ø65	259	229	159	100	204	12	115	M20	34	Ø75	Ø65	25	51105	M20	M20x300	19	58	$65^{0.1}_{0.3}$	18	M24	M24x300	5	13	M20x80	Ø65x25
4C14□ 4C16□ 4C17□	Ø75	285	248	165	120	223	12	170	M20	39	Ø85	Ø75	25	51105	M20	M20x300	19	67.5	$75^{0.1}_{0.3}$	20	M24	M24x300	5	13	M20x80	Ø75x25
4D16□ 4D17□ 4D18□	Ø85	340	303	195	145	272	15	215	M24	44	Ø95	Ø85	35	51107	M24	M24x400	24	77	$85^{0.1}_{0.3}$	22	M30	M30x400	6	15	M24x100	Ø85x31
4E17□ 4E18□ 4E19□	Ø100	373	336	208	165	310	16	220	M24	48	Ø110	Ø100	35	51107	M24	M24x400	19	90	$100^{0.1}_{0.3}$	28	M30	M30x400	6	15	M24x100	Ø100x26
4F18□ 4F19□	Ø120	435	386	241	189	345	16	260	M30	60	Ø140	Ø120	46	51109	M30	M30x450	30	109	$120^{0.1}_{0.3}$	32	M36	M36x450	7	15	M30x110	Ø120x41

※ 枠番の□には 0、5、DA、DB、DC のいずれかが入ります。

3. 被動軸への固定

●トルクアームにて回り止めの場合には、減速機を必ず被動軸に固定してください。

a. 減速機が機械側に動かない固定方法例

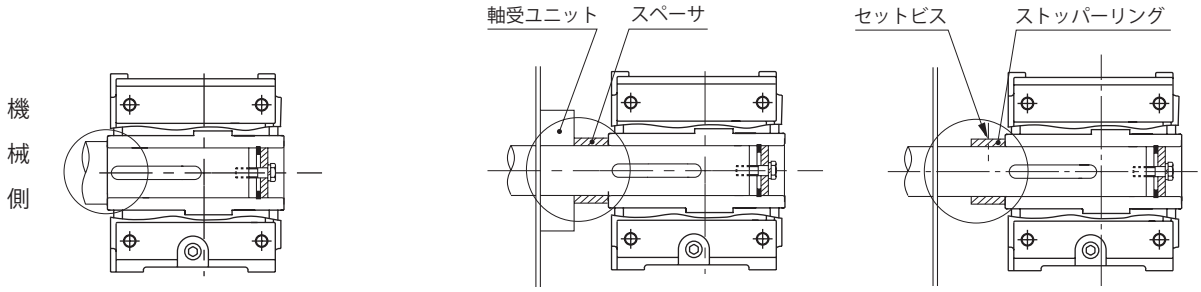

段付軸による固定

スペーサによる固定（被動軸段なし）

セットビスとストッパーリングによる固定（被動軸段なし）

b. 減速機が反機械側に動かない固定方法例

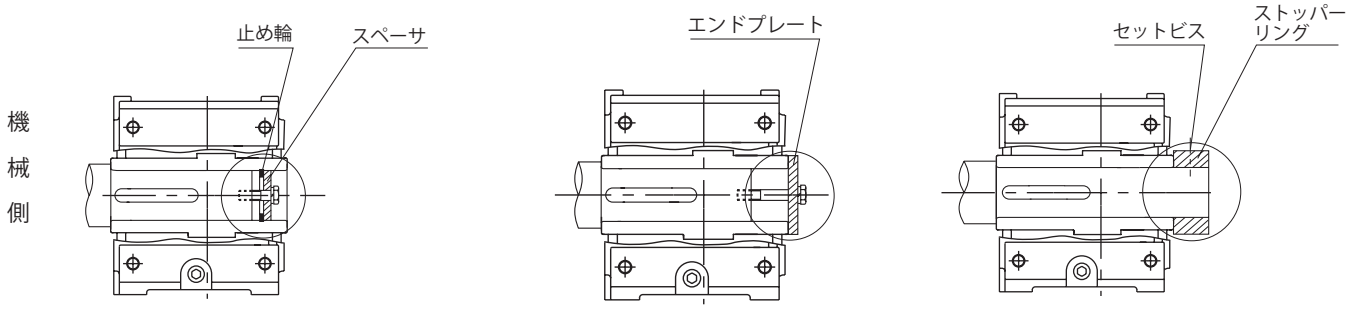

スペーサと止め輪による固定

エンドプレートによる固定

セットビスとストッパーリングによる固定

中空軸（ホローシャフト）形取扱資料

4. フランジ取付

被動軸及び減速機中空軸に対して、減速機ケースがこじられ余分な力が発生しない様、取り付けにご注意下さい。

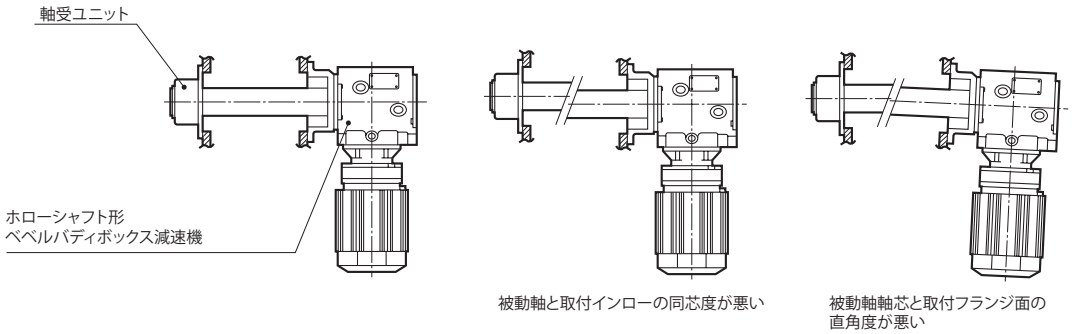

減速機及び軸受けユニットに無理な力が働き内部部品の破損の原因になります。

良い例　　悪い例

■安全カバー

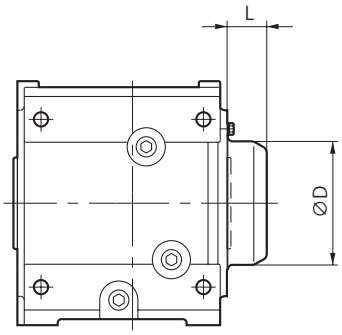

※ 左右取付け可能です。

表 F22　安全カバー寸法

枠　番	L	ØD
4A10 □ 4A11 □ 4A12 □ 4A14 □	43	115
4B12 □ 4B14 □ 4B16 □	47	130
4C14 □ 4C16 □ 4C17 □	57	180
4D16 □ 4D17 □ 4D18 □	62	200
4E17 □ 4E18 □ 4E19 □	69	210
4F18 □ 4F19 □	102.5	260

注）1. □には 0、5、DA、DB、DC が入ります。
2. 安全カバーは中空軸（ホローシャフト）タイプに 1 ヶ付属します。
3. Y5 と Y6 の屋外形の場合は、ご照会ください。
4. 本表の値は、予告なしに変更することがあります。

中実軸（ソリッドシャフト）形取扱資料

■シールキャップ

中実軸形（出力軸片側）は、
（1）枠番 A ～ E は、反軸出側にシールキャップを取り付けています。

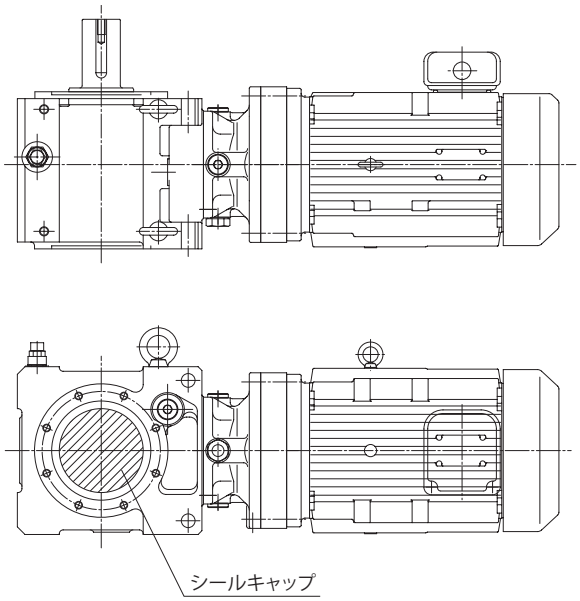

（2）枠番 F は、反軸出側にカバーを取り付けています。
・ボルトの頭を含め、ケース面より 39mm 出っ張ります。
・モータ中心からの長さ（下図 277mm、222mm 部）は、取付位置記号によって異なります。
（B6 ～ B18 頁参照）

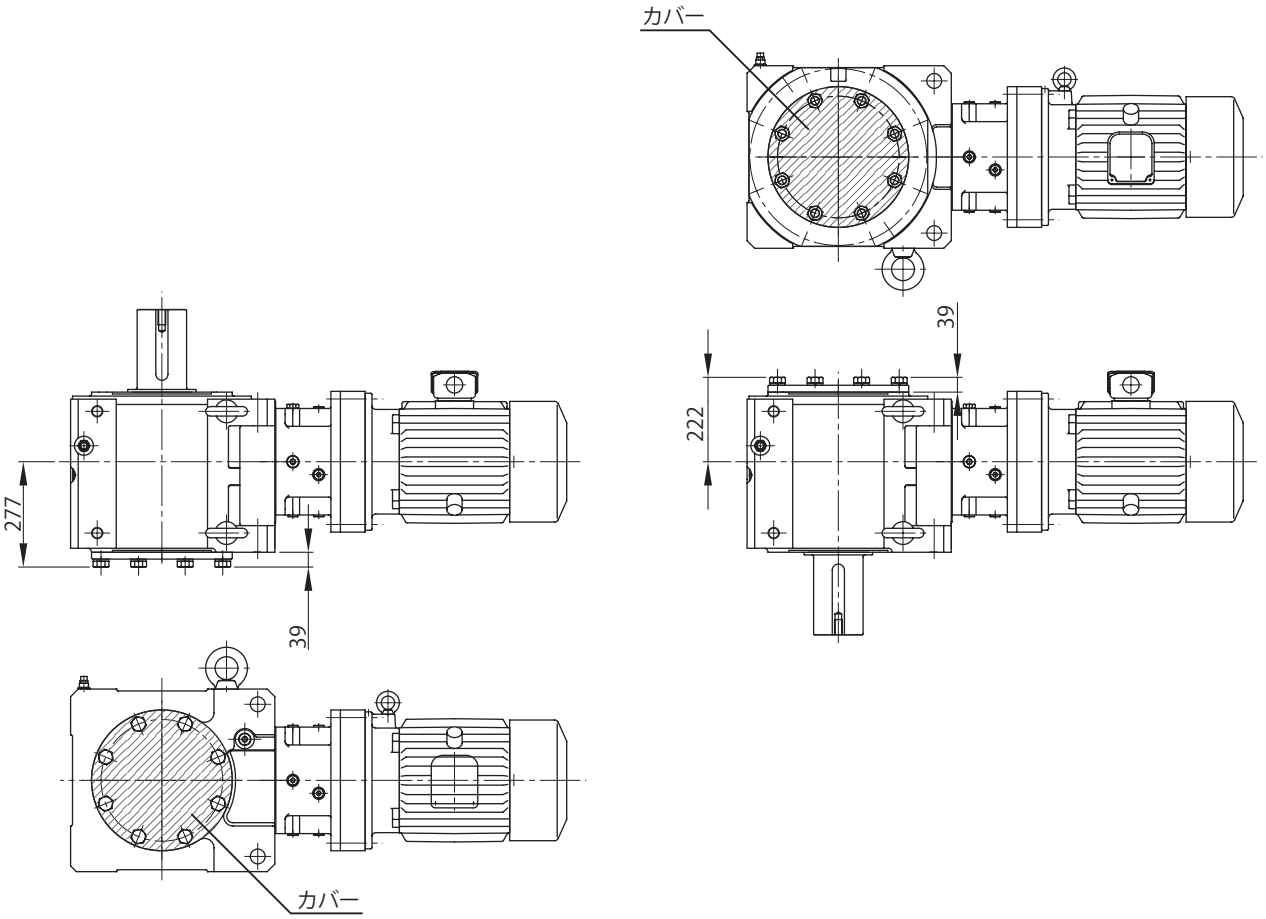

モータ特性表

選定について
選定表
寸法図
技術資料
オプション
ギヤモータ
レデューサ
構造図
銘板
潤滑
ラジアル荷重
スラスト荷重
慣性モーメント
GD²
軸端詳細寸法
中空軸形取扱資料
中実軸形取扱資料
モータ特性表
端子箱
ファンカバー
ブレーキ
結線
インバータ駆動
世界の電源
保護方式冷却方式
規格対応
塗装防錆
駆動系の計算式

■国内仕様モータ

表 F23 三相モータ（200V 級）

モータ枠番	極数	4P														
	電源	200V-50Hz					200V-60Hz					220V-60Hz				
	出力 (kW)	定格電流 (A)	停動トルク (%)	始動トルク (%)	始動電流 (A)	回転数 (r/min)	定格電流 (A)	停動トルク (%)	始動トルク (%)	始動電流 (A)	回転数 (r/min)	定格電流 (A)	停動トルク (%)	始動トルク (%)	始動電流 (A)	回転数 (r/min)
V-63S	0.1	0.69	265	281	2.7	1420	0.60	236	245	2.5	1700	0.62	285	297	2.8	1720
V-63M	0.2	1.24	232	233	4.6	1410	1.09	210	207	4.2	1700	1.09	254	250	4.8	1720
V-63M	0.25	1.40	205	225	5.2	1380	1.28	177	189	4.6	1670	1.23	228	251	5.2	1700
V-71M	0.4	2.35	237	237	9.1	1410	2.05	210	210	8.3	1700	2.02	257	257	9.4	1730
V-80S	0.55	2.82	219	225	11.2	1410	2.58	190	189	10.5	1680	2.47	237	240	11.7	1710

表 F24 三相モータ（400V 級）

モータ枠番	極数	4P														
	電源	400V-50Hz					400V-60Hz					440V-60Hz				
	出力 (kW)	定格電流 (A)	停動トルク (%)	始動トルク (%)	始動電流 (A)	回転数 (r/min)	定格電流 (A)	停動トルク (%)	始動トルク (%)	始動電流 (A)	回転数 (r/min)	定格電流 (A)	停動トルク (%)	始動トルク (%)	始動電流 (A)	回転数 (r/min)
V-63S	0.1	0.36	255	261	1.3	1420	0.31	219	224	1.2	1700	0.32	277	289	1.4	1720
V-63M	0.2	0.62	233	236	2.3	1410	0.55	202	202	2.1	1700	0.55	257	266	2.4	1720
V-63M	0.25	0.70	205	225	2.6	1380	0.64	177	189	2.3	1670	0.62	228	251	2.6	1700
V-71M	0.4	1.23	229	229	4.5	1420	1.04	197	201	4.1	1700	1.04	243	262	4.6	1740
V-80S	0.55	1.41	219	225	5.5	1410	1.29	190	189	5.3	1680	1.24	237	240	5.9	1710

注）1. ブレーキ付モータの特性は同一です。
2. ブレーキの特性は F49 頁をご参照ください。
3. 本表の値は、予告なしに変更することがあります。

モータ特性表

表 F25 プレミアム効率三相モータ（200V 級）

モータ枠番	極数	4P																					
	電源	200V-50Hz							200V-60Hz							220V-60Hz							
	出力 (kW)	定格電流 (A)	効率 (%)	IE コード	停動トルク (%)	始動トルク (%)	始動電流 (A)	回転数 (r/min)	定格電流 (A)	効率 (%)	IE コード	停動トルク (%)	始動トルク (%)	始動電流 (A)	回転数 (r/min)	定格電流 (A)	効率 (%)	IE コード	停動トルク (%)	始動トルク (%)	始動電流 (A)	回転数 (r/min)
N-80M	0.75	4.29	84.6	IE3	446	423	26.3	1440	3.73	86.6	IE3	384	346	23.9	1730	3.78	86.5	IE3	481	438	26.7	1740
N-90S	1.1	5.46	85.6	IE3	387	336	35.0	1440	4.90	86.9	IE3	328	264	31.1	1730	4.79	87.5	IE3	411	338	34.9	1740
N-90L	1.5	7.48	85.8	IE3	375	338	45.0	1430	6.80	87.3	IE3	325	271	41.1	1730	6.57	87.7	IE3	407	345	45.7	1730
N-100L	2.2	10.4	88.7	IE3	465	382	83.0	1450	9.32	89.8	IE3	402	297	74.9	1740	9.08	90.2	IE3	500	380	83.6	1750
N-112S	3.0	13.6	87.9	IE3	419	352	98.9	1440	12.3	89.5	IE3	358	282	91.0	1730	11.8	89.7	IE3	452	368	101	1740
N-112M	3.7	16.6	89.0	IE3	420	294	127	1460	15.0	90.1	IE3	370	243	115	1750	14.5	90.6	IE3	452	300	126	1760
N-132S	5.5	24.4	90.6	IE3	524	351	229	1460	21.8	91.7	IE3	440	286	196	1760	21.2	91.9	IE3	542	355	217	1770
N-132M	7.5	33.5	91.2	IE3	350	236	206	1460	30.0	91.8	IE3	286	199	176	1760	29.0	92.0	IE3	356	244	195	1770
N-160M	11	49.8	91.5	IE3	378	257	316	1470	43.2	92.5	IE3	308	210	268	1760	42.4	92.6	IE3	387	262	299	1770
N-160L	15	64.4	92.5	IE3	338	256	417	1480	57.8	93.0	IE3	280	214	369	1770	55.6	93.4	IE3	340	260	406	1780
N-180MS	18.5	74.4	93.9	IE3	375	272	578	1480	68.6	94.2	IE3	309	233	510	1780	64.8	94.4	IE3	374	283	561	1780
N-180M	22	86.0	93.8	IE3	314	227	578	1480	81.4	93.8	IE3	259	196	510	1780	75.8	94.3	IE3	314	238	561	1780
N-180L	30	124	94.0	IE3	382	265	907	1480	111	94.6	IE3	310	235	797	1780	107	94.7	IE3	375	284	877	1780
N-200L	37	146	94.1	IE3	361	266	1100	1480	136	94.5	IE3	277	228	952	1780	128	94.8	IE3	335	276	1050	1780
N-200LL	45	173	94.6	IE3	411	317	1460	1480	163	95.0	IE3	328	275	1280	1780	153	95.0	IE3	398	333	1400	1780
N-225S	55	203	95.1	IE3	409	358	1870	1480	193	95.4	IE3	341	308	1630	1780	181	95.4	IE3	412	372	1800	1780

表 F26 プレミアム効率三相モータ（400V 級）

モータ枠番	極数	4P																					
	電源	400V-50Hz							400V-60Hz							440V-60Hz							
	出力 (kW)	定格電流 (A)	効率 (%)	IE コード	停動トルク (%)	始動トルク (%)	始動電流 (A)	回転数 (r/min)	定格電流 (A)	効率 (%)	IE コード	停動トルク (%)	始動トルク (%)	始動電流 (A)	回転数 (r/min)	定格電流 (A)	効率 (%)	IE コード	停動トルク (%)	始動トルク (%)	始動電流 (A)	回転数 (r/min)
N-80M	0.75	2.15	84.6	IE3	446	423	13.2	1440	1.87	86.6	IE3	384	346	12.0	1730	1.89	86.5	IE3	481	438	13.3	1740
N-90S	1.1	2.73	85.6	IE3	387	336	17.5	1440	2.45	86.9	IE3	328	264	15.6	1730	2.40	87.5	IE3	411	338	17.4	1740
N-90L	1.5	3.74	85.8	IE3	375	338	22.5	1430	3.40	87.3	IE3	325	271	20.5	1730	3.29	87.7	IE3	407	345	22.8	1730
N-100L	2.2	5.20	88.7	IE3	465	382	41.5	1450	4.66	89.8	IE3	402	297	37.5	1740	4.54	90.2	IE3	500	380	41.8	1750
N-112S	3.0	6.80	87.9	IE3	419	352	49.5	1440	6.15	89.5	IE3	358	282	45.5	1730	5.90	89.7	IE3	452	368	50.7	1740
N-112M	3.7	8.30	89.0	IE3	420	294	63.6	1460	7.50	90.1	IE3	370	243	57.3	1750	7.25	90.6	IE3	452	300	63.0	1760
N-132S	5.5	12.2	90.6	IE3	524	351	114	1460	10.9	91.7	IE3	440	286	98.1	1760	10.6	91.9	IE3	542	355	109	1770
N-132M	7.5	16.8	91.2	IE3	350	236	103	1460	15.0	91.8	IE3	286	199	87.9	1760	14.5	92.0	IE3	356	244	97.7	1770
N-160M	11	24.9	91.5	IE3	378	257	158	1470	21.6	92.5	IE3	308	210	134	1760	21.2	92.6	IE3	387	262	149	1770
N-160L	15	32.2	92.5	IE3	338	256	208	1480	28.9	93.0	IE3	280	214	185	1770	27.8	93.4	IE3	340	260	203	1780
N-180MS	18.5	37.2	93.9	IE3	375	272	289	1480	34.3	94.2	IE3	309	233	255	1780	32.4	94.4	IE3	374	283	280	1780
N-180M	22	43.0	93.8	IE3	314	227	289	1480	40.7	93.8	IE3	259	196	255	1780	37.9	94.3	IE3	314	238	280	1780
N-180L	30	62.1	94.0	IE3	382	265	453	1480	55.4	94.6	IE3	310	235	399	1780	53.3	94.7	IE3	375	284	439	1780
N-200L	37	73.0	94.1	IE3	361	266	549	1480	68.0	94.5	IE3	277	228	476	1780	64.0	94.8	IE3	335	276	524	1780
N-200LL	45	86.5	94.6	IE3	411	317	731	1480	81.5	95.0	IE3	328	275	638	1780	76.5	95.0	IE3	398	333	702	1780
N-225S	55	102	95.1	IE3	409	358	934	1480	96.5	95.4	IE3	341	308	817	1780	90.5	95.4	IE3	412	372	898	1780

注）1. ブレーキ付モータの特性は同一です。
2. ブレーキの特性は F49 頁をご参照ください。
3. 本表の値は、予告なしに変更することがあります。

モータ特性表

選定について
選定表
寸法図
技術資料
オプション
ギヤモータ
レデューサ
構造図
銘板
潤滑
ラジアル荷重
スラスト荷重
慣性モーメント
GD²
軸端詳細寸法
中空軸形取扱資料
中実軸形取扱資料
モータ特性表
端子箱
ファンカバー
ブレーキ
結線
インバータ駆動
世界の電源
保護方式冷却方式
規格対応
塗装防錆
駆動系の計算式

表 F27 インバータ用プレミアム効率三相モータ（200V 級）

モータ枠番	極数	4P											
	電源	200V-60Hz						220V-60Hz					
	出力 (kW)	周波数 (Hz)	電圧 (V)	定格電流 (A)	回転数 (r/min)	効率 (%)	IE コード	周波数 (Hz)	電圧 (V)	定格電流 (A)	回転数 (r/min)	効率 (%)	IE コード
N-80M	0.75	60 6	200 31	3.58 3.52	1735 115	86.6 —	IE3 —	60 6	220 31	3.57 3.52	1750 115	86.5 —	IE3 —
N-90L	1.5	60 6	200 32	6.43 6.34	1725 110	87.3 —	IE3 —	60 6	220 32	6.22 6.34	1745 110	87.7 —	IE3 —
N-100L	2.2	60 6	200 31	8.96 8.68	1750 135	89.8 —	IE3 —	60 6	220 31	8.66 8.68	1760 135	90.2 —	IE3 —
N-112M	3.7	60 6	200 32	14.3 13.8	1760 145	90.1 —	IE3 —	60 6	220 32	13.8 13.8	1770 145	90.6 —	IE3 —
N-132S	5.5	60 6	200 28	20.9 20.2	1765 155	91.7 —	IE3 —	60 6	220 27	20.1 19.9	1775 155	91.9 —	IE3 —
N-132M	7.5	60 6	200 29	28.8 28.5	1770 145	91.8 —	IE3 —	60 6	220 30	27.7 27.5	1775 150	92.0 —	IE3 —
N-160M	11	60 6	200 29	42.0 41.5	1770 150	92.5 —	IE3 —	60 6	220 29	40.6 41.5	1775 150	92.6 —	IE3 —
N-160L	15	60 6	200 27	55.2 52.4	1780 165	93.0 —	IE3 —	60 6	220 27	53.0 52.4	1785 165	93.4 —	IE3 —
N-180MS	18.5	60 6	200 26	65.7 61.5	1790 170	94.2 —	IE3 —	60 6	220 27	62.3 60.7	1790 170	94.4 —	IE3 —
N-180M	22	60 6	200 27	77.2 70.4	1785 170	93.8 —	IE3 —	60 6	220 28	72.2 69.5	1790 170	94.3 —	IE3 —
N-180L	30	60 6	200 28	104 101	1790 170	94.6 —	IE3 —	60 6	220 28	101 101	1790 170	94.7 —	IE3 —
N-200L	37	60 6	200 28	127 122	1785 170	94.5 —	IE3 —	60 6	220 28	120 119	1790 170	94.8 —	IE3 —
N-200LL	45	60 6	200 28	155 155	1790 165	95.0 —	IE3 —	60 6	220 28	146 156	1790 165	95.0 —	IE3 —
N-225S	55	60 6	200 31	187 188	1790 165	95.4 —	IE3 —	60 6	220 31	174 187	1790 165	95.4 —	IE3 —

表 F28 インバータ用プレミアム効率三相モータ（400V 級）

モータ枠番	極数	4P											
	電源	400V-60Hz						440V-60Hz					
	出力 (kW)	周波数 (Hz)	電圧 (V)	定格電流 (A)	回転数 (r/min)	効率 (%)	IE コード	周波数 (Hz)	電圧 (V)	定格電流 (A)	回転数 (r/min)	効率 (%)	IE コード
N-80M	0.75	60 6	400 62	1.79 1.76	1735 115	86.6 —	IE3 —	60 6	440 62	1.79 1.76	1750 115	86.5 —	IE3 —
N-90L	1.5	60 6	400 64	3.22 3.17	1725 110	87.3 —	IE3 —	60 6	440 65	3.11 3.12	1745 115	87.7 —	IE3 —
N-100L	2.2	60 6	400 62	4.48 4.34	1750 135	89.8 —	IE3 —	60 6	440 62	4.33 4.34	1760 135	90.2 —	IE3 —
N-112M	3.7	60 6	400 63	7.16 6.89	1760 145	90.1 —	IE3 —	60 6	440 63	6.90 6.89	1770 145	90.6 —	IE3 —
N-132S	5.5	60 6	400 55	10.4 10.1	1765 155	91.7 —	IE3 —	60 6	440 54	10.1 9.97	1775 155	91.9 —	IE3 —
N-132M	7.5	60 6	400 57	14.4 14.2	1770 145	91.8 —	IE3 —	60 6	440 59	13.8 13.8	1775 150	92.0 —	IE3 —
N-160M	11	60 6	400 59	21.0 20.8	1770 150	92.5 —	IE3 —	60 6	440 59	20.3 20.8	1775 150	92.6 —	IE3 —
N-160L	15	60 6	400 55	27.6 26.2	1780 165	93.0 —	IE3 —	60 6	440 55	26.5 26.2	1785 165	93.4 —	IE3 —
N-180MS	18.5	60 6	400 52	32.8 30.7	1790 170	94.2 —	IE3 —	60 6	440 53	31.1 30.4	1790 170	94.4 —	IE3 —
N-180M	22	60 6	400 54	38.6 35.2	1785 170	93.8 —	IE3 —	60 6	440 55	36.1 34.7	1790 170	94.3 —	IE3 —
N-180L	30	60 6	400 56	52.1 50.3	1790 170	94.6 —	IE3 —	60 6	440 56	50.5 50.3	1790 170	94.7 —	IE3 —
N-200L	37	60 6	400 56	63.7 60.8	1785 170	94.5 —	IE3 —	60 6	440 56	60.1 59.6	1790 170	94.8 —	IE3 —
N-200LL	45	60 6	400 56	77.3 77.4	1790 165	95.0 —	IE3 —	60 6	440 56	72.8 78.1	1790 165	95.0 —	IE3 —
N-225S	55	60 6	400 62	93.7 94.2	1790 165	95.4 —	IE3 —	60 6	440 62	87.1 93.3	1790 165	95.4 —	IE3 —

注）1. 効率と IE コードは商用電源で運転した場合の特性を示します。
2. ブレーキ付モータの特性は同一です。
3. ブレーキの特性は F49 頁をご参照ください。
4. 本表の値は、予告なしに変更することがあります。

モータ特性表

表 F29 インバータ用 AF モータ（200V 級）

モータ枠番	極数	4P							
	電源	200V-60Hz				220V-60Hz			
	出力 (kW)	周波数 (Hz)	電圧 (V)	定格電流 (A)	回転数 (r/min)	周波数 (Hz)	電圧 (V)	定格電流 (A)	回転数 (r/min)
VA-63S	0.1	60 6	200 34	0.83 0.75	1750 120	60 6	220 34	0.91 0.75	1760 120
VA-63M	0.2	60 6	200 34	1.5 1.5	1750 130	60 6	220 34	1.6 1.5	1760 130
VA-71M	0.4	60 6	200 35	2.3 2.2	1735 115	60 6	220 35	2.4 2.2	1745 115

表 F30 インバータ用 AF モータ（400V 級）

モータ枠番	極数	4P							
	電源	400V-60Hz				440V-60Hz			
	出力 (kW)	周波数 (Hz)	電圧 (V)	定格電流 (A)	回転数 (r/min)	周波数 (Hz)	電圧 (V)	定格電流 (A)	回転数 (r/min)
VA-63S	0.1	60 6	400 68	0.42 0.37	1760 125	60 6	440 68	0.46 0.38	1765 125
VA-63M	0.2	60 6	400 68	0.74 0.73	1755 130	60 6	440 68	0.84 0.75	1765 130
VA-71M	0.4	60 6	400 70	1.2 1.1	1735 115	60 6	440 70	1.2 1.1	1745 115

表 F31 高効率三相モータ（200V 級）

モータ枠番	極数	4P																	
	電源	200V-50Hz						200V-60Hz						220V-60Hz					
	出力 (kW)	定格電流 (A)	効率 (%)	停動トルク (%)	始動トルク (%)	始動電流 (A)	回転数 (r/min)	定格電流 (A)	効率 (%)	停動トルク (%)	始動トルク (%)	始動電流 (A)	回転数 (r/min)	定格電流 (A)	効率 (%)	停動トルク (%)	始動トルク (%)	始動電流 (A)	回転数 (r/min)
VA-63M	0.2	1.26	73.2	293	285	6.00	1430	1.12	76.0	262	263	5.30	1710	1.14	75.0	317	318	6.10	1730
VA-71M	0.4	2.11	76.7	323	321	11.6	1420	1.96	77.9	292	292	10.7	1700	1.91	78.5	353	353	12.0	1720

表 F32 高効率三相モータ（400V 級）

モータ枠番	極数	4P																	
	電源	400V-50Hz						400V-60Hz						440V-60Hz					
	出力 (kW)	定格電流 (A)	効率 (%)	停動トルク (%)	始動トルク (%)	始動電流 (A)	回転数 (r/min)	定格電流 (A)	効率 (%)	停動トルク (%)	始動トルク (%)	始動電流 (A)	回転数 (r/min)	定格電流 (A)	効率 (%)	停動トルク (%)	始動トルク (%)	始動電流 (A)	回転数 (r/min)
VA-63M	0.2	0.63	73.2	293	285	3.00	1430	0.56	76.0	262	263	2.65	1710	0.57	75.0	317	318	3.05	1730
VA-71M	0.4	1.06	76.7	323	321	5.80	1420	0.98	77.9	292	292	5.35	1700	0.96	78.5	353	353	6.00	1720

注）1. ブレーキ付モータの特性は同一です。
2. ブレーキの特性は F49 頁をご参照ください。
3. 高効率三相モータの規格効率値は、JIS C 4212 に依ります。
4. 本表の値は、予告なしに変更することがあります。

モータ特性表

選定について
選定表
寸法図
技術資料
オプション
ギヤモータ
レデューサ
構造図
銘板
潤滑
ラジアル荷重
スラスト荷重
慣性モーメント
GD²
軸端詳細寸法
中空軸形取扱資料
中実軸形取扱資料
モータ特性表
端子箱
ファンカバー
ブレーキ
結線
インバータ駆動
世界の電源
保護方式冷却方式
規格対応
塗装防錆
駆動系の計算式

表 F33 三相モータ 安全増防爆形（200V 級）

モータ枠番	極数	4P														
	電源	200V-50Hz					200V-60Hz					220V-60Hz				
	出力 (kW)	定格電流 (A)	停動トルク (%)	始動トルク (%)	始動電流 (A)	回転数 (r/min)	定格電流 (A)	停動トルク (%)	始動トルク (%)	始動電流 (A)	回転数 (r/min)	定格電流 (A)	停動トルク (%)	始動トルク (%)	始動電流 (A)	回転数 (r/min)
V-63S	0.1	0.69	265	281	2.7	1420	0.60	236	245	2.5	1690	0.62	285	297	2.8	1720
V-63M	0.2	1.2	232	233	4.6	1410	1.1	210	207	4.2	1690	1.1	254	250	4.8	1710
V-71M	0.4	2.3	237	237	9.1	1380	2.0	210	210	8.3	1650	2.0	257	257	9.4	1680
F-200LG	30	105	245	281	706	1470	105	195	231	610	1760	94	245	292	684	1770
F-200L	37	128	245	289	857	1470	128	195	241	742	1750	115	245	305	832	1760
F-225S	45	154	243	228	985	1470	154	198	193	844	1770	139	246	241	943	1770
F-225S	55	186	267	261	1328	1470	186	217	225	1130	1770	168	269	280	1261	1770

表 F34 三相モータ 安全増防爆形（400V 級）

モータ枠番	極数	4P														
	電源	400V-50Hz					400V-60Hz					440V-60Hz				
	出力 (kW)	定格電流 (A)	停動トルク (%)	始動トルク (%)	始動電流 (A)	回転数 (r/min)	定格電流 (A)	停動トルク (%)	始動トルク (%)	始動電流 (A)	回転数 (r/min)	定格電流 (A)	停動トルク (%)	始動トルク (%)	始動電流 (A)	回転数 (r/min)
V-63S	0.1	0.36	255	261	1.3	1420	0.31	233	224	1.2	1700	0.32	277	289	1.4	1720
V-63M	0.2	0.62	233	236	2.3	1410	0.54	212	202	2.1	1690	0.54	257	266	2.4	1710
V-71M	0.4	1.2	229	229	4.5	1390	1.0	205	201	4.1	1650	1.0	249	262	4.6	1680
F-200LG	30	52	245	281	353	1470	53	195	231	305	1760	47.2	245	292	342	1770
F-200L	37	64	245	289	429	1470	64	195	241	371	1750	58	245	305	416	1760
F-225S	45	77	243	222	492	1470	77	198	193	422	1770	70	246	241	471	1770
F-225S	55	93	267	261	664	1470	93	217	225	565	1770	84	269	280	630	1770

注）本表の値は、予告なしに変更することがあります。

表 F35 プレミアム効率三相モータ 安全増防爆形（200V 級）

モータ枠番	極数	4P																						
	電源	200V-50Hz							200V-60Hz								220V-60Hz							
	出力 (kW)	定格電流 (A)	効率 (%)	IE コード	停動トルク (%)	始動トルク (%)	始動電流 (A)	回転数 (r/min)	定格電流 (A)	効率 (%)	IE コード	停動トルク (%)	始動トルク (%)	始動電流 (A)	回転数 (r/min)	定格電流 (A)	効率 (%)	IE コード	停動トルク (%)	始動トルク (%)	始動電流 (A)	回転数 (r/min)
N-80M	0.75	4.12	84.6	IE3	446	423	26.3	1440	3.73	86.6	IE3	384	346	23.9	1730	3.78	86.5	IE3	481	438	26.7	1740
N-90L	1.5	7.19	85.8	IE3	375	338	45.0	1430	6.80	87.3	IE3	325	271	41.1	1730	6.57	87.7	IE3	407	345	45.7	1730
N-100L	2.2	9.87	88.7	IE3	465	382	83.0	1450	9.32	89.8	IE3	402	297	74.9	1740	9.08	90.2	IE3	500	380	83.6	1750
N-112M	3.7	16.6	89.0	IE3	420	294	127	1460	15.0	90.1	IE3	370	243	115	1750	14.5	90.6	IE3	452	300	126	1760
N-132S	5.5	24.4	90.6	IE3	524	351	229	1460	21.8	91.7	IE3	440	286	196	1760	21.2	91.9	IE3	542	355	217	1770
N-132M	7.5	33.5	91.2	IE3	350	236	206	1460	30.0	91.8	IE3	286	199	176	1760	29.0	92.0	IE3	356	244	195	1770
N-160M	11	49.8	91.5	IE3	378	257	316	1470	43.2	92.5	IE3	308	210	268	1760	42.4	92.6	IE3	387	262	299	1770
N-160L	15	64.4	92.5	IE3	338	256	417	1480	57.8	93.0	IE3	280	214	369	1770	55.6	93.4	IE3	340	260	406	1780
N-180MS	18.5	74.4	93.9	IE3	375	272	578	1480	68.6	94.2	IE3	309	233	510	1780	64.8	94.4	IE3	374	283	561	1780
N-180M	22	86.0	93.8	IE3	314	227	578	1480	81.4	93.8	IE3	259	196	510	1780	75.8	94.3	IE3	314	238	561	1780

表 F36 プレミアム効率三相モータ 安全増防爆形（400V 級）

モータ枠番	極数	4P																						
	電源	400V-50Hz							400V-60Hz								440V-60Hz							
	出力 (kW)	定格電流 (A)	効率 (%)	IE コード	停動トルク (%)	始動トルク (%)	始動電流 (A)	回転数 (r/min)	定格電流 (A)	効率 (%)	IE コード	停動トルク (%)	始動トルク (%)	始動電流 (A)	回転数 (r/min)	定格電流 (A)	効率 (%)	IE コード	停動トルク (%)	始動トルク (%)	始動電流 (A)	回転数 (r/min)
N-80M	0.75	2.15	84.6	IE3	446	423	13.2	1440	1.87	86.6	IE3	384	346	12.0	1730	1.89	86.5	IE3	481	438	13.3	1740
N-90L	1.5	3.74	85.8	IE3	375	338	22.5	1430	3.40	87.3	IE3	325	271	20.5	1730	3.29	87.7	IE3	407	345	22.8	1730
N-100L	2.2	5.20	88.7	IE3	465	382	41.5	1450	4.66	89.8	IE3	402	297	37.5	1740	4.54	90.2	IE3	500	380	41.8	1750
N-112M	3.7	8.30	89.0	IE3	420	294	63.6	1460	7.50	90.1	IE3	370	243	57.3	1750	7.25	90.6	IE3	452	300	63.0	1760
N-132S	5.5	12.2	90.6	IE3	524	351	114	1460	10.9	91.7	IE3	440	286	98.1	1760	10.6	91.9	IE3	542	355	109	1770
N-132M	7.5	16.8	91.2	IE3	350	236	103	1460	15.0	91.8	IE3	286	199	87.9	1760	14.5	92.0	IE3	356	244	97.7	1770
N-160M	11	24.9	91.5	IE3	378	257	158	1470	21.6	92.5	IE3	308	210	134	1760	21.2	92.6	IE3	387	262	149	1770
N-160L	15	32.2	92.5	IE3	338	256	208	1480	28.9	93.0	IE3	280	214	185	1770	27.8	93.4	IE3	340	260	203	1780
N-180MS	18.5	37.2	93.9	IE3	375	272	289	1480	34.3	94.2	IE3	309	233	255	1780	32.4	94.4	IE3	374	283	280	1780
N-180M	22	43.0	93.8	IE3	314	227	289	1480	40.7	93.8	IE3	259	196	255	1780	37.9	94.3	IE3	314	238	281	1780

注）1. 安全増防爆形は効率規制の対象外ですが、0.75 ～ 22kW はプレミアム効率モータで製作します。
2. 本表の値は、予告なしに変更することがあります。

MEMO

端子箱

選定について
選定表
寸法図
技術資料
オプション
ギヤモータ
レデューサ
構造図
銘板
潤滑
ラジアル荷重
スラスト荷重
慣性モーメント
GD²
軸端詳細寸法
中空軸形取扱資料
中実軸形取扱資料
モータ特性表
端子箱
ファンカバー
ブレーキ
結線
インバータ駆動
世界の電源
保護方式冷却方式
規格対応
塗装防錆
駆動系の計算式

■屋内形モータ（ブレーキ無）

樹脂製

	モータ種類	極数	モータ容量
図 F16	三相モータ	4P	0.1 ～ 0.4kW
	インバータ用 AF モータ	4P	0.1 ～ 0.2kW
	高効率三相モータ	4P	0.2kW

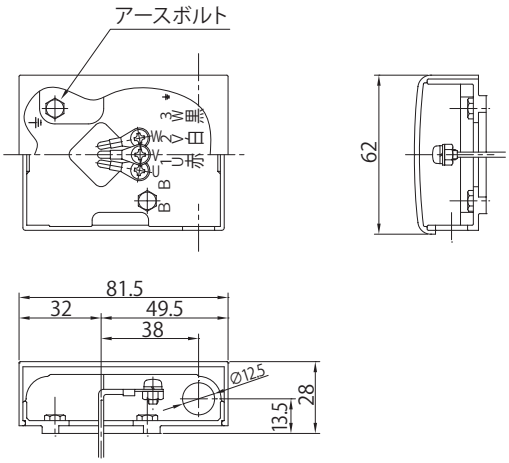

参考イメージ

注）オプションで鋼板製も製作できます。図 F17 をご参照ください。

鋼板製

	モータ種類	極数	モータ容量	オプション モータ容量
図 F17	三相モータ	4P	0.55kW	0.1 ～ 0.4kW
	プレミアム効率三相モータ	4P	0.75 ～ 3.7kW	—
	インバータ用プレミアム効率三相モータ	4P	0.75 ～ 3.7kW	—
	インバータ用 AF モータ	4P	0.4kW	0.1 ～ 0.2kW
	高効率三相モータ	4P	0.4kW	0.2kW

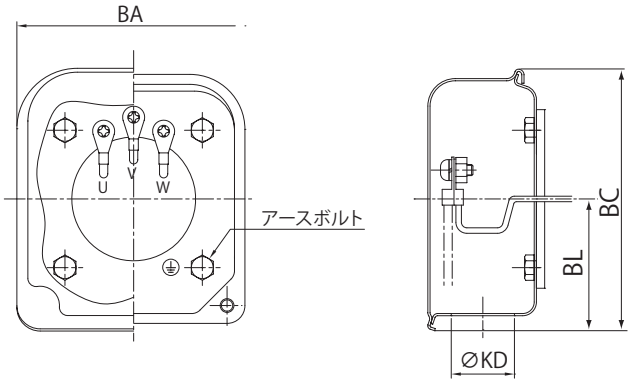

参考イメージ

単位：mm

kW	三相モータ 4P BA	BC	BL	KD	プレミアム効率三相モータ インバータ用プレミアム効率三相モータ 4P BA	BC	BL	KD	インバータ用 AF モータ 高効率三相モータ 4P BA	BC	BL	KD
0.1	85	96	43	23	—	—	—	—	85	96	43	23
0.2												
0.25									—	—	—	—
0.4									85	95	48	23
0.55	85	95	48	23					—	—	—	—
0.75	—	—	—	—	85	95	48	23				
1.1												
1.5												
2.2					100	111	58					
3.0												
3.7												

注）1. ▭ はオプションの場合です。
2. 端子箱のサイズによって、パッキンの形状は異なります。
3. インバータ用プレミアム効率三相モータには、1.1、3.0kW はありません。
4. 高効率三相モータには 0.1kW はありません。

鋼板製

	モータ種類	極数	モータ容量
図 F18	プレミアム効率三相モータ	4P	5.5 ～ 37kW
	インバータ用プレミアム効率三相モータ	4P	5.5 ～ 37kW

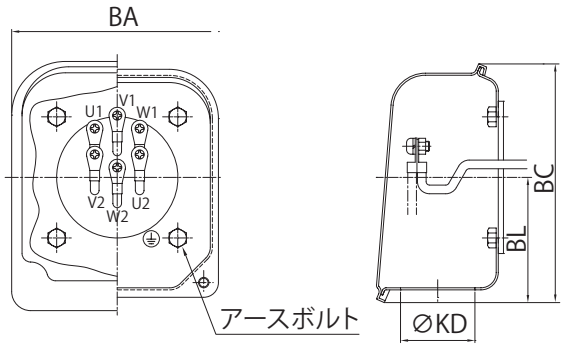

参考イメージ

単位：mm

kW	プレミアム効率三相モータ インバータ用プレミアム効率三相モータ 4P			
	BA	BC	BL	KD
5.5	100	111	58	23
7.5	122	138	72	43
11				
15				
18.5	166	187	98	49
22				
30				
37				

注）端子箱のサイズによって、パッキンの形状は異なります。

鋼板製

	モータ種類	極数	モータ容量
図 F19	プレミアム効率三相モータ	4P	45 ～ 55kW
	インバータ用プレミアム効率三相モータ	4P	45 ～ 55kW

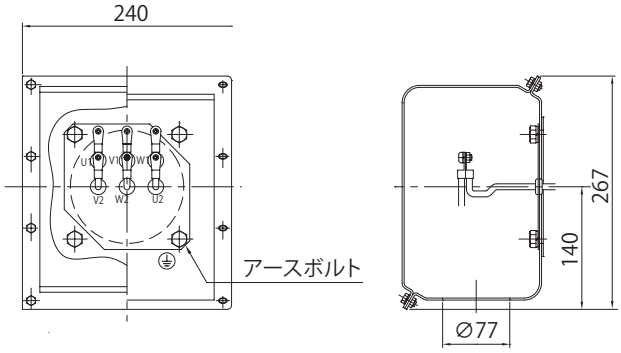

端子箱

選定について
選定表
寸法図
技術資料
オプション
ギヤモータ
レデューサ
構造図
銘板
潤滑
ラジアル荷重
スラスト荷重
慣性モーメント
GD²
軸端詳細寸法
中空軸形取扱資料
中実軸形取扱資料
モータ特性表
端子箱
ファンカバー
ブレーキ
結線
インバータ駆動
世界の電源
保護方式冷却方式
規格対応
塗装防錆
駆動系の計算式

■屋内形モータ（ブレーキ付）

樹脂製

	モータ種類	極数	モータ容量
図 F20	三相モータ	4P	0.1 ～ 0.4kW
	インバータ用 AF モータ	4P	0.1 ～ 0.2kW
	高効率三相モータ	4P	0.2kW

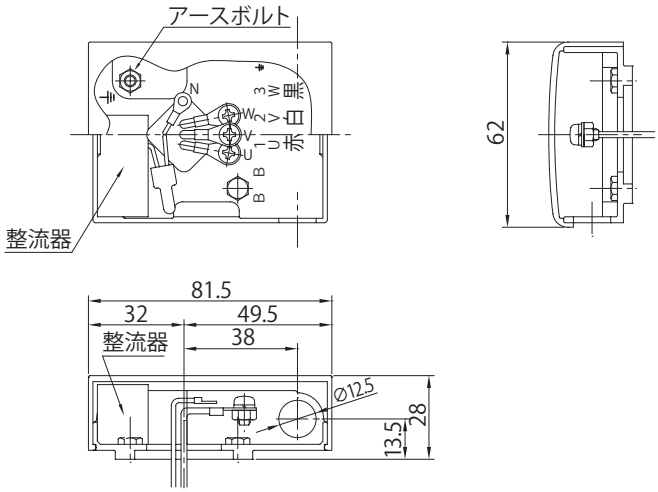

参考イメージ

注）オプションで鋼板製も製作できます。図 F21 をご参照ください。

鋼板製

	モータ種類	極数	モータ容量	オプション モータ容量
図 F21	三相モータ	4P	0.55kW	0.1 ～ 0.4kW
	プレミアム効率三相モータ	4P	0.75 ～ 3.7kW	—
	インバータ用プレミアム効率三相モータ	4P	0.75 ～ 3.7kW	—
	インバータ用 AF モータ	4P	0.4kW	0.1 ～ 0.2kW
	高効率三相モータ	4P	0.4kW	0.2kW

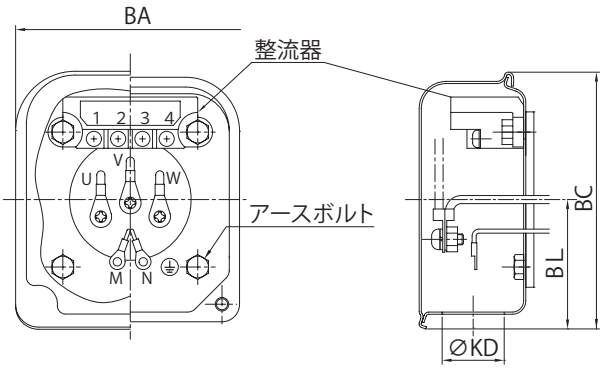

参考イメージ

単位：mm

kW	三相モータ 4P BA	BC	BL	KD	プレミアム効率三相モータ インバータ用プレミアム効率三相モータ 4P BA	BC	BL	KD	インバータ用 AF モータ 高効率三相モータ 4P BA	BC	BL	KD
0.1	85	96	43	23	—	—	—	—	85	96	43	23
0.2												
0.25									—	—	—	—
0.4									85	95	48	23
0.55	85	95	48	23					—	—	—	—
0.75	—	—	—	—	85	95	48	23				
1.1												
1.5												
2.2					100	111	58					
3.0												
3.7												

注）1. ▭ はオプションの場合です。
2. 端子箱のサイズによって、パッキンの形状は異なります。
3. インバータ用プレミアム効率三相モータには、1.1、3.0kW はありません。
4. 高効率三相モータには 0.1kW はありません。

鋼板製

	モータ種類	極数	モータ容量
図 F22	プレミアム効率三相モータ	4P	5.5 ～ 37kW
	インバータ用プレミアム効率三相モータ	4P	5.5 ～ 37kW

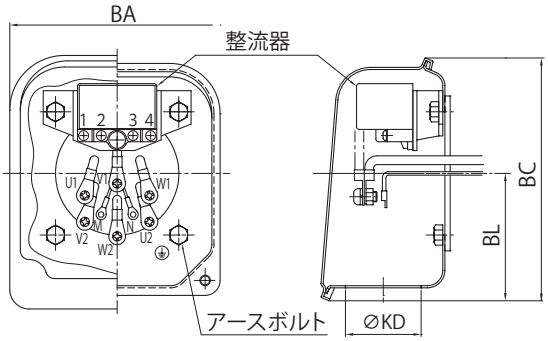

参考イメージ

単位：mm

kW	プレミアム効率三相モータ インバータ用プレミアム効率三相モータ 4P			
	BA	BC	BL	KD
5.5	100	111	58	23
7.5	122	138	72	43
11				
15	166	187	98	49
18.5				
22				
30				
37				

注）1. 端子箱のサイズによって、パッキンの形状は異なります。
2. FB-20、FB-30 ブレーキの場合は、整流器の端子数は 6 ケとなります。
3. ESB-250、ESB-250-2 ブレーキの場合は、ブレーキ端子は 3、4 となります。整流器は別置きのため端子箱に内蔵されません。

鋼板製

	モータ種類	極数	モータ容量
図 F23	プレミアム効率三相モータ	4P	45kW
	インバータ用プレミアム効率三相モータ	4P	45kW

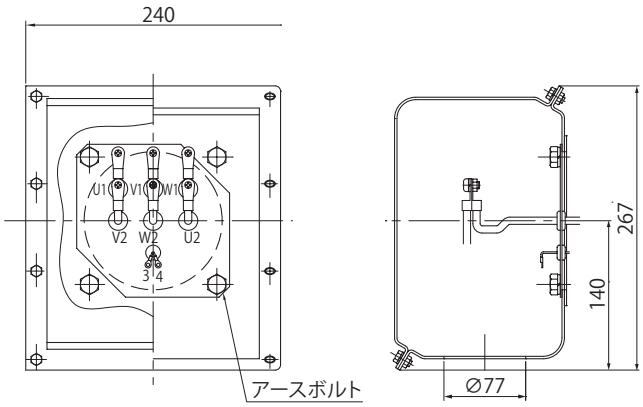

端子箱

■屋外形モータ（ブレーキ無）

アルミ製

	モータ種類	極数	モータ容量
図 F24	三相モータ	4P	0.1 ～ 0.4kW
	インバータ用 AF モータ	4P	0.1 ～ 0.2kW
	高効率三相モータ	4P	0.2kW

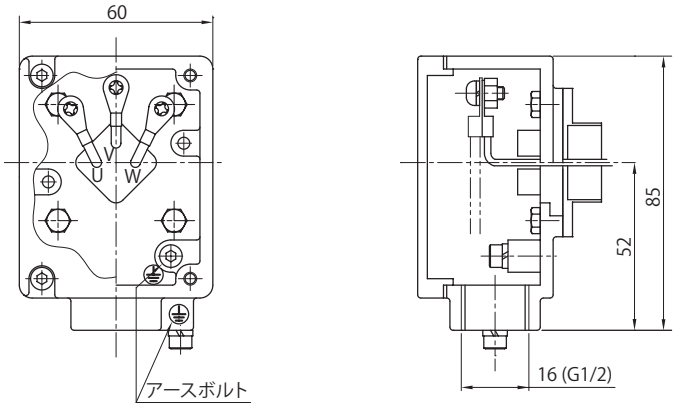

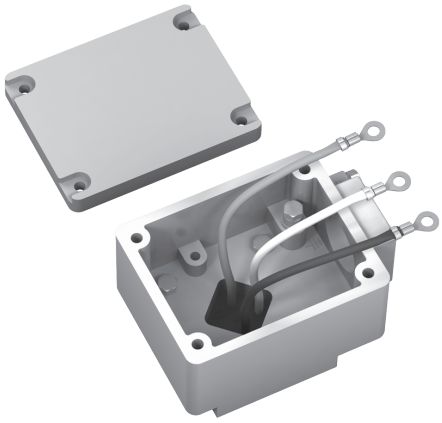

参考イメージ

注）オプションで鋼板製も製作できます。図 F25 をご参照ください。

鋼板製

	モータ種類	極数	モータ容量	オプション モータ容量
図 F25	三相モータ	4P	0.55kW	0.1 ～ 0.4kW
	プレミアム効率三相モータ	4P	0.75 ～ 3.7kW	—
	インバータ用プレミアム効率三相モータ	4P	0.75 ～ 3.7kW	—
	インバータ用 AF モータ	4P	0.4kW	0.1 ～ 0.2kW
	高効率三相モータ	4P	0.4kW	0.2kW

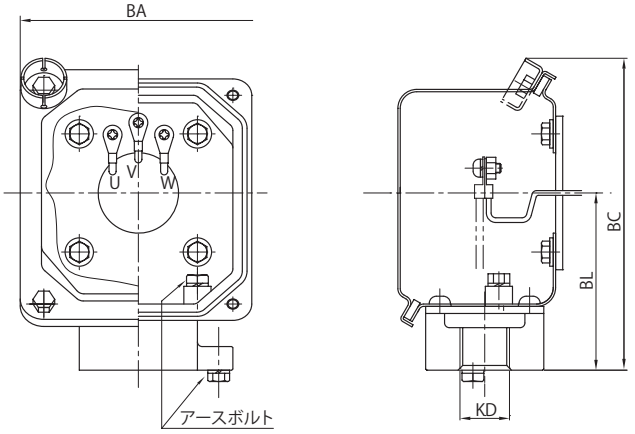

参考イメージ

単位：mm

kW	三相モータ 4P BA	BC	BL	KD	プレミアム効率三相モータ インバータ用プレミアム効率三相モータ 4P BA	BC	BL	KD	インバータ用 AF モータ 高効率三相モータ 4P BA	BC	BL	KD
0.1	100	132	70	16(G1/2)	—	—	—	—	100	132	70	16(G1/2)
0.2												
0.25									—	—	—	—
0.4									100	131	75	22(G3/4)
0.55	100	131	75	22(G3/4)					—	—	—	—
0.75	—	—	—	—	100	131	75	22(G3/4)				
1.1												
1.5												
2.2					123	151	87					
3.0												
3.7												

注）1. ▭ はオプションの場合です。
2. 端子箱のサイズによって、パッキンの形状とアースボルトの位置は異なります。
3. 電線管サイズは変更することができます。詳細は F45 頁をご参照ください。
4. インバータ用プレミアム効率三相モータには、1.1、3.0kW はありません。
5. 高効率三相モータには 0.1kW はありません。
6. 高効率三相モータ 0.4kW の KD 寸法は、16(G1/2）となります。

鋼板製

	モータ種類	極数	モータ容量
図 F26	プレミアム効率三相モータ	4P	5.5 ～ 15kW
	インバータ用プレミアム効率三相モータ	4P	5.5 ～ 15kW

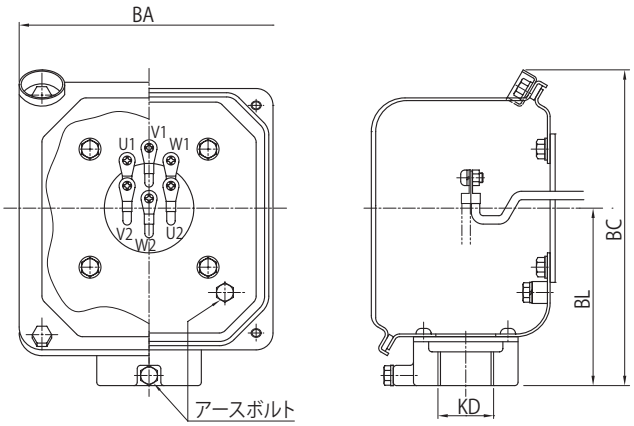

参考イメージ

単位：mm

kW	プレミアム効率三相モータ インバータ用プレミアム効率三相モータ 4P			
	BA	BC	BL	KD
5.5	123	151	87	28(G1)
7.5	154	184	105	
11				36(G1 1/4)
15				

注）1. 端子箱のサイズによって、パッキン・電線管の形状とアースボルトの位置は異なります。
2. 電線管サイズは変更することができます。詳細は F45 頁をご参照ください。

鋳鉄製

	モータ種類	極数	モータ容量
図 F27	プレミアム効率三相モータ	4P	18.5 ～ 55kW
	インバータ用プレミアム効率三相モータ	4P	18.5 ～ 55kW

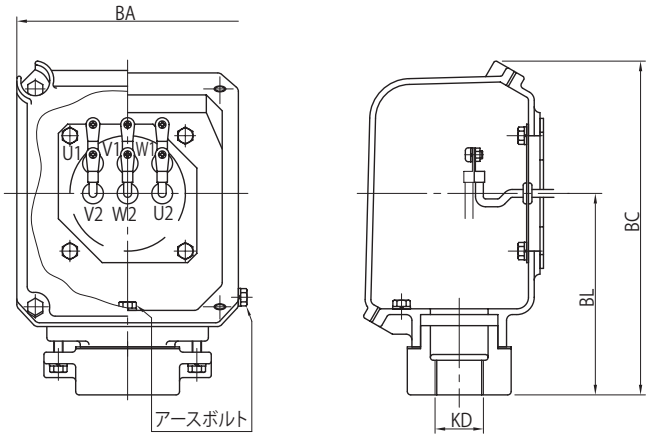

単位：mm

kW	プレミアム効率三相モータ インバータ用プレミアム効率三相モータ 4P			
	BA	BC	BL	KD
18.5	192	290	175	36(G1 1/4)
22				
30				54(G2)
37				
45	260	426	292	70(G2 1/2)
55				

注）1. 端子箱のサイズによって、パッキン・電線管の形状とアースボルトの位置は異なります。
2. 電線管サイズは変更することができます。詳細は F45 頁をご参照ください。

端子箱

選定について
選定表
寸法図
技術資料
オプション
ギヤモータ
レデューサ
構造図
銘板
潤滑
ラジアル荷重
スラスト荷重
慣性モーメント
GD²
軸端詳細寸法
中空軸形取扱資料
中実軸形取扱資料
モータ特性表
端子箱
ファンカバー
ブレーキ
結線
インバータ駆動
世界の電源
保護方式冷却方式
規格対応
塗装防錆
駆動系の計算式

■屋外形モータ（ブレーキ付）

アルミ製

	モータ種類	極数	モータ容量
図 F28	三相モータ	4P	0.1 ～ 0.4kW
	インバータ用 AF モータ	4P	0.1 ～ 0.2kW
	高効率三相モータ	4P	0.2kW

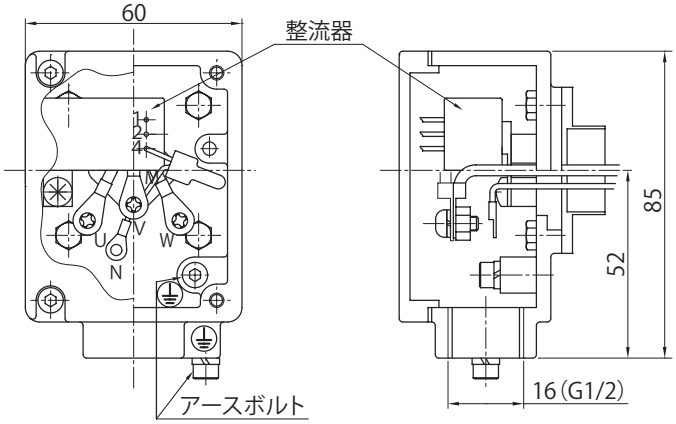

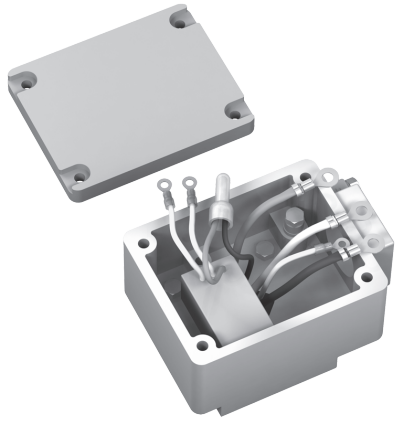

参考イメージ

注）オプションで鋼板製も製作できます。図 F29 をご参照ください。

鋼板製

	モータ種類	極数	モータ容量	オプション モータ容量
図 F29	三相モータ	4P	0.55kW	0.1 ～ 0.4kW
	プレミアム効率三相モータ	4P	0.75 ～ 3.7kW	—
	インバータ用プレミアム効率三相モータ	4P	0.75 ～ 3.7kW	—
	インバータ用 AF モータ	4P	0.4kW	0.1 ～ 0.2kW
	高効率三相モータ	4P	0.4kW	0.2kW

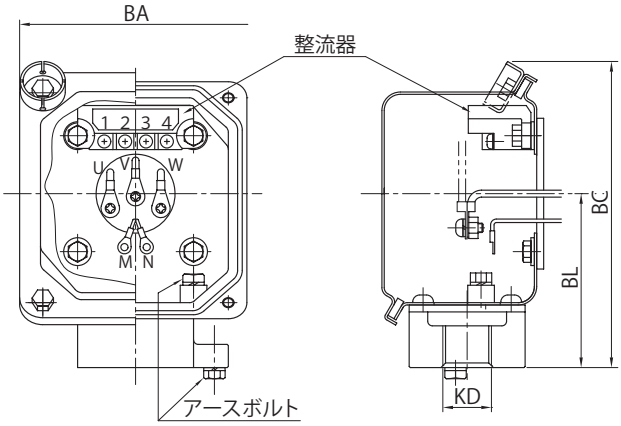

参考イメージ

単位：mm

kW	三相モータ 4P BA	BC	BL	KD	プレミアム効率三相モータ インバータ用プレミアム効率三相モータ 4P BA	BC	BL	KD	インバータ用 AF モータ 高効率三相モータ 4P BA	BC	BL	KD
0.1	100	132	70	16(G1/2)	—	—	—	—	100	132	70	16(G1/2)
0.2												
0.25									—	—	—	—
0.4									100	131	75	22(G3/4)
0.55	100	131	75	22(G3/4)					—	—	—	—
0.75	—	—	—	—	100	131	75	22(G3/4)				
1.1												
1.5												
2.2					123	151	87					
3.0												
3.7												

注）1. ▭ はオプションの場合です。
2. 端子箱のサイズによって、パッキンの形状とアースボルトの位置は異なります。
3. 電線管サイズは変更することができます。詳細は F45 頁をご参照ください。
4. インバータ用プレミアム効率三相モータには、1.1、3.0kW はありません。
5. 高効率三相モータには 0.1kW はありません。
6. 高効率三相モータ 0.4kW の KD 寸法は、16(G1/2）となります。

鋼板製

	モータ種類	極数	モータ容量
図 F30	プレミアム効率三相モータ	4P	5.5 ～ 15kW
	インバータ用プレミアム効率三相モータ	4P	5.5 ～ 15kW

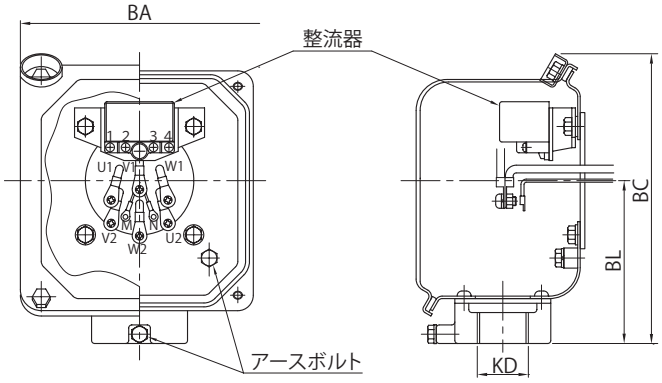

参考イメージ

単位：mm

kW	プレミアム効率三相モータ インバータ用プレミアム効率三相モータ 4P			
	BA	BC	BL	KD
5.5	123	151	87	28(G1)
7.5	154	184	105	
11				36(G1 1/4)
15				

注）1. 端子箱のサイズによって、パッキン・電線管の形状とアースボルトの位置は異なります。
2. FB-20 ブレーキの場合は、整流器の端子数は 6 ケとなります。
3. 電線管サイズは変更することができます。詳細は F45 頁をご参照ください。

鋳鉄製

	モータ種類	極数	モータ容量
図 F31	プレミアム効率三相モータ	4P	18.5 ～ 45kW
	インバータ用プレミアム効率三相モータ	4P	18.5 ～ 45kW

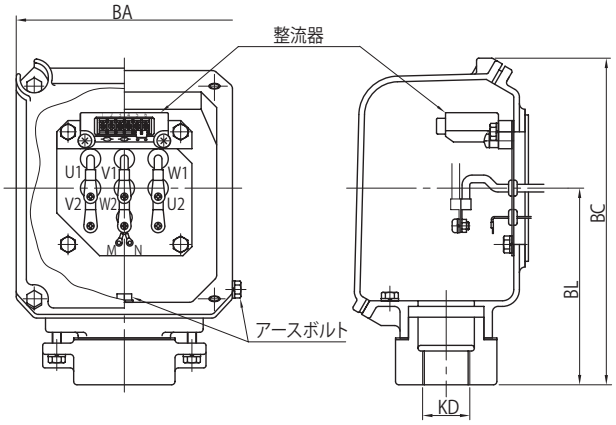

単位：mm

kW	プレミアム効率三相モータ インバータ用プレミアム効率三相モータ 4P			
	BA	BC	BL	KD
18.5	192	290	175	36(G1 1/4)
22				
30				54(G2)
37				
45	260	426	292	70(G2 1/2)

注）1. 端子箱のサイズによって、パッキン・電線管の形状とアースボルトの位置は異なります。
2. ESB-250、ESB-250-2ブレーキの場合は、ブレーキ端子は3、4となります。整流器は別置きのため端子箱に内蔵されません。
3. 電線管サイズは変更することができます。詳細はF45頁をご参照ください。

端子箱

選定について
選定表
寸法図
技術資料
オプション
ギヤモータ
レデューサ
構造図
銘板
潤滑
ラジアル荷重
スラスト荷重
慣性モーメント
GD²
軸端詳細寸法
中空軸形取扱資料
中実軸形取扱資料
モータ特性表
端子箱
ファンカバー
ブレーキ
結線
インバータ駆動
世界の電源
保護方式冷却方式
規格対応
塗装防錆
駆動系の計算式

■耐圧防爆形（屋内形・屋外形）

■三相モータ

0.1 ～ 3.7kW×4P 電線管式	5.5 ～ 37kW×4P 電線管式
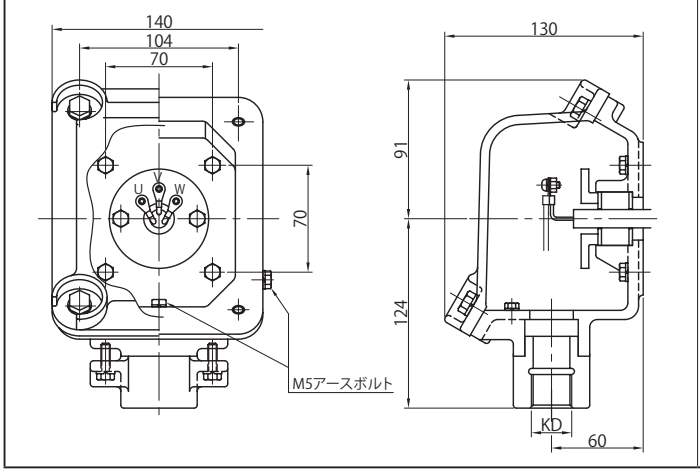	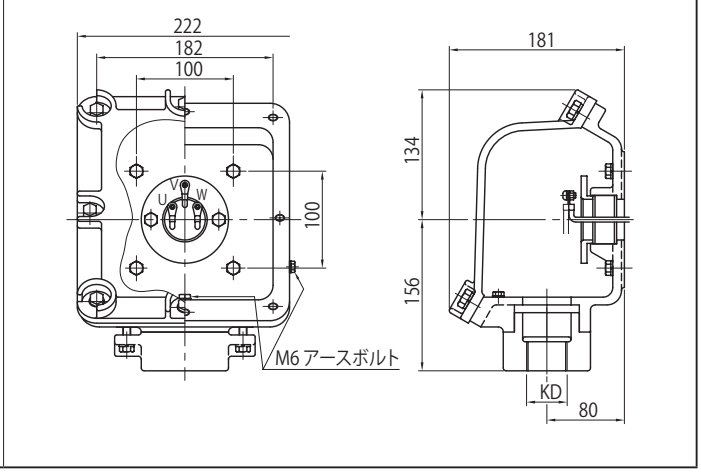

■インバータ用 AF モータ / インバータ HF-X20 シリーズ

0.2 ～ 2.2kW×4P 電線管メネジパッキン式	3.7kW×4P 電線管メネジパッキン式
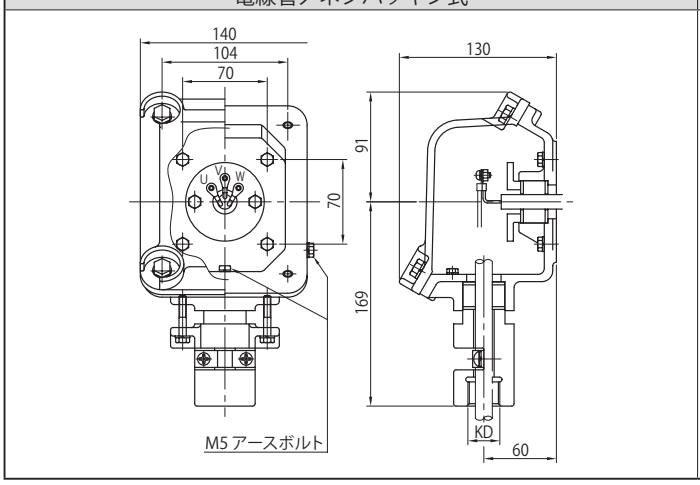	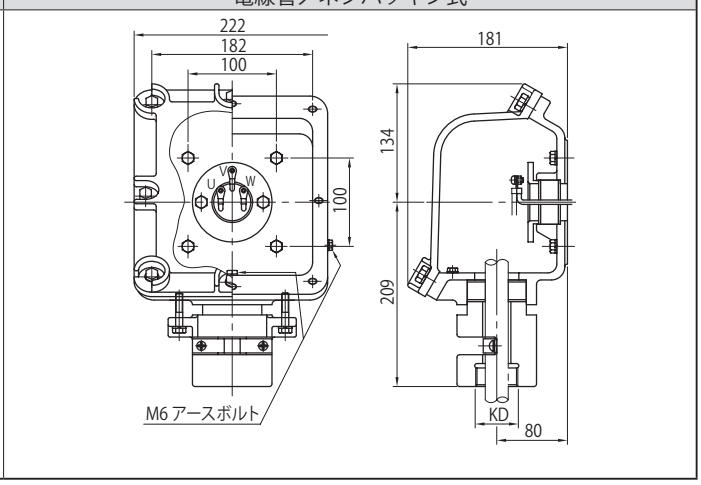

■インバータ用 AF モータ / インバータ HF-430NEO シリーズ

5.5 ～ 37kW×4P 電線管式
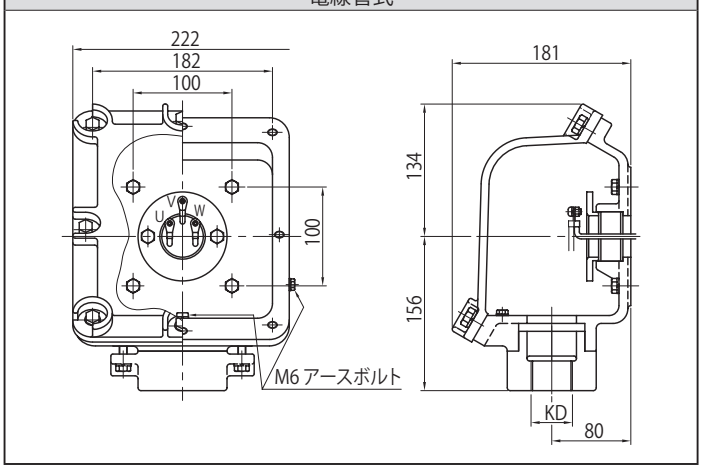

注）1. 口出線の本数は、上図と異なる場合があります。詳細は G11 頁をご参照ください。
2. インバータ用 AF モータの標準引出口は、インバータ HF-X20 用は電線管メネジパッキン式、インバータ HF-430NEO 用は電線管式となります。
3. 電線管サイズ（KD 寸法）は、F46 頁をご参照ください。

■端子箱引出口一覧表

屋内形（丸穴式）		電線管式	電線管メネジパッキン式（オプション）	船用貫通金物（オプション）
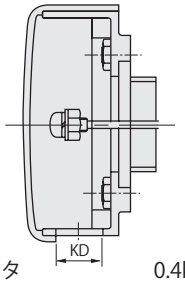	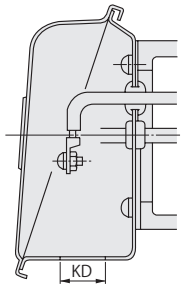	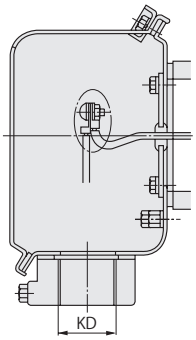	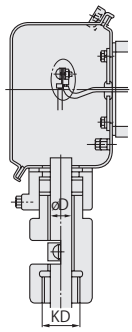	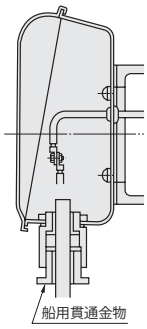
三相モータ 0.4kW 以下 インバータ用 AF モータ 0.2kW 以下 高効率三相モータ 0.2kW				

モータ容量(kW)			屋内形	屋外形、耐暴風雨屋外形、海岸設置形、防水形 1種防食形、2種防食形、防塵形、鉄粉系防塵形、安全増防爆形						船用貫通金物付（オプション）	
4P			丸穴式	電線管式		電線管メネジパッキン式（オプション）					
三相モータ	プレミアム効率三相モータ	インバータ用AFモータ	引出口標準寸法	標準寸法	製作可能範囲	標準寸法		製作可能範囲		標準寸法	製作可能範囲
	インバータ用プレミアム効率三相モータ	高効率三相モータ	KD	電線管サイズ KD	電線管サイズ KD	電線管サイズ KD	ケーブル径 ØD	電線管サイズ KD	ケーブル径 ØD		
0.4以下	-	0.2以下	Ø12.5	16(G1/2)	16(G1/2) 22(G3/4) 28(G1) 36(G1 1/4) 注)8	22(G3/4)	12.5	22(G3/4) 28(G1) 36(G1 1/4)	10.0-16.5 12.0-19.5 15.5-23.5	20c	15a-c 20a-c 25a-c
0.55	-	0.4	Ø23	22(G3/4) 注)6							
-	0.75	-									
-	1.1	-									
-	1.5	-									
-	2.2	-									
-	3.0	-				28(G1)	14.5				
-	3.7	-									
-	5.5	-		28(G1)						25c	
-	7.5	-	Ø43		22(G3/4) 28(G1) 36(G1 1/4) 42(G1 1/2) 注)8		17.5	22(G3/4) 28(G1) 36(G1 1/4) 42(G1 1/2)	12.0-16.5 12.0-18.7 15.5-22.7 17.5-27.0		20a-c 25a-c 30a-c
-	11	-		36(G1 1/4)		36(G1 1/4)	19.5			30a	
-	15	-				42(G1 1/2)	24				
-	18.5	-	Ø49		28(G1) 36(G1 1/4) 42(G1 1/2) 54(G2) 70(G2 1/2)			28(G1) 36(G1 1/4) 42(G1 1/2) 54(G2) 70(G2 1/2)	13.5-19.0 16.0-23.0 19.5-28.0 23.0-35.7 29.0-45.0	35a	25a-c 30a-c 35a-c
-	22	-									
(30)	30	-		54(G2)		54(G2)	29				
(37)	37	-					34				
(45)	45	-	Ø77	70(G2 1/2)	36(G1 1/4) 42(G1 1/2) 54(G2) 70(G2 1/2) 82(G3) 92(G3 1/2)	70(G2 1/2)	44	36(G1 1/4) 42(G1 1/2) 54(G2) 70(G2 1/2) 82(G3) 92(G3 1/2)	20.0-22.7 22.5-29.7 26.8-38.0 38.1-47.0 47.1-53.7 52.5-57.0	55a	35a-c 45a-c 55a-c
(55)	55	-									

注）1. ご指定が無い場合は、標準寸法で製作します。
2. 最上段のモータは、電線管サイズを変更した場合や、電線管メネジパッキン式、船用貫通金物付の場合は、鋼板製端子箱となります。
3. プレミアム効率三相モータには、1 種防食形はありません。
4. インバータ用プレミアム効率三相モータには、1.1、3.0kW と、1 種防食形、安全増防爆形はありません。
5. インバータ用 AF モータには、安全増防爆形はありません。
6. 高効率三相モータには、1 種防食形、安全増防爆形はありません。高効率三相モータ 0.4kW の電線管式標準寸法は、KD=16(G1/2) となります。
7. 安全増防爆形三相モータの電線管サイズの表記は、PF となります。
8. 安全増防爆形の電線管式は、0.75 ～ 2.2kW の 36(G1 1/4) と 7.5 ～ 11kW の 42(G1 1/2) は、製作できません。
9. ( ) のモータ容量は、安全増防爆形のみとなります。

端子箱

耐圧防爆形

電線管式	電線管メネジパッキン式
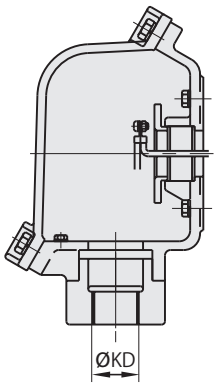	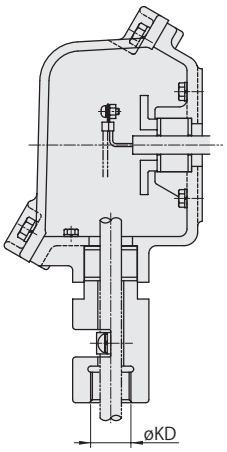

モータ容量 (kW)		耐圧防爆形					
4P		電線管式		電線管メネジパッキン式（オプション、ただしインバータ HF-X20 用は標準仕様）			
		標準寸法	製作可能範囲	標準寸法		製作可能範囲	
三相モータ	インバータ用ＡＦモータ	線管サイズ KD	電線管サイズ KD	電線管サイズ KD	ケーブル径 øD	電線管サイズ KD	ケーブル径 øD
0.4 以下	0.2	16(PF1/2)	16(PF1/2) 22(PF3/4) 28(PF1) 36(PF1 1/4)	22(PF3/4)	12.5	16(PF1/2) 22(P3/4) 28(PF1) 36(PF1 1/4)	10.0-11.9 10.0-16.5 12.0-19.5 15.5-23.5
0.75	0.4	22(PF3/4)					
1.5	0.75						
2.2	1.5						
3.7	2.2			28(PF1)	14.5	22(PF3/4) 28(PF1) 36(PF1 1/4) 42(PF1 1/2) 54(PF2) 70(PF2 1/2)	12.0-16.5 13.0-19.0 16.0-23.0 19.5-30.0 23.0-35.7 29.0-45.0
5.5	3.7	28(PF1)	22(PF3/4) 28(PF1) 36(PF1 1/4) 42(PF1 1/2) 54(PF2) 70(PF2 1/2)				
7.5	5.5				17.5		
-	7.5	36(PF1 1/4)		36(PF1 1/4)	19.5		
11	11						
15	15			42(PF1 1/2)	24		
22	22						
30	30	54(PF2)		54(PF2)	29		
37	37				34		

注）1. インバータ HF-X20 用は、電線管メネジパッキン式が標準仕様となります。（電線管式は製作できません。）
2. インバータ用ＡＦモータ 30kW×4P 以上は、他力通風形でサーモスタット付となるため、電線管メネジパッキン式は製作できません。

■端子箱取付位置寸法

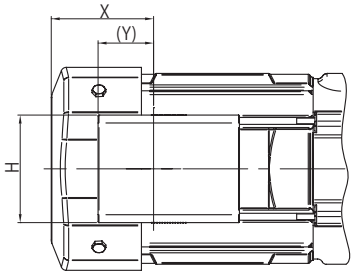

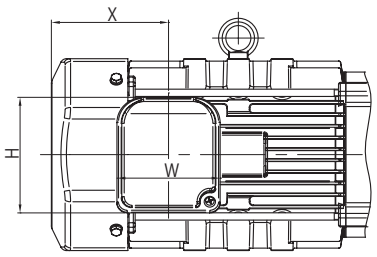

三相モータ　0.1kW ～ 0.4kW
インバータ用 AF モータ　0.1kW ～ 0.2kW
高効率三相モータ　0.2kW

三相モータ　0.55kW
プレミアム効率三相モータ　0.75kW ～ 55kW
インバータ用プレミアム効率三相モータ　0.75kW ～ 55kW
インバータ用 AF モータ　0.4kW
高効率三相モータ　0.4kW

表 F37　端子箱取付位置寸法一覧表

単位：mm

仕様 / 容量	三相モータ						プレミアム効率三相モータ インバータ用プレミアム効率三相モータ						インバータ用 AF モータ 高効率三相モータ					
	ブレーキ無屋内			ブレーキ付屋内			ブレーキ無屋内			ブレーキ付屋内			ブレーキ無屋内			ブレーキ付屋内		
	X	W（Y）	H	X	W（Y）	H	X	W	H	X	W	H	X	W（Y）	H	X	W（Y）	H
0.1kW×4P	35	81.5（32）	62	70	81.5（32）	62	—	—	—	—	—	—	59	81.5（32）	62	91	81.5（32）	62
0.2kW×4P	59	81.5（32）	62	91	81.5（32）	62	—	—	—	—	—	—	59	81.5（32）	62	91	81.5（32）	62
0.25kW×4P	59	81.5（32）	62	91	81.5（32）	62	—	—	—	—	—	—	—	—	—	—	—	—
0.4kW×4P	59	81.5（32）	62	91	81.5（32）	62	—	—	—	—	—	—	97	85	96	140	85	96
0.55kW×4P	97	85	96	140	85	95	—	—	—	—	—	—	—	—	—	—	—	—
0.75kW×4P	—	—	—	—	—	—	97	85	95	160	85	95	—	—	—	—	—	—
1.1kW×4P	—	—	—	—	—	—	97	85	95	167	85	95	—	—	—	—	—	—
1.5kW×4P	—	—	—	—	—	—	97	85	95	167	85	95	—	—	—	—	—	—
2.2kW×4P	—	—	—	—	—	—	115	100	111	193	100	111	—	—	—	—	—	—
3.0kW×4P	—	—	—	—	—	—	115	100	111	193	100	111	—	—	—	—	—	—
3.7kW×4P	—	—	—	—	—	—	118	100	111	193	100	111	—	—	—	—	—	—
5.5kW×4P	—	—	—	—	—	—	118	100	111	208	100	111	—	—	—	—	—	—
7.5kW×4P	—	—	—	—	—	—	138	122	138	243	122	138	—	—	—	—	—	—
11kW×4P	—	—	—	—	—	—	138	122	138	243	122	138	—	—	—	—	—	—
15kW×4P	—	—	—	—	—	—	180	122	138	314	166	187	—	—	—	—	—	—
18.5kW×4P	—	—	—	—	—	—	230	166	187	404	166	187	—	—	—	—	—	—
22kW×4P	—	—	—	—	—	—	230	166	187	404	166	187	—	—	—	—	—	—
30kW×4P	—	—	—	—	—	—	230	166	187	404	166	187	460	—	—	—	—	—
37kW×4P	—	—	—	—	—	—	230	166	187	404	166	187	460	—	—	—	—	—
45kW×4P	—	—	—	—	—	—	427	240	267	632	240	267	495	—	—	—	—	—
55kW×4P	—	—	—	—	—	—	427	240	267	—	—	—	—	—	—	—	—	—

注）1. インバータ用プレミアム効率三相モータは 1.1kW、3.0kW はありません。
　　2. 高効率三相モータは 0.1kW はありません。

モータファンカバー

■モータファンカバー取付詳細

ギヤモータの取付スペース設計に当たり、下表の FA もしくは FB 寸法を考慮してください。

（1）FA 寸法…装置へ据えつけ状態でファンカバーもしくはブレーキカバーを取り外すために必要な寸法。

（2）FB 寸法…通風を考慮した上で必要な最小スペース。

注）1．ファンもしくはブレーキカバーを取り外す場合、ギヤモータを装置から取り外す必要があります。
2．モータファン後部の壁が密閉されている場合の最小スペースです。
3．インバータ用プレミアム効率三相モータは、1.1kW、3.0kW はありません。
4．高効率三相モータは、0.1kW はありません。
5．記載が無いモータの場合は、ご照会ください。

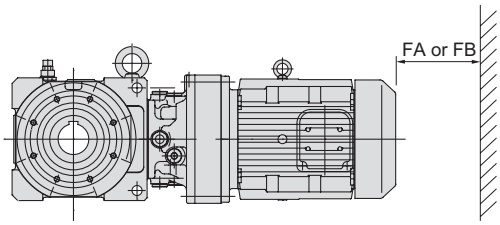

表 F38　FA 及び FB 寸法一覧表

単位：mm

仕様 / 容量	三相モータ				プレミアム効率三相モータ インバータ用プレミアム効率三相モータ				インバータ用 AF モータ 高効率三相モータ			
	ブレーキ無屋内		ブレーキ付屋内		ブレーキ無屋内		ブレーキ付屋内		ブレーキ無屋内		ブレーキ付屋内	
	FA	FB	FA	FB	FA	FB	FA	FB	FA	FB	FA	FB
0.1kW×4P	—	—	49	—	—	—	—	—	48	20	61	20
0.2kW×4P	48	20	61	20	—	—	—	—	48	20	61	20
0.25kW×4P	48	20	61	20	—	—	—	—	—	—	—	—
0.4kW×4P	48	20	61	20	—	—	—	—	49	20	93	20
0.55kW×4P	49	20	93	20	—	—	—	—	—	—	—	—
0.75kW×4P	—	—	—	—	58	20	122	20	—	—	—	—
1.1kW×4P	—	—	—	—	59	20	128	20	—	—	—	—
1.5kW×4P	—	—	—	—	59	20	128	20	—	—	—	—
2.2kW×4P	—	—	—	—	60	20	138	20	—	—	—	—
3.0kW×4P	—	—	—	—	60	20	138	20	—	—	—	—
3.7kW×4P	—	—	—	—	63	25	153	25	—	—	—	—
5.5kW×4P	—	—	—	—	63	25	153	25	—	—	—	—
7.5kW×4P	—	—	—	—	84	30	189	30	—	—	—	—
11kW×4P	—	—	—	—	84	30	189	30	—	—	—	—
15kW×4P	—	—	—	—	107	30	242	30	—	—	—	—
18.5kW×4P	—	—	—	—	134	30	308	30	—	—	—	—
22kW×4P	—	—	—	—	134	30	308	30	—	—	—	—
30kW×4P	—	—	—	—	134	30	308	30	—	—	—	—
37kW×4P	—	—	—	—	134	30	345	30	—	—	—	—
45kW×4P	—	—	—	—	171	30	376	30	—	—	—	—
55kW×4P	—	—	—	—	171	30	—	—	—	—	—	—

■耐圧防爆形モータ用保護カバー付ファンカバー

一部の容量では、保護カバー付が標準仕様となります。
詳細はご照会ください。

保護カバー付	保護カバー無
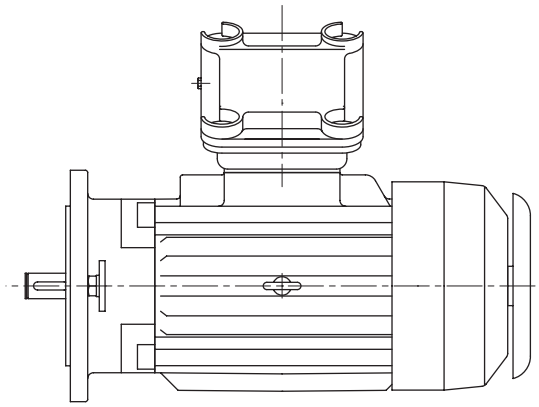	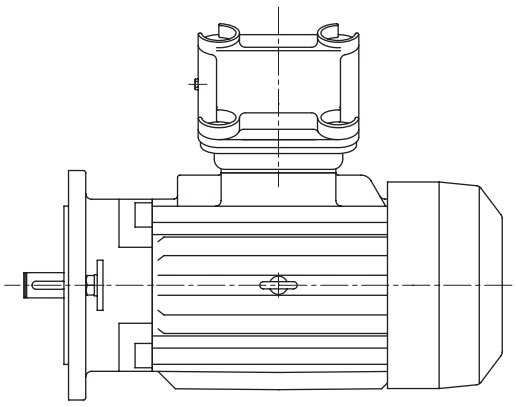

■モータブレーキの仕様

表 F39　電磁ブレーキ仕様と適用モータ

4 極モータ

ブレーキ形式	モータ容量（kW）					ブレーキトルク（動摩擦トルク）（N･m）	制動時の動作遅れ時間（s）			許容仕事量 E_0 (J/min)	ギャップ調整までの仕事量 (×10^7J)	総仕事量 E_1 (×10^7J)	ギャップ		構造図
	三相モータ	ﾌﾟﾚﾐｱﾑ効率三相モータ	インバータ用AFモータ	インバータ用ﾌﾟﾚﾐｱﾑ効率三相モータ	高効率三相モータ		普通制動回路（同時切り回路）	インバータ用普通制動回路（別切り回路）	急制動回路				規定値（初期値）（mm）	限界値（mm）	
FB-01A1	0.1	–	–	–	–	1.0	0.15～0.2	–	0.015～0.02	1080	2.6	6.7	0.2～0.35	0.5	図F37、48
FB-02A1	0.2　0.25	–	0.1	–	–	2.0		0.08～0.12							
FB-05A1	0.4	–	0.2	–	0.2	4.0	0.1～0.15	0.03～0.07	0.01～0.015						
FB-1D	0.55	–	0.4	–	0.4	7.5	0.2～0.3	0.1～0.15	0.01～0.02	1620	7.0	33.1	0.3～0.4	0.6	図F38、49
FB-1E	–	0.75	–	0.75	–	7.5	0.25～0.45	0.15～0.25	0.01～0.03	2580	11.6	38.7	0.25～0.35		図F39、50
FB-1HE	–	1.1	–	–	–	11	0.45～0.65	0.25～0.35		3360	20.8	46.3		0.75	図F40、51
FB-2E	–	1.5	–	1.5	–	15	0.35～0.55	0.15～0.25							
FB-3E	–	2.2	–	2.2	–	22	0.75～0.95	0.4～0.5	0.02～0.04	5720	26.3	105.3		0.85	図F41、52
FB-4E	–	3.0	–	–	–	30	0.65～0.85	0.3～0.4							
FB-5E	–	3.7	–	3.7	–	40	1.1～1.3	0.4～0.5		6900	57.4	382.8	0.35～0.45	1.0	図F42、53
FB-8E	–	5.5	–	5.5	–	55	1.0～1.2	0.3～0.4							
FB-10E	–	7.5	–	7.5	–	80	1.8～2.0	0.6～0.7		10800	110.2	551.1		1.2	図F43、54
FB-15E	–	11	–	11	–	110	1.6～1.8	0.5～0.6							
FB-20	–	15	–	15	–	150	–	–	0.06～0.14	22440	191.6	1150	0.6～0.7	1.5	図F44、55
FB-30	–	18.5	–	18.5	–	190			0.03～0.11						図F45、56
	–	22	–	22	–	220									
	–	30	–	–	–	200									
ESB-250（横形） ESB-250-2（立形）	–	–	–	–	–	横形 212 立形 195			0.065	30672	52.0	267	0.7	2.0	図F46、57
	–	37	–	–	–	横形 266 立形 244									
	–	45	–	–	–	横形 320 立形 292									

・本表は標準仕様ブレーキの場合を示します。特殊仕様ブレーキでは本表と仕様が異なる場合があります。
・FB-E ブレーキは、これまでのブレーキ（FB-B・FB-B1・FB-D ブレーキ）と動作遅れ時間が異なりますので、ご注意ください。
・使用開始当初は、摩擦面の関係で所定のブレーキトルクが出ないことがあります。このような場合には、できるだけ軽負荷な条件でブレーキ ON･OFF による摩擦面のすり合わせを行ってください。
・昇降装置や停止精度を良くしたい場合は、急制動回路としてください。
・三相電源で運転するブレーキ付モータに進相コンデンサを取り付ける場合は、急制動回路としてください。
・ブレーキの構造上、モータ運転中にライニングの擦り音が発生する場合がありますが、ブレーキの性能には特に問題ありません。
・ブレーキの構造上、インバータで運転すると、ブレーキ部からの騒音が大きくなる場合がありますが、ブレーキの性能には特に問題ありません。
・ブレーキ付三相モータを低速で長時間運転される場合には、ファンの冷却効果が低下し、ブレーキの温度上昇が大きくなります。このような使い方をされる場合は、インバータ用 AF モータをご使用ください。
・許容仕事量 E_0 を越えた使い方をすると、ブレーキが使用不能（制動不良）となる場合があります。B33 頁表 B12 をご参照の上、制動仕事量が許容仕事量 E_0 以下であることをご確認ください。（非常停止の場合も合わせてご確認ください。）
・ESB 形ブレーキの整流器は本体と別置です。整流器は屋内用として製作されていますので、水等が掛からない所に設置ください。（整流器は F56 頁図 F47、F60 頁図 F58 参照）

モータブレーキ

選定について
選定表
寸法図
技術資料
オプション
ギヤモータ
レデューサ
構造図
銘板
潤滑
ラジアル荷重
スラスト荷重
慣性モーメント
GD²
軸端詳細寸法
中空軸形取扱資料
中実軸形取扱資料
モータ特性表
端子箱
ファンカバー
ブレーキ
結線
インバータ駆動
世界の電源
保護方式冷却方式
規格対応
塗装防錆
駆動系の計算式

■モータブレーキの仕様

表 F40　ブレーキの電流値

ブレーキ形式	AC200V/50,60Hz			AC220V/60Hz			AC400V/50,60Hz			AC440V/60Hz		
	ブレーキ電圧 V_{dc2} (V)	ブレーキ電流 I_{dc2} (A)	整流器電流 I_{ac1} (A)	ブレーキ電圧 V_{dc2} (V)	ブレーキ電流 I_{dc2} (A)	整流器電流 I_{ac1} (A)	ブレーキ電圧 V_{dc2} (V)	ブレーキ電流 I_{dc2} (A)	整流器電流 I_{ac1} (A)	ブレーキ電圧 V_{dc2} (V)	ブレーキ電流 I_{dc2} (A)	整流器電流 I_{ac1} (A)
FB-01A1	DC90	0.12	0.11	DC99	0.13	0.12	DC180	0.06	0.04	DC198	0.07	0.05
FB-02A1		0.2	0.2		0.2	0.2		0.08	0.07		0.09	0.1
FB-05A1		0.2	0.2		0.2	0.2		0.08	0.07		0.09	0.1
FB-1D		0.2	0.2		0.3	0.2		0.1	0.1		0.2	0.1
FB-1E		0.2	0.2		0.3	0.2		0.1	0.1		0.2	0.1
FB-1HE		0.5	0.4		0.5	0.4		0.2	0.2		0.3	0.2
FB-2E												
FB-3E		0.6	0.5		0.6	0.5		0.3	0.2		0.3	0.3
FB-4E												
FB-5E		0.9	0.7		1.0	0.8		0.5	0.4		0.5	0.4
FB-8E												
FB-10E		1.1	0.8		1.2	0.9		0.6	0.4		0.6	0.5
FB-15E												
FB-20	DC180/DC90	1.8/0.9	1.8/0.7	DC198/DC99	2.0/1.0	2.0/0.8	DC360/DC180	0.9/0.5	0.9/0.4	DC398/DC198	1.0/0.5	1.0/0.4
FB-30												
ESB-250 ESB-250-2	DC180/DC90	2.0/1.0	2.0/0.8	DC198/DC99	2.2/1.1	2.2/0.9	-	-	-	-	-	-

・ESB-250、ESB-250-2 は、200V/50,60Hz、220V/60Hz のみ製作していますので、400V/50,60Hz、440V/60Hz の電源の場合は、トランスをご使用ください。トランス容量は、250VA ～ 300VA 二次電圧 200V ～ 220V です。
・FB-20、FB-30、ESB-250、ESB-250-2 のブレーキ電圧 Vdc2 およびブレーキ電流 Idc2 は瞬時値（過励磁時）／定常値を示します。なお、過励磁時間は 0.45 ～ 0.6s（FB-20、FB-30）、0.4 ～ 1.2s（ESB-250、ESB-250-2）です。

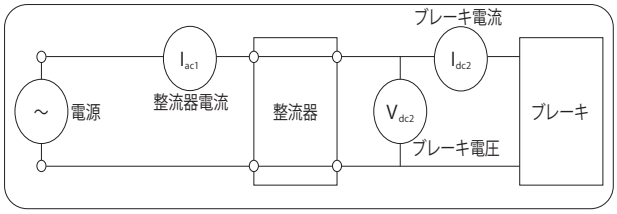

■急制動回路使用時の注意点

ブレーキを急制動回路でご使用になる場合は、下記の項目に注意してください。

- ブレーキ動作時に発生するサージ電圧から急制動回路用接点を保護するため、バリスタ（保護素子）を接続してください。
- 急制動回路用接点の配線は、ブレーキ電源接点の２次側に接続してください。接点が保護されないことがあります。
- 急制動回路用接点に交流電磁接触器を使用する場合には、表 F41 を参照してください。

また、複数の接点数を必要とされる場合は、次の点にご注意ください。

- 電磁接触器の接点は、直列に接点を接続してください。
- バリスタ（VR）は、最短距離で接続してください。

表 F41　急制動回路使用時の推奨部品形式（交流電磁接触器を使用する場合）

AC 電圧	ブレーキ形式	推奨接触器形式				推奨接触器接点容量（DC-13 級）		推奨バリスタ（接触器接点保護用）			
		富士電機機器制御（株）製		三菱電機（株）製				バリスタ形式	最大許容回路電圧	バリスタ電圧	定格電力
200V 220V	FB-01A1	SC-05	直列接点数 1（0.7A）	S-N11 または S-N12	直列接点数 1（1.2A）	DC 110V	0.4A 以上	TND07V-471KB00AAA0	AC300V	470V（423 ～ 517V）	0.25W
	FB-02A1						0.5A 以上				
	FB-05A1										
	FB-1D						0.7A 以上	TND10V-471KB00AAA0			0.4W
	FB-1E										
	FB-1HE	SC-05	直列接点数 2（3.0A）	S-N11 または S-N12	直列接点数 2（3.0A）		1.5A 以上	TND14V-471KB00AAA0			0.6W
	FB-2E										
	FB-3E										
	FB-4E										
	FB-5E	SC-05	直列接点数 3（4.0A）	S-N18	直列接点数 3（5.0A）		3.0A 以上				
	FB-8E										
	FB-10E	SC-5-1	直列接点数 3（10A）	S-N20 または S-N21	直列接点数 3（10A）		5.5A 以上	TND20V-471KB00AAA0			1.0W
	FB-15E										
	FB-20						4.5A 以上				
	FB-30										
	ESB-250 ESB-250-2										
400V 440V	FB-01A1	SC-05	直列接点数 1（0.25A）	S-N11 または S-N12	直列接点数 2（0.5A）	DC 220V	0.2A 以上	TND10V-821KB00AAA0	AC510V	820V（738 ～ 902V）	0.4W
	FB-02A1	SC-05	直列接点数 2（0.4A）				0.3A 以上				
	FB-05A1										
	FB-1D	SC-05	直列接点数 3（2.0A）	S-N11 または S-N12	直列接点数 3（2.0A）		0.5A 以上	TND14V-821KB00AAA0			0.6W
	FB-1E										
	FB-1HE						1.0A 以上	TND20V-821KB00AAA0			1.0W
	FB-2E										
	FB-3E										
	FB-4E										
	FB-5E			S-N18	直列接点数 3（2.0A）		1.5A 以上				
	FB-8E										
	FB-10E	-	-	S-N20 または S-N21	直列接点数 3（4.0A）		3.0A 以上				
	FB-15E										
	FB-20						2.5A 以上				
	FB-30										

- 推奨接触器形式は富士電機機器制御（株）製及び三菱電機（株）製の場合であり、同等の能力であれば他社のものでも問題ありません。
- 推奨接触器接点容量は、電気的開閉耐久性（寿命）が約 200 万回（FB-30、ESB-250、ESB-250-2 は約 100 万回）の場合を示しています。
- 推奨接触器のうち、三菱電機（株）製 S-N11 は補助接点 ×1 個、S-N18 は補助接点無しです。インバータ駆動等で補助接点が 2 個以上必要な場合はご注意ください。（表 F41 記載のその他接触器の補助接点は 2 個以上あります）
- 推奨バリスタ形式は日本ケミコン（株）製の場合であり、同等の能力であれば他社のものでも問題ありません。
- FB20、FB-30、ESB-250、ESB-250-2 では、接触器接点保護用のバリスタが整流器に内蔵されています。

急制動回路での接点接続例

FB-01A1～FB-15Eの場合

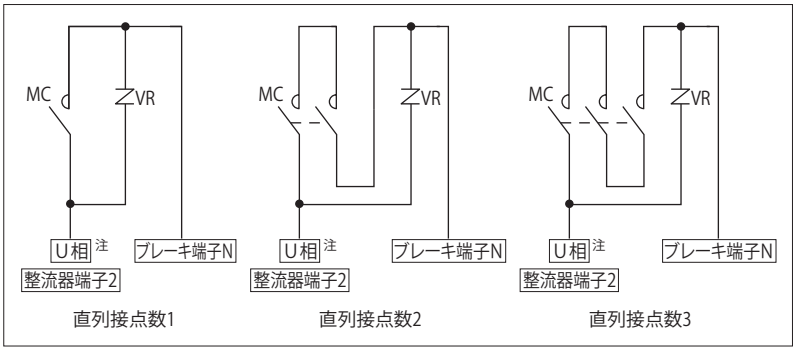

FB-20、FB-30、ESB-250、ESB-250-2の場合

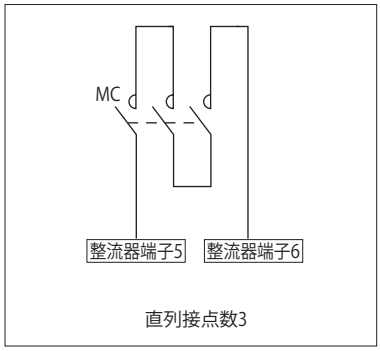

注）インバータ駆動の場合は、R 相に接続（一時側入力）してください。

モータブレーキ

■急制動回路にすると制動時間が短くなる理由について

ブレーキコイルはインダクタンスLがあるため、図F32の普通制動回路の場合、電源OFFにしてもLに蓄えられたエネルギーにより残留電流が流れます。この残留電流の減衰カーブは図F33となります。

図F34の急制動回路として電源OFFと同時にSも開放すると、ブレーキコイルとの閉回路ができないため、図F35のように残留電流は流れなくなり、t_D時間だけ制動時間が短くなります。

このように急制動回路は電源ON・OFFと同時にブレーキコイルをON・OFFすることにより、残留電流を流さないようにする回路です。なお、VRバリスタは整流器や接点Sを保護するために必ずご使用ください。

■普通制動回路

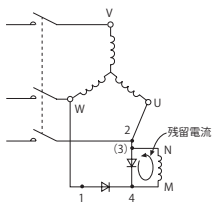

図F32　回路図

■急制動回路

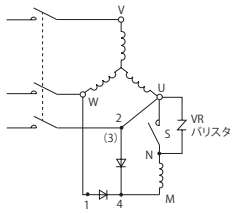

図F34　回路図

■整流器内部回路図（参考）

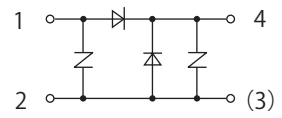

図F36　回路図

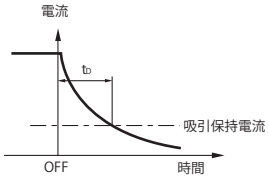

図F33　電流減衰カーブ

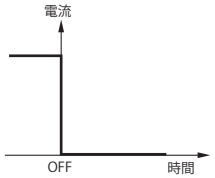

図F35　電流減衰カーブ

■制動仕事量、制動時間の計算

○制動仕事量　E_B（J、kgf･m）

ブレーキによる制動仕事量は、モータの回転数や負荷の条件により大幅に変化します。制動仕事量は以下の式で求めることができます

【SI単位系】

$$E_B = \frac{(J_L + J_M)\cdot N^2}{182} \times \frac{T_B}{T_B \pm T_R} \quad (J)$$

J_L：ブレーキ付モータ以外の総慣性モーメント［モータ軸換算］(kg･m²)
J_M：ブレーキ付モータの慣性モーメント (kg･m²)
N：制動時のモータ回転数 (r/min)
T_B：制動トルク (N･m)
T_R：負荷の反抗トルク (N･m)

【重力単位系】

$$E_B = \frac{(GD^2_L + GD^2_M)\cdot N^2}{7150} \times \frac{T_B}{T_B \pm T_R} \quad (kgf\cdot m)$$

GD^2_L：ブレーキ付モータ以外の総 GD² ［モータ軸換算］(kgf･m²)
GD^2_M：ブレーキ付モータの GD²(kgf･m²)
N　：制動時のモータ回転数 (r/min)
T_B　：制動トルク (kgf･m)
T_R　：負荷の反抗トルク (kgf･m)

注）T_Rの符号 ＋：電源をOFFした時、負荷トルクがブレーキとして働く場合（＋負荷）
　　－：電源をOFFした時、負荷トルクがブレーキとして働かない場合（－負荷）

なお、制動仕事量E_Bと1分間当たりの制動回数(補足）より、1分間当たりの仕事量を求め、許容仕事量E_0以下であることを確認してください。また、インバータ等で減速したのちブレーキで制動するような使い方をする場合、停電等による非常停止を考慮し、高速回転からの制動エネルギの検討も行ってください。

許容仕事量を超えた使い方をすると、ブレーキ摩擦面の異常発熱による焼損、摩擦面の変形や異常摩耗、ブレーキトルクの低下、ライニングの破損等により、ブレーキが使用不能になる場合があります。

ブレーキ許容仕事量は、ブレーキ摩擦面の温度上昇を確認するものです。合わせて、ギヤモータの始動･停止頻度の検討を行ってください。
補足）制動頻度が数分から数時間に1回の場合は、1分間に1回として仕事量を求めてください。

○制動時間　t_B（s）

ブレーキによる停止時間は、以下の式で求めることができます。

【SI単位系】

$$t_B = \frac{(J_L + J_M)\times N}{9.55\times(T_B \pm T_R)} + t_D \quad (s)$$

J_L：ブレーキ付モータ以外の総慣性モーメント［モータ軸換算］(kg･m²)
J_M：ブレーキ付モータの慣性モーメント (kg･m²)
N：制動時のモータ回転数 (r/min)
T_B：制動トルク (N･m)
T_R：負荷の反抗トルク (N･m)
t_D：動作遅れ時間 (s)

【重力単位系】

$$t_B = \frac{(GD^2_L + GD^2_M)\times N}{375\times(T_B \pm T_R)} + t_D \quad (s)$$

GD^2_L：ブレーキ付モータ以外の総 GD² ［モータ軸換算］(kgf･m²)
GD^2_M：ブレーキ付モータの GD²(kgf･m²)
N　：制動時のモータ回転数 (r/min)
T_B　：制動トルク (kgf･m)
T_R　：負荷の反抗トルク (kgf･m)
t_D　：動作遅れ時間 (s)TRの符号

注）T_Rの符号 ＋：電源をOFFした時、負荷トルクがブレーキとして働く場合（＋負荷）
　　－：電源をOFFした時、負荷トルクがブレーキとして働かない場合（－負荷）

○ライニング寿命　Z_L（回）

ブレーキのライニングは使用とともに摩耗します。ライニングの摩耗は面圧、すべり速度、周囲条件、温度等により大きく異なり、正確な寿命を算出することは困難ですが、近似的に以下の式で寿命回数を求めることができます。

$$Z_L = \frac{E_t}{E_B} \quad (回)$$

E_t：総仕事量 (J)

■モータブレーキの構造

注）ブレーキゆるめ装置の構造は F61 頁をご参照ください。

図 F37　FB-01A1、FB-02A1、FB-05A1（屋内形）
（FB-01A1 はファンなし）

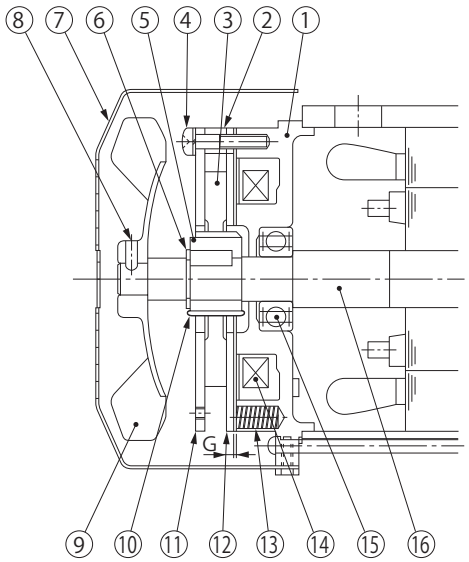

品番	部品名
1	固定鉄心
2	スペーサ
3	ブレーキライニング
4	組付ボルト
5	ボス
6	軸用C形止め輪
7	カバー
8	ファンセットボルト
9	ファン
10	板バネ
11	固定板
12	可動鉄心
13	スプリング
14	電磁石コイル
15	軸受
16	モータ軸

注）FB-01A1は⑧⑨が付きません。

図 F38　FB-1D（屋内形）

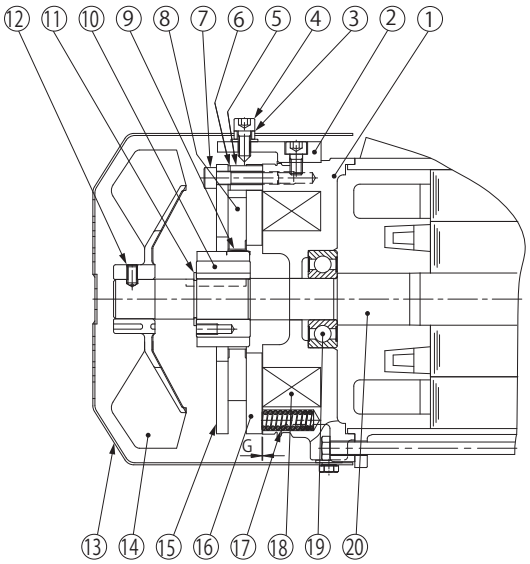

品番	部品名
1	固定鉄心
2	ゆるめ金具
3	手動解放防止用スペーサ
4	ブレーキゆるめボルト
5	スペーサ
6	ギャップ調整シム
7	組付ボルト
8	ブレーキライニング
9	板バネ
10	ボス
11	軸用C形止め輪
12	ファンセットボルト
13	カバー
14	ファン
15	固定板
16	可動鉄心
17	スプリング
18	電磁石コイル
19	軸受
20	モータ軸

図 F39　FB-IE（屋内形）

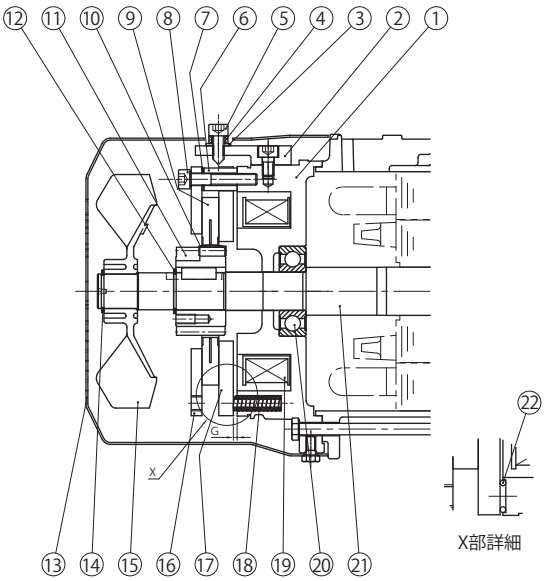

品番	部品名
1	固定鉄心
2	ゆるめ金具
3	シールワッシャー
4	手動解放防止スペーサ
5	ブレーキゆるめボルト
6	スペーサ
7	ギャップ調整シム
8	組付ボルト
9	ブレーキライニング
10	板バネ
11	ボス
12	軸用 C 形止め輪
13	カバー
14	軸用 C 形止め輪
15	ファン
16	固定板
17	可動鉄心
18	スプリング
19	電磁石コイル
20	ボールベアリング
21	モータ軸
22	緩衝材

モータブレーキ

図 F40 FB-1HE、FB-2E（屋内形）

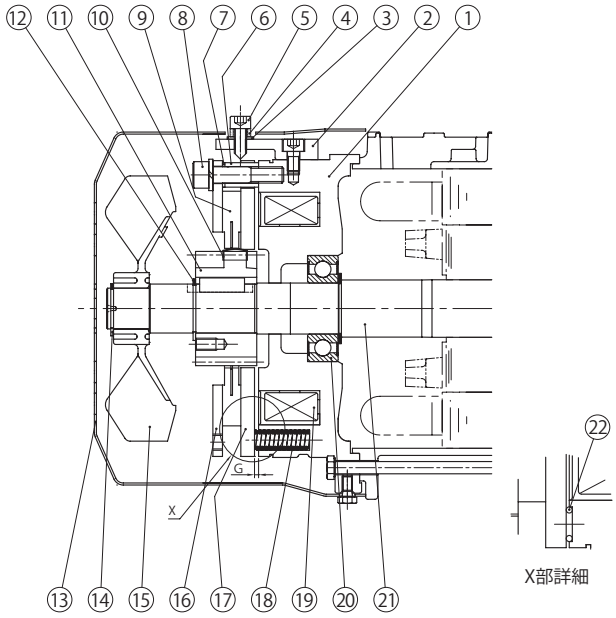

品番	部品名
1	固定鉄心
2	ゆるめ金具
3	シールワッシャー
4	手動解放防止スペーサ
5	ブレーキゆるめボルト
6	スペーサ
7	ギャップ調整シム
8	組付ボルト
9	ブレーキライニング
10	板バネ
11	ボス
12	軸用Ｃ形止め輪
13	カバー
14	軸用Ｃ形止め輪
15	ファン
16	固定板
17	可動鉄心
18	スプリング
19	電磁石コイル
20	ボールベアリング
21	モータ軸
22	緩衝材

図 F41 FB-3E、FB-4E（屋内形）

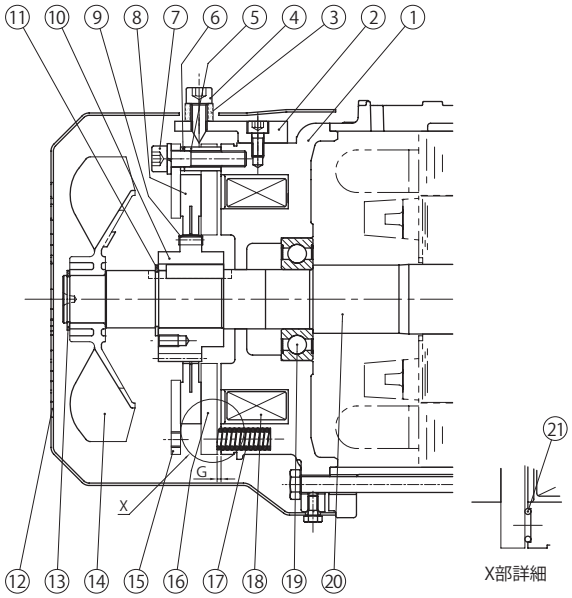

品番	部品名
1	固定鉄心
2	ゆるめ金具
3	手動解放防止スペーサ
4	ブレーキゆるめボルト
5	スペーサ
6	ギャップ調整シム
7	組付ボルト
8	ブレーキライニング
9	板バネ
10	ボス
11	軸用Ｃ形止め輪
12	カバー
13	軸用Ｃ形止め輪
14	ファン
15	固定板
16	可動鉄心
17	スプリング
18	電磁石コイル
19	ボールベアリング
20	モータ軸
21	緩衝材

図 F42 FB-5E、FB-8E（屋内形）

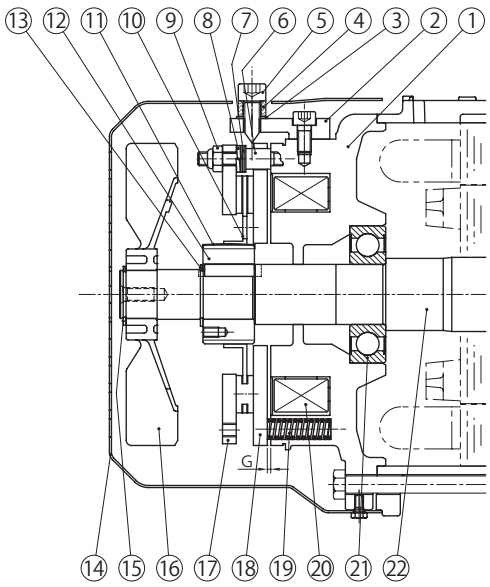

品番	部品名
1	固定鉄心
2	ゆるめ金具
3	シールワッシャー
4	手動解放防止スペーサ
5	ブレーキゆるめボルト
6	スタッドボルト
7	調整座金
8	バネ座金
9	ギャップ調整ナット
10	ブレーキライニング
11	板バネ
12	ボス
13	軸用Ｃ形止め輪
14	カバー
15	軸用Ｃ形止め輪
16	ファン
17	固定板
18	可動鉄心
19	スプリング
20	電磁石コイル
21	ボールベアリング
22	モータ軸

モータブレーキ

図 F43 FB-10E、FB-15E（屋内形）

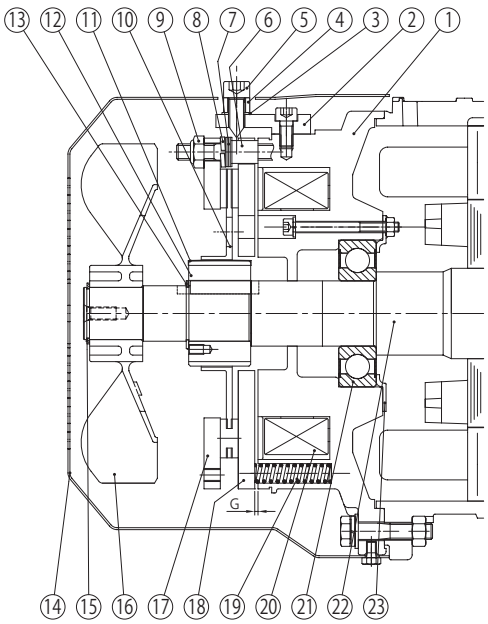

品番	部品名
1	固定鉄心
2	ゆるめ金具
3	シールワッシャー
4	手動解放防止スペーサ
5	ブレーキゆるめボルト
6	スタッドボルト
7	調整座金
8	バネ座金
9	ギャップ調整シム
10	ブレーキライニング
11	板バネ
12	ボス
13	軸用 C 形止め輪
14	カバー
15	軸用 C 形止め輪
16	ファン
17	固定板
18	可動鉄心
19	スプリング
20	電磁石コイル
21	ボールベアリング
22	モータ軸
23	ベアリングカバー

図 F44 FB-20（屋内形）

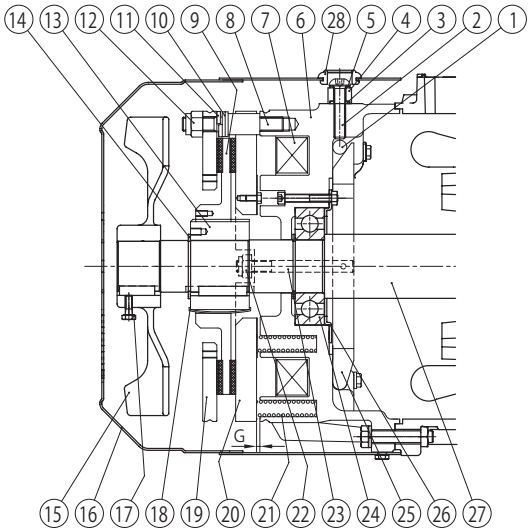

品番	部品名
1	ローラ
2	ブレーキゆるめボルト
3	ゴムパッキン
4	手動解放防止スペーサ
5	シールワッシャー
6	固定鉄心
7	電磁石コイル
8	スタッドボルト
9	ブレーキライニング
10	調整座金
11	バネ座金
12	ギャップ調整ナット
13	ボス
14	軸用C形止め輪
15	ファン
16	カバー
17	ファンセットボルト
18	板バネ
19	固定板
20	可動鉄心
21	スプリング
22	ナット
23	植え込みボルト
24	ボールベアリング
25	ゆるめレバー
26	ベアリングカバー
27	モータ軸
28	グロメット

図 F45 FB-30（屋内形）

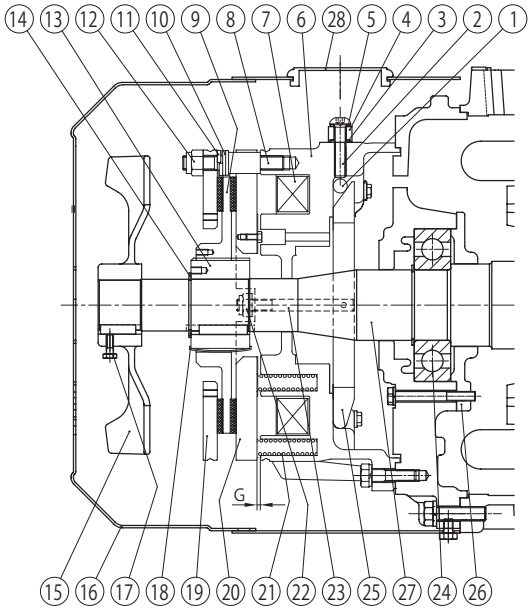

品番	部品名
1	ローラ
2	ブレーキゆるめボルト
3	ゴムパッキン
4	手動解放防止スペーサ
5	シールワッシャー
6	固定鉄心
7	電磁石コイル
8	スタッドボルト
9	ブレーキライニング
10	調整座金
11	バネ座金
12	ギャップ調整ナット
13	ボス
14	軸用C形止め輪
15	ファン
16	カバー
17	ファンセットボルト
18	板バネ
19	固定板
20	可動鉄心
21	スプリング
22	ナット
23	植え込みボルト
24	ボールベアリング
25	ゆるめレバー
26	ベアリングカバー
27	モータ軸
28	グロメット

モータブレーキ

図 F46　ESB-250、ESB-250-2（屋内形）

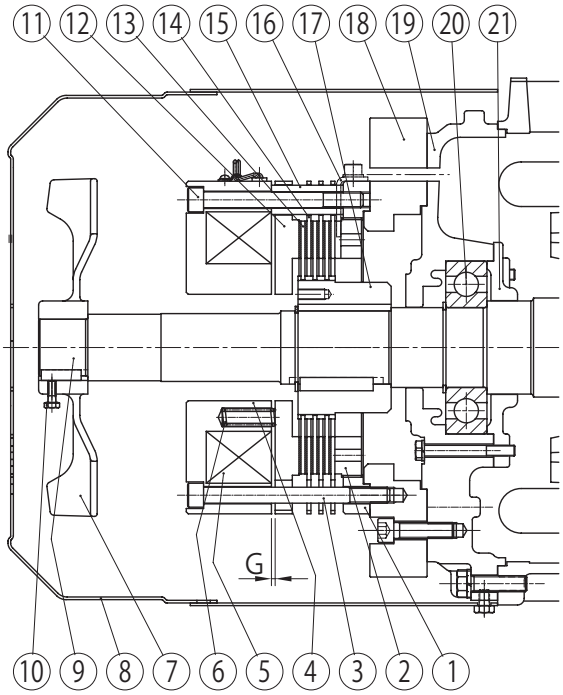

品番	部品名
1	センターリング
2	ギャップ調整ネジ
3	取付ボルト
4	フィールド
5	ブレーキコイル
6	制動バネ
7	ファン
8	カバー
9	モータ軸
10	ファンセットボルト
11	固定ボルト
12	アーマチュア
13	インナーディスク
14	アウターディスク
15	スペーサーブッシュ
16	ストッパー
17	ハブ
18	ブレーキ取付板
19	連結反対側カバー
20	連結反対側ベアリング
21	連結反対側ベアリングカバー

注）⑬ ⑭は ESB-250（横形）は 3 枚、ESB-250-2（立形）は 2 枚となります。

項目		仕様
定格入力電圧		AC200/220V 50/60Hz
最大入力電圧		AC240V 50/60Hz
最小入力電圧		AC170V 50/60Hz
標準出力電圧	瞬時値	DC180V（AC200V 入力時）
	定常値	DC90V（AC200V 入力時）
最大出力電流		DC1.8A（定常時）
過励磁時間		0.4 ～ 1.2s
絶縁抵抗		100M Ω（メガ電圧 1000V）以上
絶縁耐圧		AC2000V　1 回以上
最大頻度	インチング	ON 時間 1.2s 以下の時：8 回 /min
	定常	ON 時間 1.2s 超過の時：30 回 /min
許容周囲温度		－ 20 ℃～ 60 ℃

図 F47　付属整流器（直流電源装置）HD-110M3 形

外形図

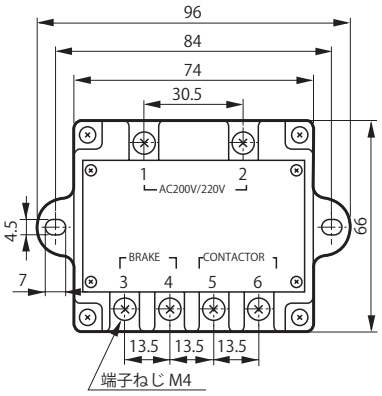

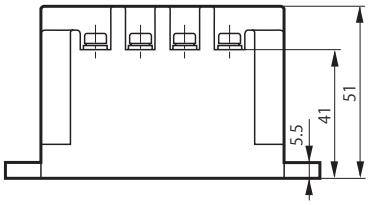

内部回路（ダイアグラム）

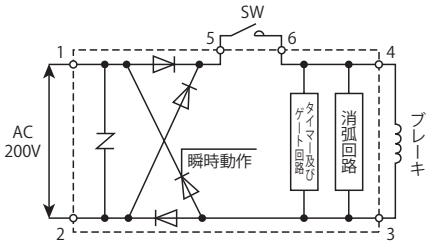

注）1. HD-110M3 形は、屋内形につき水などかからない場所に設置ください。
2. 400V 級の電源を使用される場合は、トランスをご使用ください。2 次電圧は、200 ～ 220V です。

モータブレーキ

図 F48　FB-01A1、FB-02A1、FB-05A1（屋外形）
（FB-01A1 はファンなし）

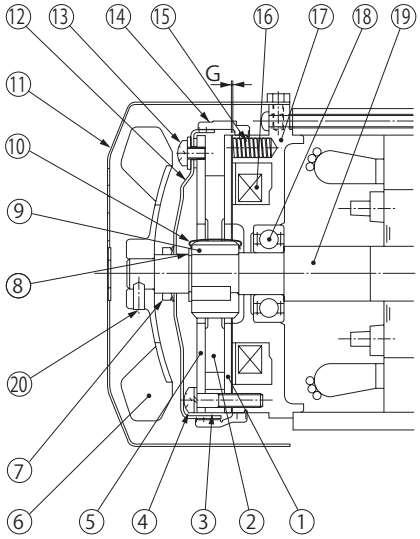

品番	部品名
1	可動鉄心
2	ブレーキライニング
3	スペーサ
4	組付ボルト
5	固定板
6	ファン
7	Vリング
8	軸用C形止め輪
9	ボス
10	板バネ
11	カバー
12	防水カバー
13	防水カバー取付ボルト
14	防水シール
15	スプリング
16	電磁石コイル
17	固定鉄心
18	軸受
19	モータ軸
20	ファンセットボルト

注）FB-01A1は⑥, ⑦, ⑳が付きません。

図 F49　FB-1D（屋外形）

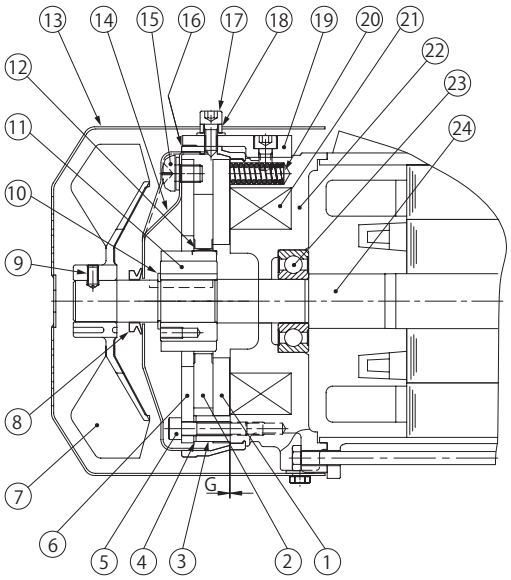

品番	部品名
1	可動鉄心
2	ブレーキライニング
3	スペーサ
4	ギャップ調整シム
5	組付ボルト
6	固定板
7	ファン
8	Vリング
9	ファンセットボルト
10	軸用C形止め輪
11	ボス
12	板バネ
13	カバー
14	防水カバー
15	防水カバー取付ボルト
16	防水シール
17	ゆるめボルト
18	手動解放防止用スペーサ
19	ゆるめ金具
20	スプリング
21	電磁石コイル
22	固定鉄心
23	軸受
24	モータ軸

図 F50　FB-1E（屋外形）

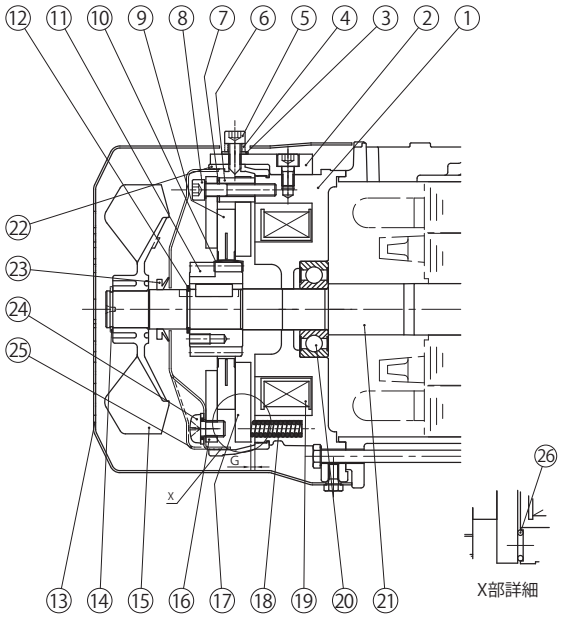

品番	部品名
1	固定鉄心
2	ゆるめ金具
3	シールワッシャー
4	手動解放防止スペーサ
5	ブレーキゆるめボルト
6	スペーサ
7	ギャップ調整シム
8	組付ボルト
9	ブレーキライニング
10	板バネ
11	ボス
12	軸用C形止め輪
13	カバー
14	軸用C形止め輪
15	ファン
16	固定板
17	可動鉄心
18	スプリング
19	電磁石コイル
20	ボールベアリング
21	モータ軸
22	防水シール
23	Vリング
24	防水カバー取付ボルト
25	防水カバー
26	緩衝材

モータブレーキ

選定について
選定表
寸法図
技術資料
オプション
ギヤモータ
レデューサ
構造図
銘板
潤滑
ラジアル荷重
スラスト荷重
慣性モーメント
GD²
軸端詳細寸法
中空軸形取扱資料
中実軸形取扱資料
モータ特性表
端子箱
ファンカバー
ブレーキ
結線
インバータ駆動
世界の電源
保護方式冷却方式
規格対応
塗装防錆
駆動系の計算式

図 F51　FB-1HE、FB-2E（屋外形）

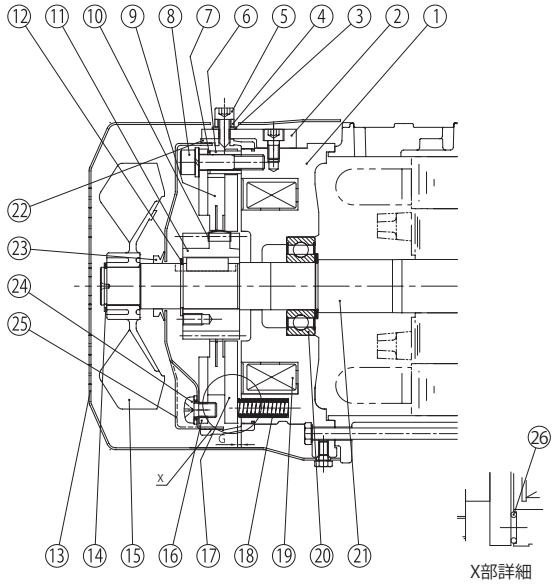

品番	部品名
1	固定鉄心
2	ゆるめ金具
3	シールワッシャー
4	手動解放防止スペーサ
5	ブレーキゆるめボルト
6	スペーサ
7	ギャップ調整シム
8	組付ボルト
9	ブレーキライニング
10	板バネ
11	ボス
12	軸用C形止め輪
13	カバー
14	軸用C形止め輪
15	ファン
16	固定板
17	可動鉄心
18	スプリング
19	電磁石コイル
20	ボールベアリング
21	モータ軸
22	防水シール
23	Vリング
24	防水カバー取付ボルト
25	防水カバー
26	緩衝材

図 F52　FB-3E、FB-4E（屋外形）

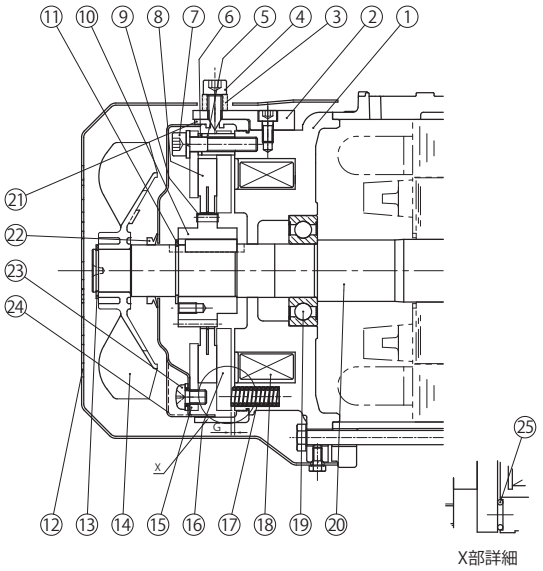

品番	部品名
1	固定鉄心
2	ゆるめ金具
3	手動解放防止スペーサ
4	ブレーキゆるめボルト
5	スペーサ
6	ギャップ調整シム
7	組付ボルト
8	ブレーキライニング
9	板バネ
10	ボス
11	軸用C形止め輪
12	カバー
13	軸用C形止め輪
14	ファン
15	固定板
16	可動鉄心
17	スプリング
18	電磁石コイル
19	ボールベアリング
20	モータ軸
21	防水シール
22	Vリング
23	防水カバー取付ボルト
24	防水カバー
25	緩衝材

図 F53　FB-5E、FB-8E（屋外形）

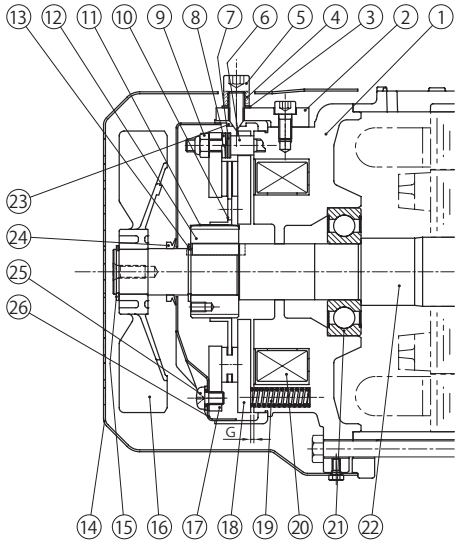

品番	部品名
1	固定鉄心
2	ゆるめ金具
3	シールワッシャー
4	手動解放防止スペーサ
5	ブレーキゆるめボルト
6	スタッドボルト
7	調整座金
8	バネ座金
9	ギャップ調整ナット
10	ブレーキライニング
11	板バネ
12	ボス
13	軸用 C 形止め輪
14	カバー
15	軸用 C 形止め輪
16	ファン
17	固定板
18	可動鉄心
19	スプリング
20	電磁石コイル
21	ボールベアリング
22	モータ軸
23	防水シール
24	V リング
25	防水カバー取付ボルト
26	防水カバー

モータブレーキ

図 F54　FB-10E、FB-15E（屋外形）

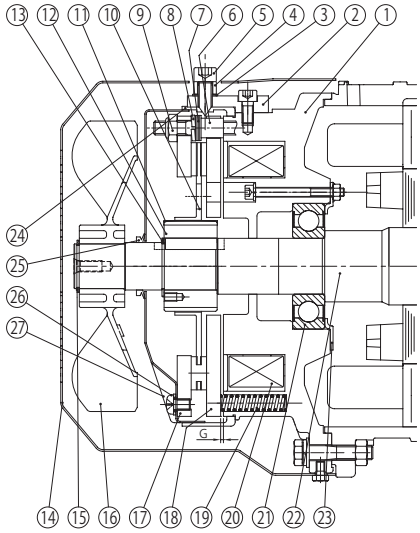

品番	部品名
1	固定鉄心
2	ゆるめ金具
3	シールワッシャー
4	手動解放防止スペーサ
5	ブレーキゆるめボルト
6	スタッドボルト
7	調整座金
8	バネ座金
9	ギャップ調整ナット
10	ブレーキライニング
11	板バネ
12	ボス
13	軸用C形止め輪
14	カバー
15	軸用C形止め輪
16	ファン
17	固定板
18	可動鉄心
19	スプリング
20	電磁石コイル
21	ボールベアリング
22	モータ軸
23	ベアリングカバー
24	防水シール
25	Vリング
26	防水カバー取付ボルト
27	防水カバー

図 F55　FB-20（屋外形）

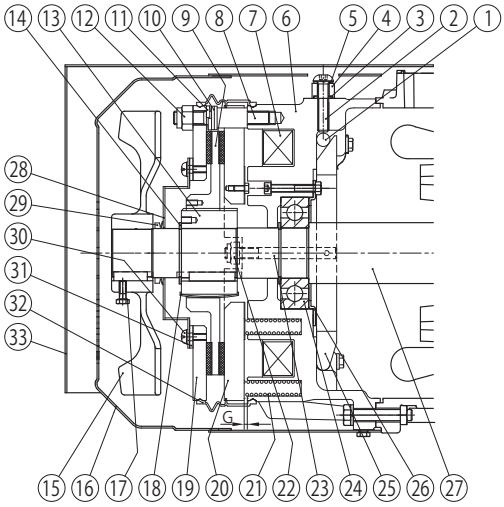

注) 立形の場合、屋外カバー㉝の形状は異なります。

品番	部品名
1	ローラ
2	ブレーキゆるめボルト
3	ゴムパッキン
4	手動解放防止スペーサ
5	シールワッシャー
6	固定鉄心
7	電磁石コイル
8	スタッドボルト
9	ブレーキライニング
10	調整座金
11	バネ座金
12	ギャップ調整ナット
13	ボス
14	軸用C形止め輪
15	ファン
16	カバー
17	ファンセットボルト
18	板バネ
19	固定板
20	可動鉄心
21	スプリング
22	ナット
23	植え込みボルト
24	ボールベアリング
25	ゆるめレバー
26	ベアリングカバー
27	モータ軸
28	防水カバー
29	Vリング
30	防水カバー取付ボルト
31	防水カバーパッキン
32	防水シール
33	屋外カバー

図 F56　FB-30（屋外形）

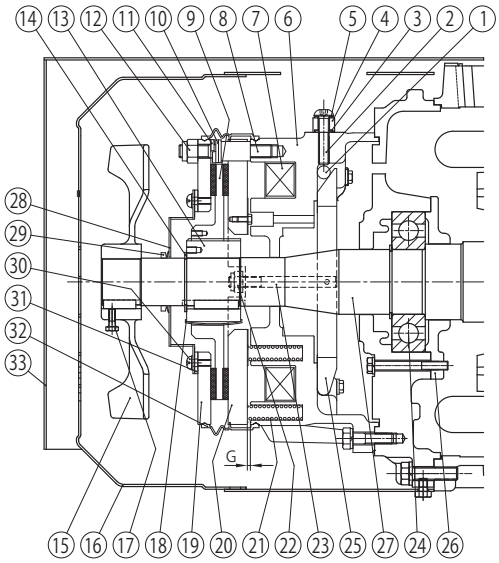

注) 立形の場合、屋外カバー㉝の形状は異なります。

品番	部品名
1	ローラ
2	ブレーキゆるめボルト
3	ゴムパッキン
4	手動解放防止スペーサ
5	シールワッシャー
6	固定鉄心
7	電磁石コイル
8	スタッドボルト
9	ブレーキライニング
10	調整座金
11	バネ座金
12	ギャップ調整ナット
13	ボス
14	軸用C形止め輪
15	ファン
16	カバー
17	ファンセットボルト
18	板バネ
19	固定板
20	可動鉄心
21	スプリング
22	ナット
23	植え込みボルト
24	ボールベアリング
25	ゆるめレバー
26	ベアリングカバー
27	モータ軸
28	防水カバー
29	Vリング
30	防水カバー取付ボルト
31	防水カバーパッキン
32	防水シール
33	屋外カバー

モータブレーキ

図 F57　ESB-250、ESB-250-2（屋外形）

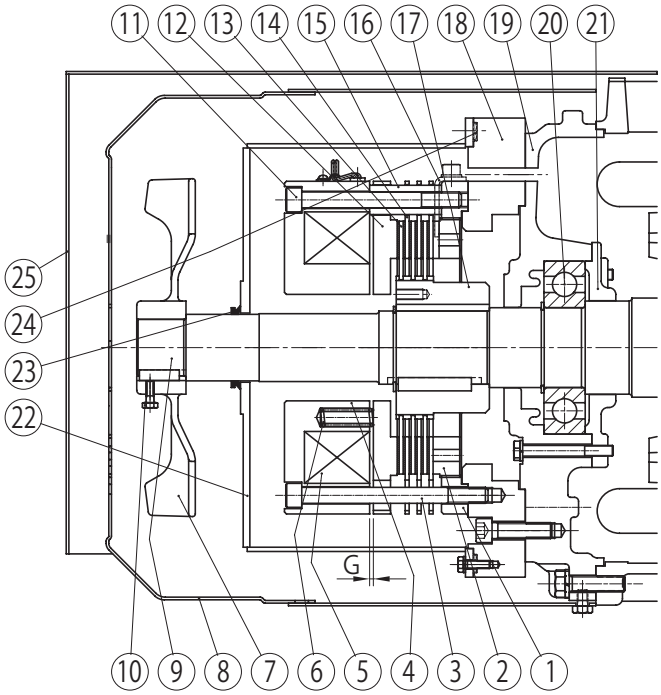

品番	部品名
1	センターリング
2	ギャップ調整ネジ
3	取付ボルト
4	フィールド
5	ブレーキコイル
6	制動バネ
7	ファン
8	カバー
9	モータ軸
10	ファンセットボルト
11	固定ボルト
12	アーマチュア
13	インナーディスク
14	アウターディスク
15	スペーサーブッシュ
16	ストッパー
17	ハブ
18	ブレーキ取付板
19	連結反対側カバー
20	連結反対側ベアリング
21	連結反対側ベアリングカバー
22	ブレーキカバー
23	V リング
24	ブレーキカバーパッキン
25	屋外カバー

注）1. ⑬ ⑭ は ESB-250（横形）は 3 枚、ESB-250-2（立形）は 2 枚となります。
2. ESB-250-2（立形）は屋外カバー㉕の形状が異なります。

項目		仕様
定格入力電圧		AC200/220V 50/60Hz
最大入力電圧		AC240V 50/60Hz
最小入力電圧		AC170V 50/60Hz
標準出力電圧	瞬時値	DC180V（AC200V 入力時）
	定常値	DC90V（AC200V 入力時）
最大出力電流		DC1.8A（定常時）
過励磁時間		0.4 ～ 1.2s
絶縁抵抗		100M Ω（メガ電圧 1000V）以上
絶縁耐圧		AC2000V　1 回以上
最大頻度	インチング	ON 時間 1.2s 以下の時：8 回 /min
	定常	ON 時間 1.2s 超過の時：30 回 /min
許容周囲温度		－ 20 ℃～ 60 ℃

図 F58　付属整流器（直流電源装置）HD-110M3 形

外形図

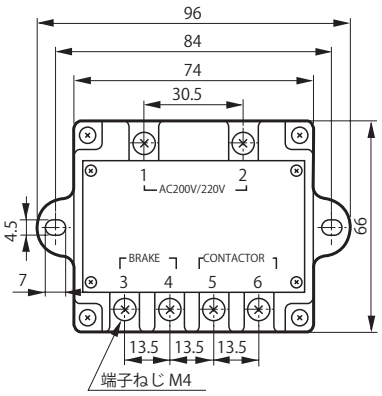

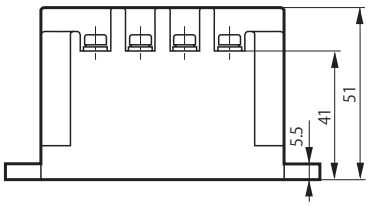

内部回路（ダイアグラム）

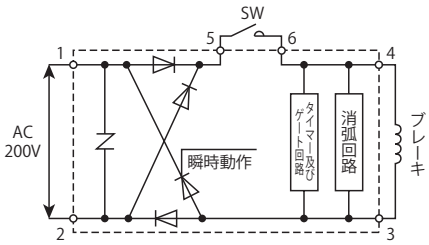

注）1. HD-110M3 形は、屋内形につき水などかからない場所に設置ください。
2. 400V 級の電源を使用される場合は、トランスをご使用ください。2 次電圧は、200 ～ 220V です。

■ ブレーキの手動解放操作

電源を入れないで手動操作にてブレーキを解放したい場合は、次の要領で操作してください。

■ FB ブレーキ（FB-20、FB-30 を除く）ゆるめボルト方式

(1) 対角 2 か所のブレーキゆるめボルトを一旦外し、手動解放防止用スペーサを取り除いた後、再度ボルトを六角棒スパナでねじ込んでいくとブレーキは解放されます。この時ブレーキゆるめボルトを回し過ぎないようにしてください。（ブレーキが解放されたか確認しながらブレーキゆるめボルトを回してください。）（図 F59, F60 参照）

(2) ブレーキを解放した後、再び元の状態に復帰させる場合は、安全のため(1)で取り外した手動解放防止用スペーサを元どおりに取り付けてください 。（図 F60 参照）

(3) ブレーキゆるめボルトのサイズは次の通りです。

ブレーキ形式	ボルトサイズ
FB-01A1～FB-05A1	M5
FB-1D	
FB-1E～FB-2E	M6
FB-3E、FB-4E	M8
FB-5E～FB-15E	M10

注）1. FB-01A1 ～ FB-05A1 はオプションです。
2. 屋内形の場合、防水シールと防水カバーは付きません。

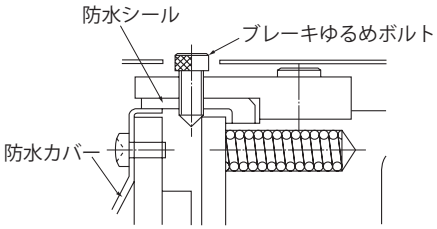

解放時
図 F59

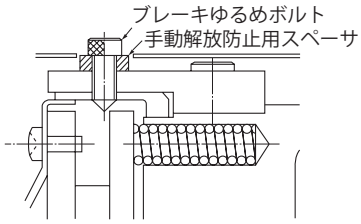

運転時
図 F60

■ FB-20、FB-30

(1) 屋外形の場合は、屋外カバー㉝上の窓部の蓋を取り外してください。グロメット㉘（屋内形の場合）を取り外し、六角棒スパナ（M８穴付ボルト用）にてブレーキゆるめボルト②を一旦外し、ゴムパッキン③と手動解放防止用スペーサ④を取り外してください。再度ボルトを六角棒スパナでねじ込んでいくと、ブレーキは解放されます。この時ブレーキゆるめボルトを回しすぎないようにしてください。（ブレーキが解放されたか確認しながら、ブレーキゆるめボルト②を回してください。）（図 F61 参照）

(2) ブレーキを解放した後、再び元の状態に復帰させる場合は、安全のため(1)で取り外した手動解放防止用スペーサとゴムパッキン③を元どおりに取り付け、ブレーキゆるめボルト②をしっかりと締めてください。（図 F62 参照）
次にグロメット㉘（屋内形の場合）を元の状態に取り付けてください。屋外形の場合は、屋外カバー㉝窓部の蓋を元どおりに取り付けてください。

- 元の状態に復帰させる時は、ブレーキゆるめボルト②部のゴムパッキング③とシールワッシャ⑤を取り付けを忘れると、防塵効果または防水効果が失われますのでご注意ください。
  また、ブレーキゆるめボルト②の締め付けが不十分な場合にも防水効果が失われる可能性があるため、しっかりと締め付けるようにしてください。
  さらに、グロメット㉘（屋内形の場合）や屋外カバー㉝窓部の蓋（屋外形の場合）も必ず元どおりに取り付けてください。
- ブレーキゆるめボルトが元の位置に戻っていないままで使用すると、最悪の場合、最大ギャップになる前に手動解放が働き、ブレーキが機能しなくなる可能性がありますので、必ず手動解放防止用スペーサを取り付けてご使用ください。

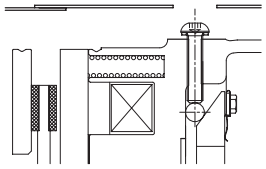
解放時
図 F61

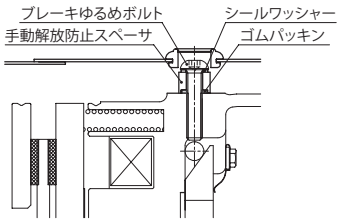

運転時
図 F62

■ ESB-250、ESB-250-2

(1) 屋外形の場合は、屋外カバー㉕を取り外してください。カバー⑧、ファン⑦、ブレーキカバー㉒（屋外形の場合）を 外します。

(2) 手動ゆるめ穴からフィールドにM12×65六角穴付ボルト（お客様準備）を通してください。（六角穴付ボルトは長すぎるとアウターディスクにあたり変形させるおそれがありますのでご注意ください。）

(3) 手動ゆるめ穴は対角に２か所ありますので交互に六角棒レンチで均等にねじ込みます。

(4) アーマチュアとフィールドが密着するまで締め付けるとブレーキが解放されます。

(5) ブブレーキを元の状態に復帰させた後、ブレーキカバー㉒（屋外の場合）、ファン⑦、カバー⑧を取り付けます。
この時ファンセットボルト⑩にはスリーボンド TB2365 を塗布してください。
屋外形の場合は、屋外カバーを元どおりに取り付けてください。

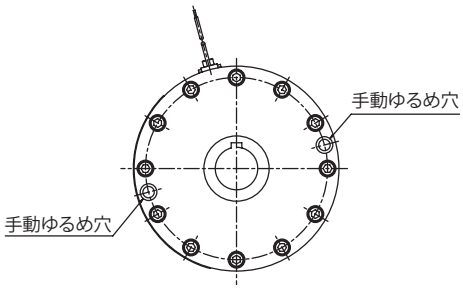

図 F63

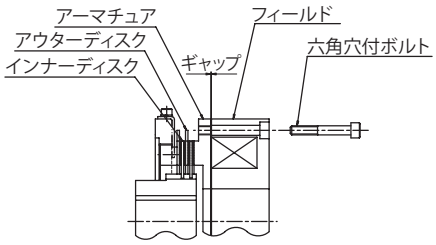

図 F64

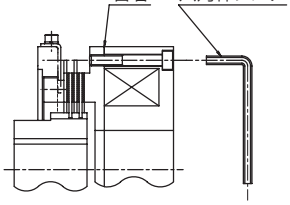

図 F65

結 線

選定について
選定表
寸法図
技術資料
オプション
ギヤモータ
レデューサ
構造図
銘板
潤滑
ラジアル荷重
スラスト荷重
慣性モーメント
GD²
軸端詳細寸法
中空軸形取扱資料
中実軸形取扱資料
モータ特性表
端子箱
ファンカバー
ブレーキ
結線
インバータ駆動
世界の電源
保護方式冷却方式
規格対応
塗装防錆
駆動系の計算式

■ モータの結線

モータ種類			容量	結線
三相モータ				
	標準	4P	0.1 ～ 0.55kW	人結線
		4/8P	0.4/0.2kW ～ 30/15kW	2 段速度単一巻線
	安全増防爆形	4P	0.1 ～ 0.4kW 30 ～ 55kW	人結線 人 -Δ 結線
	耐圧防爆形	4P	0.1 ～ 1.5kW 2.2 ～ 22kW 30 ～ 37kW	人結線 Δ 結線 人 -Δ 結線
プレミアム効率三相モータ				
	標準	4P	0.75 ～ 3.7kW 5.5 ～ 55kW	人結線 人 -Δ 結線
	安全増防爆形	4P	0.75 ～ 3.7kW 5.5 ～ 22kW	人結線 人 -Δ 結線
インバータ用 AF モータ				
	標準	4P	0.1 ～ 0.4kW	人結線
	耐圧防爆形	4P	0.2 ～ 15kW 22 ～ 37kW	Δ 結線 Δ 結線（人 -Δ 結線）
インバータ用プレミアム効率三相モータ		4P	0.75 ～ 3.7kW 5.5 ～ 55kW	人結線 Δ 結線（人 -Δ 結線）
高効率三相モータ		4P	0.2 ～ 0.4kW	人結線

	人結線	Δ 結線	人 -Δ 結線	2 段速度単一巻線
巻線	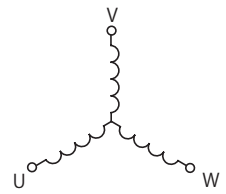	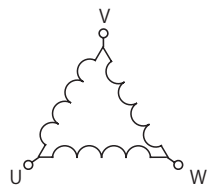	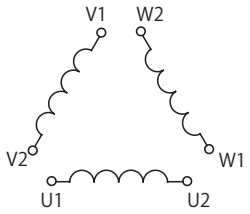	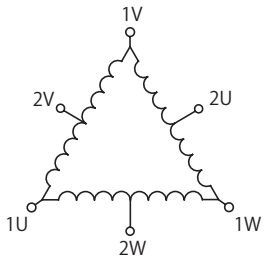
結線図	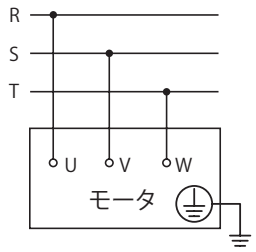	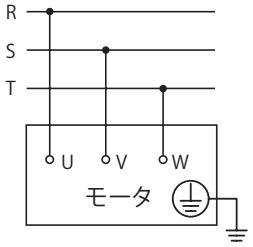	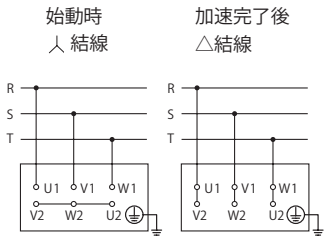	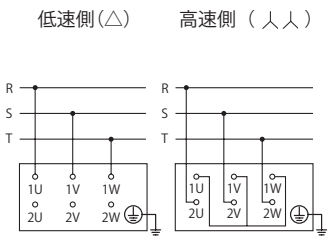

注）1. 詳細は F63 ～ F75 頁をご参照ください。
2. 本図は日本国内標準仕様モータの場合を示します。海外仕様モータについては G54 頁をご参照ください。
3. アース用端子を確実に接地してください。感電のおそれがあります。

結 線

■ ブレーキ無　三相電源

三相モータ
プレミアム効率三相モータ
高効率三相モータ

口出線３本

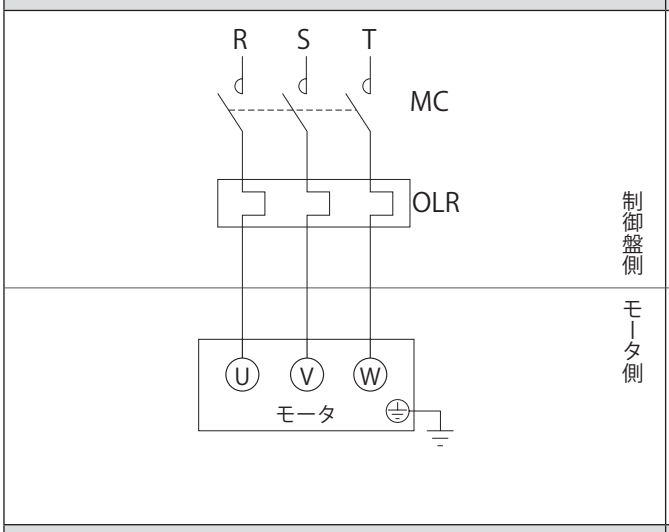

口出線６本（直入始動）

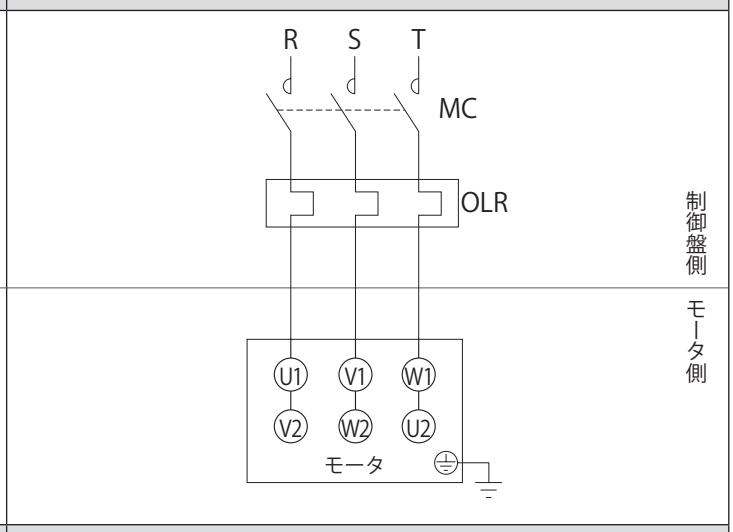

口出線６本（⅄-Δ 始動）

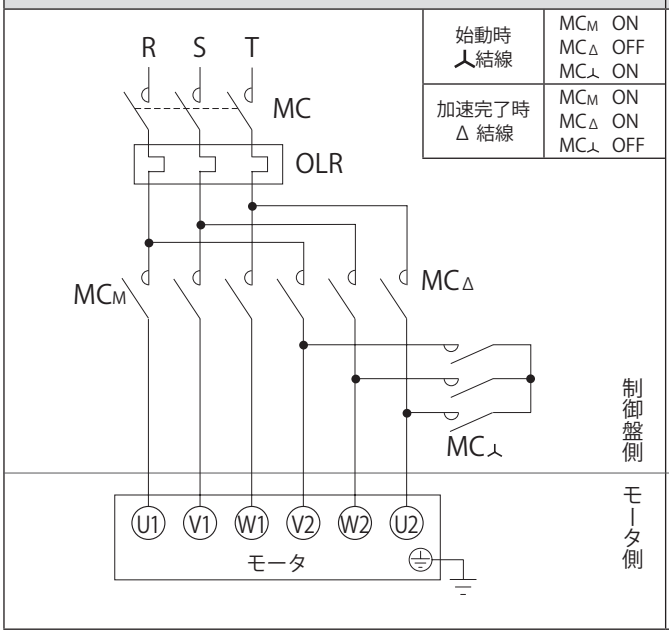

始動時 ⅄結線	MC_M ON MC_Δ OFF $MC_\curlywedge$ ON
加速完了時 Δ 結線	MC_M ON MC_Δ ON $MC_\curlywedge$ OFF

4/8 P 二段速度単一巻線（定トルク）

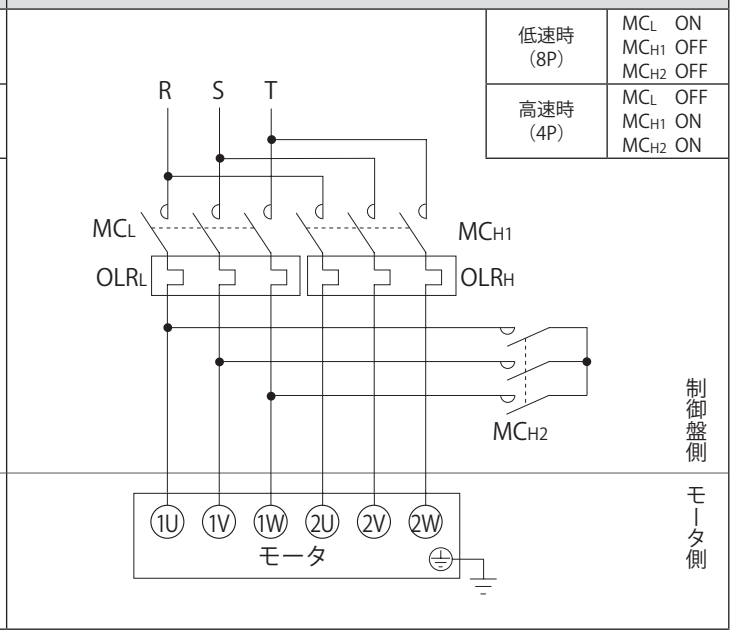

低速時 (8P)	MC_L ON MC_{H1} OFF MC_{H2} OFF
高速時 (4P)	MC_L OFF MC_{H1} ON MC_{H2} ON

MC　：電磁接触器
OLR　：過負荷保護装置またはサーマルリレー
└ お客様にてご準備ください。

・本図は日本国内標準仕様モータの場合を示します。海外仕様モータについては G55 ～ G80 頁をご参照ください。

結 線

選定について
選定表
寸法図
技術資料
オプション
ギヤモータ
レデューサ
構造図
銘板
潤滑
ラジアル荷重
スラスト荷重
慣性モーメント
GD²
軸端詳細寸法
中空軸形取扱資料
中実軸形取扱資料
モータ特性表
端子箱
ファンカバー
ブレーキ
結線
インバータ駆動
世界の電源
保護方式冷却方式
規格対応
塗装防錆
駆動系の計算式

■ ブレーキ無　インバータ駆動

三相モータ
プレミアム効率三相モータ
インバータ用 AF モータ
インバータ用プレミアム効率三相モータ
高効率三相モータ

口出線 3 本

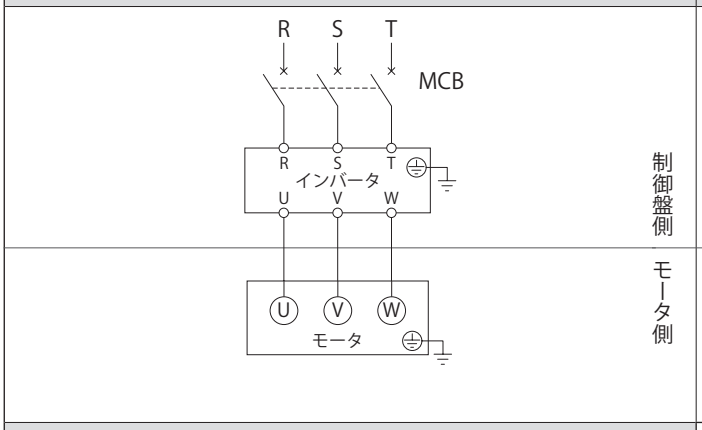

口出線 6 本

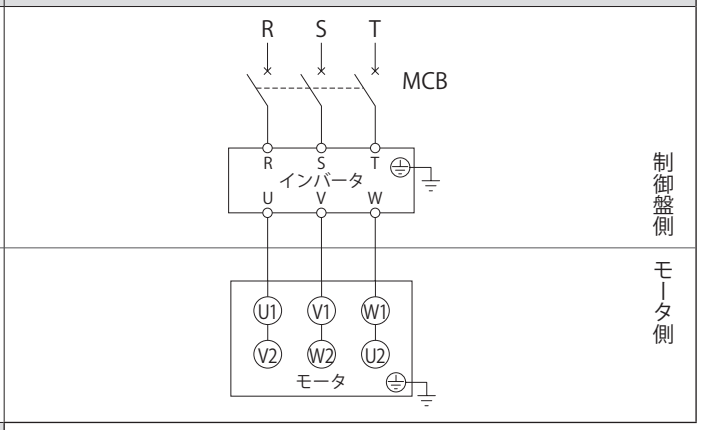

口出線 11 本

軸流ファン付インバータ用 AF モータ（耐圧防爆形）

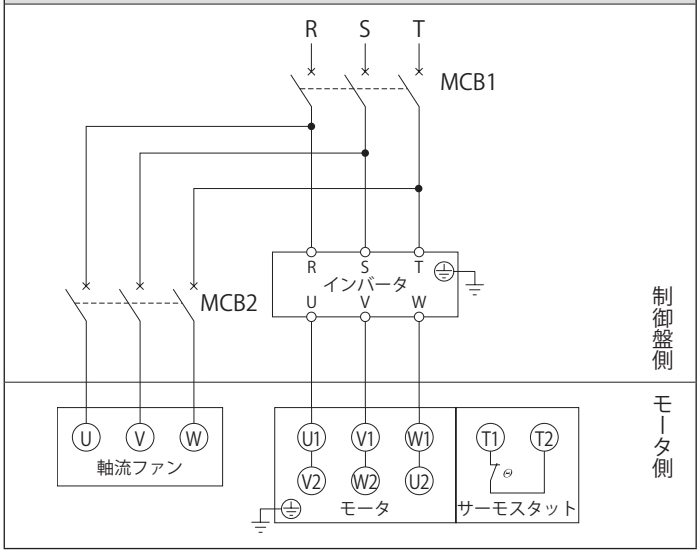

MCB ：配線用遮断器
Tr　：トランス容量 250VA ～ 600VA、二次電圧 200V ～ 220V
F　：ヒューズ 3 ～ 5A
― お客様にてご準備ください。

・本図は日本国内標準仕様モータの場合を示します。海外仕様モータについては G55 ～ G80 頁をご参照ください。
・400V 級の場合は、F76 頁「400V 級モータの注意点」を必ずお読みください。

軸流ファン付（全閉他力通風形） の場合は、次の項目にご注意ください。

・軸流ファンにも電源を接続してください。
・特殊仕様の場合は、上図と異なることがありますので、製作仕様書でご確認ください。
・回転方向銘板に示す方向にファンが回転するように接続してください。
（ファンの冷却風は、反負荷側から負荷側へ吹きつける方向が正常です。）
・モータを長時間停止する時は、軸流ファンモータも停止してください。
・サーモスタットが取り付いていますので、配線を行ってください。
・サーモスタットの仕様　端子符号：T1, T2 または P1, P2　動作機能：ノーマルクローズ（b 接点）
動作温度：135℃（耐熱クラス155（F）用）　最大電流：DC24V 18A, AC230V 13A

■ ブレーキ付　三相電源　一方方向回転運転

三相モータ
プレミアム効率三相モータ
高効率三相モータ

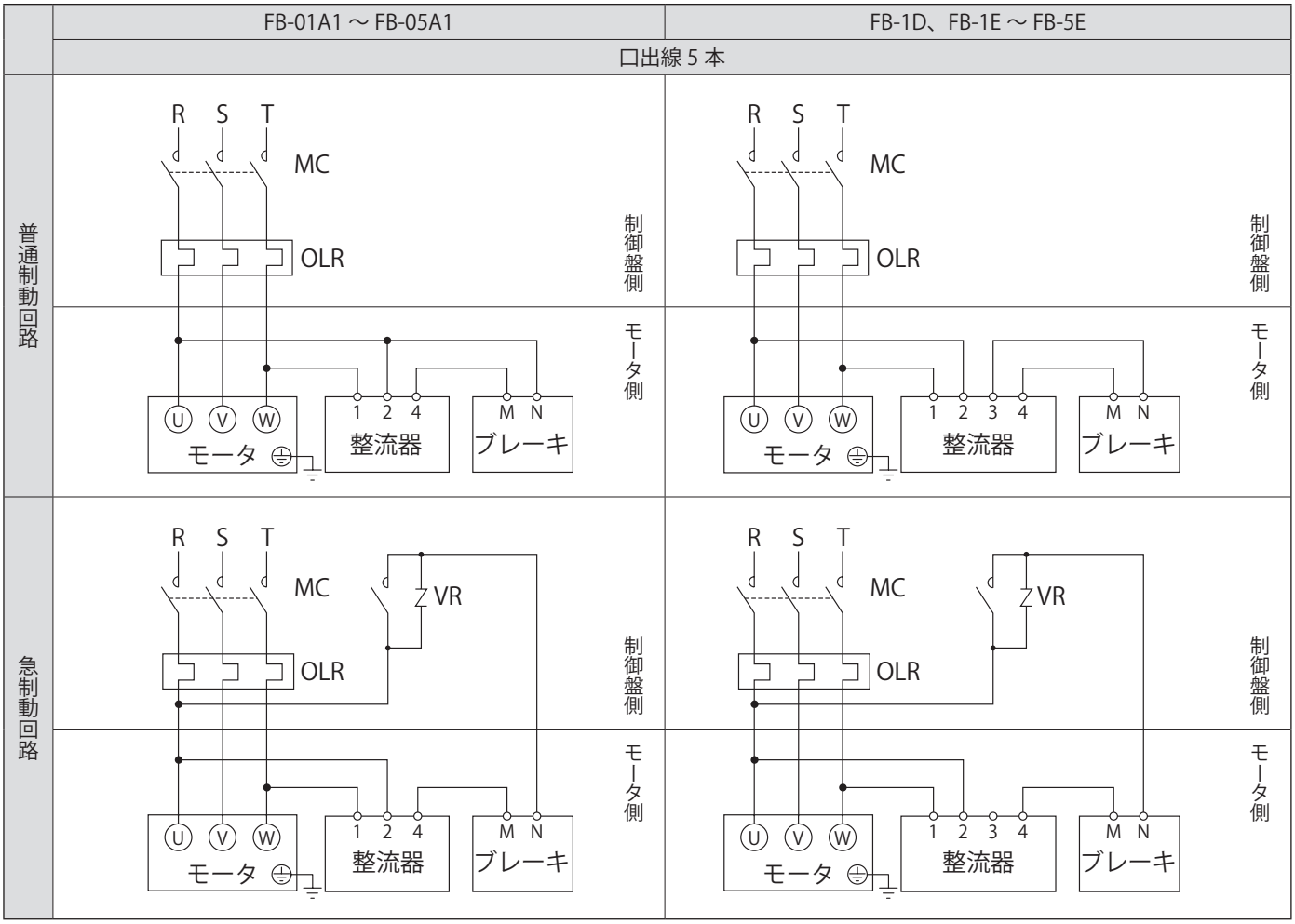

MC　：電磁接触器
OLR　：過負荷保護装置またはサーマルリレー
VR　：バリスタ（接点・整流器などの保護用）
― お客様にてご準備ください。

- 本図は日本国内標準仕様モータの場合を示します。海外仕様モータについては G55 ～ G80 頁をご参照ください。
- ブレーキ形式は、F49 頁表 F39 をご参照ください。
- 普通制動回路と急制動回路では、ブレーキの動作遅れ時間が異なります。
  F49 頁表 F39 に動作遅れ時間を表示していますので、ご用途にあった回路に合わせてください。
- 昇降装置や停止精度を良くしたい場合は、急制動回路としてください。
- 進相コンデンサを取り付ける場合は、急制動回路としてください。
- 急制動回路用の電磁接触器・バリスタにつきましては、F51 頁表 F41 をご参照ください。
- 急制動回路の場合、ブレーキ回路の電磁接触器はモータの電磁接触器と連動させてください。

結 線

■ ブレーキ付　三相電源　一方方向回転運転

プレミアム効率三相モータ

FB-8E ～ FB-15E
口出線 8 本

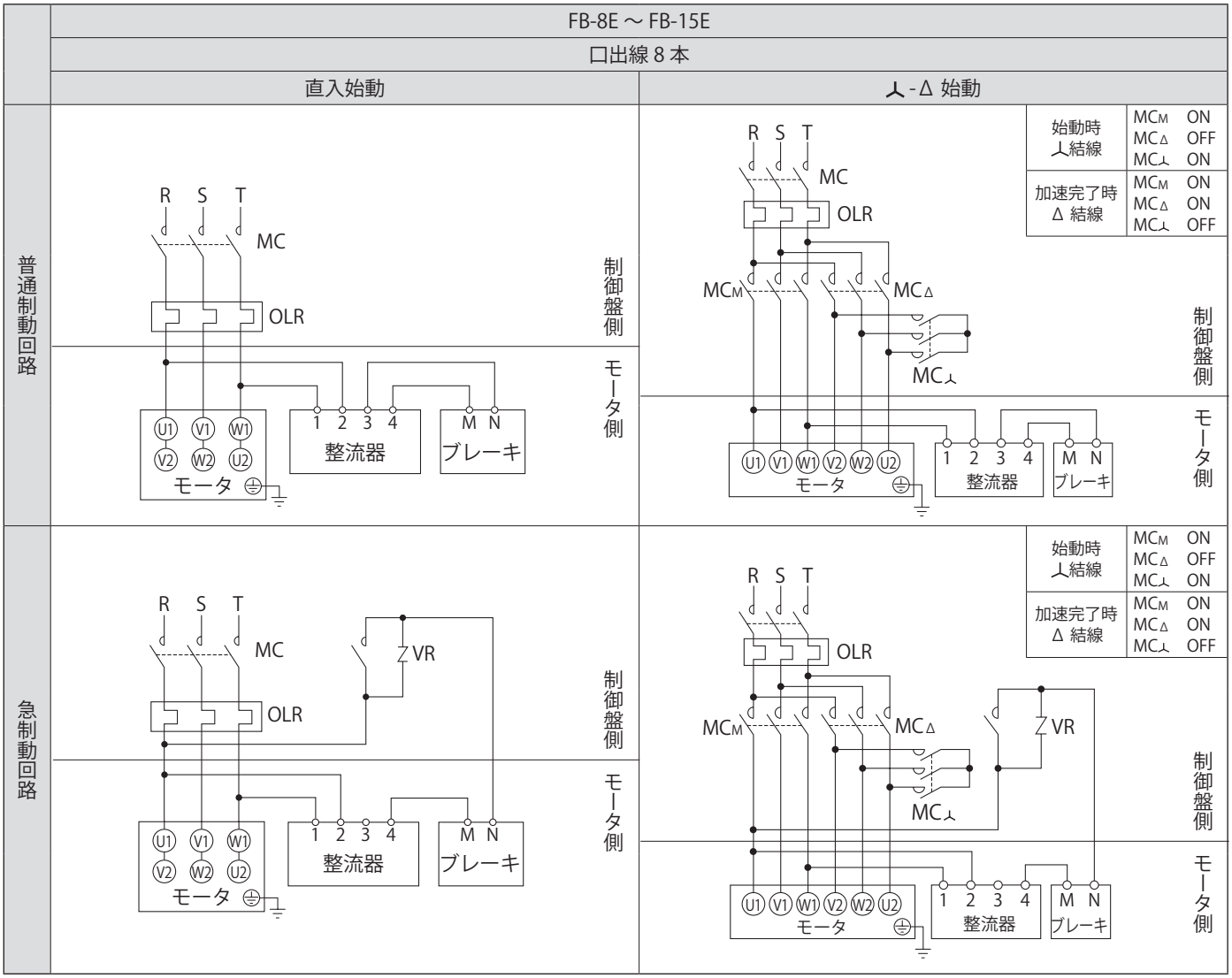

MC　：電磁接触器
OLR ：過負荷保護装置またはサーマルリレー
VR　：バリスタ（接点・整流器などの保護用）
― お客様にてご準備ください。

- 本図は日本国内標準仕様モータの場合を示します。海外仕様モータについては G55 ～ G80 頁をご参照ください。
- ブレーキ形式は、F49 頁表 F39 をご参照ください。
- 普通制動回路と急制動回路では、ブレーキの動作遅れ時間が異なります。
  F49 頁表 F39 に動作遅れ時間を表示していますので、ご用途にあった回路に合わせてください。
- 昇降装置や停止精度を良くしたい場合は、急制動回路としてください。
- 進相コンデンサを取り付ける場合は、急制動回路としてください。
- 急制動回路用の電磁接触器・バリスタにつきましては、F51 頁表 F41 をご参照ください。
- 急制動回路の場合、ブレーキ回路の電磁接触器はモータの電磁接触器と連動させてください。

■ ブレーキ付　三相電源　一方方向回転運転

プレミアム効率三相モータ

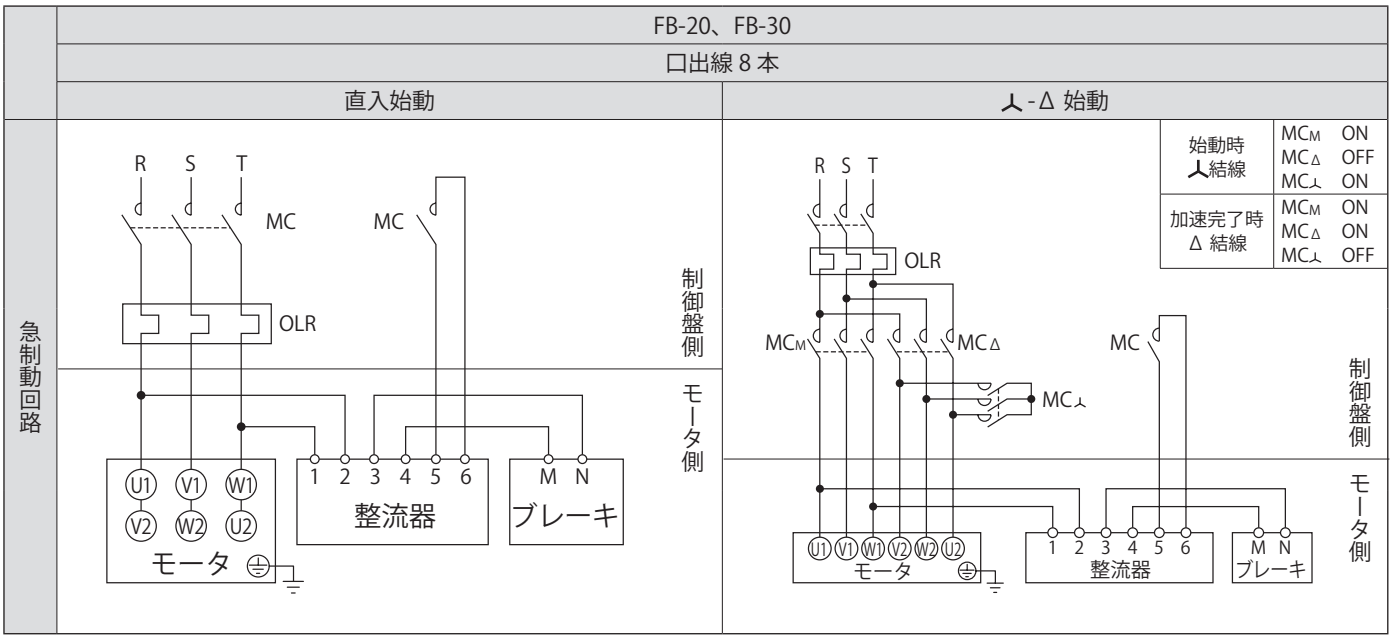

MC　：電磁接触器
OLR　：過負荷保護装置またはサーマルリレー
└ お客様にてご準備ください。

- 本図は日本国内標準仕様モータの場合を示します。海外仕様モータについては G55 ～ G80 頁をご参照ください。
- ブレーキ形式は、F49 頁表 F39 をご参照ください。
- 急制動回路でご使用ください。急制動回路用の電磁接触器につきましては、F51 頁表 F41 をご参照ください。
- 急制動回路の場合、ブレーキ回路の電磁接触器はモータの電磁接触器と連動させてください。
- 整流器端子 5-6 間に短絡板を付けて出荷しています。結線の際には短絡板を外してご使用ください。

結 線

選定について
選定表
寸法図
技術資料
オプション
ギヤモータ
レデューサ
構造図
銘板
潤滑
ラジアル荷重
スラスト荷重
慣性モーメント
GD²
軸端詳細寸法
中空軸形取扱資料
中実軸形取扱資料
モータ特性表
端子箱
ファンカバー
ブレーキ
結線
インバータ駆動
世界の電源
保護方式冷却方式
規格対応
塗装防錆
駆動系の計算式

■ ブレーキ付　三相電源　一方方向回転運転

プレミアム効率三相モータ

	ESB-250、ESB-250-2	
	口出線 8 本	
	直入始動	人-Δ 始動
急制動回路 200V級	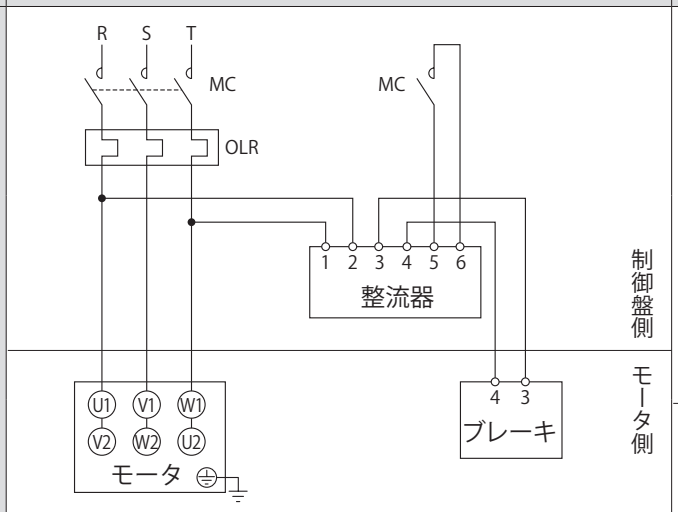	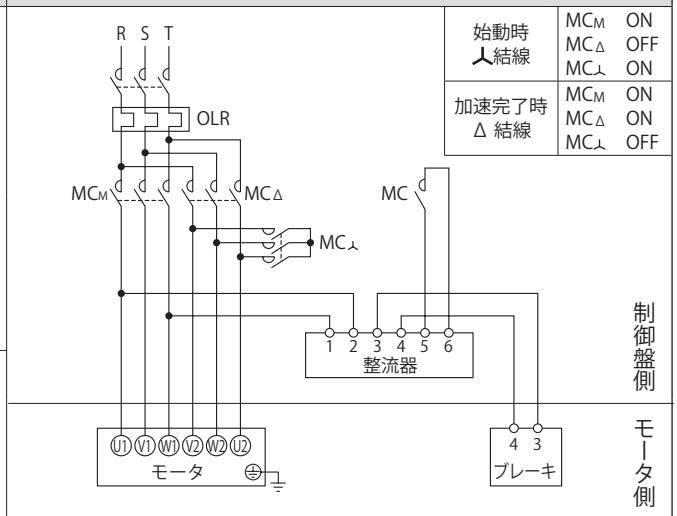
急制動回路 400V級	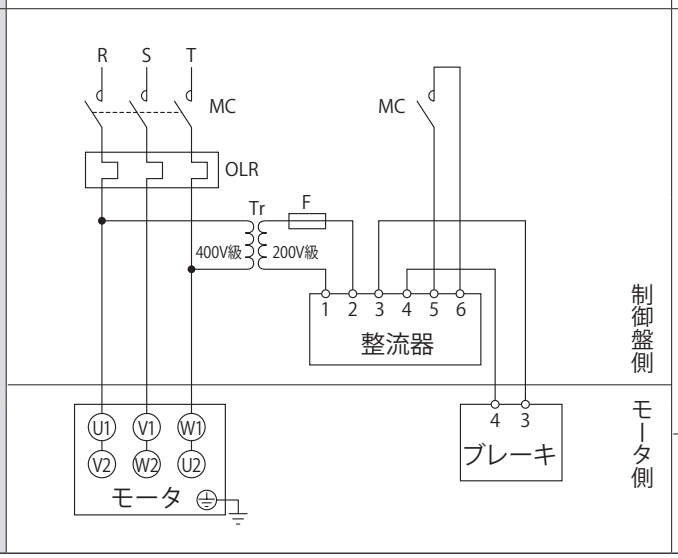	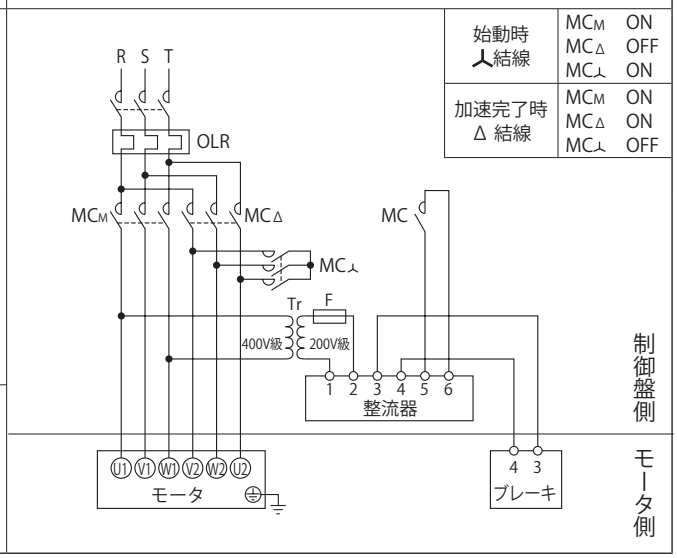

MC　：電磁接触器
OLR　：過負荷保護装置またはサーマルリレー
Tr　：トランス容量 250VA ～ 600VA、二次電圧 200V ～ 220V
F　：ヒューズ 3 ～ 5A

お客様にてご準備ください。

- 本図は日本国内標準仕様モータの場合を示します。海外仕様モータについては G55 ～ G80 頁をご参照ください。
- ブレーキ形式は、F49 頁表 F39 をご参照ください。
- 急制動回路でご使用ください。急制動回路用の電磁接触器につきましては、F51 頁表 F41 をご参照ください。
- 急制動回路の場合、ブレーキ回路の電磁接触器はモータの電磁接触器と連動させてください。
- 整流器は本体と別置です。整流器は屋内用で製作されていますので、水などがかからない場所に設置してください。
- ブレーキ部は 200V 級用です。400V 級電源の場合は 400V/200V トランスをご準備ください。

■ ブレーキ付　三相電源　正逆運転

三相モータ
プレミアム効率三相モータ
高効率三相モータ

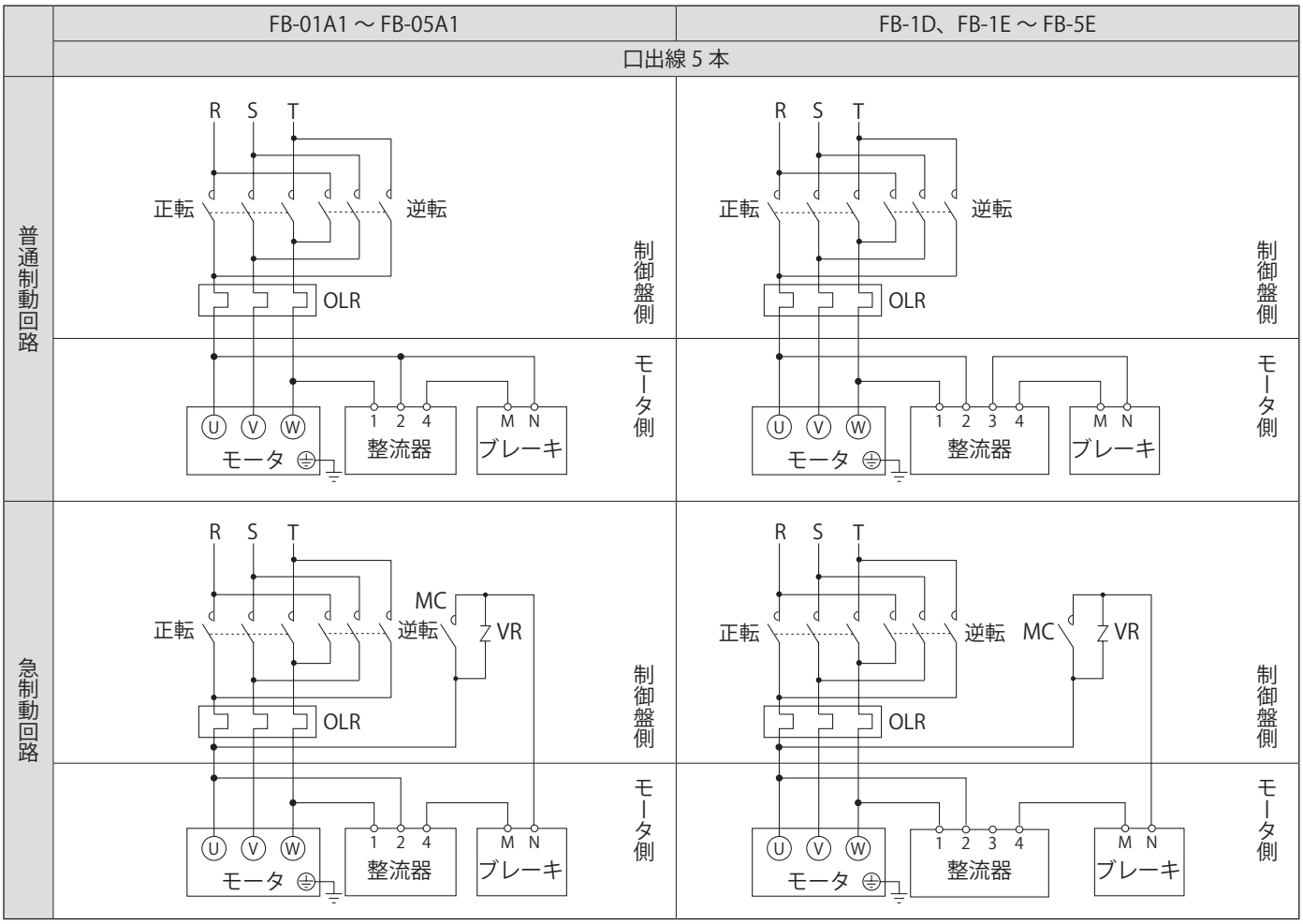

正・逆転用電磁接触器
MC　：電磁接触器
OLR　：過負荷保護装置またはサーマルリレー
VR　：バリスタ（接点・整流器などの保護用）
― お客様にてご準備ください。

- 本図は日本国内標準仕様モータの場合を示します。海外仕様モータについては G55 ～ G80 頁をご参照ください。
- ブレーキ形式は、F49 頁表 F39 をご参照ください。
- 普通制動回路と急制動回路では、ブレーキの動作遅れ時間が異なります。
  F49 頁表 F39 に動作遅れ時間を表示していますので、ご用途にあった回路に合わせてください。
- 昇降装置や停止精度を良くしたい場合は、急制動回路としてください。
- 進相コンデンサを取り付ける場合は、急制動回路としてください。
- 急制動回路用の電磁接触器・バリスタにつきましては、F51 頁表 F41 をご参照ください。
- 急制動回路で正逆運転をする場合、ブレーキ回路の電磁接触器はモータの正転・逆転の電磁接触器と連動させてください。

結 線

■ ブレーキ付　三相電源　正逆運転

プレミアム効率三相モータ

FB-8E ～ FB-15E

口出線 8 本

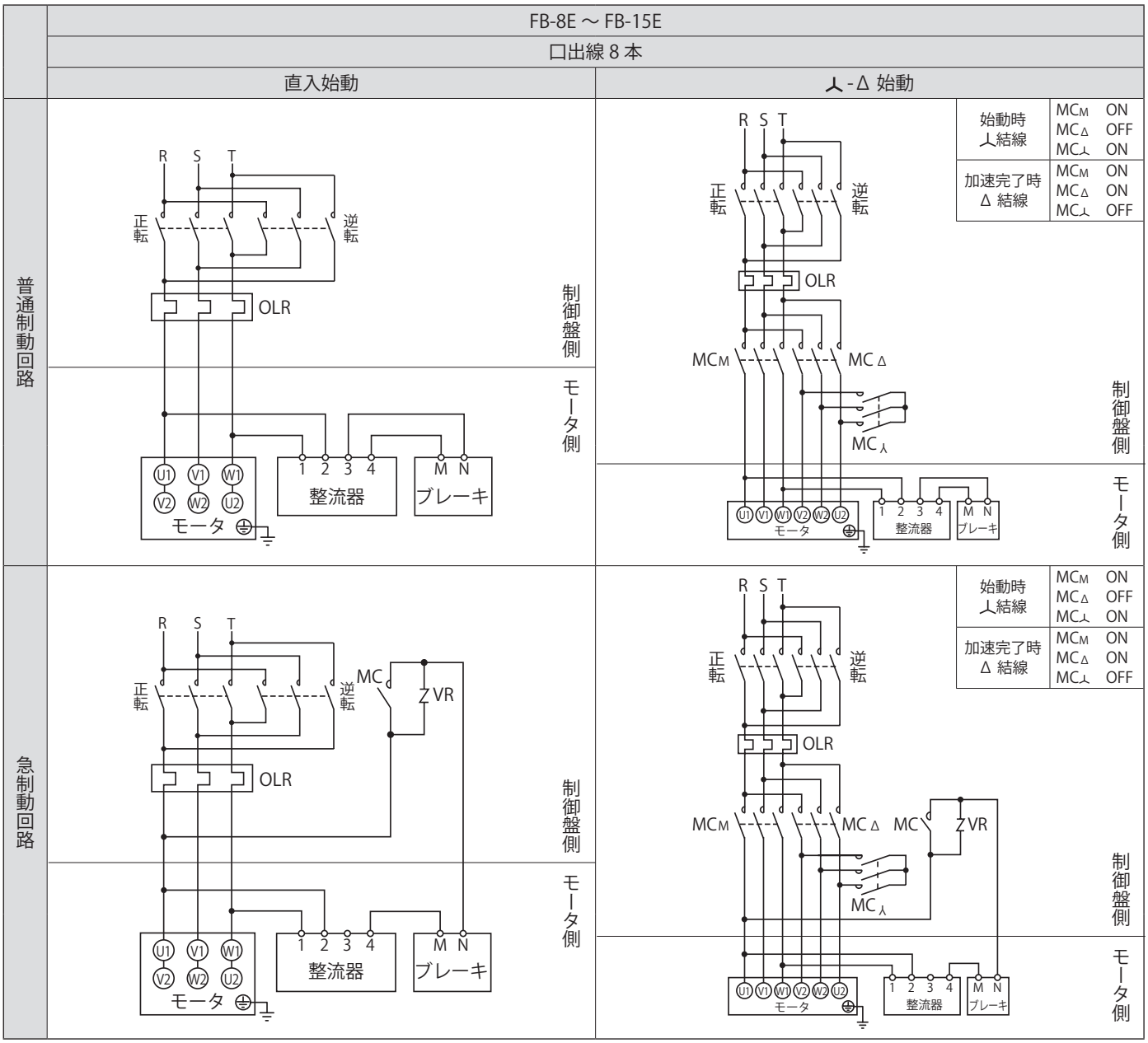

正・逆転用電磁接触器
MC　：電磁接触器
OLR ：過負荷保護装置またはサーマルリレー
VR　：バリスタ（接点・整流器などの保護用）
― お客様にてご準備ください。

- 本図は日本国内標準仕様モータの場合を示します。海外仕様モータについては G55 ～ G80 頁をご参照ください。
- ブレーキ形式は、F49 頁表 F39 をご参照ください。
- 普通制動回路と急制動回路では、ブレーキの動作遅れ時間が異なります。
  F49 頁表 F39 に動作遅れ時間を表示していますので、ご用途にあった回路に合わせてください。
- 昇降装置や停止精度を良くしたい場合は、急制動回路としてください。
- 進相コンデンサを取り付ける場合は、急制動回路としてください。
- 急制動回路用の電磁接触器・バリスタにつきましては、F51 頁表 F41 をご参照ください。
- 急制動回路で正逆運転をする場合、ブレーキ回路の電磁接触器はモータの正転・逆転の電磁接触器と連動させてください。

■ ブレーキ付　三相電源　正逆運転

プレミアム効率三相モータ

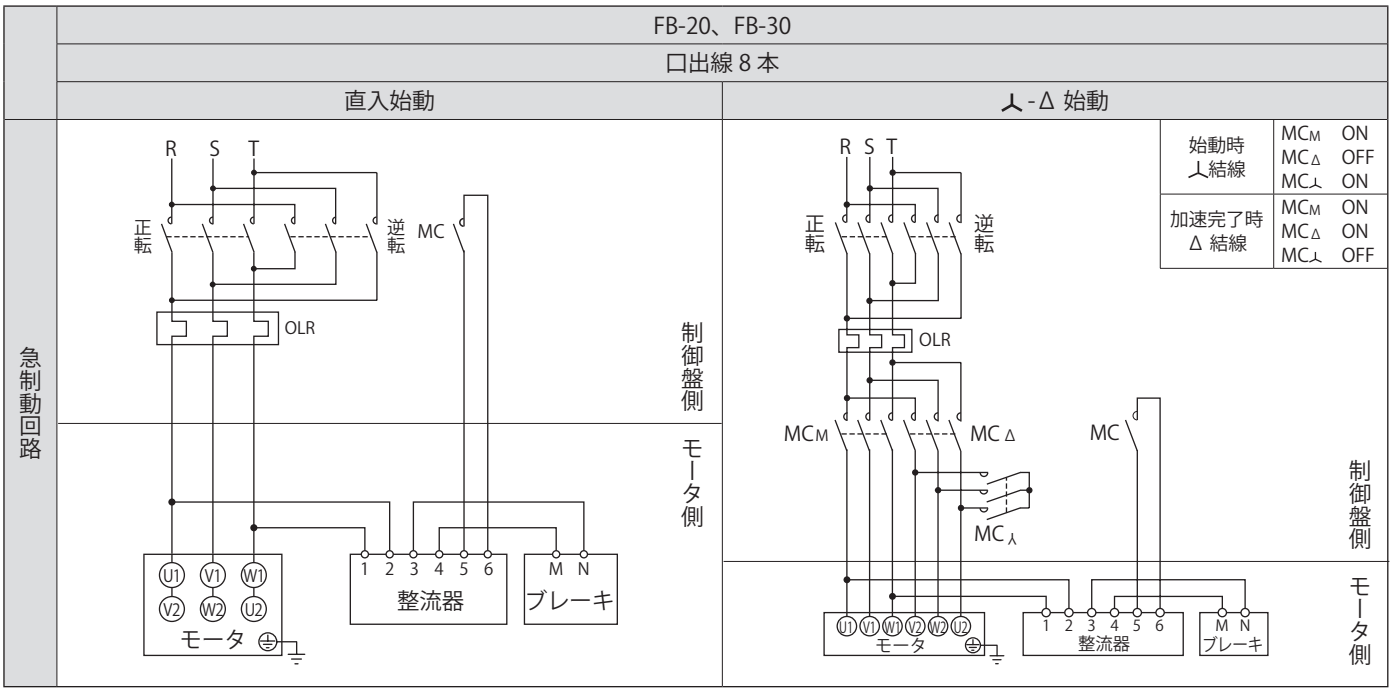

正・逆転用電磁接触器
MC　：電磁接触器
OLR　：過負荷保護装置またはサーマルリレー
― お客様にてご準備ください。

- 本図は日本国内標準仕様モータの場合を示します。海外仕様モータについては G55 ～ G80 頁をご参照ください。
- ブレーキ形式は、F49 頁表 F39 をご参照ください。
- 急制動回路でご使用ください。急制動回路用の電磁接触器につきましては、F51 頁表 F41 をご参照ください。
- 整流器端子 5-6 間に短絡板を付けて出荷しています。結線の際には短絡板を外してご使用ください。
- 正逆運転をする場合、ブレーキ回路の電磁接触器はモータの正転・逆転の電磁接触器と連動させてください。

結 線

選定について
選定表
寸法図
技術資料
オプション
ギヤモータ
レデューサ
構造図
銘板
潤滑
ラジアル荷重
スラスト荷重
慣性モーメント
GD²
軸端詳細寸法
中空軸形取扱資料
中実軸形取扱資料
モータ特性表
端子箱
ファンカバー
ブレーキ
結線
インバータ駆動
世界の電源
保護方式冷却方式
規格対応
塗装防錆
駆動系の計算式

■ ブレーキ付　三相電源　正逆運転

プレミアム効率三相モータ

ESB-250、ESB-250-2

口出線 8 本

	直入始動	人-Δ 始動
急制動回路 200V級	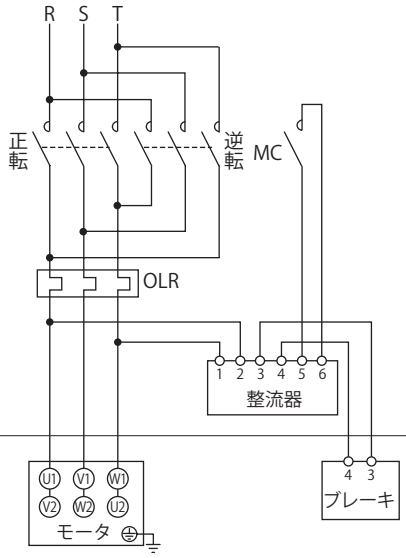	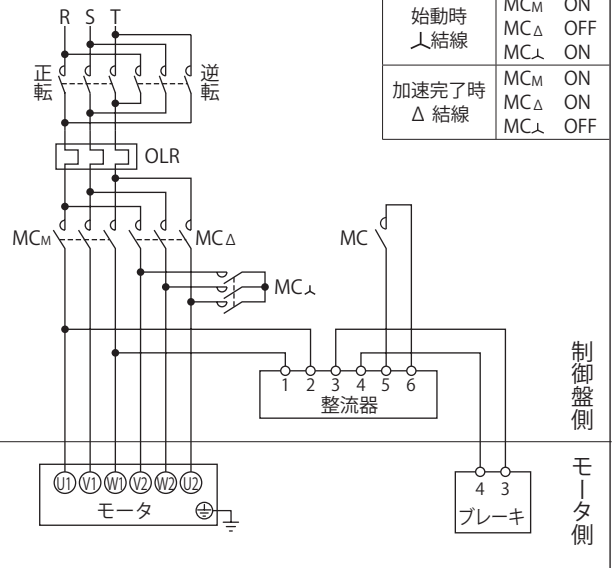
急制動回路 400V級	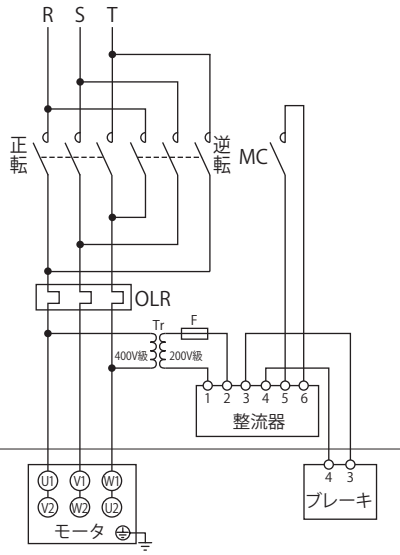	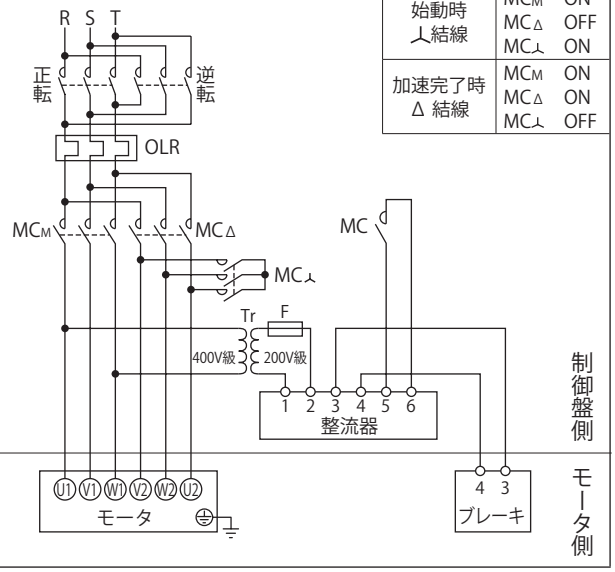

正・逆転用電磁接触器
MC　：電磁接触器
OLR　：過負荷保護装置またはサーマルリレー
Tr　：トランス容量 250VA ～ 600VA、二次電圧 200V ～ 220V
F　：ヒューズ 3 ～ 5A

お客様にてご準備ください。

- 本図は日本国内標準仕様モータの場合を示します。海外仕様モータについては G55 ～ G80 頁をご参照ください。
- ブレーキ形式は、F49 頁表 F39 をご参照ください。
- 急制動回路でご使用ください。急制動回路用の電磁接触器につきましては、F51 頁表 F41 をご参照ください。
- 整流器は本体と別置です。整流器は屋内用で製作されていますので、水などがかからない場所に設置してください。
- ブレーキ部は 200V 級用です。400V 級電源の場合は 400V/200V トランスをご準備ください。
- 正逆運転をする場合、ブレーキ回路の電磁接触器はモータの正転・逆転の電磁接触器と連動させてください。

結 線

■ ブレーキ付　インバータ駆動

三相モータ
プレミアム効率三相モータ
インバータ用 AF モータ
インバータ用プレミアム効率三相モータ
高効率三相モータ

	FB-01A1 ～ FB-05A1	FB-1D、FB-1E ～ FB-5E
	口出線 5 本	
普通制動回路	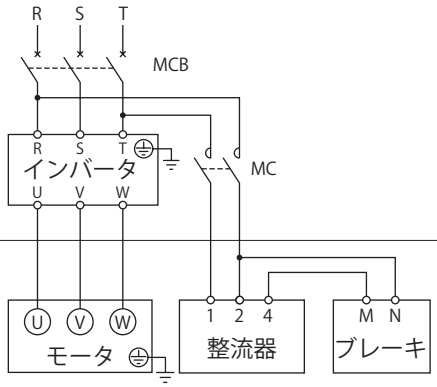	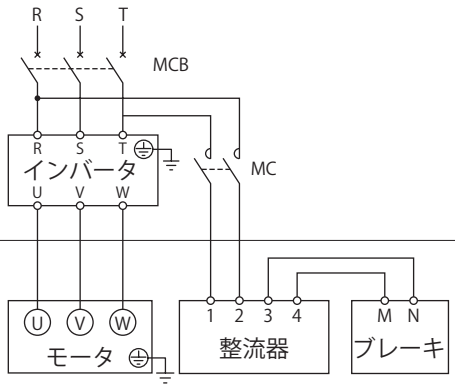
急制動回路	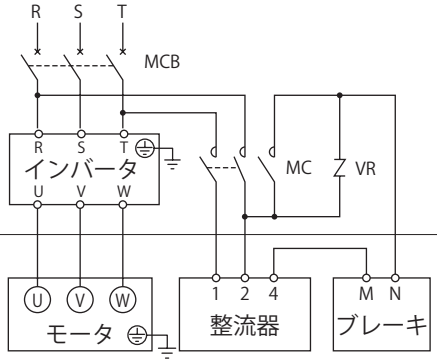	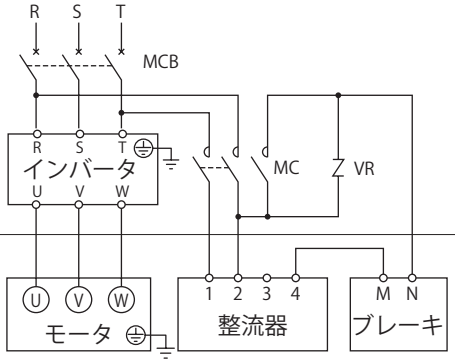

MC　：電磁接触器
MCB：配線用遮断器
VR　：バリスタ（接点・整流器などの保護用）
― お客様にてご準備ください。

- 本図は日本国内標準仕様モータの場合を示します。海外仕様モータについては G55 ～ G80 頁をご参照ください。
- ブレーキ形式は、F49 頁表 F39 をご参照ください。
- 400V 級の場合は、F76 頁「400V 級モータの注意点」を必ずお読みください。
- 普通制動回路と急制動回路では、ブレーキの動作遅れ時間が異なります。
  F49 頁表 F39 に動作遅れ時間を表示していますので、ご用途にあった回路に合わせてください。
- 昇降装置や停止精度を良くしたい場合は、急制動回路としてください。
- 進相コンデンサを取り付ける場合は、急制動回路としてください。
- 急制動回路用の電磁接触器・バリスタにつきましては、F51 頁表 F41 をご参照ください。

- ブレーキ電源は、必ずインバータの一次側から取ってください。
- ブレーキ回路の電磁接触器の開閉は、インバータの制御とタイミングを合わせてください。

結 線

選定について
選定表
寸法図
技術資料
オプション
ギヤモータ
レデューサ
構造図
銘板
潤滑
ラジアル荷重
スラスト荷重
慣性モーメント
GD²
軸端詳細寸法
中空軸形取扱資料
中実軸形取扱資料
モータ特性表
端子箱
ファンカバー
ブレーキ
結線
インバータ駆動
世界の電源
保護方式冷却方式
規格対応
塗装防錆
駆動系の計算式

■ ブレーキ付　インバータ駆動

プレミアム効率三相モータ
インバータ用プレミアム効率三相モータ

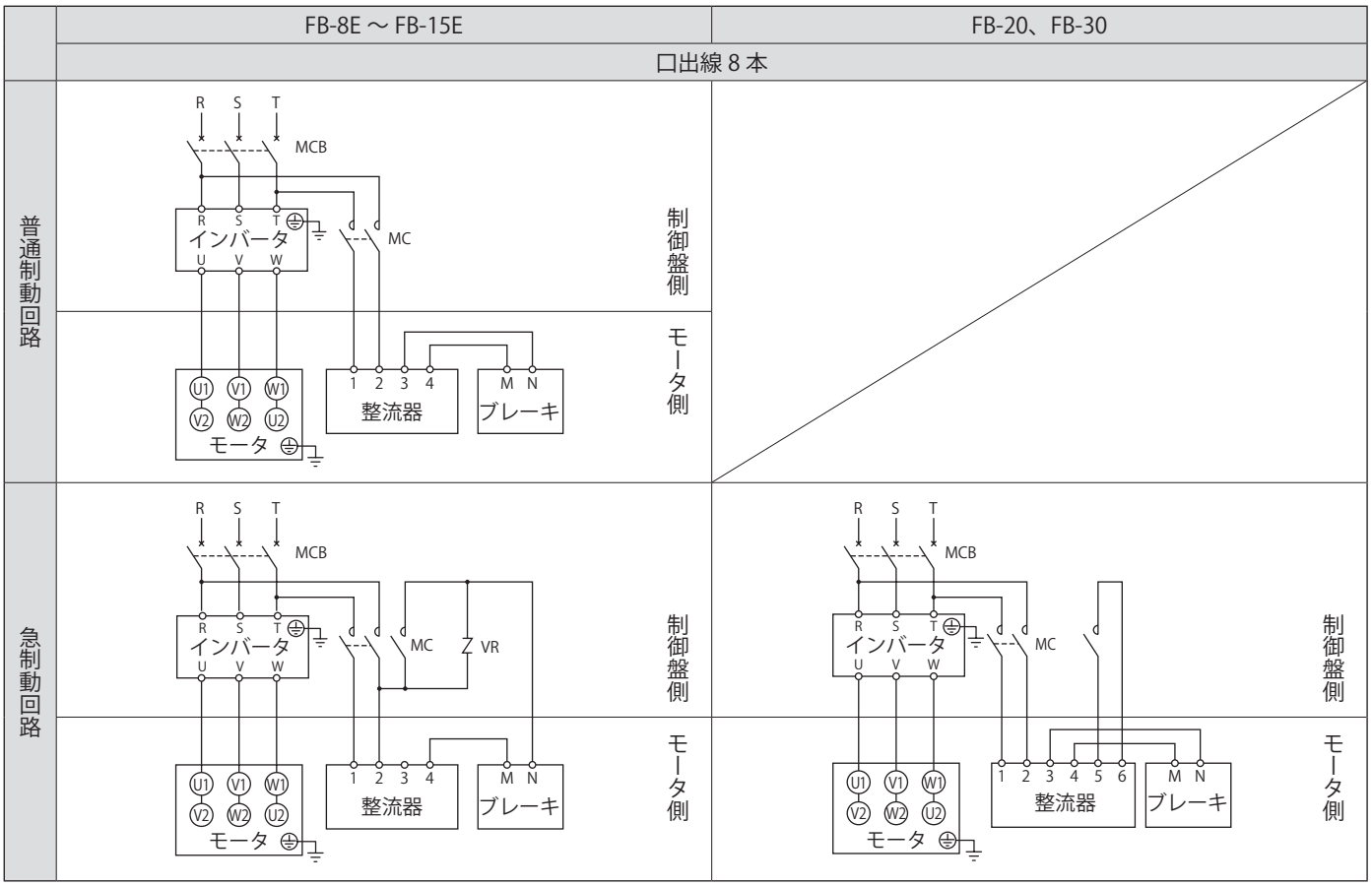

MC　：電磁接触器
MCB：配線用遮断器
VR　：バリスタ（接点・整流器などの保護用）
― お客様にてご準備ください。

- 本図は日本国内標準仕様モータの場合を示します。海外仕様モータについてはG55～G80頁をご参照ください。
- ブレーキ形式は、F49頁表F39をご参照ください。
- 400V級の場合は、F76頁「400V級モータの注意点」を必ずお読みください。
- 普通制動回路と急制動回路では、ブレーキの動作遅れ時間が異なります。
  F49頁表F39に動作遅れ時間を表示していますので、ご用途にあった回路に合わせてください。
- 昇降装置や停止精度を良くしたい場合は、急制動回路としてください。
- 進相コンデンサを取り付ける場合は、急制動回路としてください。
- 急制動回路用の電磁接触器・バリスタにつきましては、F51頁表F41をご参照ください。

- FB-20、FB-30は急制動回路でご使用ください。
- FB-20、FB-30は整流器端子5-6間に短絡板を付けて出荷しています。結線の際には短絡板を外してご使用ください。

- ブレーキ電源は、必ずインバータの一次側から取ってください。
- ブレーキ回路の電磁接触器の開閉は、インバータの制御とタイミングを合わせてください。

■ ブレーキ付　インバータ駆動

プレミアム効率三相モータ

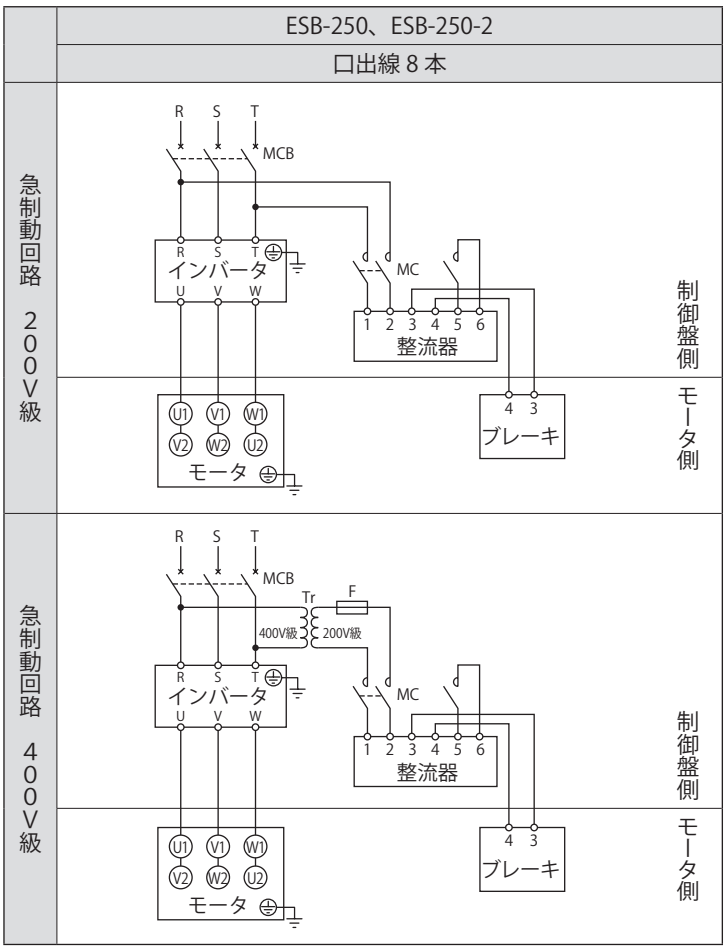

MC　：電磁接触器
MCB：配線用遮断器
Tr　：トランス容量 250VA ～ 600VA、二次電圧 200V ～ 220V
F　　：ヒューズ 3 ～ 5A

お客様にてご準備ください。

- 本図は日本国内標準仕様モータの場合を示します。海外仕様モータについてはG55～G80頁をご参照ください。
- ブレーキ形式は、F49頁表F39をご参照ください。
- 400V級の場合は、F76頁「400V級モータの注意点」を必ずお読みください。
- 急制動回路でご使用ください。急制動回路用の電磁接触器につきましては、F51頁表F41をご参照ください。
- 整流器は本体と別置です。整流器は屋内用で製作されていますので、水などがかからない場所に設置してください。
- ブレーキ部は200V級用です。400V級電源の場合は400V/200Vトランスをご準備ください。

- ブレーキ電源は、必ずインバータの一次側から取ってください。
- ブレーキ回路の電磁接触器の開閉は、インバータの制御とタイミングを合わせてください。

インバータ駆動について

■ 400V 級モータの注意点

・IGBTを使用したPWM方式のインバータは、高圧のサージ電圧をモータ端子に発生させ、モータ巻線の絶縁劣化を引き起こすことがあります。特に400V級でケーブルが長い時（20m以上）などには、1300Vを超えるサージ電圧が発生することがありますので、そのような場合はインバータとモータ間にLCRフィルタまたは出力側交流リアクトルなどを設置し、サージ電圧を抑制してください。
・400V級の三相モータ・高効率三相モータをインバータ駆動する場合は、モータの絶縁対策が必要となりますので、ご照会ください。

■ギヤモータをインバータ駆動する場合の注意点

1. V/f 制御での運転

V/f 制御でインバータ運転を行う場合、低速時のトルクの補償としてブースト調整を行う必要があります。
ブーストの設定量が高いとモータが過励磁となるため、負荷の状態により過負荷・過電流トリップとなることがあります。このような場合、ブーストの設定量を適正に下げることで正常運転となります。

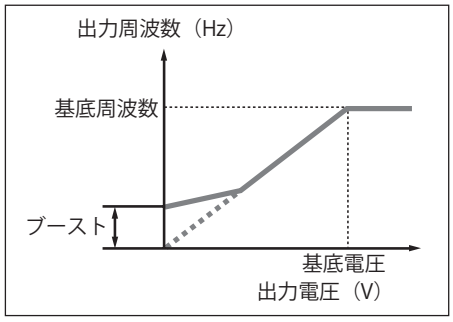

2. センサレスベクトル制御による運転

・モータ定数のパラメータをインバータに設定することにより、モータ特性が自動的に調整されるため、ブースト調整が不要です。
・モータ定数をベースにして、電流のベクトル演算を行うため、負荷状態に合わせた最適な運転が可能となります。

3. 基底周波数（60Hz）を超える周波数域での運転

基底周波数を超える周波数域は、定出力運転になります。そのため、トルクは高回転になるにつれて減少します。

4. モータ温度上昇について

三相モータをインバータで可変速運転する場合、商用電源の場合と比較して、モータの温度上昇が高くなります。その理由は
・出力波形による影響・・・インバータ出力は、正弦波ＰＷＭ波形のため損失分となる高調波成分を含んでいるためです。
・低速運転時のモータ冷却効果の減少・・・モータの回転数が低くなると、冷却ファンの風量が減少するためです。

5. その他

・ギヤモータの選定には、許容入力回転数（D章選定表参照）の検討が必要です。
・ご注文の際に、必ずインバータ運転を行うことをご指示ください。
・ブレーキ付モータを低速で長時間運転する場合、冷却ファンの効果が低下します。そのためブレーキの温度上昇が増加し運転条件が制限される場合がありますので、ご照会ください。

■ V/ f 制御運転時のトルク特性

当社製インバータでＶ / f 制御運転を行った場合、当社製モータとの組合わせで下記のトルク特性の運転が可能となります。

表 F42

モータ容量 (kW)	インバータ用 AF モータ	インバータ用 プレミアム効率三相モータ	三相モータ
0.1 ～ 0.4	特性 A 定トルク特性（6 ～ 60Hz）	-	特性 B 低減トルク特性
0.55	-		
0.75 ～ 55		特性 A 定トルク特性（6 ～ 60Hz）	-

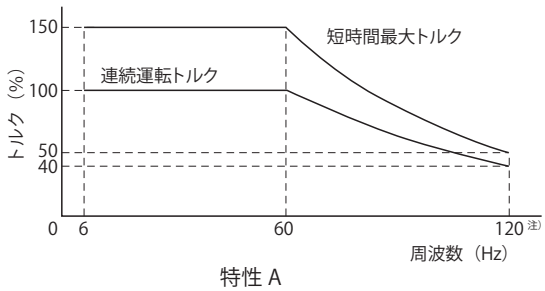

特性 A

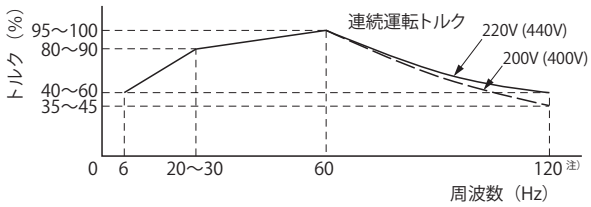

特性 B

最高許容周波数注)　：選定表の最高許容回転数を超える周波数での運転はできません。
　選定表に最高許容回転数の記載が無い形式の場合は、ご照会ください。
連続運転トルク　：連続運転時に、モータの温度上昇を規格値以内に抑えて運転できる許容トルク値を示します。
短時間最大トルク　：短時間（1 分以内）にモータが出力できる最大トルク値を示します。
HP 表示の場合は、kW に読み替えてください（B6 頁参照）。

インバータ駆動について

■センサレスベクトル制御運転時のトルク特性

当社製インバータでセンサレスベクトル制御運転を行った場合、当社製モータとの組合わせで下記のトルク特性の運転が可能となります。モータ容量によって定トルク範囲は異なります。

表 F43

モータ容量 (kW)	インバータ用 AF モータ	インバータ用 プレミアム効率三相モータ	三相モータ	適用インバータ （センサレスベクトル制御）
0.2 ～ 0.4	特性 C 定トルク特性（6 ～ 60Hz）	-	特性 C 定トルク特性（6 ～ 60Hz）	HF-520 （0.2 ～ 7.5kW） HF-430NEO （5.5 ～ 55kW）
0.55	-		特性 D 定トルク特性（20 ～ 60Hz）	
0.75 ～ 7.5		特性 E 定トルク特性（3 ～ 60Hz）	-	
11 ～ 22		特性 F 定トルク特性（6 ～ 60Hz）		
30 ～ 55		特性 A 定トルク特性（6 ～ 60HZ）		

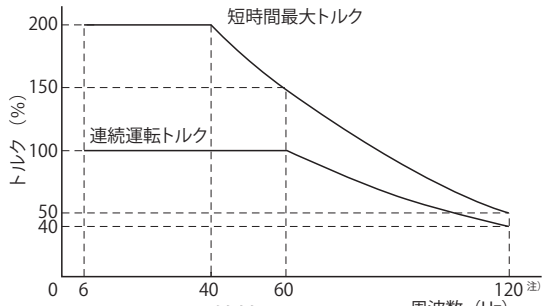

特性 C

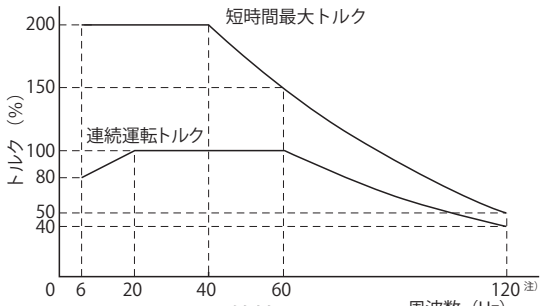

特性 D

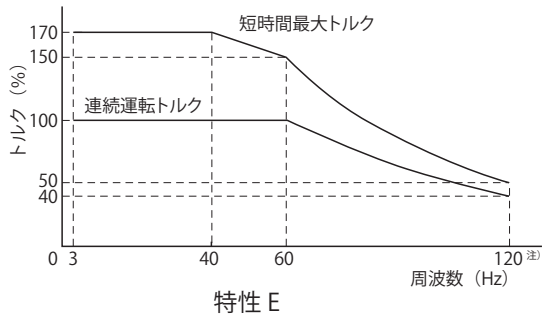

特性 E

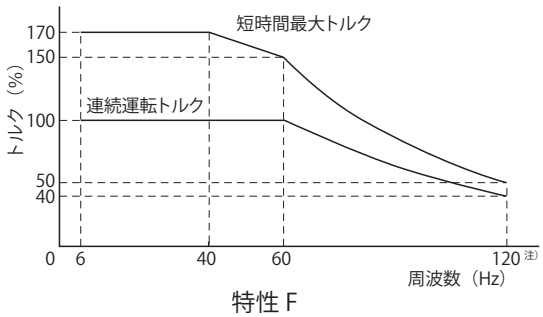

特性 F

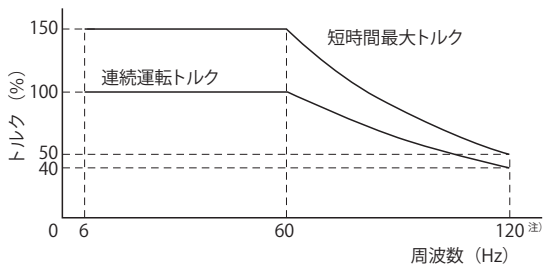

特性 A

最高許容周波数注)	：選定表の最高許容回転数を超える周波数での運転はできません。 選定表に最高許容回転数の記載が無い形式の場合は、ご照会ください。
連続運転トルク	：連続運転時に、モータの温度上昇を規格値以内に抑えて運転できる許容トルク値を示します。
短時間最大トルク	：短時間（1 分以内）にモータが出力できる最大トルク値を示します。

HP 表示の場合は、kW に読み替えてください（B6 頁参照）。

インバータ駆動について

選定について
選定表
寸法図
技術資料
オプション
ギヤモータ
レデューサ
構造図
銘板
潤滑
ラジアル荷重
スラスト荷重
慣性モーメント
GD²
軸端詳細寸法
中空軸形取扱資料
中実軸形取扱資料
モータ特性表
端子箱
ファンカバー
ブレーキ
結線
インバータ駆動
世界の電源
保護方式冷却方式
規格対応
塗装防錆
駆動系の計算式

■海外仕様プレミアム効率三相モータのトルク特性

当社製海外仕様プレミアム効率三相モータを当社製インバータ（V / f 制御、センサレスベクトル制御）で運転を行った場合、下記のトルク特性となります。
インバータ・モータ容量によって定トルク範囲は異なります。基底周波数 50Hz 運転の場合は、5 ～ 50Hz の連続運転トルクは 80% となります。
1.5 ～ 11kW ブレーキ付は、6 ～ 15Hz の連続運転トルクが 80% となります。詳細はご照会ください。

表 F44

モータ容量（kW）	プレミアム効率三相モータ		
	基底周波数 50Hz		基底周波数 60Hz
	インバータとモータの容量が 同じ場合	インバータ容量をモータより 1 サイズ大きくした場合	
0.75 ～ 15	特性 G 定トルク特性（5 ～ 50Hz/80%）	特性 H 定トルク特性（10 ～ 50Hz）	特性 A 定トルク特性（6 ～ 60Hz）
18.5 ～ 37		特性 H 定トルク特性（5 ～ 50Hz）	
45 ～ 55		–	

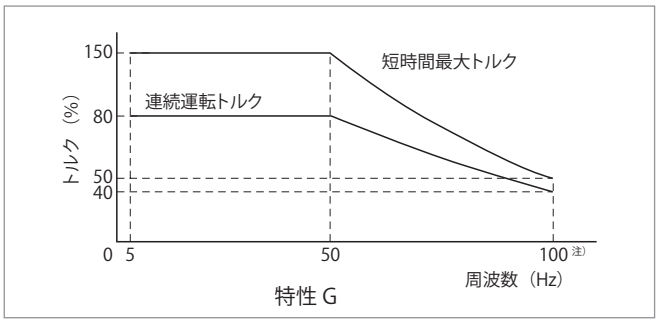

特性 G

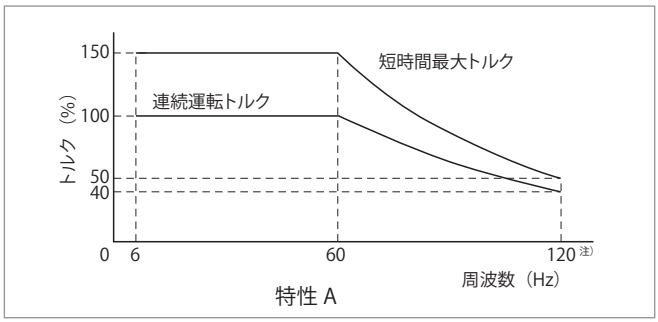

特性 A

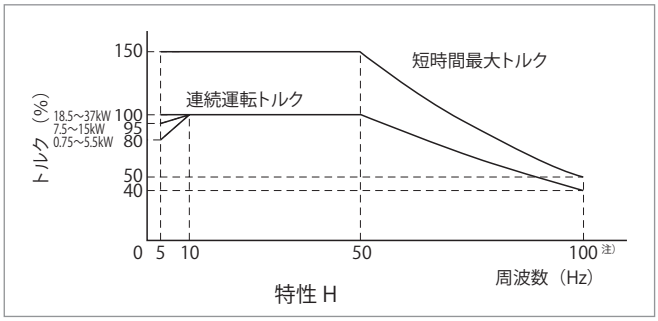

特性 H

表 F45

モータ容量（kW）	許容最高周波数注)		
	基底周波数 50Hz		基底周波数 60Hz
	インバータとモータの容量が同じ場合	インバータ容量をモータより 1 サイズ大きくした場合	
0.75 ～ 15	100Hz	100Hz	120Hz
18.5 ～ 22			110Hz
30 ～ 55	80Hz		

最高許容周波数注)　：選定表の最高許容回転数を超える周波数での運転はできません。
　選定表に最高許容回転数の記載が無い形式の場合は、ご照会ください。
連続運転トルク　：連続運転時に、モータの温度上昇を規格値以内に抑えて運転できる許容トルク値を示します。
短時間最大トルク　：短時間（1 分以内）にモータが出力できる最大トルク値を示します。
HP 表示の場合は、kW に読み替えてください（B6 頁参照）。

世界の電源事情

■海外モータ規格 / 電源

地域 / 国名		電源周波数	電圧（三相）
日本		50Hz/60Hz	200/220/400/440V
北米	アメリカ	60Hz	208/230/460 (480) V
	カナダ		208/230/460/575V
南米	ブラジル		127V/220/380/440V
アジア	インド	50Hz	240V/400V/415V
	インドネシア		380V
	韓国	60Hz	220/380V
	シンガポール	50Hz	400V
	タイ		220/380V
	台湾	60Hz	200/220/380V
	中国（香港）	50Hz	220/380V（香港は 346/380V）
	バングラディッシュ		400V
	フィリピン	60Hz	380V
	ベトナム	50Hz	380V
	マレーシア		415V
オセアニア	オーストラリア		415V
	グアム	60Hz	240/480V
	ニュージーランド	50Hz	230/415V
ヨーロッパ	イギリス		400/415V
	イタリア		380V
	オーストリア		400V
	オランダ		400V
	ギリシャ		400V
	スイス		400V
	スウェーデン		400/690V
	スペイン		220/380V
	デンマーク		400V
	ドイツ		400V
	ノルウェー		380V
	ハンガリー		380V
	フィンランド		400V
	フランス		400V
	ブルガリア		380V
	ベルギー		400V
	ポーランド		380V
	ポルトガル		400/480V
	ルーマニア		380V
	ルクセンブルク		400V
	ロシア		220/380V

※ 同一国内でも地域・都市により、上記の電圧と異なる場合があります。

保護方式・冷却方式

第 1 記号　人体及び固形異物に関する保護形式
第 2 記号　水の浸入に対する保護形式
の組合せによって分類します。（JIS C 4034）

電動機の保護方式と当社の対応

第 1 記号 第 1 形式名 ＼ 第 2 記号 第 2 形式名	0 無保護形	2 防滴形	3 防雨形	4 防まつ形	5 防噴流形	6 防波浪形	7 防浸形	8 水中形
0（無保護形）	IP00			×	×	×	×	
1（半保護形）	IP10	IP12S			×	×	×	
2（保護形）	IP20	IP22S	IP23S	IP24	×	×	×	
4（全閉形）	×			IP44	IP45			
5（防じん形）	×			IP54	IP55	IP56		
6（完全な防じん形）	×				IP65			

注）1. × 印は、組合せの成立し難いものです。
2. ▭ 内は住友製標準製作範囲です。
3. 直接強い風雨にさらされる場合や水が頻繁にかかる場合は、保護方式を考慮しなければならないことがありますのでご照会ください。
4. 標準モータの保護形式は、屋内・屋外とも IP44 となっておりますが、屋内形と屋外形では構造が異なりますので、屋外に設置される場合には屋外形をご指定ください。

第 1 記号の等級

形　式	記号	説　明
無保護形	0	人体の接触、固形異物の侵入に対して、特別の保護をしていない構造。
半保護形	1	人体の大きい部分、例えば、手が誤って機内の回転部分又は導電部分に触れないようにした構造。 50mm 径を超える固形異物が侵入しないようにした構造。
保護形	2	指などが機内の回転部分又は導電部分に触れないようにした構造。 12mm を超える固形異物が侵入しないようにした構造。
全閉形	4	工具、電線など最小幅又は最小厚みが 1mm より大きいものが、機内の回転部分又は導電部分に触れなようにした構造。 1mm を超える固形異物が侵入しないようにした構造。ただし排水穴および外扇の吸気口、排気口は記号 2 の構造でよい。
防じん形	5	いかなる物体も、機内の回転部分又は導電部分に触れないようにした構造。 塵埃の侵入を極力防止し、たとえ侵入しても正常な運転に支障がないようにした構造。
完全な防じん形	6	塵埃が内部に侵入しないようにした構造。

第 2 記号の等級

形　式	記号	説　明
無保護形	0	水の浸入に対して特別の保護を施していない構造。
防滴形	2	鉛直から 15°以内の方向に落下する水滴によって有害な影響を受けない構造。
防雨形	3	鉛直から 60°以内の方向に落下する水滴によって有害な影響を受けない構造。
防まつ形	4	いかなる方向からの水滴によっても有害な影響を受けない構造。
防噴流形	5	いかなる方向からの噴流によっても有害な影響を受けない構造。
防波浪形	6	いかなる方向からの強い噴流によっても有害な影響を受けない構造。
防浸形	7	指定の水深、時間にて水中に浸し、たとえ水が浸入しても有害な影響を受けない構造。
水中形	8	水中にて正常に運転できる構造。

例）IP □ − 54 □

- W・E・C → IEC −規格の略
- 5 → 人体及び固定形異物に関する保護形式：防じん形
- 4 → 水の浸入に対する保護形式：防まつ形
- SM

S　水浸入に対する保護形式の試験をモータの停止中に行う場合。
M　水浸入に対する保護形式の試験をモータの回転中に行う場合。
S.M の表示のない場合…停止中及び回転中について試験を行う。
W　屋外形（屋外開放形のみに使用）
E　防爆形
C　その他の有害な外気に対する保護形式

冷却方式

外被構造	JIS 規格	IEC 規格
全閉自冷形（TENV）	IC410	IC410
全閉外扇形（TEFC）	IC411	IC411
全閉他力通風形（TEAO）	IC416	IC416

規格対応について

■主な国内規格

(1) 回転電気機械全般

JIS C 4034-1:1999	回転電気機械－第 1 部：定格及び特性
JIS C 4034-5:1999	回転電気機械－第 5 部：外被構造による保護方式の分類
JIS C 4034-6:1999	回転電気機械－第 6 部：冷却方式による分類
JEC-2100:1993	回転電気機械一般
JEM 1188:1969	電動機定格出力の標準

(2) 三相誘導電動機一般

JIS C 4210:2001	一般用低圧三相かご形誘導電動機
JIS C 4212:2000	高効率低圧三相かご形誘導電動機
JIS C 4213:2014	低圧三相かご形誘導電動機－低圧トップランナーモータ
JEC-2137:2000	誘導機

(3) 試験方法・特性算定方法

JIS C 4210:2001	一般用低圧三相かご形誘導電動機
JIS C 4212:2000	高効率低圧三相かご形誘導電動機
JIS C 4213:2014	低圧三相かご形誘導電動機－低圧トップランナーモータ
JIS C 4034-2-1:2011	回転電気機械－第 2-1 部：単一速度三相かご形誘導電動機の損失及び効率の算定方法
JIS C 4034-30:2011	回転電気機械－第 30 部：単一速度三相かご形誘導電動機の効率クラス（IE コード）
JEC-2137:2000	誘導機

(4) 寸法

JEM 1400:1991	一般用低圧三相かご形誘導電動機の寸法
JEM 1401:1991	一般用フランジ形低圧三相かご形誘導電動機の寸法
JIS C 4210:2001	一般用低圧三相かご形誘導電動機
JIS C 4212:2000	高効率低圧三相かご形誘導電動機
JIS C 4213:2014	低圧三相かご形誘導電動機－低圧トップランナーモータ

(5) 防爆構造

JIS C 0903:1983	一般用電気機器の防爆構造通則
JIS C 0904:1983	一般用電気機器の防爆構造試験方法
JIS C 0905:1983	電力用電気機器の防爆構造
TR-79-1:1979	工場電気設備防爆指針－ガス蒸気防爆
TR-46-1:2015	工場電気設備防爆指針－国際整合技術指針　第 1 編－総則
TR-46-2:2015	工場電気設備防爆指針－国際整合技術指針　第 2 編－耐圧防爆構造
TR-46-5:2015	工場電気設備防爆指針－国際整合技術指針　第 5 編－安全増防爆構造

(6) その他

JIS C 4003:1998	電気絶縁の耐熱クラス及び耐熱性評価
JEC-6147:2010	電気絶縁の耐熱クラスおよび耐熱性評価
JEM 1313:1983	一般用低圧三相かご形誘導電動機の騒音レベル
JIS C 4203:2001	一般用単相誘導電動機

規格名
JEC ：電気学会電気規格調査会標準規格
JIS ：日本工業規格
JEM ：日本電機工業会規格

■主な海外規格

海外でギヤモータをご使用のお客様向けとして、オプションで各海外規格仕様をご用意しています。
G26 ～ G80 頁をご参照ください。

塗装・防錆

■塗装質

塗装質は下記の標準仕様の他、ご用途に応じて G81 頁表 G30 の塗装質に変更することができます。

素地調整の程度	塗装の種類		塗装日数	塗装仕様			耐候性	耐没水性	耐油性	耐酸性	耐アルカリ	耐熱性℃	用途
	分類	塗装系		塗装	回数 合計膜厚 注)4 (Total μm)	一般名称							
鋳物… 1 種ケレン 鋼板・アルミ 2 種ケレン	標準塗装	フタル酸系	0	下塗り	1 注)3 (約 0 ～ 40)	変性エポキシ樹脂	○	×	△	○	×	100	標準的な用途
				上塗り	1 (約 20 ～ 30)	アクリル系 アルキド樹脂							

注） 1. 耐熱性について：周囲温度に依り上表を超える場合、検討を要します。
（上表の耐熱温度は塗料のみの耐熱温度であって、減速機の耐熱温度ではありません。）
2. 常温と低温を短時間で繰り返す使用条件の場合は、ご照会ください。
3. 下塗りは部品によって省略しています。
4. 表中の合計膜圧は保証値ではなく参考値のため、バラつきが生じる場合があります。また膜圧は製品表面の平面部におけるもので、狭部や複雑形状部は除きます。

■塗装色

標準仕様の塗装色は、ドナウブルー（マンセル 6.5PB3.6/8.2）です。

■素地調整

処理の程度	処理された表面の状態	処理方法	参考規格	
			SSPC	SIS
一種ケレン	全てのミルスケール、錆、腐食物質、汚れ、その他異物質を完全に取除いた表面。但し、強固な残存物（ミルスケール、錆、酸化物の僅かなシミや変色）は、その対象としないが、少なくとも、表面積の 95%には明瞭な残存物がなく、残りの面積にも上記の様な、わずかな変色、シミ残存物などがある程度である。	Near White Blast Cleaning ○ショットブラスト ○サンドブラストなど	SP-10	Sa-2 1/2
二種ケレン	完全に固着したミルスケールは残し、固着しないミルスケール及び錆、腐食物質、油脂、汚れ、その他異物質を完全に取除いた表面。但し、強固な残存物（ミルスケール、錆、酸化物の僅かなシミや変色）は、その対象としないが、もし表面に孔食があれば、錆や塗膜の残存物がその底に残るが、少なくとも表面の 2/3 には、明瞭な残存物がなく残りの面積にも上記の様なわずかな変色、シミや残存物がある程度である。	Commercial Blast Cleaning Power Tool Cleaning ○ディスクサンダー ○ワイヤホイール ○グラインダーなど	SP-6 (SP-3)	Sa-2 (St-3)
三種ケレン	ワイヤーブラシ、スクレーバー等で、浮いたスケールや錆、旧塗膜、油脂、汚れ、その他異物質を除去する。 表面は、かすかな金属光沢を持つ程度である。	Hand Tool Cleaning ○ワイヤーブラシ ○スクレーバーなど	SP-2	St-2

〈参考規格〉SSPC 規格（U.S.A Steel Structual Painting Councils） SIS 規格（SWEEDEN,SVENSK Standard,S.I.S 055900）

■防錆

弊社における組立完成品に関しては、下記基準で防錆処置を施行し出荷しています。
輸出品や保管期間が 1 年以上の場合は、特殊防錆仕様が必要となりますのでご照会ください。

標準防錆仕様

(1) 外部防錆

工場出荷時、錆止め油を塗布して出荷しています。出荷後 6 ヶ月に 1 回は機械加工面に錆が発生していないか防錆状態を確認し、必要な場合は錆止め油の塗布などの再防錆処置を行ってください。

(2) 内部防錆

潤滑	グリース潤滑機種	オイル潤滑機種
防錆期間	1 年	6 ヶ月
保管条件	湿気、じんあい、激しい温度変化、腐食性ガス等のない環境であり一般的な工場屋内又は倉庫内での保管とします。	

MEMO

参考資料編　駆動系の計算式

1. 回転数 N（r/min）と速度 V（m/s）

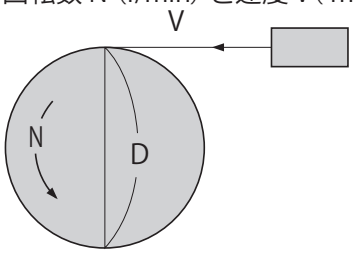

$$V = \pi \cdot D \cdot \frac{N}{60} \text{(m/s)}$$

π : 円周率（≒ 3.14）
D : ホイールの直径(m)

2. トルク T（N·m , kgf·m）

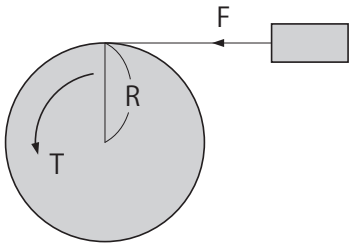

【SI 単位系】

$$T = F \cdot R \text{ (N·m)}$$

F : 荷重（N）
R : ホイールの半径 (m)

【重力単位系】

$$T = F \cdot R \text{ (kgf·m)}$$

F : 荷重（kgf）
R : ホイールの半径 (m)

3. 動力 P（kW）

【SI 単位系】

$$P = \frac{F \cdot V}{1000}$$

F : 荷重（N）
V : 速度（m/s）

【重力単位系】

$$P = \frac{F \cdot V}{102}$$

F : 荷重（kgf）
V : 速度（m/s）

4. 動力 P（kW）、トルク T（N·m , kgf·m）、回転数 N（r/min）

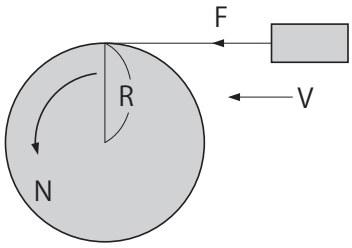

【SI 単位系】

$$P = \frac{N \cdot T}{9550} \text{ (kW)} \qquad T = \frac{9550 \cdot P}{N} \text{ (N·m)}$$

$$P = \frac{F \cdot V}{1000} \text{ (kW)} \qquad V = \pi \cdot 2 \cdot R \cdot \frac{N}{60} \text{ (m/s)}$$

F : 荷重（N）

$$\therefore P = \frac{F \cdot \pi \cdot 2 \cdot R \cdot \frac{N}{60}}{1000} = \frac{2 \cdot \pi}{1000 \times 60} \cdot N \cdot F \cdot R \text{ (kW)}$$

ここで　T = F・R　のため

$$P = \frac{2 \cdot \pi}{1000 \times 60} \cdot N \cdot T = \frac{N \cdot T}{9550} \text{ (kW)}$$

【重力単位系】

$$P = \frac{N \cdot T}{975} \text{ (kW)} \qquad T = \frac{975 \cdot P}{N} \text{ (kgf·m)}$$

$$P = \frac{F \cdot V}{102} \text{ (kW)} \qquad V = \pi \cdot 2 \cdot R \cdot \frac{N}{60} \text{ (m/s)}$$

F : 荷重（kgf）

$$\therefore P = \frac{F \cdot \pi \cdot 2 \cdot R \cdot \frac{N}{60}}{102} = \frac{2 \cdot \pi}{102 \times 60} \cdot N \cdot F \cdot R \text{ (kW)}$$

ここで　T = F・R　のため

$$P = \frac{2 \cdot \pi}{102 \times 60} \cdot N \cdot T = \frac{N \cdot T}{975} \text{ (kW)}$$

参考資料編　駆動系の計算式

5. 加速力 F_A (N , kgf)

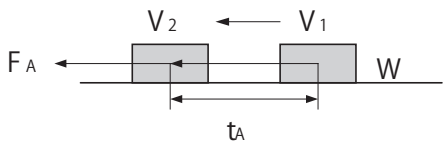

【 SI 単位系 】

$$F_A = m \cdot \alpha = m \cdot \frac{V_2 - V_1}{t_A} \ (N)$$

$$\alpha = \frac{V_2 - V_1}{t_A}$$

m　:　質量(kg)
α　:　加速度 (m/s^2)
t_A　:　加速時間(s)

【 重力単位系 】

$$F_A = m \cdot \alpha = \frac{W}{g} \cdot \frac{V_2 - V_1}{t_A} \ (kgf)$$

$$\alpha = \frac{V_2 - V_1}{t_A}$$

W　:　重量(kgf)
g　:　重力加速度　≒ 9.8 (m/s^2)
m　:　質量($kgf \cdot s^2/m$)
α　:　加速度(m/s^2)
t_A　:　加速時間(s)

6. 加速トルク力 T_A (N·m , kgf·m)

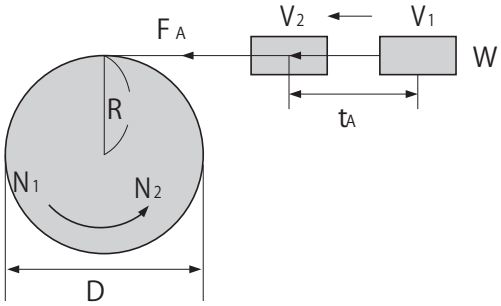

【 SI 単位系 】

$$T_A = F_A \cdot R \qquad F_A = m \cdot \frac{V_2 - V_1}{t_A}$$

$$V_2 = \pi \cdot D \cdot \frac{N_2}{60} \qquad V_1 = \pi \cdot D \cdot \frac{N_1}{60}$$

$$D = 2 \cdot R$$

$$\therefore T_A = m \cdot \frac{\frac{\pi \cdot 2 \cdot R}{60} \cdot (N_2 - N_1)}{t_A} \cdot R$$

$$= \frac{2 \cdot \pi \cdot m \cdot R}{60} \cdot \frac{N_2 - N_1}{t_A} \cdot R$$

$$= \frac{m \cdot R^2}{9.55} \cdot \frac{N_2 - N_1}{t_A} \ (N \cdot m)$$

ここでは $m \cdot R^2$ は J (慣性モーメント : $kg \cdot m^2$) のため

$$T_A = \frac{J}{9.55} \cdot \frac{N_2 - N_1}{t_A} \ (N \cdot m)$$

【 重力単位系 】

$$T_A = F_A \cdot R \qquad F_A = \frac{W}{g} \cdot \frac{V_2 - V_1}{t_A}$$

$$V_2 = \pi \cdot D \cdot \frac{N_2}{60} \qquad V_1 = \pi \cdot D \cdot \frac{N_1}{60} \qquad R = \frac{D}{2}$$

$$\therefore T_A = \frac{W}{g} \cdot \frac{\frac{\pi \cdot D}{60} \cdot (N_2 - N_1)}{t_A} \cdot \frac{D}{2}$$

$$= \frac{\pi \cdot W \cdot D}{60 \cdot g} \cdot \frac{N_2 - N_1}{t_A} \cdot \frac{D}{2}$$

$$= \frac{W \cdot D^2}{375} \cdot \frac{N_2 - N_1}{t_A} \ (kgf \cdot m)$$

ここでは $W \cdot D^2$ は GD^2(フライホイール効果 : $kgf \cdot m^2$) のため

$$T_A = \frac{GD^2}{375} \cdot \frac{N_2 - N_1}{t_A} \ (kgf \cdot m)$$

7. 交流モータの同期回転数 N_0 (r/min)

$$N_0 = \frac{120 \cdot f}{P} \ (r/min)$$

f : 電源周波数(Hz)
P : 電動機の極数

8. 交流モータの定格回転数 N (r/min)

$$N = N_0 \ (1 - S) \ (r/min)$$

N_0 : 同期回転数 (r/min)
S　: すべり

MEMO

ベベル・バディボックス®4シリーズ

G

オプション

	頁
使用環境 オプション	
使用環境オプション一覧	G2
屋外形、耐暴風雨屋外形	G4
海岸設置形、船上設置形	G5
防水形	G6
防食形	G7
防塵形	G8
防爆形	G10
取付 オプション	
シュリンクディスク（中空軸）	G12
テーパグリップ（中空軸）	G14
トルクアーム（中空軸）	G16
オイルゲージ取付位置・材質変更	G21
エンコーダ付モータ オプション	G22
端子箱 オプション	
端子箱変更	G23
モータブレーキ オプション	
ブレーキトルク変更	G24
急制動結線用バリスタ	G24
ブレーキゆるめ装置	G25
海外仕様 オプション	
標準仕様	
アメリカ向け /UL・NEMA	G26
カナダ向け /CSA	G27
欧州向け /CE マーキング	G28
シンガポール向け /CE マーキング	G29
東南アジア（シンガポールを除く）向け /CE マーキング	G30
中国向け /CCC・CE マーキング	G31
ロシア向け /EAC	G32
韓国向け /KS	G33
モータ特性表	G34
端子箱	G38
モータブレーキ	G40
結線	G54
塗装・防錆 オプション	
塗装質・塗装色・防錆	G81

使用環境　オプション

■使用環境オプション

標準仕様の周囲条件（B5、D4 頁参照）以外で使用するためのオプションをご用意しています。
水・腐食・粉塵のある環境用には、「使用環境パッケージ」でオプション仕様を設定しています。
その他の環境要素（G3 頁参照）に対しては、オプションごとにご指定をお願いします。

オプションの仕様によっては効率規制（トップランナー基準）の対象外となるため、プレミアム効率モータではなく標準効率モータで製作する場合があります。

■使用環境パッケージ

ご使用の環境に最適な仕様をパッケージ化しています。
環境 3 要素（水・腐食・粉塵）を防ぐレベルを選択いただくだけで、簡単に仕様が決まります。

■パッケージ番号

ご注文および見積依頼の際は、パッケージ番号をご指定ください。

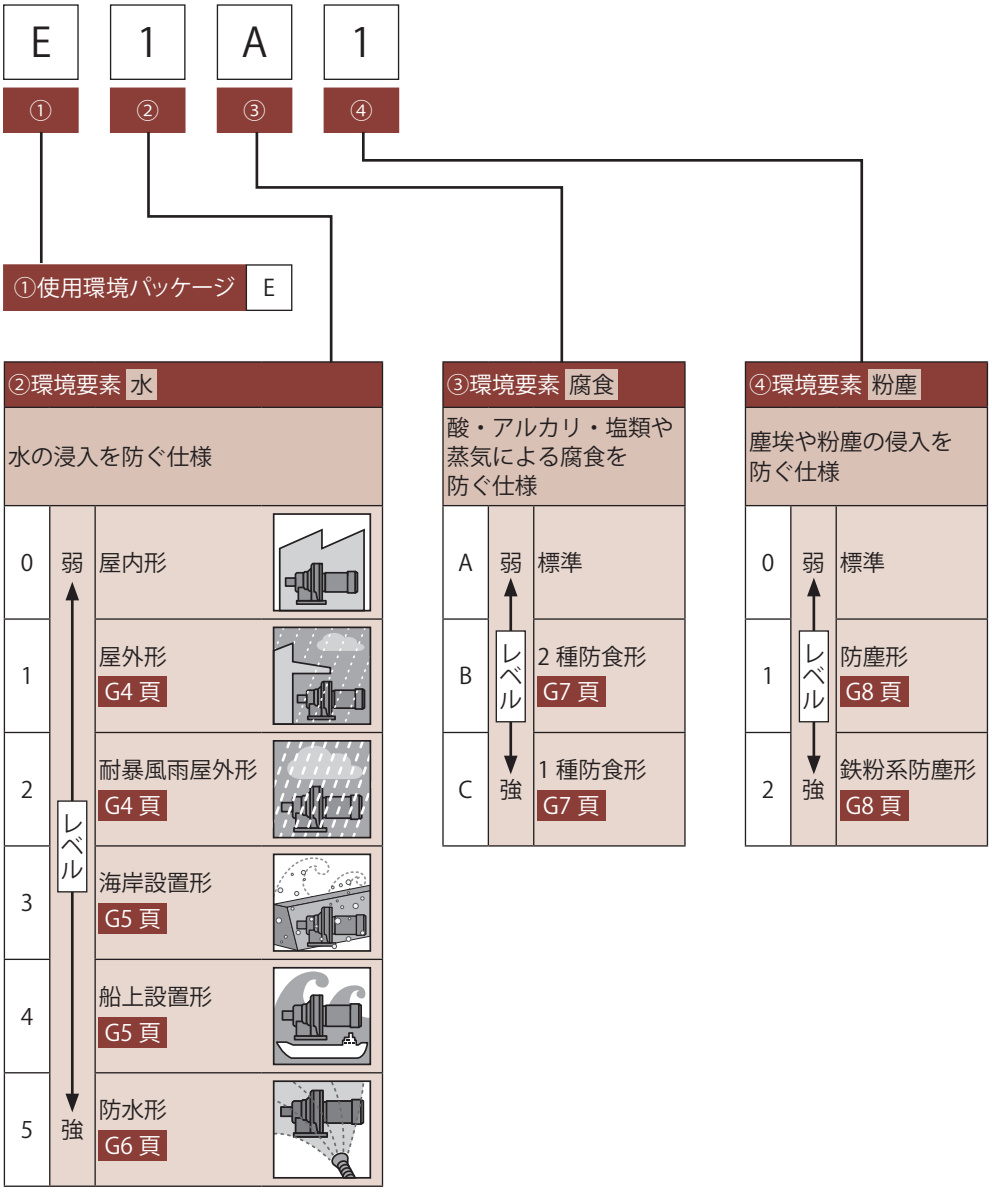

注）1. 仕様の詳細は G4 ～ G8 頁をご参照ください。
　　2. 各仕様に最適な塗装を、使用環境パッケージとは別にオプションで指定する必要があります。G81 頁をご参照ください。

選定について
選定表
寸法図
技術資料
オプション
ギヤモータ
レデューサ
使用環境
取付
エンコーダ付モータ
端子箱
ブレーキ
海外仕様
塗装防錆

■使用環境オプション

環境要素 その他

■防爆形（安全増防爆形、耐圧防爆形）

爆発性ガスに引火爆発の危険がある場所でご使用できる仕様です。
使用危険場所により、安全増防爆形（eG3）、耐圧防爆形（d2G4）をご用意しております。

G10 頁

■耐熱クラス

使用条件（周囲温度・起動頻度・運転パターン）や、設計上の安全率に幅広く対応するため モータの耐熱クラスを変更できます。
詳細はご照会ください。

■低温仕様、高温仕様

標準仕様の周囲温度条件（-10℃～ 40℃）の範囲外でご使用できる仕様です。
低温仕様（-40℃～ -10℃未満）と高温仕様（40℃超～ 60℃）をご用意しております。
運転時間や負荷率に制限が発生したり、枠番組み合わせが変わる場合や、一部製作できない枠番があります。
詳細はご照会ください。

■耐湿仕様

標準仕様の周囲湿度条件（85% 以下）を超える多湿環境下でご使用できる仕様です。
詳細はご照会ください。

■冠水形

一時的に水没する場所でご使用できる仕様です。
運転時間や負荷率に制限が発生したり、枠番組み合わせが変わる場合があります。
詳細はご照会ください。

使用環境　オプション

■屋外形

強い風雨は直接かからないが、一般的な雨水がかかる場所でご使用できる仕様です。
保護等級 IP44（全閉防まつ形）で製作します。
全てのモータ・減速機枠番において製作可能で、防食形、防塵形、防爆形などと組み合わせることもできます。

□仕様

○軸貫通部
外部から雨水が浸入しない構造としています。
○モータ部
端子箱：アルミ、鋼板または鋳鉄製で引出口電線管式とし、合わせ面にパッキンを用いて密封しています。

□選定・寸法

○枠番・減速比の組み合わせは標準仕様と同一です。
○形式には「屋外形」を表す記号はありません。ご注文の際は必ず「屋外形」の指定をお願いします。
○寸法はＣ章をご参照ください。

□推奨塗装

○標準塗装（G81 頁参照）

□設置場所

○強い風雨が直接かからない屋外
○屋内でも水がかかったり、屋外からの雨水にさらされる場所など

□注意事項

○露天環境で強い風雨を直接受ける場所では、カバーの設置もしくは「耐暴風雨屋外形」が必要となります。
○軸（またはカラー）には炭素鋼を使用していますので、雨水・凝結などにより錆が発生・進行し、オイルシール損傷につながる可能性があります。定期的な防錆処置をお願いします。
（オイルシールに関するご注意は、技術資料 F7 頁をご参照ください。）

■耐暴風雨屋外形

露天環境で強い風雨を直接受ける場所でご使用できる仕様です。
雨水の浸入を防ぐために、保護等級IP55（防塵防噴流形）で製作します。
全てのモータ・減速機枠番において製作可能で、防食形、防塵形、防爆形などと組み合わせることもできます。

□仕様

○モータ部
屋外形に対し、屋外カバー（雨よけ）を追加しています。
○給油栓
エアブリーザ付（オイル潤滑機種のみ）となります。

□選定・寸法

○枠番・減速比の組み合わせは標準仕様と同一です。
○形式には「耐暴風雨屋外形」を表す記号はありません。ご注文の際は必ず「耐暴風雨屋外形」の指定をお願いします。
○屋外カバー付になるため、寸法は「屋外形」と異なりますので、ご照会下さい。

□推奨塗装

○標準塗装（G81 頁参照）

□設置場所

○ビル屋上、工場・農場の露天環境など

□注意事項

○軸（またはカラー）には炭素鋼を使用していますので、雨水・凝結などにより錆が発生・進行し、オイルシール損傷につながる可能性があります。定期的な防錆処置をお願いします。
（オイルシールに関するご注意は、技術資料 F7 頁をご参照ください。）

■海岸設置形（保護等級 IP55）

直接海水はかからないが、しぶきはかかる場所でご使用できる仕様です。
保護等級 IP55（防塵防噴流形）で製作します。

□仕様

○全体
耐暴風雨屋外形に対し、2 種防食形（G7 頁参照）の仕様を追加しています。
○モータ部
屋外カバー付とし、耐湿処理を施しています。
○銘板・ボルト部
銘板および外部の各種ボルト類は、ステンレス製となります。

□選定・寸法

○枠番・減速比の組み合わせは標準仕様と同一です。
○形式には「海岸設置形」を表す記号はありません。ご注文の際は必ず「海岸設置形」の指定をお願いします。
○寸法はご参照ください。

□推奨塗装

○ポリウレタン系重防食塗装（G81 頁参照）

□設置場所

○岸壁、ドックヤード周辺など

□注意事項

○海水が直接かかる場所の場合は、ご照会ください。
○軸（またはカラー）には炭素鋼を使用していますので、雨水・凝結などにより錆が発生・進行し、オイルシール損傷につながる可能性があります。定期的な防錆処置をお願いします。
（オイルシールに関するご注意は、技術資料 F7 頁をご参照ください。）

■船上設置形（保護等級 IP56）

強い波浪にさらされる場所でご使用できる仕様です。
保護等級IP56（防塵防波浪形）で製作します。

□仕様

○モータ部
全閉自冷形、時間定格 S2（短時間定格）（50Hz：10min、60Hz：30min）仕様となります。
端子箱：鋳鉄製で引出口電線管式（船用貫通金物を採用）となります。
ブレーキ部は鋳鉄製カバー付として、防水性を強化しています。
○銘板・ボルト部
銘板および外部の各種ボルト類は、ステンレス製となります。
○その他
オプションで各種船用規格（NK 受験など）も対応しています。

□選定・寸法

○枠番・減速比の組み合わせ、寸法はご照会ください。
○形式には「船上設置形」を表す記号はありません。
ご注文の際は必ず「船上設置形」の指定をお願いします。
○モータの適用範囲は下表をご参照ください。

□推奨塗装

○ポリウレタン系重防食塗装（G81 頁参照）

□設置場所

○船の甲板、浮き桟橋上など

□モータ適用範囲

kW ×4P	船上設置形			
	三相モータ		インバータ用 AF モータ	
	ブレーキ無	ブレーキ付	ブレーキ無	ブレーキ付
0.4			●	●
0.55	●	●		
0.75	●	●	●	●
1.1	●	●		
1.5	●	●	●	●
2.2	●	●	●	●
3.0	●	●		
3.7	●	●	●	●
5.5	●	●	●	●
7.5	●	●	●	●
11	●	●		

□注意事項

○時間定格 S2（短時間定格）は、効率規制（トップランナー基準）の対象外となるため、標準効率モータで製作します。
○軸（またはカラー）には炭素鋼を使用していますので、雨水・凝結などにより錆が発生・進行し、オイルシール損傷につながる可能性があります。定期的な防錆処置をお願いします。
（オイルシールに関するご注意は、技術資料 F7 頁をご参照ください。）

使用環境　オプション

■防水形（保護等級 IP65）

定期的に水洗いをしたり、水がかかる場所でご使用できる仕様です。
保護等級 IP65（耐塵防噴流形）で製作します。

□仕様

○本体
軸貫通部・嵌合部は専用防水構造としています。
○モータ部
屋外形端子箱（通電部防水強化仕様）として、防水性を強化しています。
○銘板・ボルト部
銘板および外部の各種ボルト類は、ステンレス製となります。

□選定・寸法

○枠番・減速比の組み合わせ、寸法はご照会ください。
○形式には「防水形」を表す記号はありません。ご注文の際は必ず「防水形」の指定をお願いします。
○モータの適用範囲は下表をご参照ください。

□推奨塗装

○ポリウレタン系重防食塗装（G81 頁参照）

□設置場所

○食品工場など

□注意事項

○ブレーキ付、高効率三相モータの製作はできません。
○軸（またはカラー）には炭素鋼を使用していますので、雨水・凝結などにより錆が発生・進行し、オイルシール損傷につながる可能性があります。定期的な防錆処置をお願いします。
（オイルシールに関するご注意は、技術資料 F7 頁をご参照ください。）

□モータ適用範囲

kW×4P	防水形			
	三相モータ	プレミアム効率三相モータ	インバータ用 AF モータ	インバータ用プレミアム効率三相モータ
	ブレーキ無	ブレーキ無	ブレーキ無	ブレーキ無
0.1	●		●	
0.2	●		●	
0.25	●			
0.4	●		●	
0.55	●			
0.75		●		●
1.1		●		
1.5		●		●
2.2		●		●
3.0		●		
3.7		●		●
5.5		●		●
7.5		●		●
11		●		●

■防食形

腐食性の酸・アルカリ・塩類・蒸気を含む環境下でご使用できるように、腐食の度合いを考慮した部品で製作した仕様です。
防食等級により、2 種防食形、1 種防食形をご用意しております。

■ 2 種防食形（保護等級 IP44）

中程度の腐食性物質や蒸気が存在する場所で、ご使用できる仕様です。

□仕様

○モータ部
フレーム：アルミまたは鋳鉄製となります。
ファンカバー：鋼板製となります。
端子箱：鋼板または鋳鉄製で、引出口電線管式となります。

○銘板・ボルト部
銘板および外部の各種ボルト類は、ステンレス製となります。

□選定・寸法

○枠番・減速比の組み合わせは標準仕様と同一です。
○形式には「2 種防食形」を表す記号はありません。ご注文の際は必ず「2 種防食形」の指定をお願いします。
○寸法はご照会下さい。

□推奨塗装

○ポリウレタン系防食塗装（G81 頁参照）

□設置場所

○化学工場、食品工場など

■ 1 種防食形（保護等級 IP55）

酸、アルカリなど、腐食性の強い物質が存在する場所で、ご使用できる仕様です。

□仕様

○全体
2 種防食形に対し、鋳鉄製となります。

○銘板・ボルト部
銘板および外部の各種ボルト類は、ステンレス製となります。

○モータ部
フレーム・端子箱：鋳鉄製となります。　ファンカバー：ステンレス製となります。

□選定・寸法

○モータの適用範囲、枠番・減速比の組み合わせ、寸法はご照会ください。
○形式には「1 種防食形」を表す記号はありません。ご注文の際は必ず「1 種防食形」の指定をお願いします。

□推奨塗装

○ポリウレタン系重防食塗装（G81 頁参照）

□設置場所

○化学工場、食品工場など

□注意事項

○ブレーキ付、プレミアム効率三相モータ、高効率三相モータの製作はできません。

■防食形について

	種類 / 内容		1 種防食形	2 種防食形
			強度の腐食条件に適応するもの	中程度の腐食条件に適応するもの
	等　級		濃　度　1　級	濃　度　2　級
腐食性物質の濃度液	ガス	亜硝酸ガス（NO_2） 亜硫酸ガス（SO_2） 塩素ガス（Cl_2） 塩化水素ガス（HCl）	5ppm 超過 注)1	0.3ppm 以上 5ppm 以下
		硫化水素ガス（H_2S） 二硫化水素ガス（CS_2）	10ppm 超過 注)1	0.6ppm 以上 10ppm 以下
		アンモニアガス（NH_2）	—	100ppm 以上
	ミスト	塩酸ミスト（HCl） 硝酸ミスト（HNO_2） 硫酸ミスト（H_2SO_2）	10mg ／ m^3 超過 注)1	0.3mg ／ m^3 以上 10mg ／ m^3 以下
	液	塩酸（HC1） 硝酸（HNO_2） 硫酸（H_2SO_2） 苛性ソーダ（NaOH）	時々降りかかる 注)2	時々濡れることがある
		食塩水（NaCl） アンモニア水（NH_2OH）	常時濡れているかまたは頻繁に降りかかる。	時々降りかかる。
使用環境の種類	等　級		A 級	B 級
	内　容		モータへの影響が強度である。	モータへの影響が中程度である。
	場所選定の目安		1）海浜重化学工業の屋外プラント 2）通風、換気の良くない腐食性物質を取り扱う屋外プラント 3）目、鼻、のどを刺激し、保護具なしで作業出来ない。 4）建屋の腐食が激しく、年に数回補修塗りをしている。	1）化学工業、製鉄工業などの屋外プラント 2）通風、換気の良い腐食性物質を取り扱う屋内プラント 3）時には刺激を感じるが常時保護具なしで作業できる。 4）建屋の腐食は激しくなく塗装間隔は、半年～ 1 年程度。

注）1. 超過の程度が特に激しい場合はご照会ください。
2. 強酸、強アルカリで常時濡れているまたは頻繁に降りかかるところには、設置はできません。

使用環境　オプション

■防塵形

塵埃または粉塵がある場所でご使用できる仕様です。
保護等級 IP54（防塵防まつ形）で製作します。
塵埃の種類により、防塵形、鉄粉系防塵形をご用意しております。
全てのモータ・減速機枠番において製作可能で、屋外形、防食形、防爆形などと組み合わせることもできます。

■防塵形（保護等級 IP54）

塵埃または粉塵がある場所でご使用できる仕様です。

□仕様

○軸貫通部
塵埃、粉塵が入らないように、防塵構造としています。
○モータ部
端子箱：アルミ、鋼板または鋳鉄製で引出口電線管式とし、合わせ面にパッキンを用いて密封しています。
○給油栓
エアブリーザ付（オイル潤滑機種のみ）となります。

□選定・寸法

○枠番・減速比の組み合わせは標準仕様と同一です。
○形式には「防塵形」を表す記号はありません。ご注文の際は必ず「防塵形」の指定をお願い します。
○寸法は「屋外形」と同一です。（屋外でのご使用はできません。屋外でのご使用の場合は、屋外防塵形で製作する必要があります。）

□推奨塗装

○標準塗装（G81 頁参照）

□注意事項

○オイルシールには寿命があり、経年劣化によってシール効果が低下します。塵埃、粉塵が多く堆積する場所に設置する場合は、保護カバーの設置や定期交換が必要となります。
○爆発性のある粉塵や粉塵の堆積量が著しく多い場合は、ご照会ください。

■鉄粉系防塵形（保護等級 IP54）

鉄粉系の粉塵や、比較的粒子の大きな粉塵がある場所でご使用できる仕様です。

□仕様

○全体
防塵形と同じ。
○モータ部
鉄粉系の粉塵がある場所でも、シールが摩耗しにくい構造になっています。

□選定・寸法

○枠番・減速比の組み合わせは標準仕様と同一です。
○形式には「鉄粉系防塵形」を表す記号はありません。ご注文の際は必ず「鉄粉系防塵形」の指定をお願い します。
○寸法は「屋外形」と同一です。（屋外でのご使用はできません。屋外でのご使用の場合は、屋外鉄粉系防塵形で製作する必要があります。）

□推奨塗装

○標準塗装（G81 頁参照）

□注意事項

○オイルシールには寿命があり、経年劣化によってシール効果が低下します。塵埃、粉塵が多く堆積する場所に設置する場合は、保護カバーの設置や定期交換が必要となります。
○爆発性のある粉塵や粉塵の堆積量が著しく多い場合は、ご照会ください。

MEMO

使用環境　オプション

■防爆形

爆発性ガスに引火爆発の危険がある環境下でご使用できる仕様です。

可燃性ガスなど、爆発性雰囲気により引火爆発の危険がある場所にギヤモータを設置する場合は、モータは安全衛生法の定めにより防爆検定に合格したものでなければなりません。この検定制度は、日本国内において厚生労働大臣が指定する検定機関（社団法人　産業安全協会）が電機機器の形式ごとにに検定を行うものです。
防爆形モータは、爆発性雰囲気の種類や危険の程度に応じて最適な防爆構造を選定する必要があります。
防爆形モータは、効率規制（トップランナー基準）の対象外となります。

■安全増防爆形（eG3）

正常な運転中に、電気火花または高温を生じてはならない部分にこれらの発生を防止するため、温度上昇について特に安全度を増加した構造のモータです。

□仕様

○ G11 頁をご参照ください。

□選定・寸法

○枠番・減速比の組み合わせは標準仕様と同一です。
○モータの適用範囲は下表をご参照ください。
○形式には「安全増防爆形」を表す記号はありません。ご注文の際は必ず「安全増防爆形」の指定をお願いします。
○寸法はご照会ください。

□注意事項

○ブレーキ付、高効率三相モータの製作できません。
○インバータ駆動はできません。必ず商用電源でご使用ください。
○安全増防爆形モータは効率規制の対象外ですが、0.75 ～ 22kW はプレミアム効率モータで製作します。

■耐圧防爆形（d2G4）

全閉構造で、モータ容器内部で爆発性ガスが爆発しても容器がその圧力に耐え、かつ外部の爆発性ガスに引火するおそれのない構造のモータです。

□仕様

○ G11 頁をご参照ください。

□選定・寸法

○枠番・減速比の組み合わせは標準仕様と同一です。（インバータ用 AF モータの場合は、一部異なります。）
○モータの適用範囲は下表をご参照ください。
○形式には「耐圧防爆形」を表す記号はありません。ご注文の際は必ず「耐圧防爆形」の指定をお願いします。
○寸法はご照会ください。

□注意事項

○ブレーキ付、プレミアム効率三相モータ、高効率三相モータの製作できません。
○インバータ駆動をする場合は、必ず耐圧防爆形インバータ用 AF モータと、検定に合格した耐圧防爆対応の弊社製インバータをセットでご使用ください。（耐圧防爆インバータシリーズをご用意しております。）

■モータ適用範囲

kW×4P	安全増防爆形	耐圧防爆形	耐圧防爆形 インバータ用 AF モータ
0.1	●	●	
0.2	●	●	●
0.4	●	●	●
0.75	●	●	●
1.5	●	●	●
2.2	●	●	●
3.7	●	●	●
5.5	●	●	●
7.5	●	●	●
11	●	●	●
15	●	●	●
18.5	●		
22	●	●	●
30	●	●	●
37	●	●	●
45	●		
55	●		

注）モータのバリエーションは、A6 頁をご参照ください。

■防爆形

■標準仕様

項　目	仕様					
モータ仕様	安全増防爆形		耐圧防爆形		耐圧防爆形 インバータ用 AF モータ	
容量範囲	4P	0.1 ～ 55kW	4P	0.1 ～ 37kW	4P	0.2 ～ 37kW
防爆記号	eG3		d2G4			
保護方式	IP44（屋内）					
外被構造	全閉外扇形 （0.1kW は全閉自冷形）		全閉外扇形 （0.1、0.2kW は全閉自冷形）		全閉外扇形 （0.2kW は全閉自冷形 30 ～ 37kW は全閉他力通風形）	
電源	200V 50/60Hz、220V 60Hz または 400V 50/60Hz、440V 60Hz				200/220V 60Hz または 400/440V 60Hz	
耐熱クラス	130(B)	0.1 ～ 0.2kW、15 ～ 30kW	130(B)	0.1 ～ 30kW	130(B)	0.2 ～ 22kW
	155(F)	0.4 ～ 11kW、37 ～ 55kW	155(F)	37kW	155(F)	30 ～ 37kW
口出線本数	3 本	0.1 ～ 3.7kW	3 本	0.1 ～ 22kW	3 本	0.2 ～ 15kW
	6 本	5.5 ～ 55kW	6 本	30 ～ 37kW	6 本	22kW
					11 本	30 ～ 37kW
時間定格	S1(連続)					
始動方式	直入				インバータ駆動	
規格	JIS 準拠					

周囲条件	使用危険場所	2 種場所	1 種および 2 種場所
	周囲温度	-10℃～ 40℃	
	周囲湿度	85% 以下、ただし結露しないこと	
	標　高	標高 1000m 以下	
	雰 囲 気	腐食性ガス、蒸気、粉塵がないこと 塵埃を含まない換気の良い場所であること	

注）1. 200、220、230、350、380、400、415、440、460V 50/60Hz で同一型式の検定を取得しています。（インバータ用 AF モータを除く）
2. 防爆記号の仕様に合った環境でご使用ください。

■防爆形について

	安全増防爆形	耐圧防爆形	
防爆構造の説明	正常な運転中に、電気火花または高温を生じてはならない部分にこれらの発生を防止するため、温度上昇について特に安全度を増加した構造。	全閉構造で、モータ容器内部で爆発性ガスが爆発しても容器がその圧力に耐え、かつ外部の爆発性ガスに引火するおそれのない構造。	
防爆構造の記号	e	d	
防　爆　等　級	―	1 および 2	
発　　火　　度	G1、G2、G3	G1、G2、G3、G4	
危　険　場　所	2 種場所	1 種場所	2 種場所
	異常な状態において、危険雰囲気を生成するおそれがある場所	通常の状態において、危険雰囲気を生成するおそれがある場所	異常な状態において、危険雰囲気を生成するおそれがある場所
防　爆　記　号	eG3	d2G4	
温度上昇限度　外表面	爆発性ガス発火度：G1 / G2 / G3 / G4 温度上昇限度：320 / 200 / 120 / 70		
温度上昇限度　巻　線	一般用規格値より -10℃	一般用規格値と同じ	
周　囲　条　件	冷媒温度：-10 ～ 40℃ 湿　　度：85%以下		

注）1. 安全増防爆形の許容拘束時間に対する温度上昇限度は、次表によります。
2. 表中の θ は定格負荷連続運転時の巻線温度上昇値を示します。

■シュリンクディスク（中空軸）

■設計推奨例

□被動軸の設計

○製品ご発注の際、シュリンクディスク取付位置を必ずご指定ください。（表 G3 参照）
納入後のシュリンクディスク取付位置の変更はできません。
○被動軸は表 G1 の寸法表を参考に設計してください。

□シュリンクディスクの取り付け

○シュリンクディスクはボスを締め付ける面にグリースを塗布した状態で、減速機本体に付属して出荷しますので、そのまま組み立てできます。
①輸送中に両プレート間に詰めてある挿入物は、ボルトを全部緩めれば取り外すことが出来ます。
②今まで使用されていたシュリンクディスクを取り外して再使用するときは、まず分解して洗浄し、スライディングコーン、締付ボルト及びそのボルト頭と接触する面に二硫化モリブデングリースを塗布してください。
③ボスの孔及びそれに接する軸は完全に脱脂してください。
④シュリンクディスクを中空軸上にスライドさせてください。被動軸が中空軸の中に入るまでは、締付ボルトを締めないでください。
⑤被動軸または減速機をスライドさせ、被動軸を中空軸に挿入してください。
⑥ボルトを締める時、両プレートの面が平行になるように注意してください。この場合短い柄のスパナが作業に適当です。
⑦シュリンクディスクが正しくセットされたことを確認した後で、適当な長さのスパナで締付ボルトを締め始めてください。時計方向に（対角ではありません）均一に順番に両プレートを平行に保ちながら締めてください。この場合、各ボルトを1 回に 30°ずつ締めることをお勧めします。
⑧締め付けが終わったシュリンクディスクは、必ずトルクレンチでチェックしてください。規定のトルクはシュリンクディスクの銘板に記されています。
⑨最後に両プレートが平行であるかどうかを調べてください。

注）シュリンクディスクを上記の手順で取り付けてから、運転をしてください。
中空軸と被動軸の接触部は無潤滑状態ですので、正しい方法で取り付けられていない状態で回転させると、軸に傷やかじりが容易に発生します。

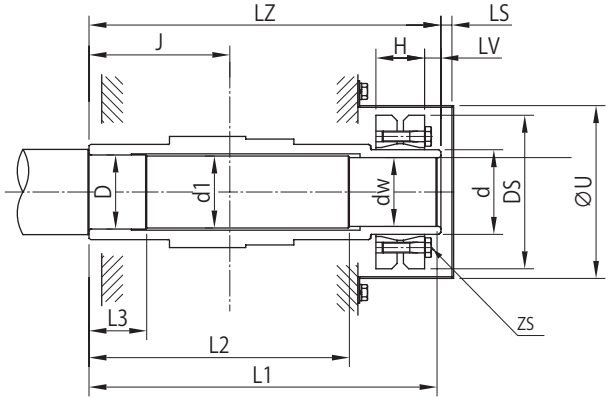

図 G1 シュリンクディスク方式
中空軸寸法

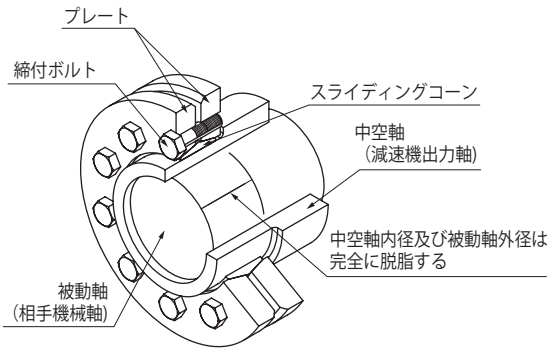

図 G2 シュリンクディスク構造

□シュリンクディスクの取り外し

○シュリンクディスクの取り外しは、取付要領の逆の順序で行ってください。
①両プレートがスライディングコーンの上で傾かないように順番にボルトを少しずつ緩めてください。
②両プレートが平行でない場合は、ボルトは絶対に取り外さないでください。両プレートが突然にスライディングコーンから飛び出してけがをする恐れがあります。
そのため全てのボルトを軽く緩め、両プレートの間にくさびを入れて平行を出してください。

表 G1　シュリンクディスク設計参考寸法

枠　番	シュリンクディスク								中空軸（ホローシャフト）				
						締付ボルト						安全カバー	
	取付位置	形式	d	DS	H	ZS	強度区分	TA N・m	J	LZ	LV	LS	U
4A10□ 4A11□ 4A12□ 4A14□	R	S-55X68	68	115	30	10-M6	10.9	11.8	100.5	258.5	5	7	130
	L	S-55X68	68	115	30	10-M6	10.9	11.8	115.5	258.5	5	7	130
4B12□ 4B14□ 4B16□	R	S-65X80	80	145	32	7-M8	12.9	34.3	127	303.5	5	7	153
	L	S-65X80	80	145	32	7-M8	12.9	34.3	132	303.5	5	7	153
4C14□ 4C16□ 4C17□	R	S-75X100	100	170	44	12-M8	12.9	34.3	156	336.5	0	12.3	184
	L	S-75X100	100	170	44	12-M8	12.9	34.3	129	336.5	0	12.3	184
4D16□ 4D17□ 4D18□	R	H-85X110	110	185	60	12-M10	12.9	67.6	155	407.5	0	13.4	202
	L	H-85X110	110	185	60	12-M10	12.9	67.6	185	407.5	0	13.4	202
4E17□ 4E18□ 4E19□	R	S-100X140	140	230	60	10-M12	12.9	118	163	440.5	0	14.5	242
	L	S-100X140	140	230	60	10-M12	12.9	118	210	440.5	0	14.5	242
4F18□ 4F19□	R	S-120X165	165	290	71	8-M16	10.9	245	190	513	0	17	310
	L	S-120X165	165	290	71	8-M16	10.9	245	244.5	513	0	17	310

枠　番	被動軸（推奨設計寸法）					
	dw	d1	D	L1	L2	L3
4A10□ 4A11□ 4A12□ 4A14□	55h6	55.5	56h7	258.5	201	50
	55h6	55.5	56h7	258.5	201	50
4B12□ 4B14□ 4B16□	65h6	65.5	66h7	303.5	244	50
	65h6	65.5	66h7	303.5	244	50
4C14□ 4C16□ 4C17□	75h6	75.5	76h7	336.5	270	50
	75h6	75.5	76h7	336.5	270	50
4D16□ 4D17□ 4D18□	85h6	85.5	86h7	407.5	325	65
	85h6	85.5	86h7	407.5	325	65
4E17□ 4E18□ 4E19□	100h6	100.5	101h7	440.5	358	65
	100h6	100.5	101h7	440.5	358	65
4F18□ 4F19□	120h6	120.5	121h7	513	415	98
	120h6	120.5	121h7	513	415	98

注）枠番の□には、0、5、DA、DB、DC のいずれかが入ります。

表 G2　締付ボルトの規定締付トルク

ボルト	強度区分	JIS10.9	
	サイズ	M6	M16
締付トルク（N·m）		11.8	245

ボルト	強度区分	JIS12.9		
	サイズ	M8	M10	M12
締付トルク（N·m）		34.3	67.6	118

表 G3 シュリンクディスク取付位置指定コード

	R61	R62
取付位置記号（補助形式）Y1		
取付位置記号（補助形式）Y3		

注）1. Y2、Y4、Y5、Y6 の場合は、ご照会ください。
　　2. シュリンクディスク方式の場合も、安全カバーが 1 ケ付属します。

選定について
選定表
寸法図
技術資料
オプション
ギヤモータ
レデューサ
使用環境
取付
エンコーダ付モータ
端子箱
ブレーキ
海外仕様
塗装防錆

■テーパグリップ（中空軸）

■設計推奨例

ホローシャフトにはキー取付方式の他にテーパグリップをオプションで準備しています。
○キー不要で取り付けが可能
○取り付け、取り外しが簡単
○フレッチングをおこしにくく、軸を痛めない

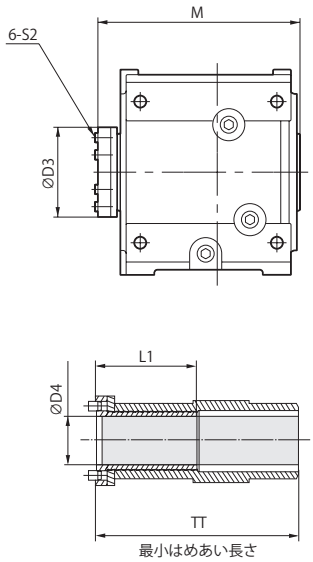

表 G4　テーパグリップ寸法

枠　番	Ø D4		L 1	Ø D3	M	TT	締め付けボルト		
	標準径	オプション径					締め付けボルト	締め付けトルク	
								N・m	kgf・m
4A10 □ 4A11 □ 4A12 □ 4A14 □	55	45,50	130	104	245	198	M12	75	7.65
4B12 □ 4B14 □ 4B16 □	65	55,60	145	114	291	237	M12	140	14.3
4C14 □ 4C16 □ 4C17 □	75	50,70	170	138	320	258	M16	250	25.5
4D16 □ 4D17 □ 4D18 □	85	70,80	199	152	380	300	M16	300	30.6
4E17 □ 4E18 □ 4E19 □	100	80,90	200	170	415	354	M16	300	30.6

注）1. □には 0、5、DA、DB、DC のいずれかが入ります。
2. F サイズの場合はご照会ください。
3. テーパグリップのホロー穴に挿入する軸の推奨公差は h8 です。

■テーパグリップ選定資料

始動頻度が多い場合や衝撃が大きい場合は下記の選定手順により、テーパグリップの選定を行ってください。
本資料はテーパグリップだけの選定資料ですので減速機の選定はギヤモータの選定手順によってください。

○テーパグリップの選定
選定式
Ｔｓ：テーパグリップのスリップトルク　N･m
Tlmax：負荷最大トルク　N･m
Ｓ：安全率
連続運転一様負荷　　衝撃無し、慣性小　　2.0 ～ 3.0
始動停止、衝撃がある場合　衝撃中、慣性中　　3.0 ～ 4.0
衝撃大、慣性大　　4.0 ～ 5.0
クレーン、台車の走行 (横行) 等
Ts ≧ Tlmax × S

表 G5　テーパグリップのスリップトルク　Ts

枠番	4A10 □ 4A11 □ 4A12 □ 4A14 □	4B12 □ 4B14 □ 4B16 □	4C14 □ 4C16 □ 4C17 □	4D16 □ 4D17 □ 4D18 □	4E17 □ 4E18 □ 4E19 □
Ts（N･m）	3450	7870	12000	19000	21800

注）枠番の□には、0、5、DA、DB、DC のいずれかが入ります。

○負荷最大トルク　Tlmax
① 一様な負荷の場合
実負荷トルクを使用してください。

② 始動停止が頻繁にある場合や、衝撃・振動がある場合キータイプを使用するようにしてください。
テーパグリップを使用する場合は、ねじの弛み止め等の特殊仕様を必要としますのでご照会ください。

○その他の注意
① テーパグリップ部は曲げモーメント及びスラスト荷重を受けられません。
② テーパグリップ部はフランジ取付けタイプとの併用はできません。
上記の場合はキータイプを使用するようにしてください。

■テーパグリップの取り扱いと注意点

○減摩剤を含むオイル、グリースは絶対に使用しないでください。所定の伝達トルクが出なくなります。
○ボルトの締め付けはトルクレンチを必ず使用し、所定のトルクで本取り扱い説明の順序で必ず締めてください。
所定の伝達トルクが出ない場合やゆるみが発生する原因になります。
○所定の締め付けトルク以上での締め付けも行わないでください。
ボルトの破損、テーパグリップの破損等の原因になります。
○安全のため、定期的な増し締めを行うようにしてください

■テーパグリップ組付け手順

□取り付ける機械の軸の準備

①軸は、錆や凹凸（特に出っ張り）がないようにしてください。
②軸の推奨公差は h8 です。
③軸に付着しているごみ、ほこり、油分などを布あるいはアルコール溶剤などで拭き取ってください。
特に、油、グリースなどは完全に拭き取ってください。

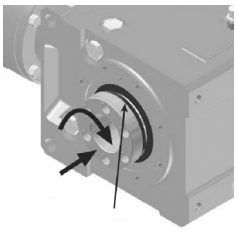

図 G3

□減速機にテーパグリップをセットする

①テーパグリップのねじ部に薄く油を塗ってください。
②スラストカラーをテーパグリップのねじ部にのせてください。
テーパグリップを時計方向に回しながら、減速機の軸に挿入してください。
テーパグリップは、フランジがスラストカラーに接するまで回し込んでください。（図 G3）
③次にテーパグリップを反時計方向に回転させてください。
この時のスラストカラーとテーパグリップフランジ間の距離は 1mm 程度を目安としてください。（図 G4）
次に、すべてのセットボルトをテーパグリップに締め込んでください。
締付力はボルトがスラストカラーの座ぐり穴に軽く接する程度にしてください。
（手でねじを直接回す程度の力）

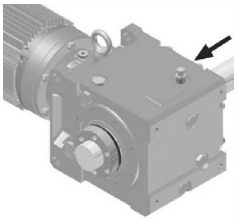

図 G4

□減速機を機械軸にセットする

①減速機（テーパグリップのホロー穴）を機械軸にのせ所定の位置（TT 寸法）まで挿入してください。
入りにくい場合は締め付けボルトを少し緩めてください。ハンマー等で強く叩かないでください。
②次にテーパグリップのねじを次の手順で締めてください。
なお、ボルトの締め付けに当たっては必ずトルクレンチを使用してください。
また、ボルトの所定の締め付けトルクは表 G4 の通りです。
まず所定の締め付けトルクの 1/3 程度で、図 G6 に示す順序（1 → 2 → 3 → 4 → 5 → 6）で全部のボルトを締めてください。
次に所定の締め付けトルクの 2/3 程度で同様に締めてください。
次に所定の締め付けトルクで同様に締めてください。
最後に同じ所定トルクで同様に数回繰り返して締めてください。
以上で取り付けは完了です。

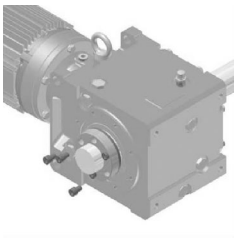

図 G5

□運転後の増し締め

①運転後 20 ～ 30 時間後に、締め付けトルクの確認を行って下さい。緩んでいるようであれば所定の締め付けトルクで締め直してください。
②また、半年に一度程度、定期的に締め付けトルクの確認を行うようにしてください。

□テーパグリップの取り外し

①締め付けねじをゆっくりとスラストカラーの座ぐり穴から離れるまで順番にゆるめてください。
②次に木ハンマーでテーパグリップのフランジを軽くたたいてください。
これで減速機は機械軸からフリーになります。
③次に締め付けねじの 2 本を手で軽く締め込んでください。
これは、減速機を軸からはずすときにテーパグリップがロックしないようにするためです。
この状態で減速機を機械軸からはずしてください。
はずすのが困難なときは、プーラーでテーパグリップのフランジを利用してはずしてください。

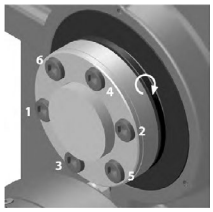

図 G6

取付　オプション

■トルクアーム（中空軸）

・アタッチメントタイプトルクアームとバンジョータイプトルクアーム（取付ボルト付）
・さらばね（ボルト、ナット、リング付）
をオプションで準備しています。

お客様でトルクアームとさらばねをご準備される場合は、各部品の推奨寸法をご照会ください。

■トルクアーム取付方法

①トルクアームは減速機ケースの被動機械側に取り付けてください。
②トルクアームの回り止め部には、減速機と被動軸の間に余計な力がかからぬよう、自由度を持たせてください。
③回り止めボルト等でトルクアームを固定することは、絶対行わないでください。
④トルクアームと取付ボルト（またはスペーサ）の間に緩衝材（さらばね）を取り付け、衝撃を緩和するような処置をしてください。
⑤ボルトは JIS 強度区分 10.9 以上のものを使用してください。
⑥トルクアームを設置される際に、ボルトのゆるみ止め施行を必ず実施してください。
（ばね座金や U ナットの使用、ねじゆるみ止め用接着剤の塗布等。）

■アタッチメントタイプトルクアーム寸法

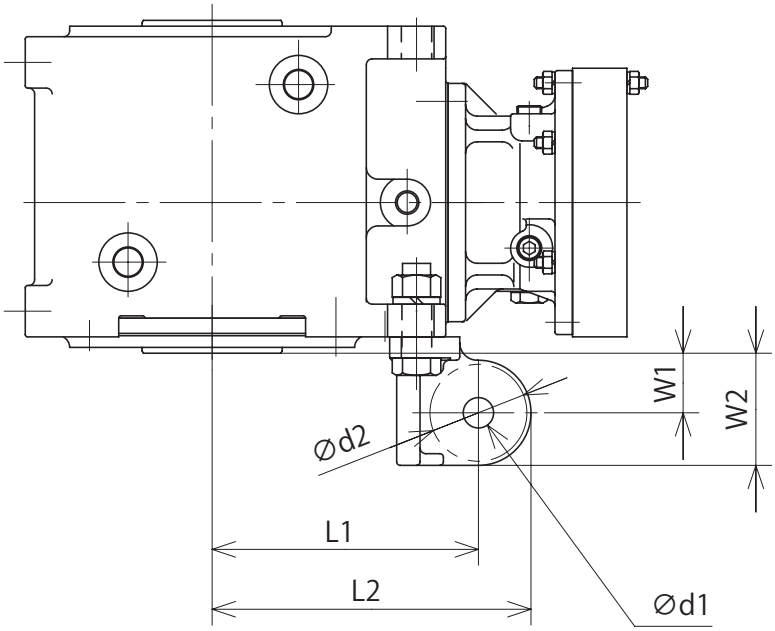

■アタッチメントタイプトルクアーム使用例

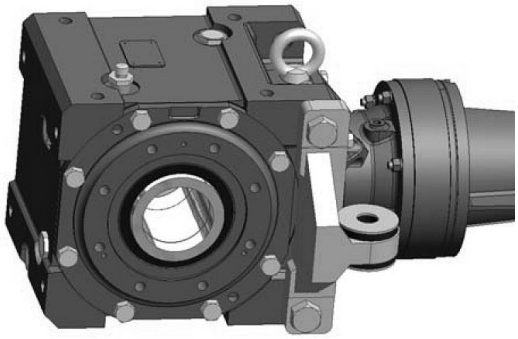

表 G6　アタッチメントタイプトルクアーム寸法

枠番	L1	L2	W1	W2	T	Ø d1	Ø d2	取付ボルト
4A10 □ 4A11 □ 4A12 □ 4A14 □	161	191	36	66	20	18	53	M16
4B12 □ 4B14 □ 4B16 □	195	231	48	84	26	22	66	M20
4C14 □ 4C16 □ 4C17 □	232	277	61	106	30	26	83	M24
4D16 □ 4D17 □ 4D18 □	279	334	74	129	36	33	90	M30
4E17 □ 4E18 □ 4E19 □	306	361	73.5	128.5	36	33	103	M30

注）1. 枠番の□には、0、5、DA、DB、DCのいずれかが入ります。
　　2. d2寸法は、座面（機械加工面）の範囲です。

■バンジョータイプトルクアーム寸法

枠番 A ～ D

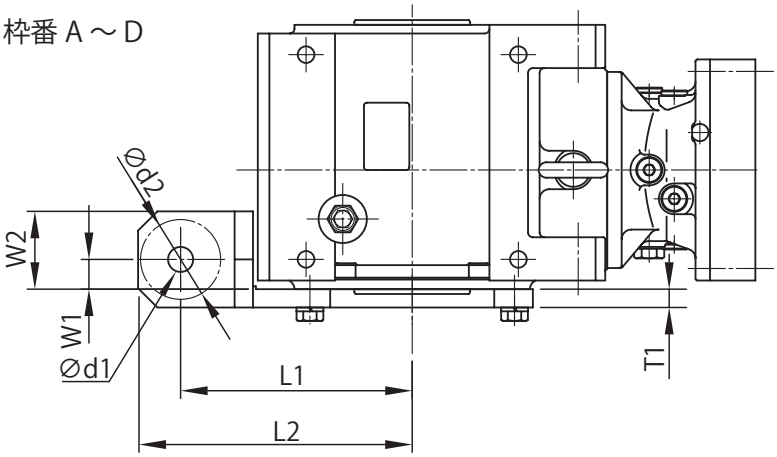

■バンジョータイプトルクアーム使用例

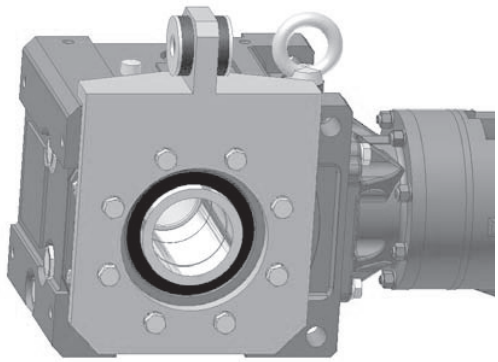

枠番 E、F

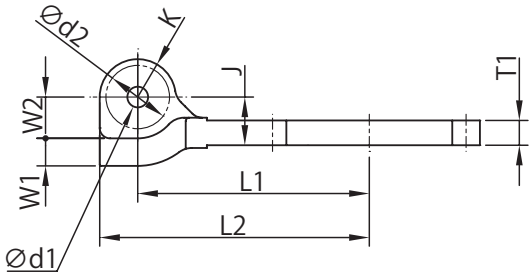

表 G7　バンジョータイプトルクアーム寸法

枠番	L1	L2	W1	W2	T	T1	Ø d1	Ø d2	J	K	取付ボルト
4A10 □ 4A11 □ 4A12 □ 4A14 □	160	187.7	17.3	47.3	19.1	12.7	18	50	—	—	M16
4B12 □ 4B14 □ 4B16 □	195	229.1	16.9	52.9	25.4	19.1	22	63	—	—	M20
4C14 □ 4C16 □ 4C17 □	240	284.1	30.9	80.9	25.4	19.1	26	83	—	—	M24
4D16 □ 4D17 □ 4D18 □	295	341.8	29.6	84.6	31.8	25.4	33	90	—	—	M30
4E17 □ 4E18 □ 4E19 □	335	390	40	60	40	36	33	100	70	55	M30
4F18 □ 4F19 □	450	515	50	95	50	46	39	110	105	65	M36

注）1.枠番の□には、0、5、DA、DB、DCのいずれかが入ります。
2. d2寸法は、座面（機械加工面）の範囲です。
3. バンジョータイプトルクアームの取付方向や機械装置のレイアウトによっては、減速機に取り付けられている給排油位置がトルクアームや機械装置に干渉する場合があります。
給排油位置の変更は可能ですので事前に干渉の有無をご確認頂き、問題がありましたらご照会をお願いします。

取付 オプション

■さらばねの取付方法

①オプションのさらばねは、DIN2093 相当品となります。
②ボルトは JIS 強度区分 10.9 以上のものを使用してください。
③組付部（図 A 寸法部）には隙間が発生しないように組み付けてください。
組付部に隙間がある場合は、衝撃によってトルクアーム取付部を損傷させる恐れがあります。
④さらばねが潰れていない事を確認してください。
さらばねが潰れるまでナットを締め付けて組付けた場合には、さらばねの緩衝作用がなくなり減速機およびお客様装置取付部に余計な力が用する恐れがあります。
ダブルナットでの締付時は、さらばねが潰れないようにご注意ください。
⑤さらばねの接触面および重なり合う面には、さらばねの摩耗低減のためグリースなどの潤滑剤を塗布してください。
⑥ゆるみ止め用接着剤塗布、U ナット使用など、ボルトのゆるみ止めを必ず実施してください。
⑦さらばねの初期たわみにより、組付部に隙間が発生した場合には、ナットを増し締めして隙間が「ゼロ」となるように調整してください。
この際、さらばねが潰れないようにご注意ください。

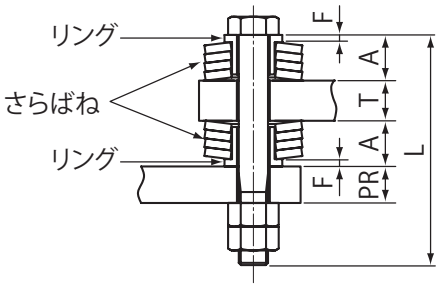

表 G8　アタッチメントタイプトルクアームのさらばね取付寸法

枠番	A	T	PR (MAX)	L	F	さらばね呼び	さらばね枚数	ボルト	ナット
4A10 □ 4A11 □ 4A12 □ 4A14 □	16.1	20	40	80 + PR	6	A50	3 枚 ×2	M16×120	M16
4B12 □ 4B14 □ 4B16 □	20.4	26	50	115 + PR	5	A63	4 枚 ×2	M20×165	M20
4C14 □ 4C16 □ 4C17 □	24.7	30	60	135 + PR	8	A80	3 枚 ×2	M24×195	M24
4D16 □ 4D17 □ 4D18 □	32.2	36	85	165 + PR	10.2	A90	4 枚 ×2	M30×250	M30
4E17 □ 4E18 □ 4E19 □	32.2	36	85	165 + PR	12	A100	3 枚 ×2	M30×250	M30

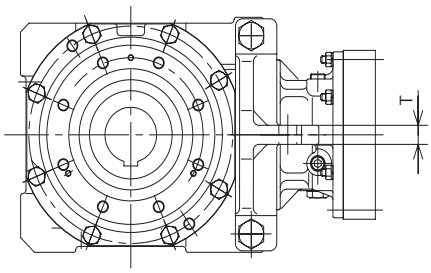

表 G9　バンジョータイプトルクアームのさらばね取付寸法

枠番	A	T	PR (MAX)	L	F	さらばね呼び	さらばね枚数	ボルト	ナット
4A10 □ 4A11 □ 4A12 □ 4A14 □	16.1	19	40	85 + PR	6	A50	3 枚 ×2	M16×125	M16
4B12 □ 4B14 □ 4B16 □	20.4	25.4	50	115 + PR	5	A63	4 枚 ×2	M20×165	M20
4C14 □ 4C16 □ 4C17 □	24.7	25.4	64	126 + PR	8	A80	3 枚 ×2	M24×190	M24
4D16 □ 4D17 □ 4D18 □	32.2	31.75	85	160 + PR	10.2	A90	4 枚 ×2	M30×245	M30
4E17 □ 4E18 □ 4E19 □	32.2	40	85	175 + PR	12	A100	3 枚 ×2	M30×260	M30
4F18 □ 4F19 □	38.2	50	95	205 + PR	12	A100	4 枚 ×2	M36×300	M36

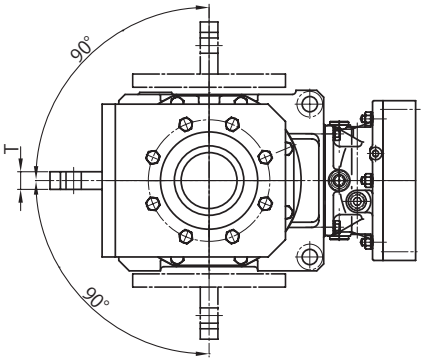

■トルクアーム取付ボルトとケーシングの干渉確認

1. アタッチメントタイプのトルクアーム取付時、トルクアーム取付用ボルトの寸法によってはボルト先端がケーシング部に干渉する可能性がありますので、詳細寸法をご参照の上、選定ください。

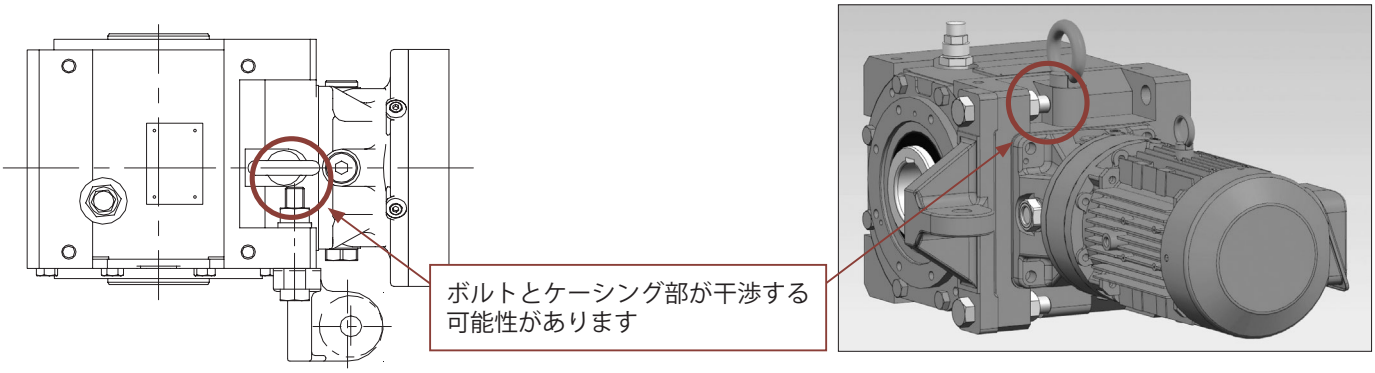

2. 詳細寸法表

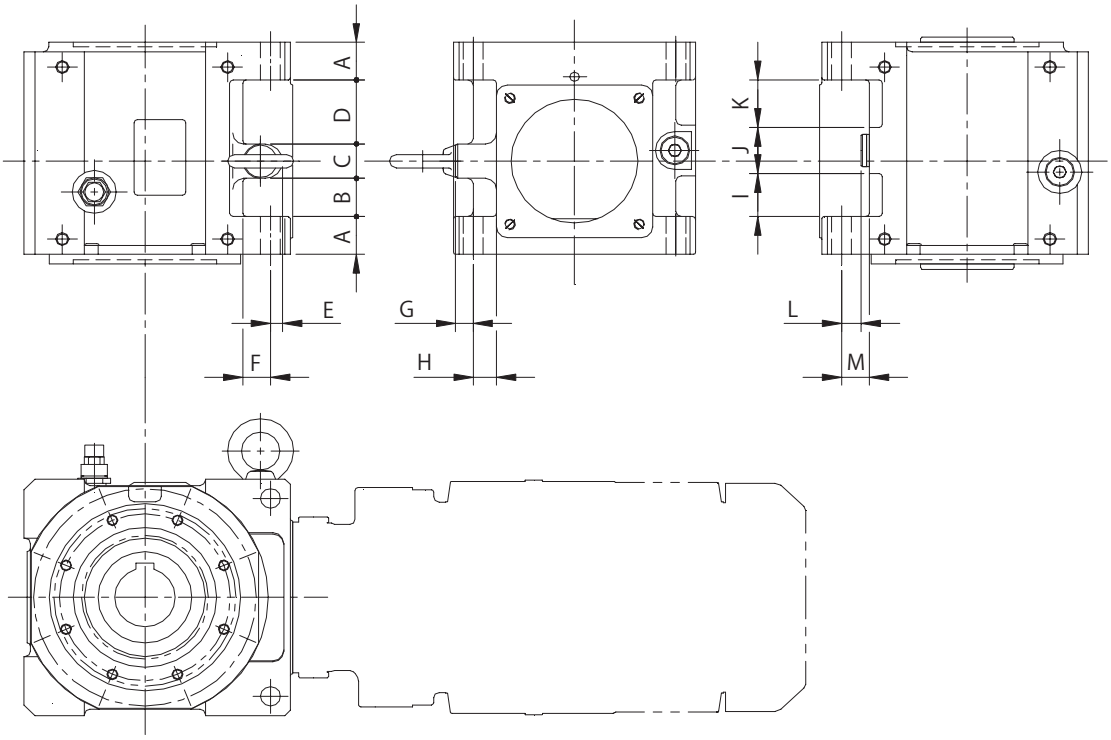

表 G10　アタッチメントタイプトルクアーム取付部詳細寸法表

[mm]

枠番	寸法記号												
	A	B	C	D	E	F	G	H	I	J	K	L	M
4A10□ 4A11□ 4A12□ 4A14□	35	35.5	32	59.5	12	24	16	21	38	47	42	19.7	25
4B12□ 4B14□ 4B16□	40	55	36	69	11	27	11	27	60	52	48	21.7	27
4C14□ 4C16□ 4C17□	45	50	40	86	15	40	3	29	56	64	56	35.7	40
4D16□ 4D17□ 4D18□	55	58	50	98	18	42	10	41	72	70	64	33.7	40
4E17□ 4E18□ 4E19□	55	65.5	50	123	15	45	15	57	85.5	70	83	38.7	45

注）枠番の□には、0、5、DA、DB、DCのいずれかが入ります。

取付 オプション

■トルクアームとカバー取付ボルトの干渉確認

1. トルクアーム製作時、出力軸カバー組付ボルト干渉確認の必要があります。（オプションのトルクアームは干渉しません。）

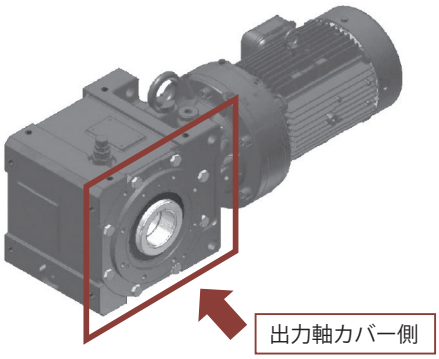

Y1 取付 全体図

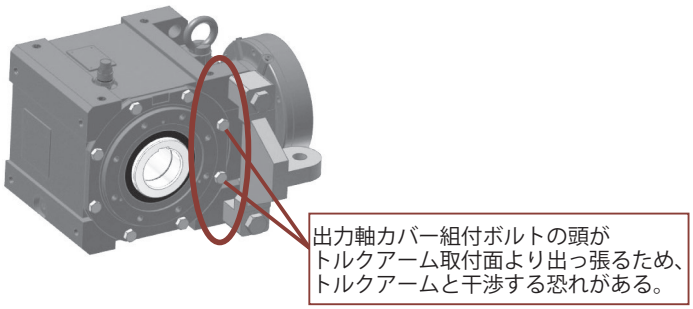

トルクアームアタッチメントタイプ取付図

2. 詳細寸法表

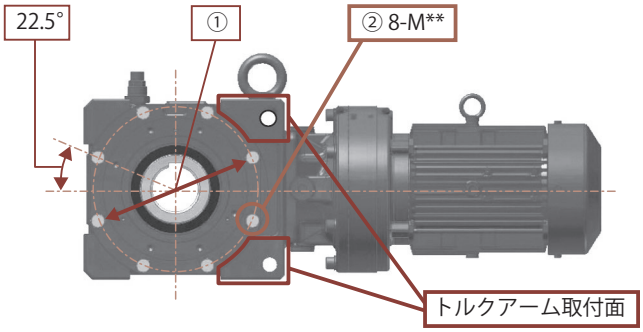

＜出力軸カバー組付ボルト各部寸法＞
①：ボルト PCD [mm]
②：ボルトサイズ
③：ボルト頭がトルクアーム取付面より出っ張る寸法　[mm]
（ボルト種類：六角ボルト　JIS B 1180）

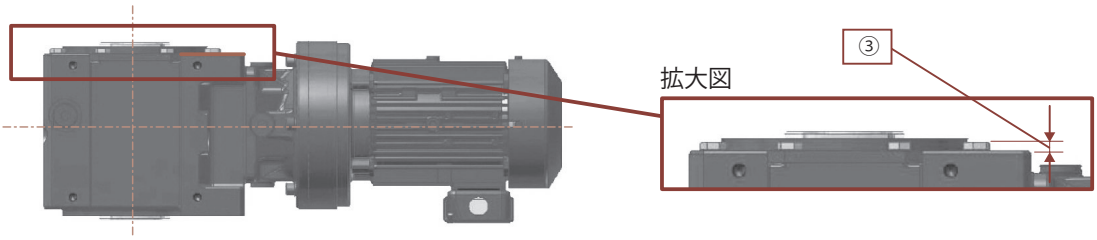

表 G11　出力軸カバー組付ボルト寸法

枠番	出力軸カバー組付ボルト			
	① PCD	②ボルトサイズ		③出っ張り寸法
4A10 □ 4A11 □ 4A12 □ 4A14 □	∅ 202	8 等配	M10	7
4B12 □ 4B14 □ 4B16 □	∅ 240	8 等配	M12	7
4C14 □ 4C16 □ 4C17 □	∅ 296	8 等配	M16	7
4D16 □ 4D17 □ 4D18 □	∅ 357	8 等配	M20	8
4E17 □ 4E18 □ 4E19 □	∅ 407	8 等配	M20	8.5

注）1. 枠番の□には、0、5、DA、DB、DC のいずれかが入ります。
2. Fサイズについては、別途ご照会ください。

■オイルゲージ取付位置・材質変更

オイルゲージは標準でケース側面に装備されています。オイルゲージは取付位置や材質をオプションで変更できますので、必要に応じてご指定ください。
検油棒式も製作可能です。詳細はご照会ください。

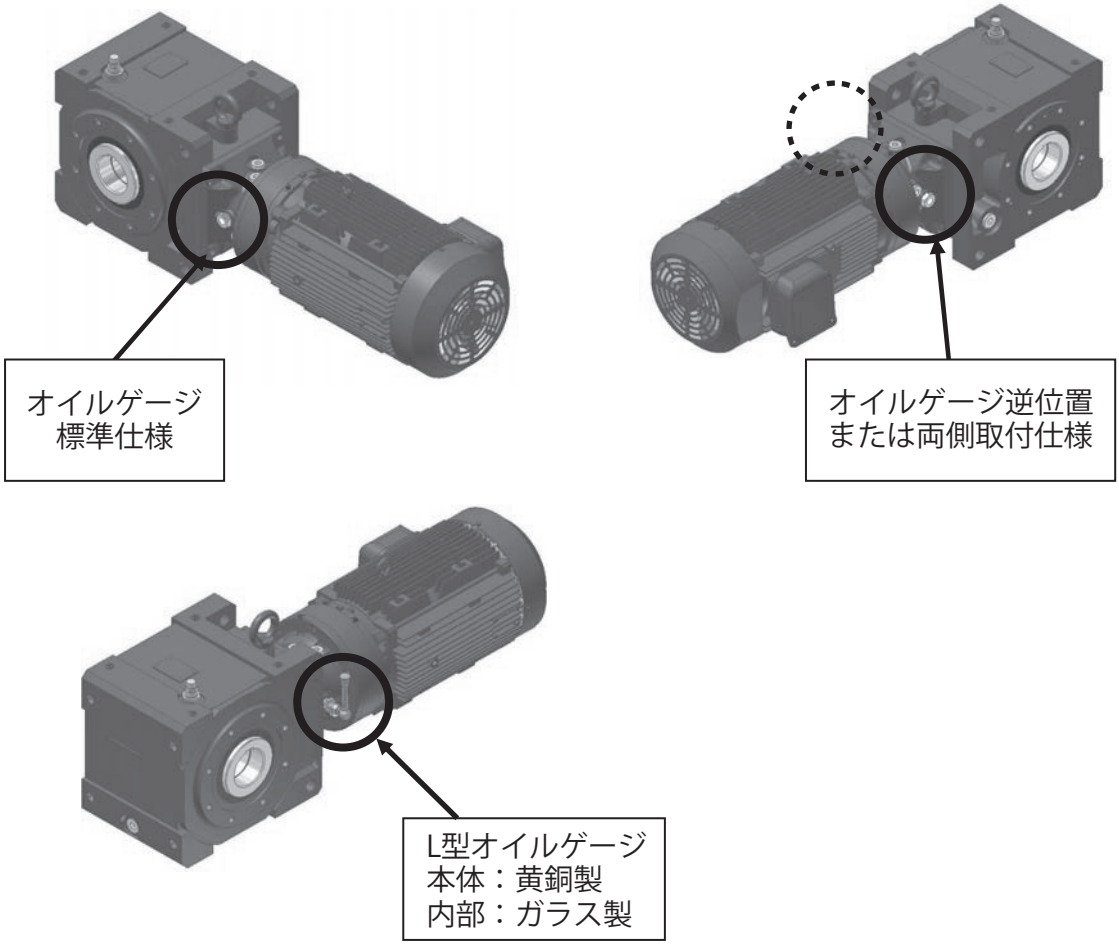

エンコーダ付モータ　オプション

■エンコーダ付モータ

モータにエンコーダを取り付けることで速度信号をフィードバックし、より高精度な速度制御や位置制御が可能です。
エンコーダの仕様をご紹介します。

■エンコーダ仕様

項目	内容
種類	光学式インクリメンタル型
相数	Ua1 相、Ua2 相
パルス数	1024P ／ R
供給電源	5 V ±0.5V
供給電流	70mA（無負荷時）
出力波形	ラインドライバ方式
出力	H レベル 2.4V 以上　L レベル 0.5V 以下
動作温度範囲	0℃～ 40℃
湿度	85%以下　ただし結露なきこと

※ 特殊パルス数も製作できます。ご照会ください。

■出力波形

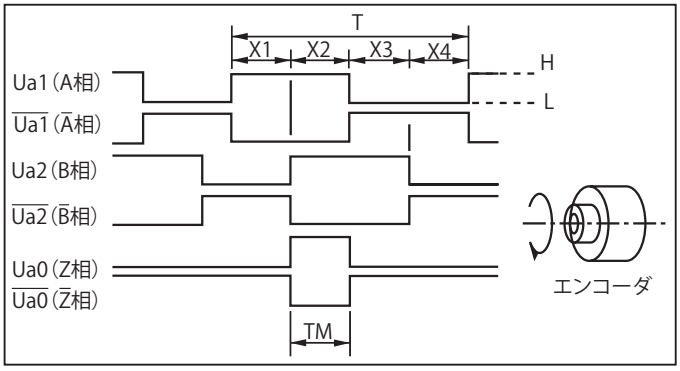

●波形精度
X1+X2=0.5T±0.2T
X2+X3=0.5T±0.2T
Xn ≧ 0.125T [n=1 ～ 4]
TM=0.25T±0.125T (Ua0=X2)

■システム精度

≦ 5000P/R : ±0.1T
≧ 5001P/R : ±0.2T

■製作仕様

●モータ容量、仕様詳細はご照会ください。

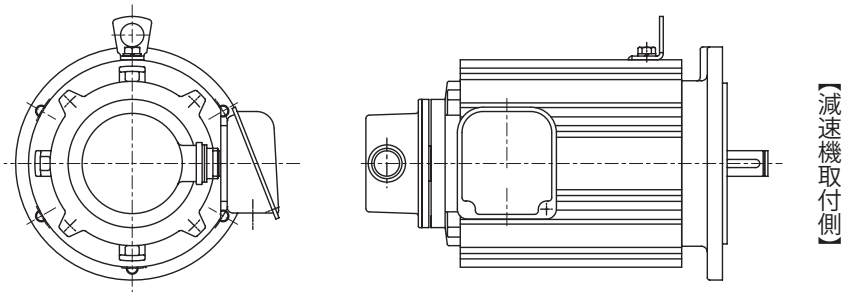

エンコーダ付モータ　製品例（モータ単体）

■接続仕様

エンコーダ側レセプタクル仕様	レセプタクル JR21RK-16PC	コンタクト雄端子 JRC-PC2-122
対応プラグ仕様（お客様準備）	プラグ　JR21PK-16SC	コンタクト雌端子 JRC-SC2-122
メーカー	ヒロセ電機（株）	

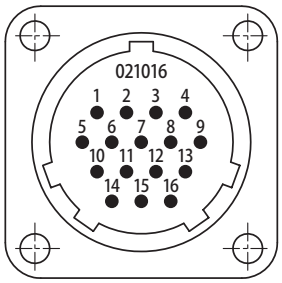

ピン No.	シグナル	ピン No.	シグナル
1	アース	9	-
2	-	10	0V
3	Ua0（Z 相）	11	-
4	$\overline{Ua0}$（Z 相）	12	+5V
5	Ua2（B 相）	13	-
6	$\overline{Ua2}$（B 相）	14	-
7	Ua1（A 相）	15	-
8	$\overline{Ua1}$（A 相）	16	-

注）1. T=360°/N、N=Ua1 相、Ua2 相のパルス数（P/R）
2. エンコーダおよび軸流ファンの軸受寿命は 15,000 ～ 20,000 時間ですので、モータ運転時間 15,000 時間毎に交換されることをお奨めします。

選定について
選定表
寸法図
技術資料
オプション
ギヤモータ
レデューサ
使用環境
取付
エンコーダ付モータ
端子箱
ブレーキ
海外仕様
塗装防錆

■端子箱位置変更

モータの端子箱位置・引出口方向は、標準仕様の位置・方向から 90°ピッチで変更することができます。
詳細については B10 ～ B19 頁を参照ください。
端子箱取付位置は出荷後に変更することはできません。必ず注文時にご指定ください。

■端子箱材質・電線管サイズ・種類変更

端子箱の材質・電線管サイズ・種類を変更することができます。

（例：樹脂製を鋼板製に変更
　　電線管をメネジパッキン式に変更）

標準仕様・製作範囲は、技術資料 F36 ～ F46 頁をご参照ください。

■端子台付端子箱

端子箱の口出線は、標準仕様ではラグ式となります。オプションで端子台付も選べますので、ご注文時にご指定願います。適用範囲、寸法などはご照会ください。

端子箱オプション例（写真は三相モータ　0.1kW ～ 0.4kW・樹脂製端子箱の場合）

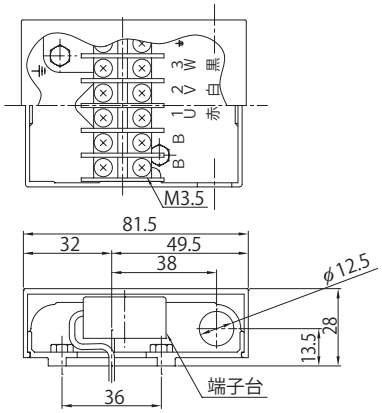

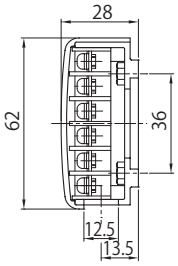

参考イメージ

※ ブレーキ付モータには、整流器が内蔵されます。

モータブレーキ　オプション

■ブレーキトルク変更

標準仕様のブレーキトルクと製作可能なブレーキトルクは表 G12 の通りです。
出荷後のブレーキトルクの変更は困難です。必ずご注文時にご指定下さい。

表 G12　ブレーキトルク

ブレーキ形式	モータ容量（kW）					ブレーキトルク（動摩擦トルク）N･m	
	三相モータ	プレミアム効率三相モータ	インバータ用 AF モータ	インバータ用プレミアム効率三相モータ	高効率三相モータ	標準トルク	製作可能トルク
	4 P	4 P	4 P	4 P	4 P		
FB-01A1	0.1	—	—	—	—	1.0	1.3 0.7
FB-02A1	0.2 0.25	—	0.1	—	—	2.0	3.0 1.3 0.7
FB-05A1	0.4	—	0.2	—	0.2	4.0	3.0 2.0 1.0 0.7
FB-1D	0.55	—	0.4	—	0.4	7.5	6.0 4.0 3.0
FB-1E	—	0.75	—	0.75	—	7.5	10 5.5 4.0 3.0
FB-1HE	—	1.1	—	—	—	11	15 7.5 5.0 3.0
FB-2E	—	1.5	—	1.5	—	15	20 11 7.5 5.0
FB-3E	—	2.2	—	2.2	—	22	30 15 10 6.0
FB-4E	—	3.0	—	—	—	30	40 22 15 10
FB-5E	—	3.7	—	3.7	—	40	55 30 20 10
FB-8E	—	5.5	—	5.5	—	55	72 40 30 20
FB-10E	—	7.5	—	7.5	—	80	110 60 40 20
FB-15E	—	11	—	11	—	110	150 80 60 40
FB-20	—	15	—	15	—	150	220 175 120 100 85 60
FB-30	—	18.5	—	18.5	—	190	220 150 120 100 60
	—	22	—	22	—	220	175 150 120 85
	—	30	—	30	—	200	160 100
ESB-250（横形）	—	37	—	37	—	横形 266	372 320 212 160 106
						立形 244	390 292 195 146
ESB-250-2（立形）	—	45	—	45	—	横形 320	426 372 266 212 160
						立形 292	440 390 244 195 146

■急制動結線用バリスタ

ブレーキ付ギヤモータの停止精度を上げる手段として、ブレーキの急制動回路があります。急制動配線を行なった場合、ブレーキ動作時に発生するサージ電圧から急制動回路用接点を保護するため、バリスタ（保護素子）の接続が必要になります。
バリスタは、推奨形式を技術資料 F51 頁に記載しておりますが、オプションとして付属出荷もできますので、必要な場合は、バリスタ付属とご指定ください。

オプション　モータブレーキ

■ブレーキゆるめ装置

電源を入れない状態でブレーキを解放するための、手動解放装置です。
ゆるめボルト方式とワンタッチゆるめレバー方式があり、表 G13 の範囲で製作できます。
ゆるめボルト方式の詳細は、技術資料 F61 頁をご参照ください。

表 G13　ブレーキゆるめ装置

ブレーキ形式	ゆるめ方式	
	ゆるめボルト方式	ワンタッチゆるめレバー方式
FB-01A1	○	○
FB-02A1	○	○
FB-05A1	○	○
FB-1D	●	○
FB-1E	●	○
FB-1HE	●	○
FB-2E	●	○
FB-3E	●	○
FB-4E	●	○
FB-5E	●	○
FB-8E	●	○
FB-10E	●	○
FB-15E	●	○
FB-20	●	–
FB-30	●	–
ESB-250 ESB-250-2	–	–

● 標準仕様
○ オプション

注）ESB ブレーキはゆるめ装置が付きませんが、手動ゆるめ穴からボルトを押し込むことで、手動解放を行なうことができます。

■ワンタッチゆるめレバー方式

オプションで、ワンタッチゆるめレバー方式のブレーキゆるめ装置を取り付けることができます。
出荷後に取り付けることはできません。必ず注文時にご指定ください。

□解放操作方法

○ゆるめレバーをホルダーから引き上げ、負荷側または反負荷側に倒せばブレーキは解放されます。
（仕様によっては、ゆるめレバーを負荷側に倒せない場合があります。）
○この時、ゆるめレバーを倒しすぎないようにしてください。倒しすぎるとブレーキが損傷するおそれがあります。
（ブレーキが解放されたか確認しながら、ゆるめレバーを倒してください。）
○モータ運転時には、必ずゆるめレバーを元の位置に戻し、ホルダーにセットしてください。ブレーキが確実に作動していることを確認してから運転を開始してください。

注）レバーを倒している間はブレーキが解放されますが、レバーから手を離すとブレーキがかかります。

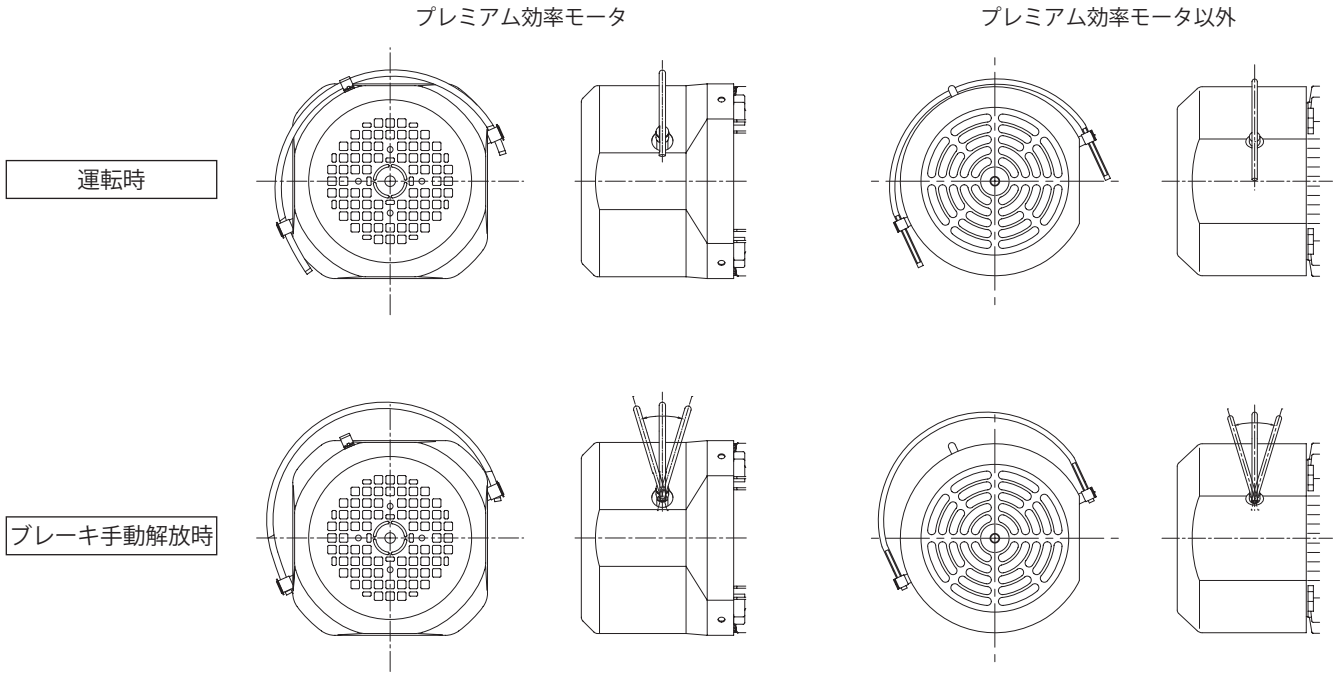

海外仕様　標準仕様　オプション

■アメリカ向け / UL・NEMA

■標準仕様

仕様	ブレーキ無			ブレーキ付		
	三相モータ	インバータ用AFモータ	プレミアム効率三相モータ	三相モータ	インバータ用AFモータ	プレミアム効率三相モータ
容量	1/8～3/4HP×4P (0.1～0.55kW×4P)	1/8～1/2HP×4P (0.1～0.4kW×4P)	1～75HP×4P (0.75～55kW×4P)	1/8～3/4HP×4P (0.1～0.55kW×4P)	1/8～1/2HP×4P (0.1～0.4kW×4P)	1～40HP×4P (0.75～30kW×4P)
モータ電圧	230/460V（電源共用）			230/460V（電源共用）		
ブレーキ電圧	―			モータ電圧と同一（20HP以上は230Vまたは460V）		
周波数	60Hz			60Hz		
耐熱クラス	155（F）			155（F）		
口出線本数	9本			11本		
口出線引出方式	ラグ式			ラグ式		
ケーブル引出口	NPTネジ			NPTネジ		
始動方式	直入始動	インバータ始動	直入始動	直入始動	インバータ始動	直入始動
ブレーキゆるめ装置	―			ワンタッチゆるめレバー方式 注 （三相モータ1/2HP以下、インバータ用AFモータ1/4HP以下は、ゆるめ装置なし、20～40HPはゆるめボルト方式）		
外被構造	全閉外扇形（三相モータ 1/8HPは全閉自冷形）			全閉外扇形（三相モータ 1/8HPは全閉自冷形）		
時間定格	S1（連続）			S1（連続）		
端子箱位置	負荷側から見て左側			負荷側から見て左側		
雰囲気	屋外形			屋外形		
特性規格	NEMA			NEMA		
安全規格	UL			UL		
効率規格	―		NEMA	―		NEMA

注）ブレーキゆるめ装置は、オプションとしてゆるめボルト方式も対応可能です。ご照会ください。

■国内仕様と異なる点

○端子符号：U、V、W →ブレーキ無 1、2、3…9、ブレーキ付 T1、T2、T3…T9 となります。
○HP 表示となります。
○回転方向は国内仕様と逆となります。（当社の国内仕様はモータ軸は反負荷側から見て右回転。）
○アメリカ向け端子箱となり、国内仕様と外形寸法が異なります。
○端子箱のケーブル引出口サイズが国内仕様と異なります。
○外形寸法：端子箱部分以外は国内仕様と同一となります。
○モータコイル、ブレーキコイルおよび整流器は、アメリカ向け仕様になります。
○ブレーキの結線方法が、国内仕様と異なります。
○三相モータ、プレミアム効率三相モータをインバータ駆動する場合は、ご注文時にインバータ駆動のご指定をお願いします。
トルク特性は、F76 ～ F78 頁をご参照ください。

■特記事項

○アメリカでは 1HP 以上の場合、効率規制対応モータ（プレミアム効率三相モータ）が必要になります。
○NEMA 規格は受験する必要はありません。従って、モータは NEMA 規格準拠品の対応となります。ただし、取合寸法は減速機直結タイプのため、NEMA 規格に準拠していません。
○インバータ用 AF モータは、端子符号、HP 表示、回転方向、端子箱仕様のみの適用となります。
（モータ特性、取り合い寸法は NEMA 規格に準拠していません。）
○ UL 規格は受験を必要とし、銘板に 3/4HP 以下は cULus、1HP 以上は UL レコグナイズド・コンポーネントマークが付きます。
○ UL 規格モータは認定工場以外でのモータ製作および改造修理はできません。

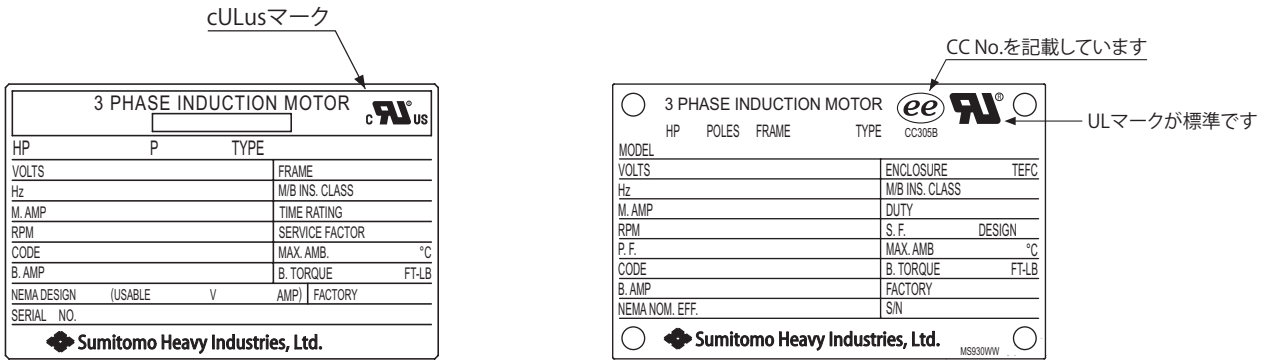

UL・NEMA 仕様 銘板例

■カナダ向け / CSA

■標準仕様

仕様	ブレーキ無			ブレーキ付		
	三相モータ	インバータ用AFモータ	プレミアム効率三相モータ	三相モータ	インバータ用AFモータ	プレミアム効率三相モータ
容量	1/8～3/4HP×4P (0.1～0.55kW×4P)	1/8～1/2HP×4P (0.1～0.4kW×4P)	1～75HP×4P (0.75～55kW×4P)	1/8～3/4HP×4P (0.1～0.55kW×4P)	1/8～1/2HP×4P (0.1～0.4kW×4P)	1～40HP×4P (0.75～30kW×4P)
モータ電圧	230/460V（電源共用）または575V			230/460V（電源共用）または575V		
ブレーキ電圧	ー			モータ電圧と同一（20HP以上は230V、460V、575Vのいずれか）		
周波数	60Hz			60Hz		
耐熱クラス	155（F）			155（F）		
口出線本数	9本（230/460V）、3本（575V）			11本（230/460V）、5本（575V）		
口出線引出方式	ラグ式			ラグ式		
ケーブル引出口	NPTネジ			NPTネジ		
始動方式	直入始動	インバータ始動	直入始動	直入始動	インバータ始動	直入始動
ブレーキゆるめ装置	ー			ワンタッチゆるめレバー方式 注（三相モータ1/2HP以下、インバータ用AFモータ1/4HP以下は、ゆるめ装置なし、20～40HPはゆるめボルト方式）		
外被構造	全閉外扇形（三相モータ 1/8HPは全閉自冷形）			全閉外扇形（三相モータ 1/8HPは全閉自冷形）		
時間定格	S1（連続）			S1（連続）		
端子箱位置	負荷側から見て左側			負荷側から見て左側		
雰囲気	屋外形			屋外形		
特性規格	CSA			CSA		
安全規格	CSA			CSA		
効率規格	ー		CSA	ー		CSA

注）ブレーキゆるめ装置は、オプションとしてゆるめボルト方式も対応可能です。ご照会ください。

■国内仕様と異なる点

○端子符号：U、V、W →ブレーキ無 1、2、3…9、ブレーキ付 T1、T2、T3…T9 となります。
○銘板に CSA マークが付き、HP 表示となります。
○回転方向は国内仕様と逆となります。（当社の国内仕様はモータ軸は反負荷側から見て右回転。）
○カナダ向け端子箱となり、国内仕様と外形寸法が異なります。
○端子箱のケーブル引出口サイズが国内仕様と異なります。
○外形寸法：端子箱部分以外は国内仕様と同一となります。
○モータコイル、ブレーキコイルは、カナダ向け仕様になります。
○ブレーキの結線方法が、国内仕様と異なります。
○三相モータ、プレミアム効率三相モータをインバータ駆動する場合は、ご注文時にインバータ駆動のご指定をお願いします。
トルク特性は、F76 ～ F78 頁をご参照ください。

■特記事項

○カナダでは CSA 規格認定モータが必要となります。
また 1HP 以上の場合、効率規制対応モータ（プレミアム効率三相モータ）が必要になります。
○認定工場以外でのモータ製作および改造修理はできません。

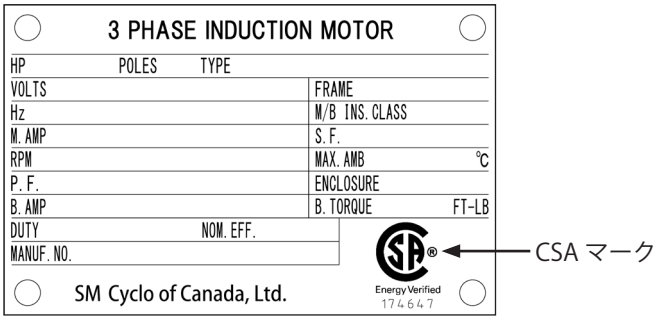

CSA 仕様 銘板例

海外仕様　標準仕様　オプション

■欧州向け / CE マーキング

■標準仕様

仕様	ブレーキ無				ブレーキ付					
	三相モータ	インバータ用 AF モータ	プレミアム効率三相モータ		三相モータ		インバータ用 AF モータ		プレミアム効率三相モータ	
容量	0.1～0.55kW ×4P	0.1～0.4kW ×4P	0.75～3.7kW ×4P	5.5～55kW ×4P	0.1～3.7kW ×4P	5.5～45kW ×4P	0.1～2.2kW ×4P	3.7～22kW ×4P	0.75～3.7kW ×4P	5.5～45kW ×4P
モータ電圧	220/380V、230/400V、240/415V のいずれか（電源共用）	220/380V、230/400V、240/415V のいずれか（電源共用）	220/380V、230/400V、240/415V のいずれか（電源共用）	380V、400V、415V のいずれか	220/380V、230/400V、240/415V のいずれか（電源共用）	380V、400V、415V のいずれか	220/380V、230/400V、240/415V のいずれか（電源共用）	380V、400V、415V のいずれか	220/380V、230/400V、240/415V のいずれか（電源共用）	380V、400V、415V のいずれか
ブレーキ電圧	―				220V、230V、240V のいずれか 注	380V、400V、415V のいずれか 220V、230V、240V のいずれか（37～45kW）注	220V、230V、240V のいずれか 注	380V、400V、415V のいずれか	220V、230V、240V のいずれか 注	380V、400V、415V のいずれか 220V、230V、240V のいずれか（37～45kW）注
周波数	50Hz	60Hz	50Hz		50Hz		60Hz		50Hz	
耐熱クラス	155（F）				155（F）					
口出線本数	6 本				8 本					
口出線引出方式	スタッドボルトタイプ端子台式				スタッドボルトタイプ端子台式					
ケーブル引出口	Mネジ				Mネジ					
始動方式	直入始動	インバータ始動	直入始動	人−△始動	直入始動	人−△始動	インバータ始動		直入始動	人−△始動
ブレーキゆるめ装置	―				―					
外被構造	全閉外扇形（三相モータ 0.1kW は全閉自冷形）				全閉外扇形（三相モータ 0.1kW は全閉自冷形）					
時間定格	S1（連続）				S1（連続）					
端子箱位置	負荷側から見て左側				負荷側から見て左側					
雰囲気	屋外形				屋外形					
特性規格	IEC				IEC					
安全規格	CE				CE					
効率規格	―		IEC		―				IEC	

注）ブレーキ電圧は 200V 級のみとなりますので、インバータ運転時は別切り回路でブレーキを 200V 級に接続してください。400V 級に接続すると焼損しますのでご注意ください。FB ブレーキの場合はオプションとして 400V 級用ブレーキも対応できますので、ご照会ください。

■国内仕様と異なる点

○銘板に CE マークが付きます。
○回転方向は国内仕様と逆となります。（当社の国内仕様はモータ軸は反負荷側から見て右回転。）
○CE 規格対応端子箱となり、国内仕様と外形寸法が異なります。
○口出線引出方式がスタッドボルトタイプ端子台式となります。
○端子箱のケーブル引出口サイズが国内仕様と異なります。
○外形寸法：端子箱部分以外は国内仕様と同一となります。
○モータコイルは CE 規格仕様になります。
○三相モータ、プレミアム効率三相モータをインバータ駆動する場合は、ご注文時にインバータ駆動のご指定をお願いします。
トルク特性は、F76 ～ F78 頁をご参照ください。

■特記事項

○ EU では 0.75kW 以上のブレーキ無の場合、効率規制対応モータ（プレミアム効率三相モータ）が必要になります。

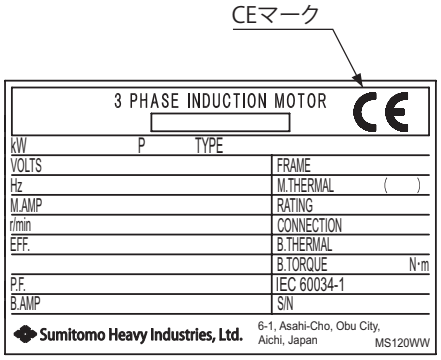

CE 仕様 銘板例

オプション　海外仕様　標準仕様

■シンガポール向け / CE マーキング

■標準仕様

仕様	ブレーキ無				ブレーキ付			
	三相モータ	インバータ用 AF モータ	プレミアム効率三相モータ		三相モータ	インバータ用 AF モータ	プレミアム効率三相モータ	
容量	0.1～0.55kW ×4P	0.1～0.4kW ×4P	0.75～3.7kW ×4P	5.5～55kW ×4P	0.1～0.55kW ×4P	0.1～0.4kW ×4P	0.75～3.7kW ×4P	5.5～45kW ×4P
モータ電圧	220/380V、230/400V、240/415V のいずれか（電源共用）	220/380V、230/400V、240/415V のいずれか（電源共用）	220/380V、230/400V、240/415V のいずれか（電源共用）	380V、400V、415V のいずれか	220/380V、230/400V、240/415V のいずれか（電源共用）	220/380V、230/400V、240/415V のいずれか（電源共用）	220/380V、230/400V、240/415V のいずれか（電源共用）	380V、400V、415V のいずれか
ブレーキ電圧	―				220V、230V、240V のいずれか 注	220V、230V、240V のいずれか 注	220V、230V、240V のいずれか 注	380V、400V、415V のいずれか 220V、230V、240V のいずれか（37～45kW）注
周波数	50Hz	60Hz	50Hz		50Hz	60Hz	50Hz	
耐熱クラス	155（F）				155（F）			
口出線本数	6 本				8 本			
口出線引出方式	スタッドボルトタイプ端子台式				スタッドボルトタイプ端子台式			
ケーブル引出口	Mネジ				Mネジ			
始動方式	直入始動	インバータ始動	直入始動	人－△始動	直入始動	インバータ始動	直入始動	人－△始動
ブレーキゆるめ装置	―				ゆるめボルト方式（三相モータ 0.4kW 以下、インバータ用 AF モータ 0.2kW 以下は、ゆるめ装置なし）			
外被構造	全閉外扇形（三相モータ 0.1kW は全閉自冷形）				全閉外扇形（三相モータ 0.1kW は全閉自冷形）			
時間定格	S1（連続）				S1（連続）			
端子箱位置	負荷側から見て左側				負荷側から見て左側			
雰囲気	屋外形				屋外形			
特性規格	IEC				IEC			
安全規格	CE				CE			
効率規格	―		IEC		―		IEC	

注）ブレーキ電圧は 200V 級のみとなりますので、インバータ運転時は別切り回路でブレーキを 200V 級に接続してください。400V 級に接続すると焼損しますのでご注意ください。FB ブレーキの場合はオプションとして 400V 級用ブレーキも対応できますので、ご照会ください。

■国内仕様と異なる点

○銘板に CE マークが付きます。
○回転方向は国内仕様と逆となります。（当社の国内仕様はモータ軸は反負荷側から見て右回転。）
○CE 規格対応端子箱となり、国内仕様と外形寸法が異なります。
○口出線引出方式がスタッドボルトタイプ端子台式となります。
○端子箱のケーブル引出口サイズが国内仕様と異なります。
○外形寸法：端子箱部分以外は国内仕様と同一となります。
○モータコイルは CE 規格仕様になります。
○三相モータ、プレミアム効率三相モータをインバータ駆動する場合は、ご注文時にインバータ駆動のご指定をお願いします。トルク特性は、F76 ～ F78 頁をご参照ください。

■特記事項

○シンガポールでは 0.75kW 以上の場合、効率規制対応モータ（プレミアム効率三相モータ）が必要になります。
○ブレーキ付は効率規制の対象外ですが、0.75kW 以上はプレミアム効率三相モータを標準仕様として製作します。

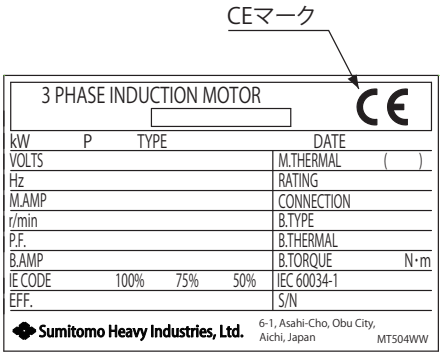

シンガポール向け CE 仕様 銘板例

海外仕様　標準仕様　オプション

■東南アジア（シンガポールを除く）向け / CE マーキング

■標準仕様

仕様	ブレーキ無						ブレーキ付					
	三相モータ		インバータ用 AF モータ		プレミアム効率 三相モータ		三相モータ		インバータ用 AF モータ		プレミアム効率 三相モータ	
容量	0.1～3.7kW ×4P	5.5～55kW ×4P	0.1～2.2kW ×4P	3.7～22kW ×4P	0.75～3.7kW ×4P	5.5～55kW ×4P	0.1～3.7kW ×4P	5.5～45kW ×4P	0.1～2.2kW ×4P	3.7～22kW ×4P	0.75～3.7kW ×4P	5.5～45kW ×4P
モータ電圧	220/380V、230/400V、240/415V のいずれか（電源共用）	380V、400V、415V のいずれか	220/380V、230/400V、240/415V のいずれか（電源共用）	380V、400V、415V のいずれか	220/380V、230/400V、240/415V のいずれか（電源共用）	380V、400V、415V のいずれか	220/380V、230/400V、240/415V のいずれか（電源共用）	380V、400V、415V のいずれか	220/380V、230/400V、240/415V のいずれか（電源共用）	380V、400V、415V のいずれか	220/380V、230/400V、240/415V のいずれか（電源共用）	380V、400V、415V のいずれか
ブレーキ電圧	―						220V、230V、240V のいずれか 注	380V、400V、415V のいずれか 220V 230V 240V のいずれか（37～45kW）注	220V、230V、240V のいずれか 注	380V、400V、415V のいずれか	220V、230V、240V のいずれか 注	380V、400V、415V のいずれか 220V 230V 240V のいずれか（37～45kW）注
周波数	50Hz		60Hz		50Hz		50Hz		60Hz		50Hz	
耐熱クラス	155（F）						155（F）					
口出線本数	6 本						8 本					
口出線引出方式	スタッドボルトタイプ端子台式						スタッドボルトタイプ端子台式					
ケーブル引出口	Mネジ						Mネジ					
始動方式	直入始動	人−△始動	インバータ始動		直入始動	人−△始動	直入始動	人−△始動	インバータ始動		直入始動	人−△始動
ブレーキゆるめ装置	―						ゆるめボルト方式（三相モータ 0.4kW 以下、インバータ用 AF モータ 0.2kW 以下は、ゆるめ装置なし）					
外被構造	全閉外扇形（三相モータ 0.1kW は全閉自冷形）						全閉外扇形（三相モータ 0.1kW は全閉自冷形）					
時間定格	S1（連続）						S1（連続）					
端子箱位置	負荷側から見て左側						負荷側から見て左側					
雰囲気	屋外形						屋外形					
特性規格	IEC						IEC					
安全規格	CE						CE					
効率規格	―				IEC		―				IEC	

注）ブレーキ電圧は 200V 級のみとなりますので、インバータ運転時は別切り回路でブレーキを 200V 級に接続してください。400V 級に接続すると焼損しますのでご注意ください。FB ブレーキの場合はオプションとして 400V 級用ブレーキも対応できますので、ご照会ください。

■国内仕様と異なる点

○銘板に CE マークが付きます。
○回転方向は国内仕様と逆となります。（当社の国内仕様はモータ軸は反負荷側から見て右回転。）
○CE 規格対応端子箱となり、国内仕様と外形寸法が異なります。
○口出線引出方式がスタッドボルトタイプ端子台式となります。
○端子箱のケーブル引出口サイズが国内仕様と異なります。
○外形寸法：端子箱部分以外は国内仕様と同一となります。
○モータコイルは CE 規格仕様になります。
○三相モータ、プレミアム効率三相モータをインバータ駆動する場合は、ご注文時にインバータ駆動のご指定をお願いします。
トルク特性は、F76 ～ F78 頁をご参照ください。

■特記事項

○東南アジアではギヤモータは効率規制対象外ですが、
プレミアム効率三相モータを製作することができます。

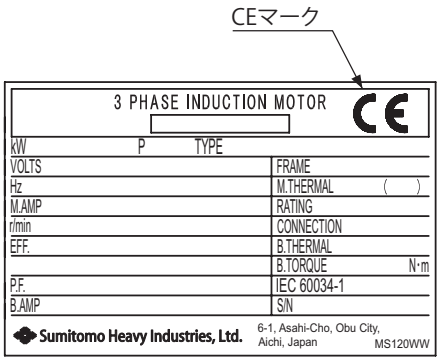

CE 仕様 銘板例

オプション　海外仕様　標準仕様

■中国向け / CCC・CE マーキング

■標準仕様

仕様	ブレーキ無				ブレーキ付			
	三相モータ	インバータ用 AF モータ	プレミアム効率 三相モータ		三相モータ	インバータ用 AF モータ	プレミアム効率 三相モータ	
容量	0.1 ～ 0.55kW ×4P	0.1 ～ 0.4kW×4P	0.75 ～ 3.7kW ×4P	5.5 ～ 55kW ×4P	0.1 ～ 0.55kW×4P	0.1 ～ 0.4kW×4P	0.75 ～ 3.7kW ×4P	5.5 ～ 30kW ×4P
モータ電圧	220/380V（電源共用）	220/380V（電源共用）	220/380V（電源共用）	380/400/415V（3定格）	220/380V（電源共用）	220/380V（電源共用）	220/380V（電源共用）	380/400/415V（3定格）
ブレーキ電圧	―				220V 注	220V 注	220V 注	380/400/415V（3定格）
周波数	50Hz	60Hz	50Hz		50Hz	60Hz	50Hz	
耐熱クラス	155（F）				155（F）			
口出線本数	6 本				8 本			
口出線引出方式	スタッドボルトタイプ端子台式				スタッドボルトタイプ端子台式			
ケーブル引出口	M ネジ				M ネジ			
始動方式	直入始動	インバータ始動	直入始動	人−△始動	直入始動	インバータ始動	直入始動	人−△始動
ブレーキゆるめ装置	―				ゆるめボルト方式（三相モータ、インバータ用 AF モータ 0.2kW 以下は、ゆるめ装置なし）			
外被構造	全閉外扇形（三相モータ 0.1kW は全閉自冷形）				全閉外扇形（三相モータ 0.1kW は全閉自冷形）			
時間定格	S1（連続）				S1（連続）			
端子箱位置	負荷側から見て左側				負荷側から見て左側			
雰囲気	屋外形				屋外形			
特性規格	IEC				IEC			
安全規格	CCC	CCC	CCC（0.75 ～ 1.1kW）CE（1.5 ～ 3.7kW）	CE	CCC	CCC	CCC（0.75 ～ 1.1kW）CE（1.5 ～ 3.7kW）	CE
効率規格	―		GB18613-2012		―		GB18613-2012	

注）ブレーキ電圧は 220V のみとなりますので、インバータ運転時は別切り回路でブレーキを 220V に接続してください。380V に接続すると焼損しますのでご注意ください。オプションとして 380V 用ブレーキも対応できますので、ご照会ください。

■国内仕様と異なる点

○回転方向は国内仕様と逆となります。（当社の国内仕様はモータ軸は反負荷側から見て右回転。）
○中国向け端子箱が標準となり、国内仕様と外形寸法が異なります。
○口出線引出方式がスタッドボルトタイプ端子台式となります。
○端子箱のケーブル引出口サイズが国内仕様と異なります。
○外形寸法：端子箱部分以外は国内仕様と同一となります。
○モータコイルは、中国向け仕様になります。
○三相モータ、プレミアム効率三相モータをインバータ駆動する場合は、ご注文時にインバータ駆動のご指定をお願いします。
トルク特性は、F76 ～ F78 頁をご参照ください。

■特記事項

○中国国内へ 1.1kW 以下の小型モータ（ギヤモータ）を単品で輸出される場合、CCC 認証モータが必要となります。
CCC の対象品目で免除申請すれば、サービス品、予備品等は認証品でなくても輸入許可される場合もあります。ご不明な場合、都度ご照会ください。
○銘板に CCC マークが付きます。（1.1kW 以下）
○中国では 0.75kW 以上の場合、GB18613-2012 規格 効率等級 2 級認定のプレミアム効率三相モータが必要となります。
本規制のプログラムの一環として、効率の認証制度とラベリング制度が採用されており、認証に合格した製品には指定様式のラベルが表示されます。

CCC 仕様 銘板例

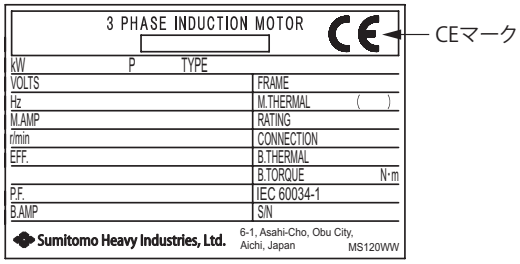

CE 仕様 銘板例

ラベル例

海外仕様　標準仕様　オプション

■ロシア向け / EAC

■標準仕様

仕様	ブレーキ無				ブレーキ付					
	三相モータ	インバータ用 AF モータ	プレミアム効率三相モータ		三相モータ		インバータ用 AF モータ		プレミアム効率三相モータ	
容量	0.1～0.55kW ×4P	0.1～0.4kW ×4P	0.75～3.7kW ×4P	5.5～55kW ×4P	0.1～3.7kW ×4P	5.5～45kW ×4P	0.1～2.2kW ×4P	3.7～22kW ×4P	0.75～3.7kW ×4P	5.5～45kW ×4P
モータ電圧	220/380V（電源共用）	220/380V（電源共用）	220/380V（電源共用）	380V	220/380V（電源共用）	380V	220/380V（電源共用）	380V	220/380V（電源共用）	380V
ブレーキ電圧	―				220V 注	380V 220V 注（37～45kW）	220V 注	380V	220V 注	380V 220V 注（37～45kW）
周波数	50Hz	60Hz	50Hz		50Hz		60Hz		50Hz	
耐熱クラス	155（F）				155（F）					
口出線本数	6 本				8 本					
口出線引出方式	スタッドボルトタイプ端子台式				スタッドボルトタイプ端子台式					
ケーブル引出口	M ネジ				M ネジ					
始動方式	直入始動	インバータ始動	直入始動	人ーΔ始動	直入始動	人ーΔ始動	インバータ始動		直入始動	人ーΔ始動
ブレーキゆるめ装置					ゆるめボルト方式（三相モータ 0.4kW 以下、インバータ用 AF モータ 0.2kW 以下は、ゆるめ装置なし）					
外被構造	全閉外扇形（三相モータ 0.1kW は全閉自冷形）				全閉外扇形（三相モータ 0.1kW は全閉自冷形）					
時間定格	S1（連続）				S1（連続）					
端子箱位置	負荷側から見て左側				負荷側から見て左側					
雰囲気	屋外形				屋外形					
特性規格	IEC				IEC					
安全規格	EAC				EAC					
効率規格	―		IEC		―				IEC	

注）ブレーキ電圧は 220V のみとなりますので、インバータ運転時は別切り回路でブレーキを 220V に接続してください。380V に接続すると焼損しますのでご注意ください。FB ブレーキの場合はオプションとして 380V 用ブレーキも対応可能ですので、ご照会ください。

■国内向けと異なる点

○銘板に EAC マークがつきます。
○回転方向は国内仕様と逆となります。（当社の国内仕様はモータ軸は反負荷側から見て右回転。）
○CE 規格対応端子箱となり、国内仕様と外形寸法が異なります。
○口出線引出方式がスタッドボルトタイプ端子台式となります。
○端子箱のケーブル引出口サイズが国内仕様と異なります。
○外形寸法：端子箱部分以外は国内仕様と同一となります。
○モータコイルは、EAC 規格仕様になります。
○三相モータ、プレミアム効率三相モータをインバータ駆動する場合は、ご注文時にインバータ駆動のご指定をお願いします。トルク特性は、F76 ～ F78 頁をご参照ください。

■特記事項

○ロシア（ユーラシア経済連合）では 0.75kW 以上のブレーキ無の場合、効率規制対応モータ（プレミアム効率三相モータ）が必要になります。
○弊社では認証機関へ登録を行い、適合宣言（Declaration of Conformity）を取得しています。
○銘板に EAC マークを表示します。
○製品にロシア語のマニュアルを付属します。

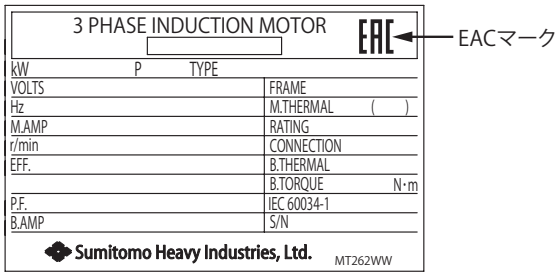

EAC 仕様 銘板例

オプション　海外仕様　標準仕様

■韓国向け / KS

■標準仕様

仕様	ブレーキ無				ブレーキ付					
	プレミアム効率三相モータ				プレミアム効率三相モータ					
容量	0.75 ～ 3.7kW ×4P		5.5 ～ 55kW ×4P		0.75 ～ 3.7kW ×4P		5.5 ～ 11kW ×4P		15 ～ 30kW ×4P	
モータ電圧	220/380V（電源共用）	440V	220/380V（電源共用）	440V	220/380V（電源共用）	440V	220/380V（電源共用）	440V	220Vまたは 380V	440 V
ブレーキ電圧	–				モータ電源と同一					
周波数	60Hz				60Hz					
耐熱クラス	155（F）				155（F）					
口出線本数	6 本	3 本	6 本		8 本	5 本	8 本			
口出線引出方式	ラグ式				ラグ式					
ケーブル引出口	丸穴				丸穴					
始動方式	直入始動		直入始動	⅄ー△始動	直入始動		直入始動	⅄ー△始動	直入始動	⅄ー△始動
ブレーキゆるめ装置	–				–					
外被構造	全閉外扇形				全閉外扇形					
時間定格	S1(連続)				S1(連続)					
端子箱位置	負荷側から見て左側				負荷側から見て左側					
雰囲気	屋内形（屋外形も対応可能）				屋内形（屋外形も対応可能）					
準拠規格	IEC60034-1				IEC60034-1					
効率規格	KS C4202				KS C4202					

■国内仕様と異なる点

○インバータ駆動する場合は、ご注文時にインバータ駆動のご指定をお願いします。
トルク特性は、F78 頁をご参照ください。

■特記事項

○韓国では 0.75kW 以上の場合、効率規制対応モータ（プレミアム効率三相モータ）が必要になります。
○ラベリング制度：エネルギー管理プログラムの一環としてラベリング制度が採用されており、エネルギー消費効率基準の対象製品はエネルギー消費効率の表示が義務付けられています。

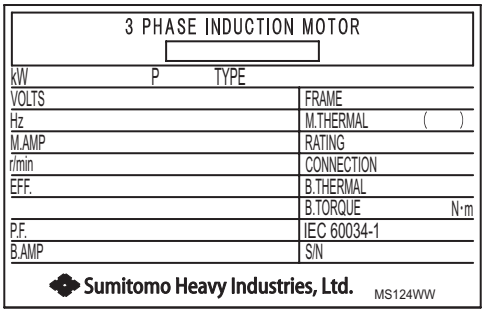

KS 仕様銘板例

ラベル例

海外仕様　モータ特性表　オプション

■アメリカ向け / UL・NEMA、カナダ向け / CSA

表 G14　三相モータ

モータ枠番	極数	4P														
	電源	230V-60Hz					460V-60Hz					575V-60Hz 注)3				
	出力 (HP)	定格電流 (A)	停動トルク (%)	始動トルク (%)	始動電流 (A)	回転数 (r/min)	定格電流 (A)	停動トルク (%)	始動トルク (%)	始動電流 (A)	回転数 (r/min)	定格電流 (A)	停動トルク (%)	始動トルク (%)	始動電流 (A)	回転数 (r/min)
V-63S	1/8	0.66	308	326	2.8	1730	0.33	308	326	1.4	1730	0.28	391	376	1.3	1720
V-63M	1/4	1.12	287	300	5.2	1730	0.56	287	300	2.6	1730	0.48	340	316	2.2	1720
V-63M	1/3	1.24	226	237	5.2	1700	0.62	226	237	2.6	1700	0.52	270	250	2.2	1710
V-71M	1/2	2.15	276	295	9.8	1750	1.08	276	295	4.9	1750	0.79	300	309	3.7	1700
V-80S	3/4	2.47	261	266	12.3	1720	1.24	261	266	6.2	1720	0.94	227	247	4.5	1720

表 G15　プレミアム効率三相モータ

モータ枠番	極数	4P																					
	電源	230V-60Hz							460V-60Hz							575-60Hz 注)3							
	出力 (HP)	定格電流 (A)	効率 (%)	IE コード	停動トルク (%)	始動トルク (%)	始動電流 (A)	回転数 (r/min)	定格電流 (A)	効率 (%)	IE コード	停動トルク (%)	始動トルク (%)	始動電流 (A)	回転数 (r/min)	定格電流 (A)	効率 (%)	IE コード	停動トルク (%)	始動トルク (%)	始動電流 (A)	回転数 (r/min)
N-80M	1	3.06	85.5	IE3	403	343	21.2	1730	1.53	85.5	IE3	403	343	10.6	1730	1.36	85.5	IE3	500	430	10.4	1740
N-90S	1.5	4.15	86.5	IE3	341	277	27.4	1730	2.08	86.5	IE3	341	277	13.7	1730	1.69	86.5	IE3	386	313	12.5	1740
N-90L	2	5.61	86.5	IE3	356	284	38.9	1730	2.80	86.5	IE3	356	284	19.5	1730	2.22	86.5	IE3	341	272	15.2	1730
N-100L	3	7.66	89.5	IE3	389	317	63.1	1740	3.83	89.5	IE3	389	317	31.5	1740	3.05	89.5	IE3	404	322	25.6	1740
N-112M	5	12.3	89.5	IE3	379	244	101	1750	6.17	89.5	IE3	379	244	50.7	1750	4.86	89.5	IE3	355	230	38.8	1750
N-132S	7.5	17.8	91.7	IE3	461	290	179	1760	8.90	91.7	IE3	461	290	89.3	1760	7.12	91.7	IE3	429	263	68.2	1760
N-132M	10	24.4	91.7	IE3	277	193	148	1760	12.2	91.7	IE3	277	193	74.0	1760	10.1	91.7	IE3	332	230	70.9	1760
N-160M	15	38.4	92.4	IE3	369	274	282	1770	19.2	92.4	IE3	369	274	141	1770	14.5	92.4	IE3	331	237	103	1760
N-160L	20	47.7	93.0	IE3	351	227	395	1770	23.8	93.0	IE3	351	227	197	1770	19.4	93.0	IE3	396	257	177	1770
N-180MS	25	56.9	93.6	IE3	308	245	458	1780	28.5	93.6	IE3	308	245	229	1780	22.8	93.6	IE3	350	276	209	1780
N-180M	30	67.4	93.6	IE3	258	206	458	1780	33.7	93.6	IE3	258	206	229	1780	26.8	93.6	IE3	293	230	209	1780
N-180L	40	91.6	94.1	IE3	295	242	726	1780	45.8	94.1	IE3	295	242	363	1780	37.0	94.1	IE3	321	263	317	1780
N-200L	50	112.9	94.5	IE3	328	276	1,010	1780	56.5	94.5	IE3	328	276	503	1780	45.5	94.5	IE3	352	297	434	1780
N-200LL	60	138.1	95.0	IE3	393	308	1,330	1780	69.0	95.0	IE3	393	308	665	1780	55.7	95.0	IE3	422	324	580	1780
N-225S	75	165.5	95.4	IE3	381	301	1,620	1780	82.8	95.4	IE3	381	301	811	1780	67.9	95.4	IE3	442	355	753	1780

注）1. ブレーキ付モータの特性は同一です。
2. ブレーキの特性は G40 頁をご参照ください。
3. 575V-60Hz は CSA 規格のみとなります。
4. 記載が無いモータの特性はご照会ください。
5. 本表の値は予告なしに変更することがあります。

オプション　海外仕様　モータ特性表

■欧州・シンガポール・東南アジア向け / CE マーキング

表 G16　三相モータ

モータ枠番	極数	4P									
	電源	230V-50Hz					400V-50Hz				
	出力 (kW)	定格電流 (A)	停動トルク (%)	始動トルク (%)	始動電流 (A)	回転数 (r/min)	定格電流 (A)	停動トルク (%)	始動トルク (%)	始動電流 (A)	回転数 (r/min)
V-63S	0.1	0.62	255	261	2.3	1420	0.36	255	261	1.3	1420
V-63M	0.2	1.08	233	236	4.0	1410	0.62	233	236	2.3	1410
V-63M	0.25	1.22	205	225	4.4	1380	0.70	205	225	2.6	1380
V-71M	0.4	2.13	229	229	7.8	1420	1.23	229	229	4.5	1420
V-80S	0.55	2.45	219	225	9.6	1410	1.41	219	225	5.5	1410
V-80M	0.75	3.38	234	215	13.8	1420	1.94	234	215	8.0	1420
V-90S	1.1	4.64	246	226	22.9	1420	2.67	246	226	13.3	1420
V-90L	1.5	6.06	233	224	29.6	1420	3.49	233	224	17.1	1420
V-100L	2.2	8.44	268	255	45.0	1430	4.87	268	255	26.0	1430
V-112S	3.0	11.2	242	237	64.0	1420	6.45	242	237	37.2	1420
V-112M	3.7	13.3	262	236	81.0	1420	7.64	262	236	46.9	1420

表 G17　三相モータ

モータ枠番	極数	4P														
	電源	380V-50Hz					400V-50Hz					415V-50Hz				
	出力 (kW)	定格電流 (A)	停動トルク (%)	始動トルク (%)	始動電流 (A)	回転数 (r/min)	定格電流 (A)	停動トルク (%)	始動トルク (%)	始動電流 (A)	回転数 (r/min)	定格電流 (A)	停動トルク (%)	始動トルク (%)	始動電流 (A)	回転数 (r/min)
V-132S	5.5	11.4	255	227	69	1420	11.2	285	256	73	1420	11.2	310	281	76	1430
V-132M	7.5	15.0	246	232	93	1460	14.6	274	261	99	1460	14.6	300	284	103	1460
V-160M	11	21.3	261	250	139	1450	20.9	294	282	147	1460	21.0	319	308	154	1460
G-160L	15	28.0	241	235	170	1460	26.9	271	265	180	1460	26.3	294	289	188	1470
F-180MG	18.5	34.7	262	277	245	1470	33.4	294	312	261	1470	ご照会ください。				
F-180MG	22	41.6	252	269	280	1470	40.2	281	302	297	1470	39.5	304	328	310	1470
F-180L	30	56.8	218	236	325	1460	54.6	244	265	345	1460	53.6	264	286	361	1460
F-200L	37	69.7	256	285	479	1460	66.3	256	287	446	1460	65.0	277	311	467	1470
F-200L	45	85.1	251	286	564	1450	80.8	252	288	538	1450	79.3	271	310	559	1450
F-225S	55	100	226	210	593	1470	96.3	252	234	633	1470	94.7	273	252	664	1470

表 G18　プレミアム効率三相モータ 200V 級

モータ枠番	極数	4P																						
	電源	220V-50Hz							230V-50Hz							240V-50Hz								
	出力 (kW)	定格電流 (A)	効率 (%)	IE コード	停動トルク (%)	始動トルク (%)	始動電流 (A)	回転数 (r/min)	定格電流 (A)	効率 (%)	IE コード	停動トルク (%)	始動トルク (%)	始動電流 (A)	回転数 (r/min)	定格電流 (A)	効率 (%)	IE コード	停動トルク (%)	始動トルク (%)	始動電流 (A)	回転数 (r/min)
N-80M	0.75	3.46	84.7	IE3	402	383	21.1	1430	3.54	84.6	IE3	446	423	22.8	1440	3.65	84.1	IE3	484	461	23.0	1450
N-90S	1.1	4.49	85.4	IE3	343	296	28.6	1430	4.50	85.6	IE3	387	336	30.3	1440	4.57	85.5	IE3	422	368	31.5	1440
N-90L	1.5	6.10	85.4	IE3	338	304	37.0	1420	6.17	85.8	IE3	375	338	38.9	1430	6.29	85.4	IE3	406	366	40.4	1440
N-100L	2.2	8.58	88.6	IE3	418	344	68.3	1440	8.56	88.7	IE3	465	382	71.9	1450	8.83	88.3	IE3	502	412	74.6	1450
N-112S	3.0	11.3	87.8	IE3	365	316	80.1	1430	11.2	87.9	IE3	419	352	85.7	1440	11.3	87.9	IE3	458	387	89.1	1440
N-112M	3.7	13.5	89.6	IE3	378	266	105	1460	13.7	89.0	IE3	420	294	110	1460	13.9	89.2	IE3	453	319	115	1460

表 G19　プレミアム効率三相モータ 400V 級

モータ枠番	極数	4P																						
	電源	380V-50Hz							400V-50Hz							415-50Hz								
	出力 (kW)	定格電流 (A)	効率 (%)	IE コード	停動トルク (%)	始動トルク (%)	始動電流 (A)	回転数 (r/min)	定格電流 (A)	効率 (%)	IE コード	停動トルク (%)	始動トルク (%)	始動電流 (A)	回転数 (r/min)	定格電流 (A)	効率 (%)	IE コード	停動トルク (%)	始動トルク (%)	始動電流 (A)	回転数 (r/min)
N-80M	0.75	2.00	84.7	IE3	402	383	12.2	1430	2.05	84.6	IE3	446	423	13.2	1440	2.11	84.1	IE3	484	461	13.3	1450
N-90S	1.1	2.59	85.4	IE3	343	296	16.5	1430	2.60	85.6	IE3	387	336	17.5	1440	2.64	85.5	IE3	422	368	18.2	1440
N-90L	1.5	3.52	85.4	IE3	338	304	21.4	1420	3.56	85.8	IE3	375	338	22.5	1430	3.63	85.4	IE3	406	366	23.3	1440
N-100L	2.2	4.96	88.6	IE3	418	344	39.4	1440	4.95	88.7	IE3	465	382	41.5	1450	5.10	88.3	IE3	502	412	43.1	1450
N-112S	3.0	6.50	87.8	IE3	365	316	46.3	1430	6.45	87.9	IE3	419	352	49.5	1440	6.55	87.9	IE3	458	387	51.4	1440
N-112M	3.7	7.80	89.6	IE3	378	266	60.6	1460	7.90	89.0	IE3	420	294	63.6	1460	8.00	89.2	IE3	453	319	66.2	1460
N-132S	5.5	11.5	90.6	IE3	471	316	109	1460	11.6	90.6	IE3	524	351	114	1460	11.9	90.2	IE3	564	378	119	1470
N-132M	7.5	15.8	90.8	IE3	315	213	97.9	1460	16.0	91.2	IE3	350	236	103	1460	16.2	90.6	IE3	378	254	107	1470
N-160M	11	22.3	91.4	IE3	283	200	129	1460	22.2	91.6	IE3	322	229	138	1460	22.4	91.6	IE3	354	249	145	1470
N-160L	15	30.5	92.6	IE3	304	230	198	1470	30.6	92.5	IE3	338	256	208	1480	31.2	92.2	IE3	364	275	216	1480
N-180MS	18.5	35.6	94.0	IE3	338	245	275	1480	35.4	93.9	IE3	375	272	289	1480	35.7	93.8	IE3	404	292	300	1490
N-180M	22	41.9	93.5	IE3	284	206	275	1480	40.9	93.8	IE3	314	227	289	1480	40.8	93.6	IE3	339	245	300	1480
N-180L	30	58.9	94.3	IE3	344	239	431	1480	59.1	94.0	IE3	382	265	453	1480	60.2	93.6	IE3	411	285	470	1480
N-200L	37	70.5	94.2	IE3	325	239	522	1480	69.5	94.1	IE3	361	266	549	1480	70.0	94.1	IE3	391	287	571	1480
N-200LL	45	84.0	94.6	IE3	370	285	694	1480	82.5	94.6	IE3	411	317	731	1480	82.5	94.5	IE3	442	341	758	1480
N-225S	55	99.5	95.0	IE3	369	323	888	1480	97.0	95.1	IE3	409	358	934	1480	96.5	95.1	IE3	441	386	969	1480

注）1. ブレーキ付モータの特性は同一です。
2. ブレーキの特性は G40 頁をご参照ください。
3. 記載が無いモータの特性はご照会ください。
4. 本表の値は予告なしに変更することがあります。

海外仕様　モータ特性表　オプション

■中国向け / CCC・CE マーキング

表 G20　三相モータ

モータ枠番	極数	4P									
	電源	220V-50Hz					380V-50Hz				
	出力(kW)	定格電流(A)	停動トルク(%)	始動トルク(%)	始動電流(A)	回転数(r/min)	定格電流(A)	停動トルク(%)	始動トルク(%)	始動電流(A)	回転数(r/min)
V-63S	0.1	0.60	226	230	2.3	1400	0.35	226	230	1.3	1400
V-63M	0.2	1.05	206	206	3.8	1390	0.61	206	206	2.2	1390
V-63M	0.25	1.22	181	195	4.2	1360	0.71	181	195	2.4	1360
V-71M	0.4	2.06	204	201	7.3	1410	1.19	204	201	4.2	1410
V-80S	0.55	2.45	195	206	9.1	1400	1.42	196	206	5.3	1400

表 G21　プレミアム効率三相モータ

モータ枠番	極数	4P											
	電源	220V-50Hz						380V-50Hz					
	出力(kW)	定格電流(A)	効率(%)	停動トルク(%)	始動トルク(%)	始動電流(A)	回転数(r/min)	定格電流(A)	効率(%)	停動トルク(%)	始動トルク(%)	始動電流(A)	回転数(r/min)
N-80M	0.75	3.46	84.7	402	383	21.1	1430	2.00	84.7	402	383	12.2	1430
N-90S	1.1	4.49	85.4	343	296	28.6	1430	2.59	85.4	343	296	16.5	1430
N-90L	1.5	6.10	85.4	338	304	37.0	1420	3.52	85.4	338	304	21.4	1420
N-100L	2.2	8.58	88.6	418	344	68.3	1440	4.96	88.6	418	344	39.4	1440
N-112S	3.0	11.3	87.8	365	316	80.1	1430	6.50	87.8	365	316	46.3	1430
N-112M	3.7	13.5	89.6	378	266	105	1460	7.80	89.6	378	266	60.6	1460

表 G22　プレミアム効率三相モータ

モータ枠番	極数	4P																	
	電源	380V-50Hz						400V-50Hz						415-50Hz					
	出力(kW)	定格電流(A)	効率(%)	停動トルク(%)	始動トルク(%)	始動電流(A)	回転数(r/min)	定格電流(A)	効率(%)	停動トルク(%)	始動トルク(%)	始動電流(A)	回転数(r/min)	定格電流(A)	効率(%)	停動トルク(%)	始動トルク(%)	始動電流(A)	回転数(r/min)
N-132S	5.5	11.5	90.6	471	316	109	1460	11.6	90.6	524	351	114	1460	11.9	90.2	564	378	119	1470
N-132M	7.5	15.8	90.8	315	213	97.9	1460	16.0	91.2	350	236	103	1460	16.2	90.6	378	254	107	1470
N-160M	11	22.3	91.4	283	200	129	1460	22.2	91.6	322	229	138	1460	22.4	91.6	354	249	145	1470
N-160L	15	30.5	92.6	304	230	198	1470	30.6	92.5	338	256	208	1480	31.2	92.2	364	275	216	1480
N-180MS	18.5	35.6	94.0	338	245	275	1480	35.4	93.9	375	272	289	1480	35.7	93.8	404	292	300	1490
N-180M	22	41.9	93.5	284	206	275	1480	40.9	93.8	314	227	289	1480	40.8	93.6	339	245	300	1480
N-180L	30	58.9	94.3	344	239	431	1480	59.1	94.0	382	265	453	1480	60.2	93.6	411	285	470	1480
N-200L	37	70.5	94.2	325	239	522	1480	69.5	94.1	361	266	549	1480	70.0	94.1	391	287	571	1480
N-200LL	45	84.0	94.6	370	285	694	1480	82.5	94.6	411	317	731	1480	82.5	94.5	442	341	758	1480
N-225S	55	99.5	95.0	369	323	888	1480	97.0	95.1	409	358	934	1480	96.5	95.1	441	386	969	1480

注）1. ブレーキ付モータの特性は同一です。
2. ブレーキの特性は G40 頁をご参照ください。
3. 記載が無いモータの特性はご照会ください。
4. 本表の値は予告なしに変更することがあります。

オプション　海外仕様　モータ特性表

■ロシア向け / EAC

表 G23　三相モータ

モータ枠番	極数	4P									
	電源	220V-50Hz					380V-50Hz				
	出力(kW)	定格電流(A)	停動トルク(%)	始動トルク(%)	始動電流(A)	回転数(r/min)	定格電流(A)	停動トルク(%)	始動トルク(%)	始動電流(A)	回転数(r/min)
V-63S	0.1	0.60	226	230	2.3	1400	0.35	226	230	1.3	1400
V-63M	0.2	1.05	206	206	3.8	1390	0.61	206	206	2.2	1390
V-63M	0.25	1.22	181	195	4.2	1360	0.71	181	195	2.4	1360
V-71M	0.4	2.06	204	201	7.3	1410	1.19	204	201	4.2	1410
V-80S	0.55	2.45	195	206	9.1	1400	1.42	196	206	5.3	1400

表 G24　プレミアム効率三相モータ

モータ枠番	極数	4P													
	電源	220V-50Hz							380V-50Hz						
	出力(kW)	定格電流(A)	効率(%)	IEコード	停動トルク(%)	始動トルク(%)	始動電流(A)	回転数(r/min)	定格電流(A)	効率(%)	IEコード	停動トルク(%)	始動トルク(%)	始動電流(A)	回転数(r/min)
N-80M	0.75	3.46	84.7	IE3	402	383	21.1	1430	2.00	84.7	IE3	402	383	12.2	1430
N-90S	1.1	4.49	85.4	IE3	343	296	28.6	1430	2.59	85.4	IE3	343	296	16.5	1430
N-90L	1.5	6.10	85.4	IE3	338	304	37.0	1420	3.52	85.4	IE3	338	304	21.4	1420
N-100L	2.2	8.58	88.6	IE3	418	344	68.3	1440	4.96	88.6	IE3	418	344	39.4	1440
N-112S	3.0	11.3	87.8	IE3	365	316	80.1	1430	6.50	87.8	IE3	365	316	46.3	1430
N-112M	3.7	13.5	89.6	IE3	378	266	105	1460	7.80	89.6	IE3	378	266	60.6	1460
N-132S	5.5	-	-	-	-	-	-	-	11.5	90.6	IE3	471	316	109	1460
N-132M	7.5	-	-	-	-	-	-	-	15.8	90.8	IE3	315	213	97.9	1460
N-160M	11	-	-	-	-	-	-	-	22.3	91.4	IE3	283	200	129	1460
N-160L	15	-	-	-	-	-	-	-	30.5	92.6	IE3	304	230	198	1470
N-180MS	18.5	-	-	-	-	-	-	-	35.6	94.0	IE3	338	245	275	1480
N-180M	22	-	-	-	-	-	-	-	41.9	93.5	IE3	284	206	275	1480
N-180L	30	-	-	-	-	-	-	-	58.9	94.3	IE3	344	239	431	1480

■韓国向け / KS

表 G25　プレミアム効率三相モータ

モータ枠番	極数	4P																				
	電源	220V-60Hz							380V-60Hz							440V-60Hz						
	出力(kW)	定格電流(A)	効率(%)	IEコード	停動トルク(%)	始動トルク(%)	始動電流(A)	回転数(r/min)	定格電流(A)	効率(%)	IEコード	停動トルク(%)	始動トルク(%)	始動電流(A)	回転数(r/min)	定格電流(A)	効率(%)	IEコード	停動トルク(%)	始動トルク(%)	始動電流(A)	回転数(r/min)
N-80M	0.75	3.26	86.3	IE3	344	308	19.7	1720	1.89	86.3	IE3	344	308	11.4	1720	1.89	86.5	IE3	481	438	13.3	1740
N-90L	1.5	6.11	87.1	IE3	348	275	40.2	1730	3.53	87.1	IE3	348	275	23.2	1730	3.29	87.7	IE3	407	345	22.8	1730
N-100L	2.2	8.69	89.8	IE3	416	314	71.4	1750	5.02	89.8	IE3	416	314	41.2	1750	4.54	90.2	IE3	500	380	41.8	1750
N-112M	3.7	13.9	90.1	IE3	395	249	111	1760	8.00	90.1	IE3	395	249	64.2	1760	7.25	90.6	IE3	452	300	63.0	1760
N-132S	5.5	21.2	91.9	IE3	542	355	217	1770	12.2	91.9	IE3	542	355	125	1770	10.6	91.9	IE3	542	355	109	1770
N-132M	7.5	29.0	92.0	IE3	356	244	195	1770	16.7	92.0	IE3	356	244	113	1770	14.5	92.0	IE3	356	244	97.7	1770
N-160M	11	42.4	92.6	IE3	387	262	299	1770	24.5	92.6	IE3	387	262	173	1770	21.2	92.6	IE3	387	262	149	1770
N-160L	15	55.6	93.4	IE3	340	260	406	1780	32.1	93.4	IE3	340	260	234	1780	27.8	93.4	IE3	340	260	203	1780
N-180MS	18.5	64.8	94.4	IE3	374	283	561	1780	37.4	94.4	IE3	374	283	324	1780	32.4	94.4	IE3	374	283	280	1780
N-180M	22	75.8	94.3	IE3	314	238	561	1780	43.8	94.3	IE3	314	238	324	1780	37.9	94.3	IE3	314	238	281	1780
N-180L	30	107	94.7	IE3	375	284	877	1780	61.5	94.7	IE3	375	284	506	1780	53.3	94.7	IE3	375	284	439	1780
N-200L	37	128	94.8	IE3	335	276	1050	1780	73.9	94.8	IE3	335	276	605	1780	64.0	94.8	IE3	335	276	524	1780
N-200LL	45	153	95.0	IE3	398	333	1400	1780	88.3	95.0	IE3	398	333	811	1780	76.5	95.0	IE3	398	333	702	1780
N-225S	55	181	95.4	IE3	412	372	1800	1780	105	95.4	IE3	412	372	1040	1780	90.5	95.4	IE3	412	372	898	1780

注）1. ブレーキ付モータの特性は同一です。
2. ブレーキの特性は G40 頁をご参照ください。
3. 記載が無いモータの特性はご照会ください。
4. 本表の値は予告なしに変更することがあります。

海外仕様　端子箱　オプション

■海外仕様端子箱　アメリカ向け / UL・NEMA、カナダ向け / CSA

HP×4P		BA	BC	J	KD
三相モータ	1/8	104	123	114	NPT1/2
	1/4				
	1/3				
	1/2				
インバータ用 AF モータ	1/8				
	1/4				

ブレーキ無

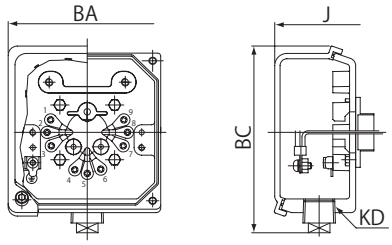

参考イメージ

ブレーキ付

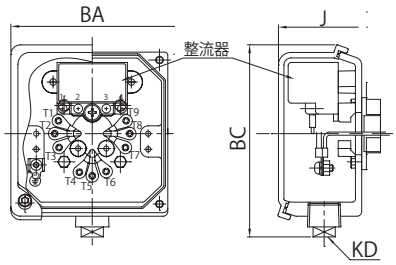

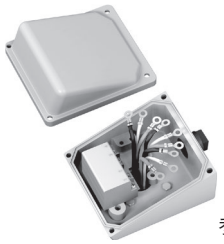

参考イメージ

HP×4P		BA	BC	J	KD
三相モータ	3/4	125	150	143	NPT3/4
プレミアム効率 三相モータ	1			152	
	1.5			156	
	2				
	3			170	
	5			186	
	7.5				NPT1
	10	170	198	230	
	15				NPT1-1/4
インバータ用 AF モータ	1/2	125	150	143	NPT3/4

ブレーキ無

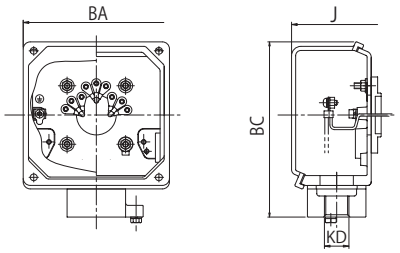

参考イメージ

ブレーキ付

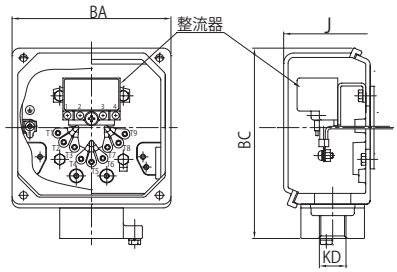

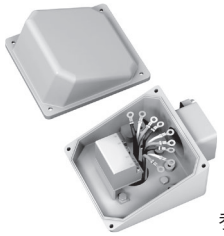

参考イメージ

注）1. 寸法J：モータ中心から端子箱端面までの長さ（端子箱張出し寸法）
　　2. 掲載が無いモータの端子箱寸法は、ご照会ください。

オプション　海外仕様　端子箱

■海外仕様端子箱　欧州・シンガポール・東南アジア向け / CE マーキング、中国向け / CCC・CE マーキング、ロシア向け / EAC

KW×4P		BA	BC	J	KD
三相モータ	0.1	104	112	114	M16×P1.5 M25×P1.5 （各 1 ヶ所）
	0.2				
	0.25				
	0.4				
	0.55	125	126	143	M25×P1.5 （2 ヶ所）
	0.75				
	1.1			148	
	1.5				
	2.2			155	
	3.0			166	
	3.7				
	5.5				
	7.5	170	175	211	M32×P1.5 （2 ヶ所）
	11				
プレミアム効率 三相モータ	0.75	125	126	152	M25×P1.5 （2 ヶ所）
	1.1			156	
	1.5				
	2.2			170	
	3.0				
	3.7			186	
	5.5				
	7.5	170	175	230	M32×P1.5 （2 ヶ所）
	11				
インバータ用 AF モータ	0.1	104	112	114	M16×P1.5 M25×P1.5 （各 1 ヶ所）
	0.2				
	0.4	125	126	143	M25×P1.5 （2 ヶ所）
	0.75			148	
	1.5			155	
	2.2			166	
	3.7				
	5.5	170	175	211	M32×P1.5 （2 ヶ所）
	7.5				

ブレーキ無

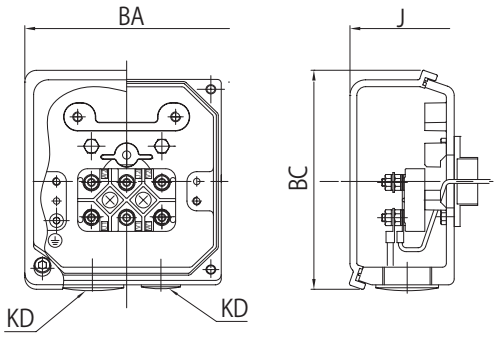

参考イメージ

ブレーキ付

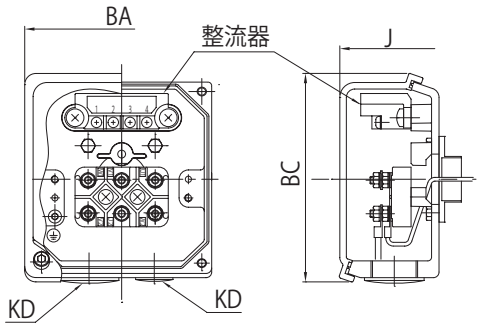

参考イメージ

注）1. 寸法 J：モータ中心から端子箱端面までの長さ（端子箱張出し寸法）
2. 掲載が無いモータの端子箱寸法は、ご照会ください。
3. 韓国向けの端子箱は、国内仕様と同一です。

海外仕様　モータブレーキ　オプション

■モータブレーキの仕様

表 G26　ブレーキの仕様と適用モータ

ブレーキ形式	モータ容量（kW×4P）			ブレーキトルク（動摩擦トルク）（N·m）	制動時の動作遅れ時間（s）			許容仕事量 E0 (J/min)	ギャップ調整までの仕事量（×10⁷J）	総仕事量 E1（×10⁷J）	ギャップ		構造図
	三相モータ	プレミアム効率三相モータ	インバータ用AFモータ		普通制動回路（同時切り回路）	インバータ用普通制動回路（別切り回路）	急制動回路				規定値（初期値）（mm）	限界値（mm）	
FB-01A	0.1	—	—	1.0	0.15～0.2	0.08～0.12	0.015～0.02	1080	2.6	6.7	0.2～0.35	0.5	図G14
FB-02A	0.2 0.25	—	0.1	2.0									
FB-05A	0.4	—	0.2	4.0	0.1～0.15	0.03～0.07	0.01～0.015						
FB-1D	0.55 0.75	—	0.4	7.5	0.2～0.3	0.1～0.15	0.01～0.02	1620	7.0	33.1	0.3～0.4	0.6	図G15
FB-1E	—	0.75	—		0.25～0.45	0.15～0.25	0.01～0.03	2580	11.6	38.7	0.25～0.35		図G16
FB-1HE	—	1.1	—	11	0.45～0.65	0.25～0.35		3360	20.8	46.3		0.75	図G17
FB-2D	1.1 1.5	—	0.75	15	0.2～0.3	0.1～0.15	0.01～0.02	2580	6.8	29.5	0.3～0.4	0.6	図G18
FB-2E	—	1.5	—		0.35～0.55	0.15～0.25	0.01～0.03	3360	20.8	46.3	0.25～0.35	0.75	図G17
FB-3D	2.2	—	1.5	22	0.3～0.4	0.15～0.2	0.01～0.02		16.4	53.7	0.3～0.4	0.7	図G19
FB-3E	—	2.2	—		0.75～0.95	0.4～0.5	0.02～0.04	5720	26.3	105.3	0.25～0.35	0.85	図G20
FB-4E	—	3.0	—	30	0.65～0.85	0.3～0.4							
FB-5B	3.0 3.7	—	2.2	37	0.4～0.5	0.2～0.25	0.01～0.02	6900	23.3	178.6	0.4～0.5	1.0	図G21
FB-5E	—	3.7	—	40	1.1～1.3	0.4～0.5	0.02～0.04		57.4	382.8	0.35～0.45		図G22
FB-8B	5.5	—	3.7	55	0.3～0.4	0.1～0.15	0.01～0.02		23.3	178.6	0.4～0.5		図G21
FB-8E	—	5.5	—		1.0～1.2	0.3～0.4	0.02～0.04		57.4	382.8	0.35～0.45		図G22
FB-10B1	7.5	—	5.5	75	1.0～1.1	0.4～0.5	0.025～0.04	10800	94.3	536.3	0.4～0.5	1.2	図G23
FB-10E	—	7.5	—	80	1.8～2.0	0.6～0.7	0.02～0.04		110.2	551.1	0.35～0.45		図G24
FB-15B1	11	—	7.5	110	0.7～0.8	0.2～0.3	0.025～0.04		94.3	536.3	0.4～0.5		図G23
FB-15E	—	11	—		1.6～1.8	0.5～0.6	0.02～0.04		110.2	551.1	0.35～0.45		図G24
FB-20	15	15	11	150	—	—	0.06～0.14	22440	191.6	1150	0.6～0.7	1.5	図G25
FB-30	18.5	18.5	—	190	—	—	0.03～0.11						図G26
	22	22	15	220									
	30	30	18.5 22	200									
ESB-250（横形）	37	37	—	横形 266	—	—	0.065	30672	52.0	267	0.7	2.0	図G27
				立形 244									
ESB-250-2（立形）	45	45	—	横形 320									
				立形 292									

- 本表は標準仕様ブレーキの場合を示します。特殊仕様ブレーキでは本表と仕様が異なる場合があります。
- HP 表示の場合は、kW に読み替えてください。（B6 頁参照）
- FB-E ブレーキは、これまでのブレーキ（FB-B、FB-B1、FB-D ブレーキ）と動作遅れ時間が異なりますので、ご注意ください。
- 使用開始当初は、摩擦面の関係で所定のブレーキトルクが出ないことがあります。このような場合には、できるだけ軽負荷な条件でブレーキ ON·OFF による摩擦面のすり合わせを行ってください。
- 昇降装置や停止精度を良くしたい場合は、急制動回路としてください。
- 三相電源で運転するブレーキ付モータに進相コンデンサを取り付ける場合は、急制動回路としてください。
- ブレーキの構造上、モータ運転中にライニングの擦り音が発生する場合がありますが、ブレーキの性能には特に問題ありません。
- ブレーキの構造上、インバータで運転すると、ブレーキ部からの騒音が大きくなる場合がありますが、ブレーキの性能には特に問題ありません。
- ブレーキ付三相モータを低速で長時間運転される場合には、ファンの冷却効果が低下し、ブレーキの温度上昇が大きくなります。このような使い方をされる場合は、インバータ用 AF モータをご使用ください。
- 許容仕事量 E_0 を越えた使い方をすると、ブレーキが使用不能（制動不良）となる場合があります。制動仕事量が許容仕事量 E_0 以下であることをご確認ください。（非常停止の場合も合わせてご確認ください。）
- ESB 形ブレーキの整流器は本体と別置です。整流器は屋内用として製作されていますので、水などがかからない所に設置ください。（整流器は G51 頁図 G28 参照）

オプション　海外仕様　モータブレーキ

表 G27　ブレーキの電流値

■アメリカ向け / UL・NEMA、カナダ向け / CSA

ブレーキ形式	AC 230V 60Hz			AC 460V 60Hz			AC 575V 60Hz		
	ブレーキ電圧 V_{dc2} (V)	ブレーキ電流 I_{dc2} (A)	整流器電流 I_{ac1} (A)	ブレーキ電圧 V_{dc2} (V)	ブレーキ電流 I_{dc2} (A)	整流器電流 I_{ac1} (A)	ブレーキ電圧 V_{dc2} (V)	ブレーキ電流 I_{dc2} (A)	整流器電流 I_{ac1} (A)
FB-01A	DC207	0.04	0.04	DC207	0.04	0.04	DC259	0.05	0.05
FB-02A		0.07	0.06		0.07	0.07		0.08	0.08
FB-05A		0.1	0.09		0.1	0.1		0.08	0.08
FB-1D		0.1	0.1		0.1	0.1		0.1	0.1
FB-1E									
FB-1HE		0.2	0.2		0.2	0.2		0.2	0.2
FB-2E									
FB-3E									
FB-5E		0.4	0.4		0.4	0.3		0.4	0.3
FB-8E									
FB-10E		0.4	0.4		0.4	0.3		0.5	0.4
FB-15E									
FB-20	DC207/DC104	2.0/1.0	2.0/0.8	DC414/DC207	1.0/0.5	1.0/0.4		0.4	0.3
FB-30									

注）575V60Hz はカナダ向けのみとなります。

■欧州・シンガポール・東南アジア向け / CE マーキング、中国向け / CCC・CE マーキング、ロシア向け / EAC

ブレーキ形式	0.75 ～ 3.7kW AC 220/380V 50Hz 0.75 ～ 3.7kW AC 380V 50Hz（インバータ駆動）			0.75 ～ 3.7kW AC 230/400V 50Hz 0.75 ～ 3.7kW AC 400V 50Hz（インバータ駆動）			0.75 ～ 3.7kW AC 240/415V 50Hz 0.75 ～ 3.7kW AC 415V 50Hz（インバータ駆動）		
	ブレーキ電圧 V_{dc2} (V)	ブレーキ電流 I_{dc2} (A)	整流器電流 I_{ac1} (A)	ブレーキ電圧 V_{dc2} (V)	ブレーキ電流 I_{dc2} (A)	整流器電流 I_{ac1} (A)	ブレーキ電圧 V_{dc2} (V)	ブレーキ電流 I_{dc2} (A)	整流器電流 I_{ac1} (A)
FB-01A	DC99	0.13	0.12	DC104	0.13	0.12	DC108	0.13	0.12
FB-02A		0.2	0.2		0.2	0.2		0.2	0.2
FB-05A									
FB-1D		0.3	0.2		0.3	0.2		0.3	0.2
FB-1E									
FB-1HE		0.5	0.4		0.5	0.4		0.5	0.4
FB-2E									
FB-3E		0.6	0.5		0.6	0.5		0.6	0.5
FB-4E									
FB-5E		1.0	0.8		1.0	0.8		1.0	0.8

ブレーキ形式	5.5 ～ 30kW AC 380V 50Hz			5.5 ～ 30kW AC 400V 50Hz			5.5 ～ 30kW AC 415V 50Hz		
	ブレーキ電圧 V_{dc2} (V)	ブレーキ電流 I_{dc2} (A)	整流器電流 I_{ac1} (A)	ブレーキ電圧 V_{dc2} (V)	ブレーキ電流 I_{dc2} (A)	整流器電流 I_{ac1} (A)	ブレーキ電圧 V_{dc2} (V)	ブレーキ電流 I_{dc2} (A)	整流器電流 I_{ac1} (A)
FB-8E	DC171	0.4	0.3	DC180	0.5	0.4	DC187	0.5	0.4
FB-10E		0.5	0.4		0.6	0.4		0.6	0.4
FB-15E									
FB-20	DC342/DC171	0.8/0.4	0.8/0.3	DC360/DC180	0.9/0.5	0.9/0.4	DC374/DC187	0.9/0.5	0.9/0.4
FB-30									

注）1.　電源仕様は、G26 ～ G32 頁をご参照ください。
　　2.　FB-20、FB-30 のブレーキ電圧 V_{dc2} およびブレーキ電流 I_{dc2} は瞬時値（過励磁時）／定常値を示します。なお、過励磁時間は 0.45 ～ 0.6s です。

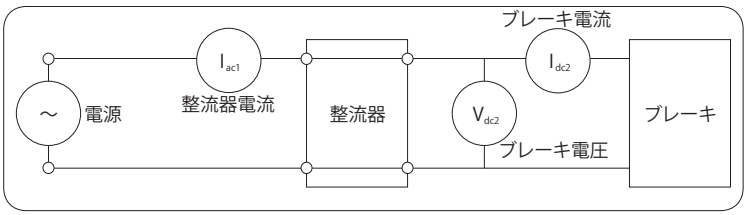

海外仕様　モータブレーキ　オプション

表 G28　ブレーキの電流値

■韓国向け / KS

ブレーキ形式	0.75 ～ 11kW AC 220/380V 60Hz 15 ～ 30kW AC 220V 60Hz			0.75 ～ 11kW AC 380V 60Hz（インバータ駆動） 15 ～ 30kW AC 380V 60Hz			AC 440V 60Hz		
	ブレーキ電圧 V_{dc2} (V)	ブレーキ電流 I_{dc2} (A)	整流器電流 I_{ac1} (A)	ブレーキ電圧 V_{dc2} (V)	ブレーキ電流 I_{dc2} (A)	整流器電流 I_{ac1} (A)	ブレーキ電圧 V_{dc2} (V)	ブレーキ電流 I_{dc2} (A)	整流器電流 I_{ac1} (A)
FB-1E	DC171	0.1	0.1	DC171	0.1	0.1	DC198	0.2	0.1
FB-1HE		0.2	0.2		0.2	0.2		0.3	0.2
FB-2E									
FB-3E		0.3	0.2		0.3	0.2		0.3	0.3
FB-4E									
FB-5E		0.4	0.3		0.4	0.3		0.5	0.4
FB-8E									
FB-10E		0.5	0.4		0.5	0.4		0.6	0.5
FB-15E									
FB-20	DC198/DC98	2.0/1.0	2.0/0.8	DC342/DC171	0.8/0.4	0.8/0.3	DC398/DC198	1.0/0.5	1.0/0.4
FB-30									

注）1.　電源仕様は、G33 頁をご参照ください。
　　2.　FB-20、FB-30 のブレーキ電圧 V_{dc2} およびブレーキ電流 I_{dc2} は瞬時値（過励磁時）／定常値を示します。なお、過励磁時間は 0.45 ～ 0.6s です。

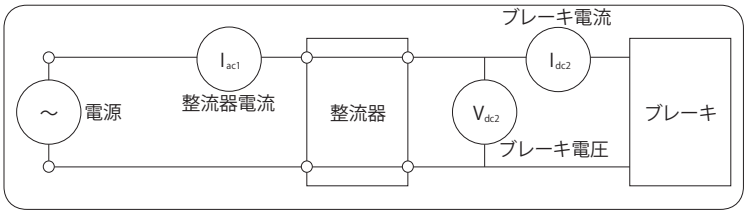

MEMO

海外仕様　モータブレーキ　オプション

■急制動回路使用時の注意点

ブレーキを急制動回路でご使用になる場合は、下記の項目に注意してください。

- ブレーキ動作時に発生するサージ電圧から急制動回路用接点を保護するため、バリスタ（保護素子）を接続してください。
- 急制動回路用接点の配線は、ブレーキ電源接点の２次側に接続してください。接点が保護されないことがあります。
- 急制動回路用接点に交流電磁接触器を使用する場合には、表 G29 を参照してください。

また、複数の接点数を必要とされる場合は、次の点にご注意ください。

- 電磁接触器の接点は、直列に接点を接続してください。（図 G7 参照）
- バリスタ（VR）は、最短距離で接続してください。（図 G7 参照）

表 G29　急制動回路使用時の推奨部品形式（交流電磁接触器を使用する場合）

AC電圧			ブレーキ形式	推奨接触器形式				推奨接触器		推奨バリスタ（接触器接点保護用）			
アメリカ カナダ	欧州 シンガポール 東南アジア 中国 ロシア	韓国		富士電機機器制御（株）製		三菱電機（株）製		接点容量（DC-13級）		バリスタ形式	最大許容回路電圧	バリスタ電圧	定格電力
–	3.7kW以下 200～240V 380～415V	–	FB-01A	SC-05	直列接点数 1（0.7A）	S-N11 または S-N12	直列接点数 1（1.2A）	DC110V	0.4A以上	TND07V-471KB00AAA0	AC300V	470V（423～517V）	0.25W
			FB-02A						0.5A以上				
			FB-05A						0.7A以上	TND10V-471KB00AAA0			0.4W
			FB-1D、FB-1E										
			FB-1HE		直列接点数 2（3.0A）		直列接点数 2（3.0A）		1.5A以上	TND14V-471KB00AAA0			0.6W
			FB-2D、FB-2E										
			FB-3D、FB-3E										
			FB-4E										
			FB-5B、FB-5E		直列接点数 3（4.0A）	S-N18	直列接点数 3（5.0A）		3.0A以上				
20～30HP 230V	–	15～22kW 220V	FB-20	SC-5-1	直列接点数 3（10A）	S-N20 または S-N21	直列接点数 3（10.0A）		4.5A以上	–	–	–	–
			FB-30										
–	37～45kW 380～415V	–	ESB-250 ESB-250-2										
1～15HP 230V 460V	3.7kW以下 インバータ駆動 380～415V	0.75～11kW 220V 380V 440V	FB-01A	SC-05	直列接点数 1（0.25A）	S-N11 または S-N12	直列接点数 2（0.5A）	DC220V	0.2A以上	TND10V-821KB00AAA0	AC510V	820V（738～902V）	0.4W
			FB-02A		直列接点数 2（0.4A）				0.3A以上				
			FB-05A						0.5A以上	TND14V-821KB00AAA0			0.6W
			FB-1D、FB-1E		直列接点数 3（2.0A）		直列接点数 3（2.0A）		1.0A以上	TND20V-821KB00AAA0			1.0W
			FB-1HE										
			FB-2D、FB-2E										
			FB-3D、FB-3E										
			FB-4E										
			FB-5B、FB-5E										
			FB-8B、FB-8E			S-N18			1.5A以上				
	5.5kW以上 380～415V		FB-10B1、FB-10E	–	–	S-N20 または S-N21	直列接点数 3（4.0A）		3.0A以上				
			FB-15B1、FB-15E										
20～30HP 460V		15～22kW 380V 440V	FB-20						2.5A以上	–	–	–	–
			FB-30										

- 推奨接触器形式は富士電機機器制御（株）製及び三菱電機（株）製の場合であり、同等の能力であれば他社のものでも問題ありません。
- 推奨接触器接点容量は、電気的開閉耐久性（寿命）が約 200 万回（FB-30、ESB-250、ESB-250-2 は約 100 万回）の場合を示しています。
- 推奨接触器のうち、三菱電機（株）製 S-N11 は補助接点 ×1 個、S-N18 は補助接点無しです。インバータ駆動等で補助接点が 2 個以上必要な場合はご注意ください。（表 G29 記載のその他接触器の補助接点は 2 個以上あります）
- 推奨バリスタ形式は日本ケミコン（株）製の場合であり、同等の能力であれば他社のものでも問題ありません。
- FB-20、FB-30、ESB-250、ESB-250-2 では、接触器接点保護用のバリスタが整流器に内蔵されています。

図 G7　急制動回路での接点接続例

FB-01A～FB-15Eの場合

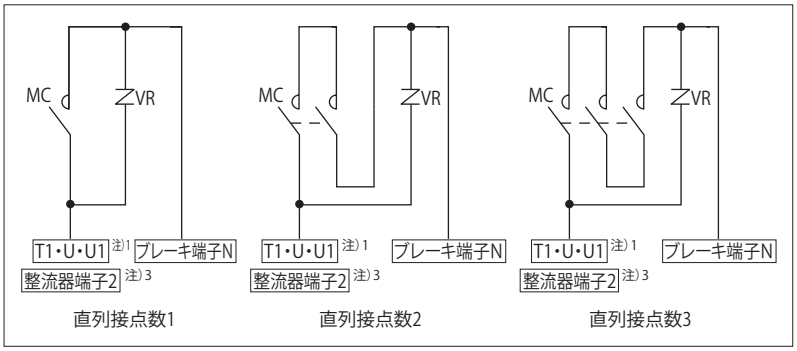

FB-20、FB-30、ESB-250、ESB-250-2の場合

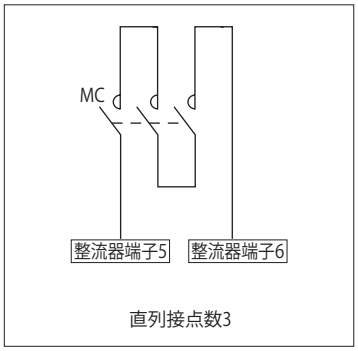

注）1. インバータ駆動の場合は、L1 相または R 相に接続（一次側入力）してください。
　　2. アメリカ、カナダ、韓国向けの 200V 級は、整流器端子 3 となります。

オプション　海外仕様　モータブレーキ

■急制動回路にすると制動時間が短くなる理由について

ブレーキコイルはインダクタンスＬがあるため、図 G8 の普通制動回路の場合、電源 OFF にしてもＬに蓄えられたエネルギーにより残留電流が流れます。
この残留電流の減衰カーブは図 G9 となります。

図 G10 の急制動回路として電源 OFF と同時に S も開放すると、ブレーキコイルとの閉回路ができないため、図 G11 のように残留電流は流れなくなり、t_D 時間だけ制動時間が短くなります。

このように急制動回路は電源 ON・OFF と同時にブレーキコイルを ON・OFF することにより、残留電流を流さないようにする回路です。なお、VR バリスタは整流器や接点 S を保護するために必ずご使用ください。

■普通制動回路

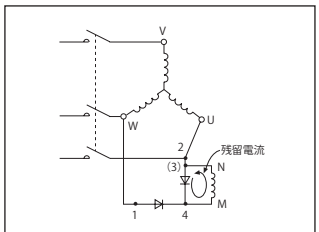

図 G8　回路図

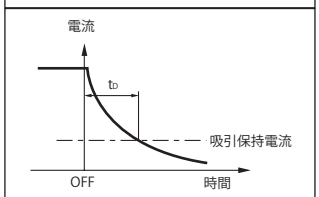

図 G9　電流減衰カーブ

■急制動回路

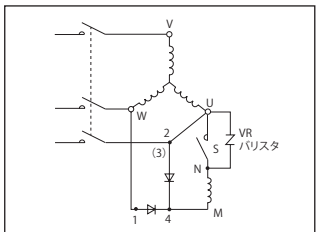

図 G10　回路図

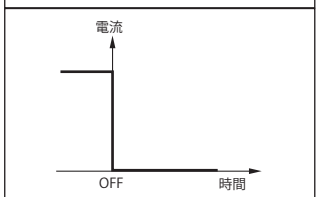

図 G11　電流減衰カーブ

■整流器内部回路図（参考）

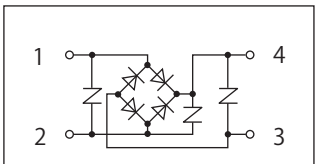

図 G12　アメリカ・カナダ向け 230/460V、韓国向け 220/380V

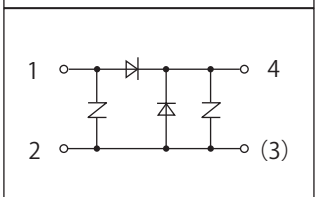

図 G13　上記以外

■制動仕事量、制動時間の計算

○制動仕事量　E_B（J、kgf･m）

ブレーキによる制動仕事量は、モータの回転数や負荷の条件により大幅に変化します。制動仕事量は以下の式で求めることができます

【SI 単位系】

$$E_B = \frac{(J_L + J_M)\cdot N^2}{182} \times \frac{T_B}{T_B \pm T_R} \quad (J)$$

J_L：ブレーキ付モータ以外の総慣性モーメント [モータ軸換算](kg･m²)
J_M：ブレーキ付モータの慣性モーメント (kg･m²)
N：制動時のモータ回転数 (r/min)
T_B：制動トルク (N･m)
T_R：負荷の反抗トルク (N･m)

【重力単位系】

$$E_B = \frac{(GD^2_L + GD^2_M)\cdot N^2}{7150} \times \frac{T_B}{T_B \pm T_R} \quad (kgf\cdot m)$$

GD^2_L：ブレーキ付モータ以外の総 GD² [モータ軸換算](kgf･m²)
GD^2_M：ブレーキ付モータの GD²(kgf･m²)
N：制動時のモータ回転数 (r/min)
T_B：制動トルク (kgf･m)
T_R：負荷の反抗トルク (kgf･m)

注）T_R の符号 ＋：電源を OFF した時、負荷トルクがブレーキとして働く場合（＋負荷）
　　－：電源を OFF した時、負荷トルクがブレーキとして働かない場合（－負荷）

なお、制動仕事量 E_B と 1 分間当たりの制動回数(補足）より、1 分間当たりの仕事量を求め、許容仕事量 E_0 以下であることを確認してください。また、インバータ等で減速したのちブレーキで制動するような使い方をする場合、停電等による非常停止を考慮し、高速回転からの制動エネルギの検討も行ってください。

許容仕事量を超えた使い方をすると、ブレーキ摩擦面の異常発熱による焼損、摩擦面の変形や異常摩耗、ブレーキトルクの低下、ライニングの破損等により、ブレーキが使用不能になる場合があります。

ブレーキ許容仕事量は、ブレーキ摩擦面の温度上昇を確認するものです。合わせて、ギヤモータの始動･停止頻度の検討を行ってください。
補足）制動頻度が数分から数時間に 1 回の場合は、1 分間に 1 回として仕事量を求めてください。

○制動時間　t_B（s）

ブレーキによる停止時間は、以下の式で求めることができます。

【SI 単位系】

$$t_B = \frac{(J_L + J_M)\times N}{9.55\times(T_B \pm T_R)} + t_D \quad (s)$$

J_L：ブレーキ付モータ以外の総慣性モーメント [モータ軸換算](kg･m²)
J_M：ブレーキ付モータの慣性モーメント (kg･m²)
N：制動時のモータ回転数 (r/min)
T_B：制動トルク (N･m)
T_R：負荷の反抗トルク (N･m)
t_D：動作遅れ時間 (s)

【重力単位系】

$$t_B = \frac{(GD^2_L + GD^2_M)\times N}{375\times(T_B \pm T_R)} + t_D \quad (s)$$

GD^2_L：ブレーキ付モータ以外の総 GD² [モータ軸換算](kgf･m²)
GD^2_M：ブレーキ付モータの GD²(kgf･m²)
N：制動時のモータ回転数 (r/min)
T_B：制動トルク (kgf･m)
T_R：負荷の反抗トルク (kgf･m)
t_D：動作遅れ時間 (s)

注）T_R の符号 ＋：電源を OFF した時、負荷トルクがブレーキとして働く場合（＋負荷）
　　－：電源を OFF した時、負荷トルクがブレーキとして働かない場合（－負荷）

○ライニング寿命　Z_L（回）

ブレーキのライニングは使用とともに摩耗します。ライニングの摩耗は面圧、すべり速度、周囲条件、温度等により大きく異なり、正確な寿命を算出することは困難ですが、近似的に以下の式で寿命回数を求めることができます。

$$Z_L = \frac{E_t}{E_B} \quad (回)$$

E_t：総仕事量 (J)

海外仕様　モータブレーキ　オプション

■モータブレーキの構造

・ワンタッチゆるめレバー方式と欧州向け（ブレーキゆるめ装置無）の場合は、ブレーキゆるめ装置に関連する構造が一部異なります。
・韓国向け屋内形は、国内仕様屋内形の構造図をご参照ください。
・ESB ブレーキはゆるめ装置が付きませんが、手動ゆるめ穴からボルトを押し込むことで、手動解放を行なうことができます。

■アメリカ向け / UL・NEMA

屋外形のみ

ブレーキ形式	ブレーキゆるめ装置
FB-01A ～ FB-05A	無
FB-1D、FB-1E ～ FB-15E	ワンタッチゆるめレバー方式
FB-20、FB-30	ゆるめボルト方式

■カナダ向け / CSA

屋外形のみ

ブレーキ形式	ブレーキゆるめ装置
FB-01A、FB-02A	無
FB-05A、FB-1D、FB-1E ～ FB-15E	ワンタッチゆるめレバー方式
FB-20、FB-30	ゆるめボルト方式

■欧州向け / CE マーキング

屋外形のみ

ブレーキ形式	ブレーキゆるめ装置
全て	無

■シンガポール・東南アジア向け / CE マーキング、中国向け / CCC・CE マーキング、ロシア向け / EAC

屋外形のみ

ブレーキ形式	ブレーキゆるめ装置
FB-01A ～ FB-05A	無
FB-1D ～ FB-3D、FB-1E ～ FB-15E FB-5B、FB-8B、FB-10B1、FB-15B1 FB-20、FB-30	ゆるめボルト方式
ESB-250、ESB-250-2	無

■韓国向け

屋内形・屋外形

ブレーキ形式	ブレーキゆるめ装置
全て	ゆるめボルト方式

オプション　海外仕様　モータブレーキ

図 G14　FB-01A、FB-02A、FB-05A
（屋外形・ゆるめボルト方式）
（FB-01A はファンなし）

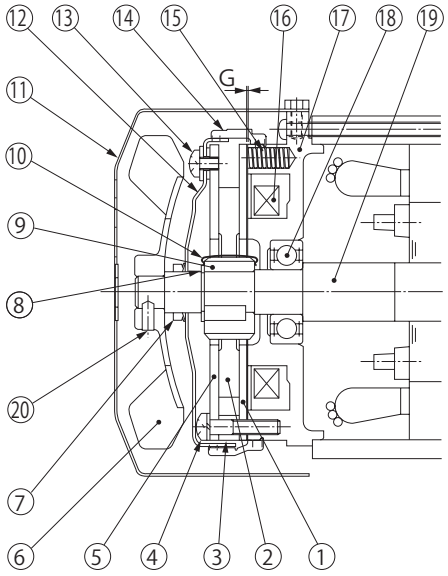

品番	部品名
1	可動鉄心
2	ブレーキライニング
3	スペーサ
4	組付ボルト
5	固定板
6	ファン
7	V リング
8	軸用 C 形止め輪
9	ボス
10	板バネ
11	カバー
12	防水カバー
13	防水カバー取付ボルト
14	防水シール
15	スプリング
16	電磁石コイル
17	固定鉄心
18	軸受
19	モータ軸
20	ファンセットボルト

注）FB-01A は⑥，⑦，⑳が付きません。

図 G15　FB-1D
（屋外形・ゆるめボルト方式）

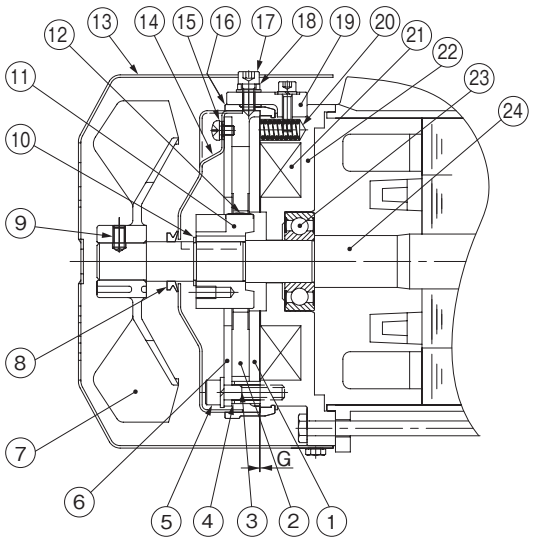

品番	部品名
1	可動鉄心
2	ブレーキライニング
3	スペーサ
4	ギャップ調整シム
5	組付ボルト
6	固定板
7	ファン
8	V リング
9	ファンセットボルト
10	軸用 C 形止め輪
11	ボス
12	板バネ
13	カバー
14	防水カバー
15	防水カバー取付ボルト
16	防水シール
17	ゆるめボルト
18	手動解放防止用スペーサ
19	ゆるめ金具
20	スプリング
21	電磁石コイル
22	固定鉄心
23	軸受
24	モータ軸

図 G16　FB-1E
（屋外形・ゆるめボルト方式）

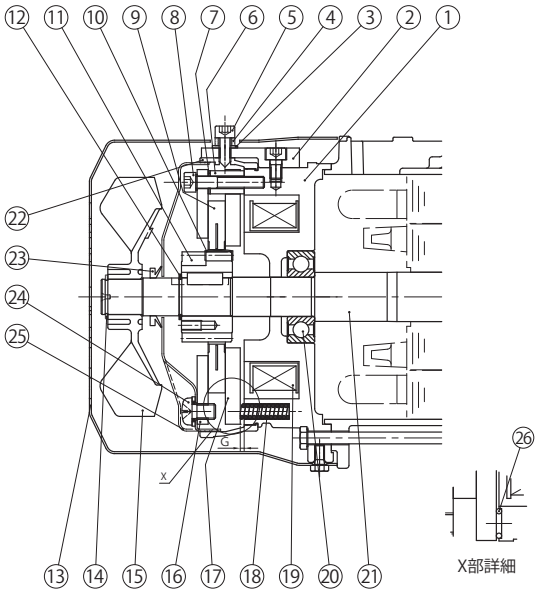

品番	部品名
1	固定鉄心
2	ゆるめ金具
3	シールワッシャー
4	手動解放防止スペーサ
5	ブレーキゆるめボルト
6	スペーサ
7	ギャップ調整シム
8	組付ボルト
9	ブレーキライニング
10	板バネ
11	ボス
12	軸用 C 形止め輪
13	カバー
14	軸用 C 形止め輪
15	ファン
16	固定板
17	可動鉄心
18	スプリング
19	電磁石コイル
20	ボールベアリング
21	モータ軸
22	防水シール
23	V リング
24	防水カバー取付ボルト
25	防水カバー
26	緩衝材

海外仕様　モータブレーキ　オプション

図 G17　FB-1HE、FB-2E
（屋外形・ゆるめボルト方式）

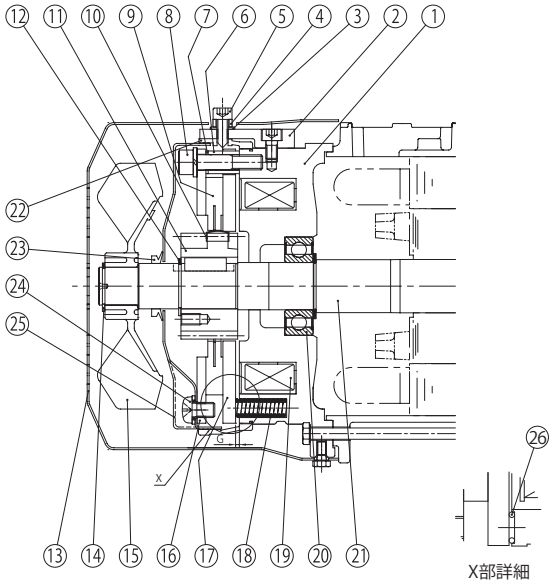

品番	部品名
1	固定鉄心
2	ゆるめ金具
3	シールワッシャー
4	手動解放防止スペーサ
5	ブレーキゆるめボルト
6	スペーサ
7	ギャップ調整シム
8	組付ボルト
9	ブレーキライニング
10	板バネ
11	ボス
12	軸用 C 形止め輪
13	カバー
14	軸用 C 形止め輪
15	ファン
16	固定板
17	可動鉄心
18	スプリング
19	電磁石コイル
20	ボールベアリング
21	モータ軸
22	防水シール
23	V リング
24	防水カバー取付ボルト
25	防水カバー
26	緩衝材

図 G18　FB-2D
（屋外形・ゆるめボルト方式）

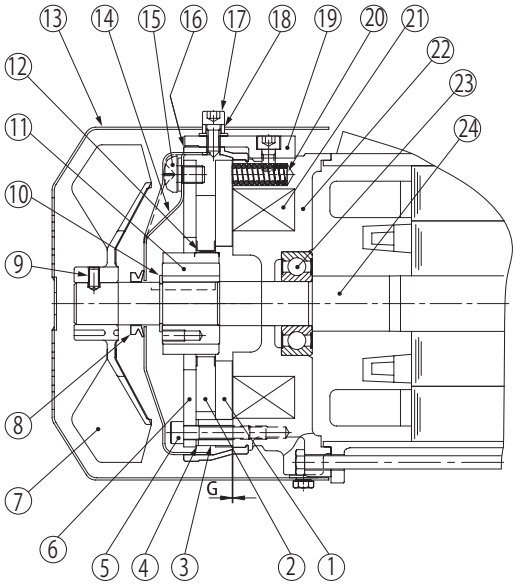

品番	部品名
1	可動鉄心
2	ブレーキライニング
3	スペーサ
4	ギャップ調整シム
5	組付ボルト
6	固定板
7	ファン
8	V リング
9	ファンセットボルト
10	軸用 C 形止め輪
11	ボス
12	板バネ
13	カバー
14	防水カバー
15	防水カバー取付ボルト
16	防水シール
17	ゆるめボルト
18	手動解放防止用スペーサ
19	ゆるめ金具
20	スプリング
21	電磁石コイル
22	固定鉄心
23	軸受
24	モータ軸

図 G19　FB-3D
（屋外形・ゆるめボルト方式）

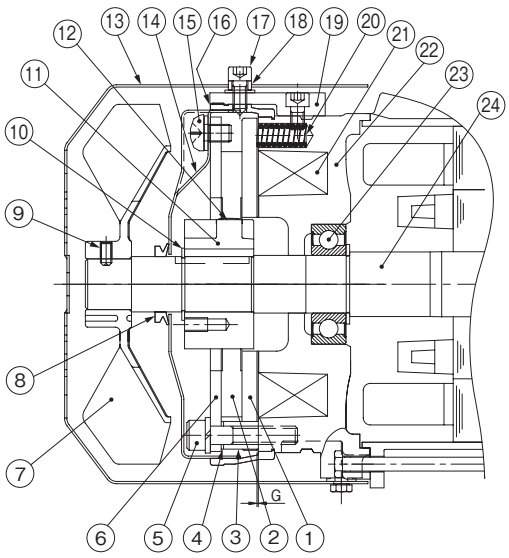

品番	部品名
1	可動鉄心
2	ブレーキライニング
3	スペーサ
4	ギャップ調整シム
5	組付ボルト
6	固定板
7	ファン
8	V リング
9	ファンセットボルト
10	軸用 C 形止め輪
11	ボス
12	板バネ
13	カバー
14	防水カバー
15	防水カバー取付ボルト
16	防水シール
17	ゆるめボルト
18	手動解放防止用スペーサ
19	ゆるめ金具
20	スプリング
21	電磁石コイル
22	固定鉄心
23	軸受
24	モータ軸

オプション　海外仕様　モータブレーキ

図 G20　FB-3E、FB-4E
（屋外形・ゆるめボルト方式）

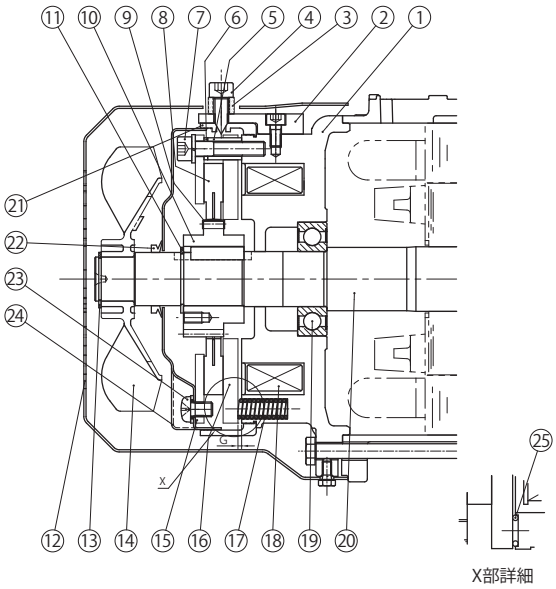

品番	部品名
1	固定鉄心
2	ゆるめ金具
3	手動解放防止スペーサ
4	ブレーキゆるめボルト
5	スペーサ
6	ギャップ調整シム
7	組付ボルト
8	ブレーキライニング
9	板バネ
10	ボス
11	軸用 C 形止め輪
12	カバー
13	軸用 C 形止め輪
14	ファン
15	固定板
16	可動鉄心
17	スプリング
18	電磁石コイル
19	ボールベアリング
20	モータ軸
21	防水シール
22	V リング
23	防水カバー取付ボルト
24	防水カバー
25	緩衝材

図 G21　FB-5B、FB-8B
（屋外形・ゆるめボルト方式）

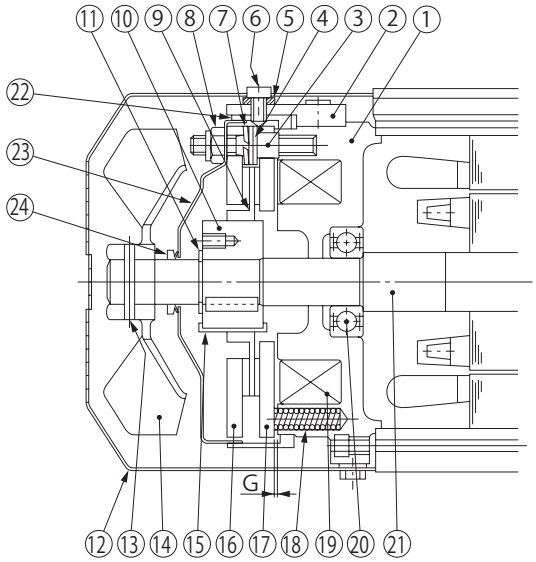

品番	部品名
1	固定鉄心
2	ゆるめ金具
3	スタッドボルト
4	調整座金
5	手動解放防止用スペーサ
6	ブレーキゆるめボルト
7	バネ座金
8	ギャップ調整ナット
9	ブレーキライニング
10	ボス
11	軸用 C 形止め輪
12	カバー
13	スプリングピン
14	ファン
15	板バネ
16	固定板
17	可動鉄心
18	スプリング
19	電磁石コイル
20	軸受
21	モータ軸
22	防水シール
23	防水カバー
24	V リング

図 G22　FB-5E、FB-8E
（屋外形・ゆるめボルト方式）

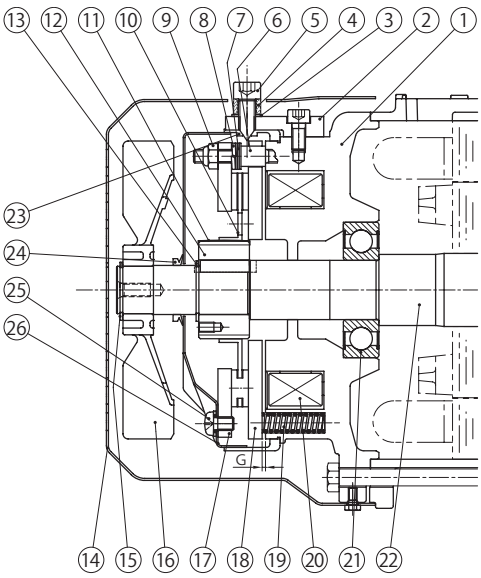

品番	部品名
1	固定鉄心
2	ゆるめ金具
3	シールワッシャー
4	手動解放防止スペーサ
5	ブレーキゆるめボルト
6	スタッドボルト
7	調整座金
8	バネ座金
9	ギャップ調整ナット
10	ブレーキライニング
11	板バネ
12	ボス
13	軸用 C 形止め輪
14	カバー
15	軸用 C 形止め輪
16	ファン
17	固定板
18	可動鉄心
19	スプリング
20	電磁石コイル
21	ボールベアリング
22	モータ軸
23	防水シール
24	V リング
25	防水カバー取付ボルト
26	防水カバー

海外仕様　モータブレーキ　オプション

図 G23　FB-10B1、FB-15B1
（屋外形・ゆるめボルト方式）

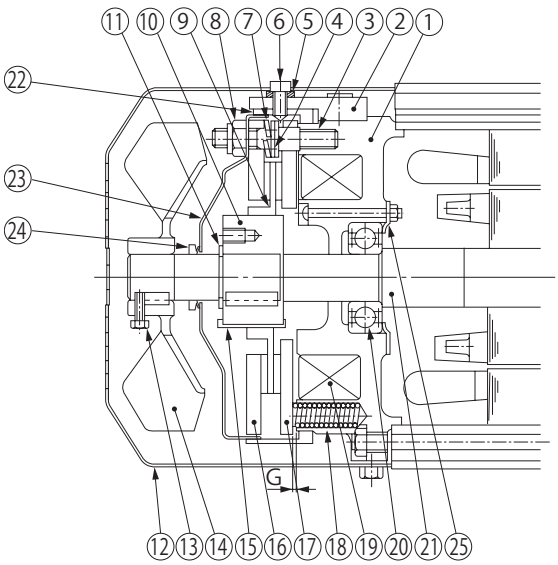

品番	部品名
1	固定鉄心
2	ゆるめ金具
3	スタッドボルト
4	調整座金
5	手動解放防止用スペーサ
6	ブレーキゆるめボルト
7	バネ座金
8	ギャップ調整ナット
9	ブレーキライニング
10	ボス
11	軸用 C 形止め輪
12	カバー
13	ファンセットボルト
14	ファン
15	板バネ
16	固定板
17	可動鉄心
18	スプリング
19	電磁石コイル
20	軸受
21	モータ軸
22	防水シール
23	防水カバー
24	V リング
25	軸受カバー

図 G24　FB-10E、FB-15E
（屋外形・ゆるめボルト方式）

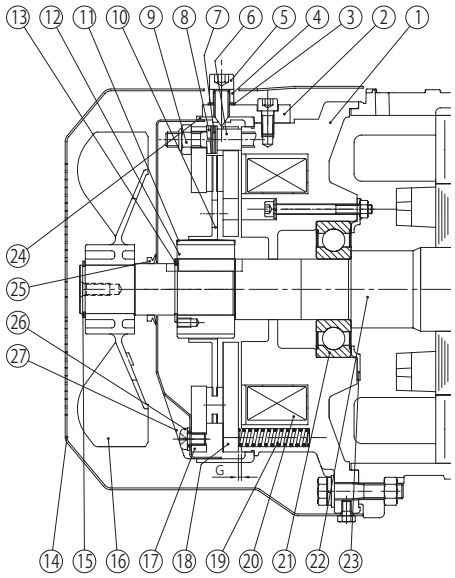

品番	部品名
1	固定鉄心
2	ゆるめ金具
3	シールワッシャー
4	手動解放防止スペーサ
5	ブレーキゆるめボルト
6	スタッドボルト
7	調整座金
8	バネ座金
9	ギャップ調整ナット
10	ブレーキライニング
11	板バネ
12	ボス
13	軸用 C 形止め輪
14	カバー
15	軸用 C 形止め輪
16	ファン
17	固定板
18	可動鉄心
19	スプリング
20	電磁石コイル
21	ボールベアリング
22	モータ軸
23	ベアリングカバー
24	防水シール
25	V リング
26	防水カバー取付ボルト
27	防水カバー

図 G25　FB-20
（屋外形・ゆるめボルト方式）

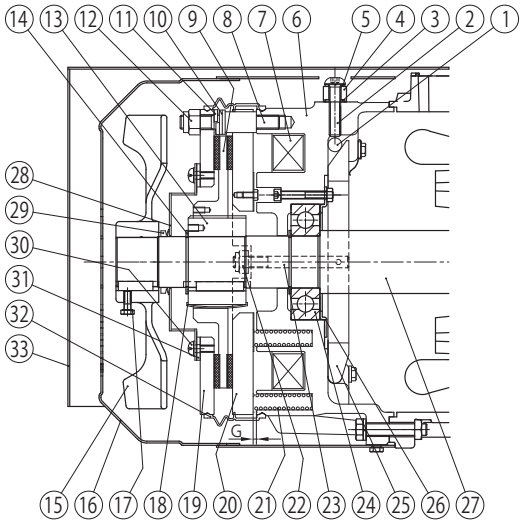

注) 立形の場合、
屋外カバー ㉝ の形状は異なります。

品番	部品名
1	ローラ
2	ブレーキゆるめボルト
3	ゴムパッキン
4	手動解放防止スペーサ
5	シールワッシャー
6	固定鉄心
7	電磁石コイル
8	スタッドボルト
9	ブレーキライニング
10	調整座金
11	バネ座金
12	ギャップ調整ナット
13	ボス
14	軸用 C 形止め輪
15	ファン
16	カバー
17	ファンセットボルト
18	板バネ
19	固定板
20	可動鉄心
21	スプリング
22	ナット
23	植え込みボルト
24	ボールベアリング
25	ゆるめレバー
26	ベアリングカバー
27	モータ軸
28	防水カバー
29	V リング
30	防水カバー取付ボルト
31	防水カバーパッキン
32	防水シール
33	屋外カバー

オプション　海外仕様　モータブレーキ

図 G26　FB-30
（屋外形・ゆるめボルト方式）

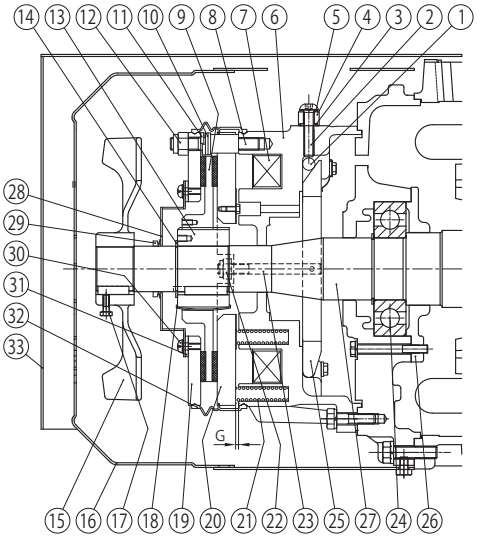

注) 立形の場合、
屋外カバー ㉝ の形状は異なります。

品番	部品名
1	ローラ
2	ブレーキゆるめボルト
3	ゴムパッキン
4	手動解放防止スペーサ
5	シールワッシャー
6	固定鉄心
7	電磁石コイル
8	スタッドボルト
9	ブレーキライニング
10	調整座金
11	バネ座金
12	ギャップ調整ナット
13	ボス
14	軸用 C 形止め輪
15	ファン
16	カバー
17	ファンセットボルト
18	板バネ
19	固定板
20	可動鉄心
21	スプリング
22	ナット
23	植え込みボルト
24	ボールベアリング
25	ゆるめレバー
26	ベアリングカバー
27	モータ軸
28	防水カバー
29	V リング
30	防水カバー取付ボルト
31	防水カバーパッキン
32	防水シール
33	屋外カバー

図 G27　ESB-250、ESB-250-2（屋外形）

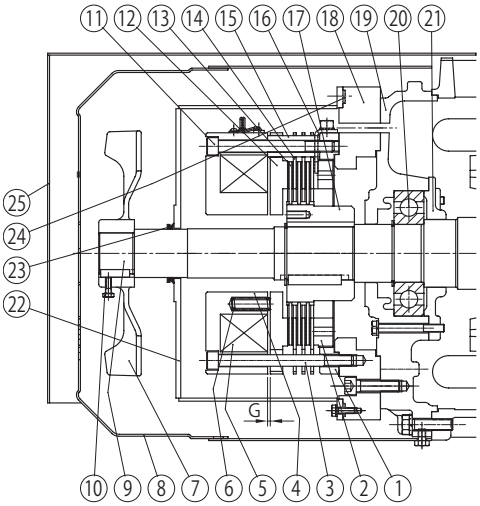

品番	部品名
1	センターリング
2	ギャップ調整ネジ
3	取付ボルト
4	フィールド
5	ブレーキコイル
6	制動バネ
7	ファン
8	カバー
9	モータ軸
10	ファンセットボルト
11	固定ボルト
12	アーマチュア
13	インナーディスク
14	アウターディスク
15	スペーサーブッシュ
16	ストッパー
17	ハブ
18	ブレーキ取付板
19	連結反対側カバー
20	連結反対側ベアリング
21	連結反対側ベアリングカバー
22	ブレーキカバー
23	V リング
24	ブレーキカバーパッキン
25	屋外カバー

注) 1. ⑬ ⑭ はESB-250（横形）は3 枚、ESB-250-2（立形）は2 枚となります。
2 .ESB-250-2（立形）は屋外カバー㉕の形状が異なります。

項目		仕様
定格入力電圧		AC200/220V 50/60Hz
最大入力電圧		AC240V 50/60Hz
最小入力電圧		AC170V 50/60Hz
標準出力電圧	瞬時値	DC180V（AC200V 入力時）
	定常値	DC90V（AC200V 入力時）
最大出力電流		DC1.8A（定常時）
過励磁時間		0.4 ～ 1.2s
絶縁抵抗		100M Ω（メガ電圧 1000V）以上
絶縁耐圧		AC2000V　1 回以上
最大頻度	インチング	ON 時間 1.2s 以下の時：8 回 /min
	定常	ON 時間 1.2s 超過の時：30 回 /min
許容周囲温度		－ 20 ℃～ 60 ℃

図 G28　付属整流器（直流電源装置）HD-110M3 形

外形図

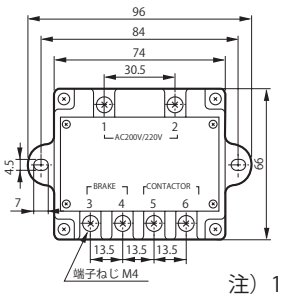

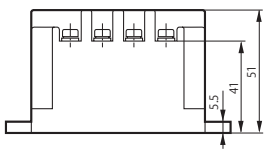

内部回路（ダイアグラム）

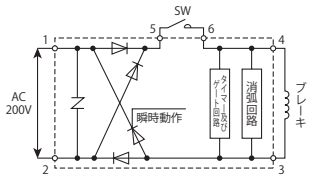

注）1. HD-110M3 形は、屋内形につき水などかからない場所に設置ください。
2. 400V 級の電源を使用される場合は、トランスをご使用ください。2 次電圧は、200 ～ 220V です。

海外仕様　モータブレーキ　オプション

■ブレーキの手動解放操作

電源を入れないで手動操作にてブレーキを解放したい場合は、次の要領で操作してください。

■ゆるめボルト方式

1）FB ブレーキ（FB-20、FB-30 を除く）

（1）対角 2 か所のブレーキゆるめボルトを一旦外し、手動解放防止用スペーサを取り除いた後、再度ボルトを六角スパナでねじ込んでいくとブレーキは解放されます。この時ブレーキゆるめボルトを回し過ぎないようにしてください。（ブレーキが解放されたか確認しながらブレーキゆるめボルトを回してください。）（図 G29、G30 参照）

（2）ブレーキを解放した後、再び元の状態に復帰させる場合は、安全のため（1）で取り外した手動解放防止用スペーサを元どおりに取り付けてください。（図 G30 参照）

（3）ブレーキゆるめボルトのサイズは次の通りです。

ブレーキ形式	ボルトサイズ
FB-1D	M5
FB-1E ～ FB-2E FB-2D、FB-3D	M6
FB-3E、FB-4E、FB-5B、 FB-8B、FB-10B1、FB-15B1	M8
FB-5E ～ FB-15E	M10

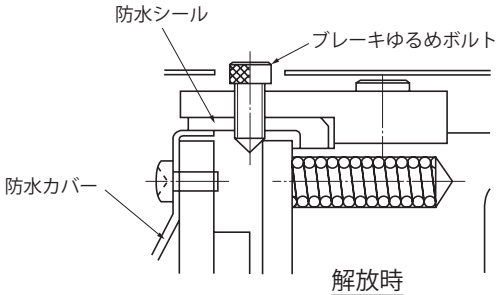

解放時
図 G29

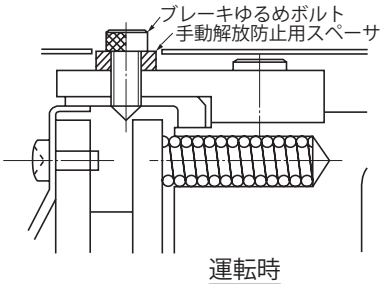

運転時
図 G30

注）屋内形の場合、防水シールと防水カバーは付きません。

2）FB-20、FB-30

（1）屋外形の場合は、屋外カバー㉝上の窓部の蓋を取り外してください。グロメット㉘（屋内形の場合）を取り外し、六角棒スパナ（M８穴付ボルト用）にてブレーキゆるめボルト②を一旦外し、ゴムパッキン③と手動解放防止用スペーサ④を取り外してください。再度ボルトを六角棒スパナでねじ込んでいくと、ブレーキは解放されます。この時ブレーキゆるめボルトを回しすぎないようにしてください。（ブレーキが解放されたか確認しながら、ブレーキゆるめボルト②を回してください。）（図 G31 参照）

（2）ブレーキを解放した後、再び元の状態に復帰させる場合は、安全のため（1）で取り外した手動解放防止用スペーサとゴムパッキン③を元どおりに取り付け、ブレーキゆるめボルト②をしっかりと締めてください。（図 G32 参照）
次にグロメット㉘（屋内形の場合）を元の状態に取り付けてください。屋外形の場合は、屋外カバー㉝窓部の蓋を元どおりに取り付けてください。

- 元の状態に復帰させる時は、ブレーキゆるめボルト②部のゴムパッキング③とシールワッシャ⑤を取り付けを忘れると、防塵効果または防水効果が失われますのでご注意ください。
  また、ブレーキゆるめボルト②の締め付けが不十分な場合にも防水効果が失われる可能性があるため、しっかりと締め付けるようにしてください。
  さらに、グロメット㉘（屋内形の場合）や屋外カバー㉝窓部の蓋（屋外形の場合）も必ず元どおりに取り付けてください。
- ブレーキゆるめボルトが元の位置に戻っていないままで使用すると、最悪の場合、最大ギャップになる前に手動解放が働き、ブレーキが機能しなくなる可能性がありますので、必ず手動解放防止用スペーサを取り付けてご使用ください。

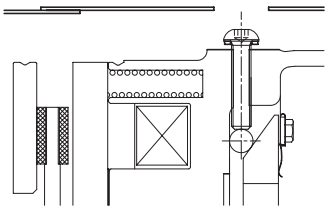

解放時
図 G31

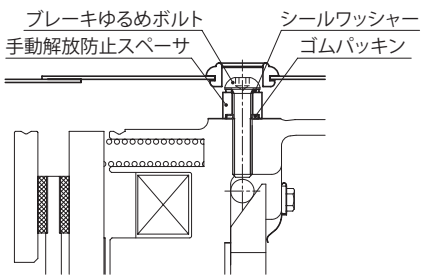

運転時
図 G32

オプション　海外仕様　モータブレーキ

■ワンタッチゆるめレバー方式

ゆるめレバーを押し倒すだけで、ブレーキの解放操作を行うことができます。（図 G33 参照）

(1) ゆるめレバーをホルダーから引き上げ、負荷側または反負荷側に倒せばブレーキは解放されます。
（仕様によっては、ゆるめレバーを負荷側に倒せない場合があります。）
この時、ゆるめレバーを倒しすぎないようにしてください。倒しすぎるとブレーキが損傷するおそれがあります。
（ブレーキが解放されたか確認しながら、ゆるめレバーを倒してください）

(2) モータ運転時には、必ずゆるめレバーを元の位置に戻し、ホルダーにセットしてください。ブレーキが確実に作動していることを確認してから運転を開始してください。

注) レバーを倒している間はブレーキが解放されますが、レバーから手を離すとブレーキがかかります。

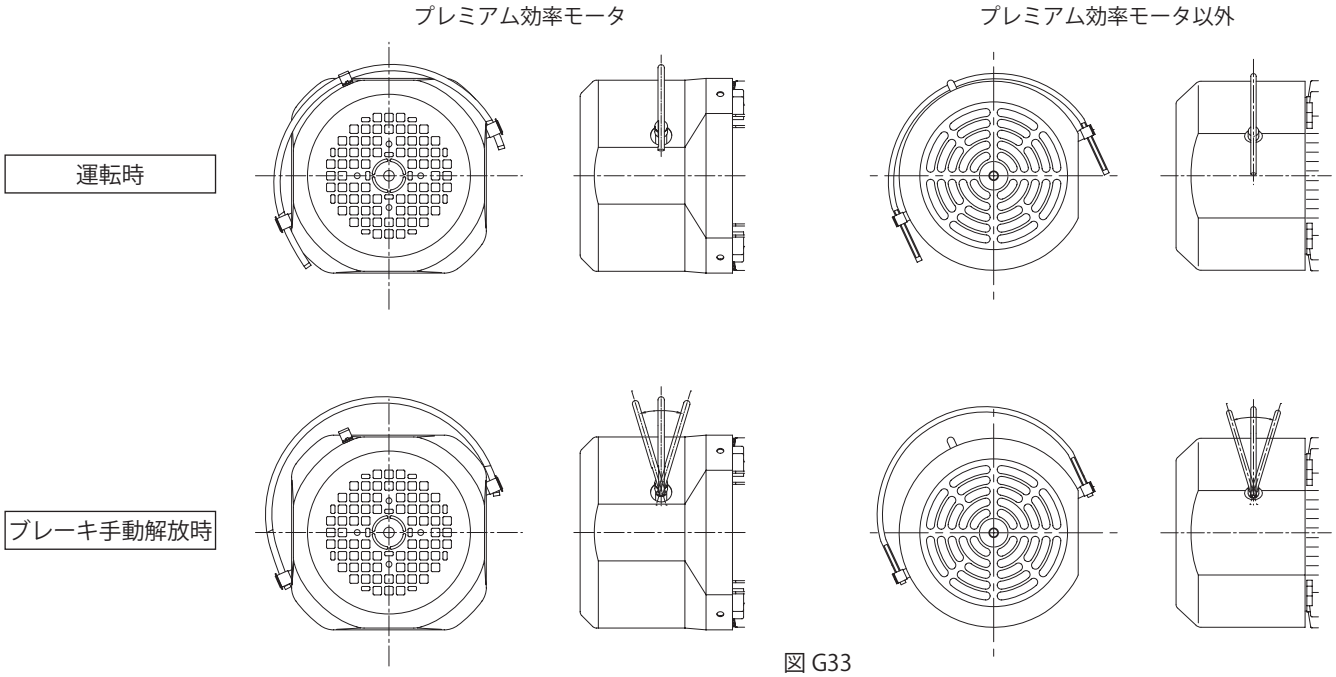

図 G33

■ ESB-250、ESB-250-2

(1) 屋外形の場合は、屋外カバー㉕を取り外してください。カバー⑧、ファン⑦、ブレーキカバー㉒（屋外形の場合）を 外します。

(2) 手動ゆるめ穴からフィールドに M12×65 六角穴付ボルト（お客様準備）を通してください。（六角穴付ボルトは長すぎるとアウターディスクにあたり変形させるおそれがありますのでご注意ください。）

(3) 手動ゆるめ穴は対角に 2 か所ありますので交互に六角棒レンチで均等にねじ込みます。

(4) アーマチュアとフィールドが密着するまで締め付けるとブレーキが解放されます。

(5) ブレーキを元の状態に復帰させた後、ブレーキカバー㉒（屋外形の場合）、ファン⑦、カバー⑧を取り付けます。
この時ファンセットボルト⑩にはスリーボンド TB2365 を塗布してください。
屋外形の場合は、屋外カバーを元どおりに取り付けてください。

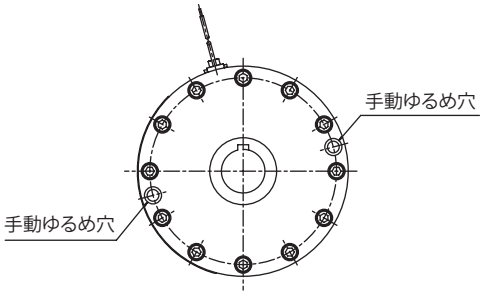

図G34

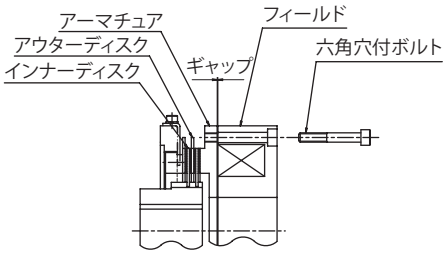

図G35

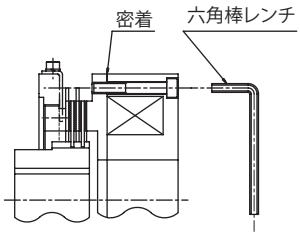

図G36

海外仕様　結線　オプション

■海外仕様モータの内部結線

■アメリカ向け / UL・NEMA

	1/8 ～ 5HP×4P	7.5 ～ 75HP×4P
	口出線 9 本	
	230V、460V 60Hz	
	⅄ 結線	Δ 結線
ブレーキ無	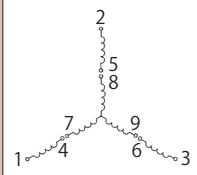	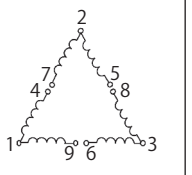
ブレーキ付	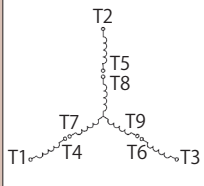	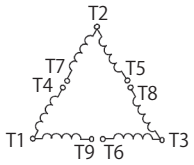

■カナダ向け / CSA

	1/8 ～ 5HP×4P（1/2HP を除く）	1/2HP×4P 7.5 ～ 75HP×4P	1/8 ～ 5HP×4P	7.5 ～ 75HP×4P
	口出線 9 本		口出線 3 本	
	230V、460V 60Hz		575V 60Hz	
	⅄ 結線	Δ 結線	⅄ 結線	Δ 結線
ブレーキ無	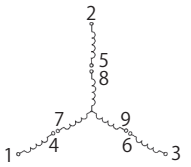	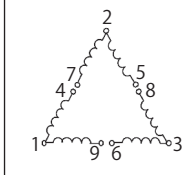	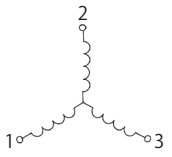	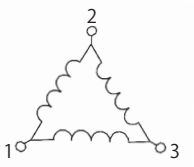
ブレーキ付	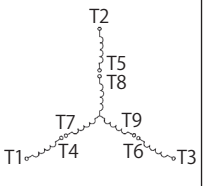	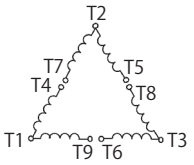	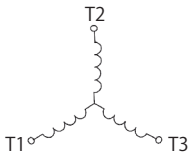	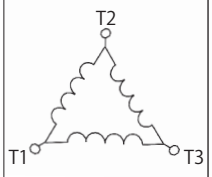

端子符号：U、V、W → ブレーキ無 1、2、3･･･9、ブレーキ付 T1、T2、T3･･･T9 となります。

■欧州・シンガポール・東南アジア向け / CE マーキング、中国向け / CCC・CE マーキング、ロシア向け / EAC

0.1 ～ 3.7kW×4P		5.5 ～ 55kW×4P	
口出線 6 本		口出線 6 本	
220V、230V、240V 50Hz	380V、400V、415V 50Hz	380V、400V、415V 50Hz	
Δ 結線	⅄ 結線	⅄ 結線（始動時）	Δ 結線（加速完了後）
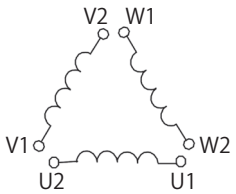	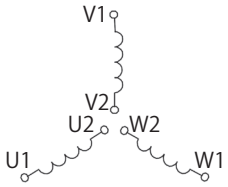	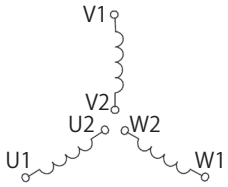	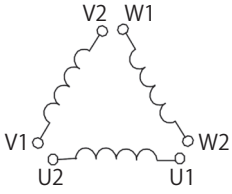

■韓国向け / KS

0.75 ～ 55kW × 4P		0.75 ～ 3.7kW×4P	5.5 ～ 55kW×4P	
口出線 6 本		口出線 3 本	口出線 6 本	
220V 60Hz	380V 60Hz	440V 60Hz		
Δ 結線	⅄ 結線	⅄ 結線	⅄ 結線（始動時）	Δ 結線（加速完了後）
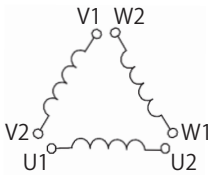	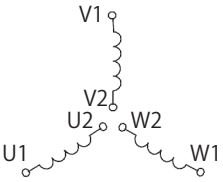	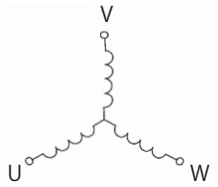	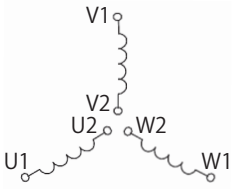	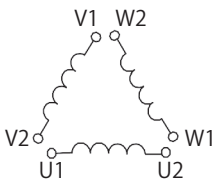

注）口出線の本数は、ブレーキ付の場合のブレーキ用口出線（2 本）を含んでおりません。

オプション　海外仕様　結線

■アメリカ向け / UL・NEMA、カナダ向け / CSA

ブレーキ無　三相電源

三相モータ：アメリカ向け 1/8 ～ 3/4HP、カナダ向け 1/8 ～ 1/3HP、3/4HP
プレミアム効率三相モータ：1 ～ 5HP

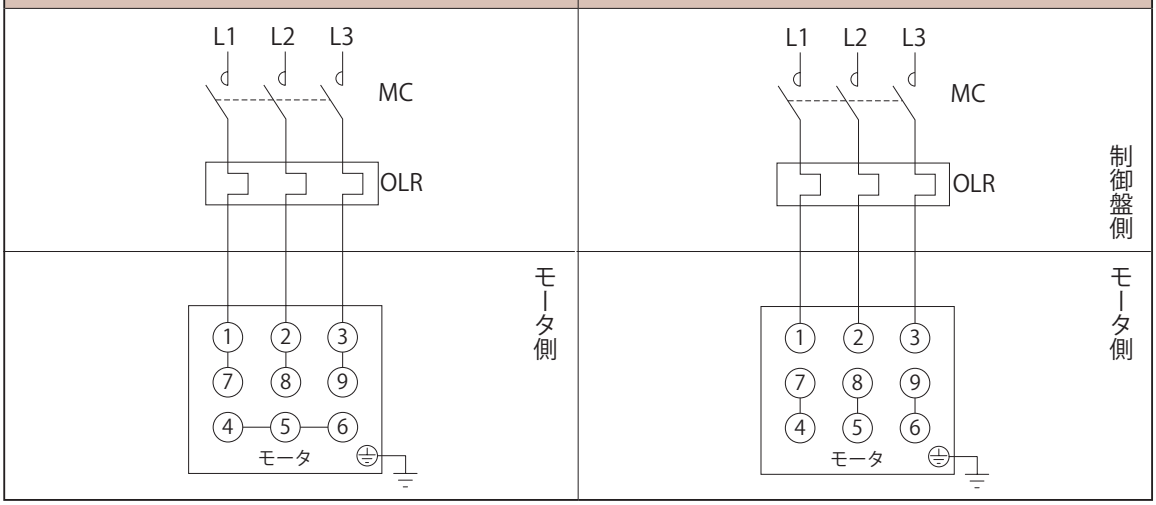

三相モータ：カナダ向け 1/2HP
プレミアム効率三相モータ：7.5 ～ 75HP

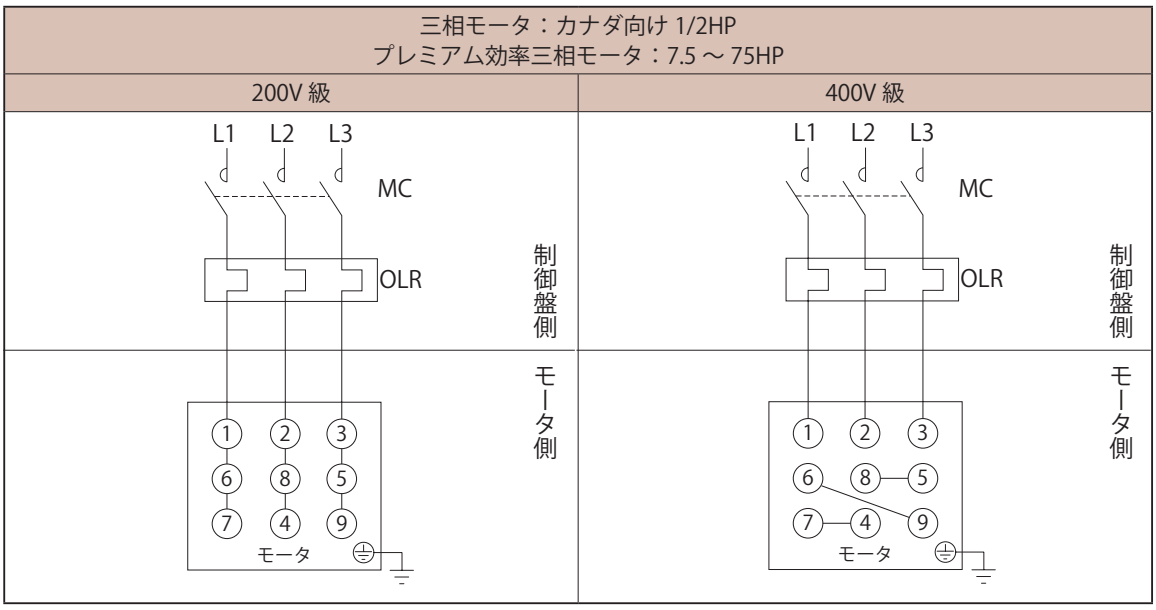

MC　：電磁接触器
OLR　：過負荷保護装置またはサーマルリレー
― お客様にてご準備ください。

・カナダ向け口出線3本仕様のモータ端子は、①②③のみとなります。

海外仕様　結線　オプション

■アメリカ向け / UL・NEMA、カナダ向け / CSA

ブレーキ無　インバータ駆動

三相モータ：アメリカ向け 1/8 ～ 3/4HP、カナダ向け 1/8 ～ 1/3HP、3/4HP
プレミアム効率三相モータ：1 ～ 5HP
インバータ用 AF モータ：1/8 ～ 1/2HP

200V 級

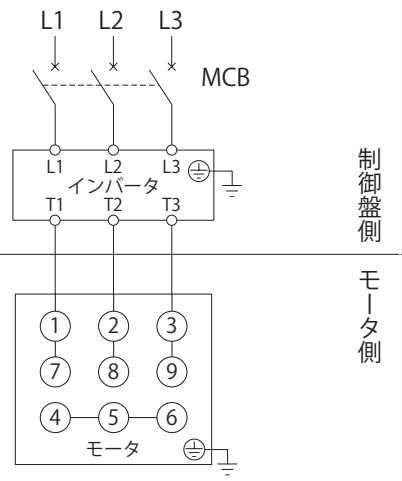

400V 級

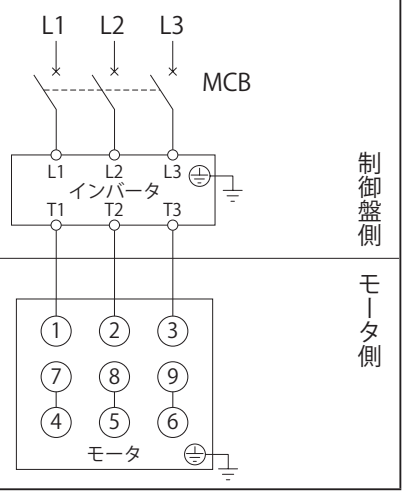

三相モータ：カナダ向け 1/2HP
プレミアム効率三相モータ：7.5 ～ 75HP

200V 級

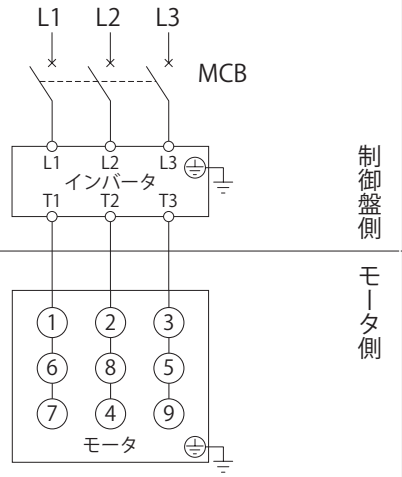

400V 級

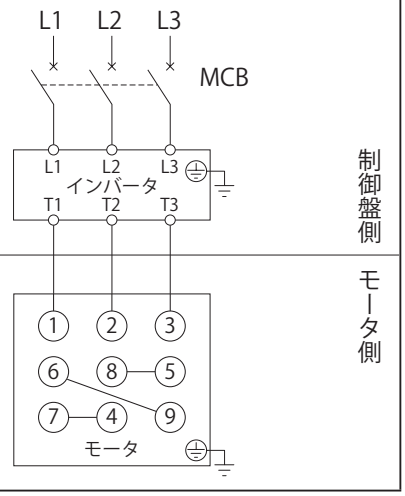

MCB ：配線用遮断器 ― お客様にてご準備ください。

・400V級以上の三相モータをインバータ駆動する場合は、モータの絶縁対策が必要です。

オプション　海外仕様　結線

■アメリカ向け / UL・NEMA、カナダ向け / CSA

ブレーキ付　三相電源　一方方向回転運転

三相モータ：アメリカ向け 1/8 ～ 3/4HP、カナダ向け 1/8 ～ 1/3HP、3/4HP
プレミアム効率三相モータ：1 ～ 5HP

FB-01A ～ FB-05A、FB-1D、FB-1E ～ FB-5E

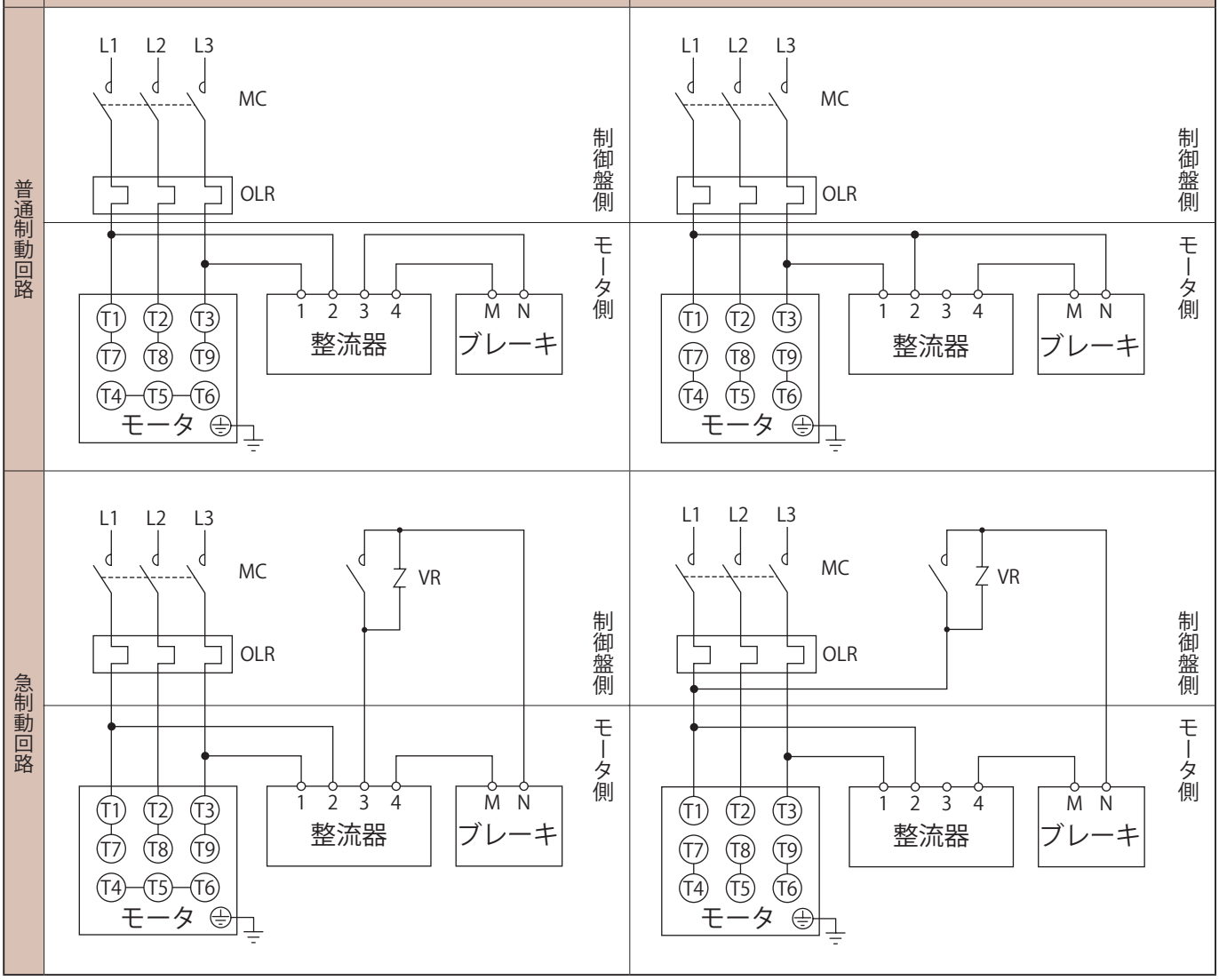

MC　：電磁接触器
OLR　：過負荷保護装置またはサーマルリレー
VR　：バリスタ（接点・整流器などの保護用）
― お客様にてご準備ください。

- カナダ向け口出線3本仕様のモータ端子は、T1 T2 T3 のみとなります。
- ブレーキ形式は、G40頁表G26をご参照ください。
- 普通制動回路と急制動回路では、ブレーキの動作遅れ時間が異なります。
  G40頁表G26に動作遅れ時間を表示していますので、ご用途にあった回路に合わせてください。
- 昇降装置や停止精度を良くしたい場合は、急制動回路としてください。
- 進相コンデンサを取り付ける場合は、急制動回路としてください。
- 急制動回路用の電磁接触器・バリスタにつきましては、G44頁表G29をご参照ください。
- 急制動回路の場合、ブレーキ回路の電磁接触器はモータの電磁接触器と連動させてください。

海外仕様　結線　オプション

■アメリカ向け / UL・NEMA、カナダ向け / CSA

ブレーキ付　三相電源　一方方向回転運転

三相モータ：カナダ向け 1/2HP
プレミアム効率三相モータ：7.5 ～ 15HP
FB-05A、FB-8E ～ FB-15E

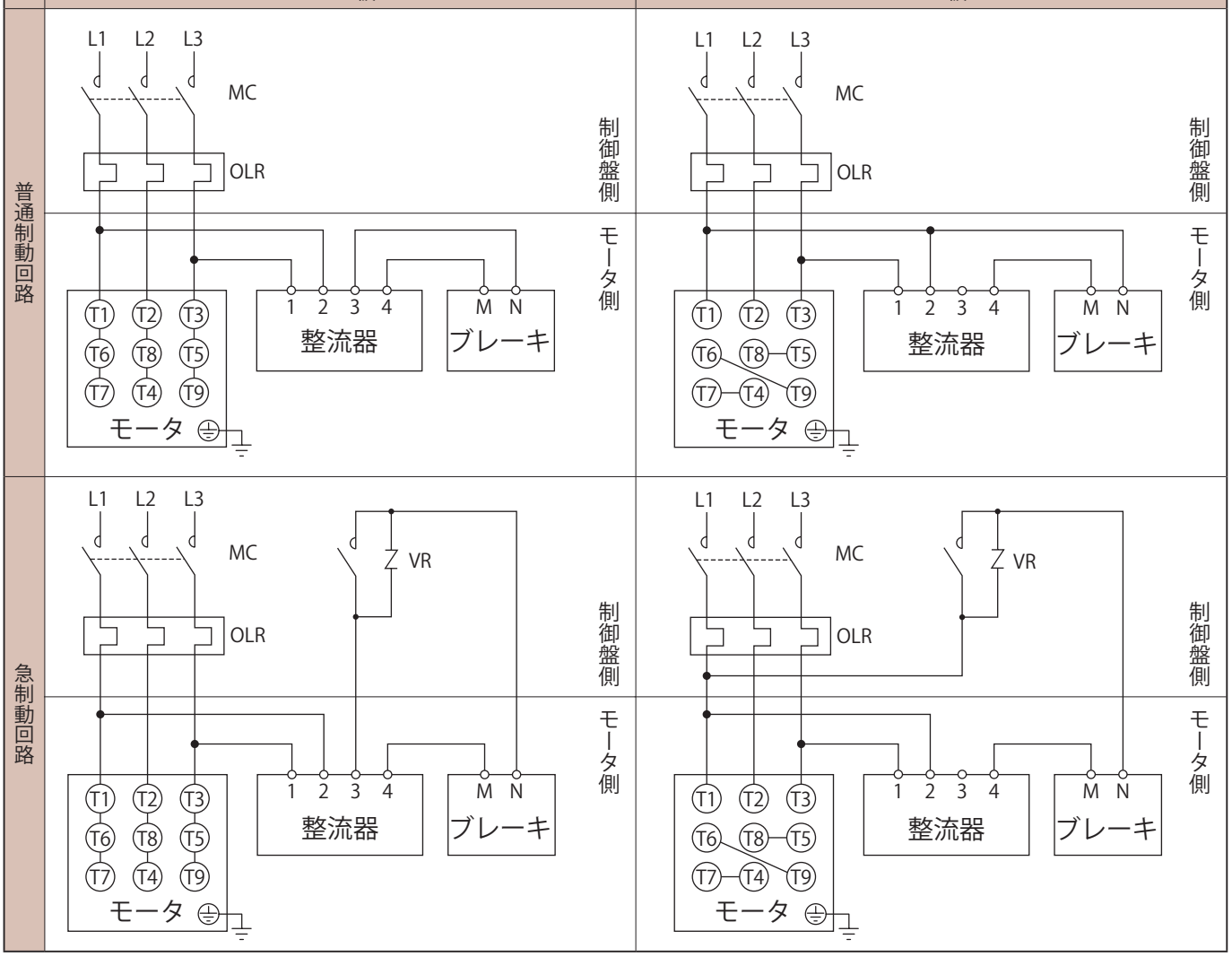

MC　：電磁接触器
OLR ：過負荷保護装置またはサーマルリレー
VR　：バリスタ（接点・整流器などの保護用）
― お客様にてご準備ください。

- カナダ向け口出線3本仕様のモータ端子は、T1 T2 T3 のみとなります。
- ブレーキ形式は、G40頁表G26をご参照ください。
- 普通制動回路と急制動回路では、ブレーキの動作遅れ時間が異なります。
  G40頁表G26に動作遅れ時間を表示していますので、ご用途にあった回路に合わせてください。
- 昇降装置や停止精度を良くしたい場合は、急制動回路としてください。
- 進相コンデンサを取り付ける場合は、急制動回路としてください。
- 急制動回路用の電磁接触器・バリスタにつきましては、G44頁表G29をご参照ください。
- 急制動回路の場合、ブレーキ回路の電磁接触器はモータの電磁接触器と連動させてください。

オプション　海外仕様　結線

■アメリカ向け / UL・NEMA、カナダ向け / CSA

ブレーキ付　三相電源　一方方向回転運転

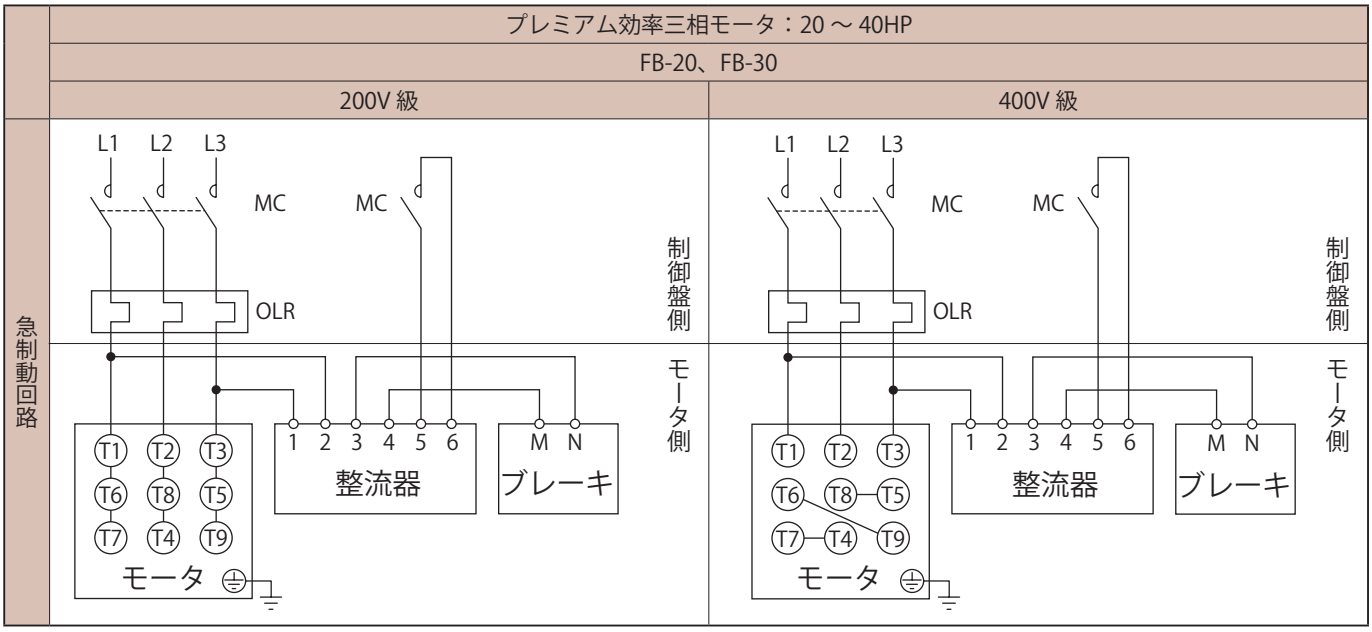

MC　：電磁接触器
OLR　：過負荷保護装置またはサーマルリレー
└ お客様にてご準備ください。

- カナダ向け口出線3本仕様のモータ端子は、T1 T2 T3 のみとなります。
- ブレーキ形式は、G40頁表G26をご参照ください。
- 急制動回路でご使用ください。急制動回路用の電磁接触器につきましては、G44頁表G29をご参照ください。
- 急制動回路の場合、ブレーキ回路の電磁接触器はモータの電磁接触器と連動させてください。
- 整流器端子5-6間に短絡板を付けて出荷しています。結線の際には短絡板を外してご使用ください。

海外仕様　結線　オプション

■アメリカ向け / UL・NEMA、カナダ向け / CSA

ブレーキ付　インバータ駆動

三相モータ：アメリカ向け 1/8 ～ 3/4HP、カナダ向け 1/8 ～ 1/3HP、3/4HP
プレミアム効率三相モータ：1 ～ 5HP
インバータ用 AF モータ：1/8 ～ 1/2HP

FB-01A ～ FB-05A、FB-1D、FB-1E ～ FB-5E

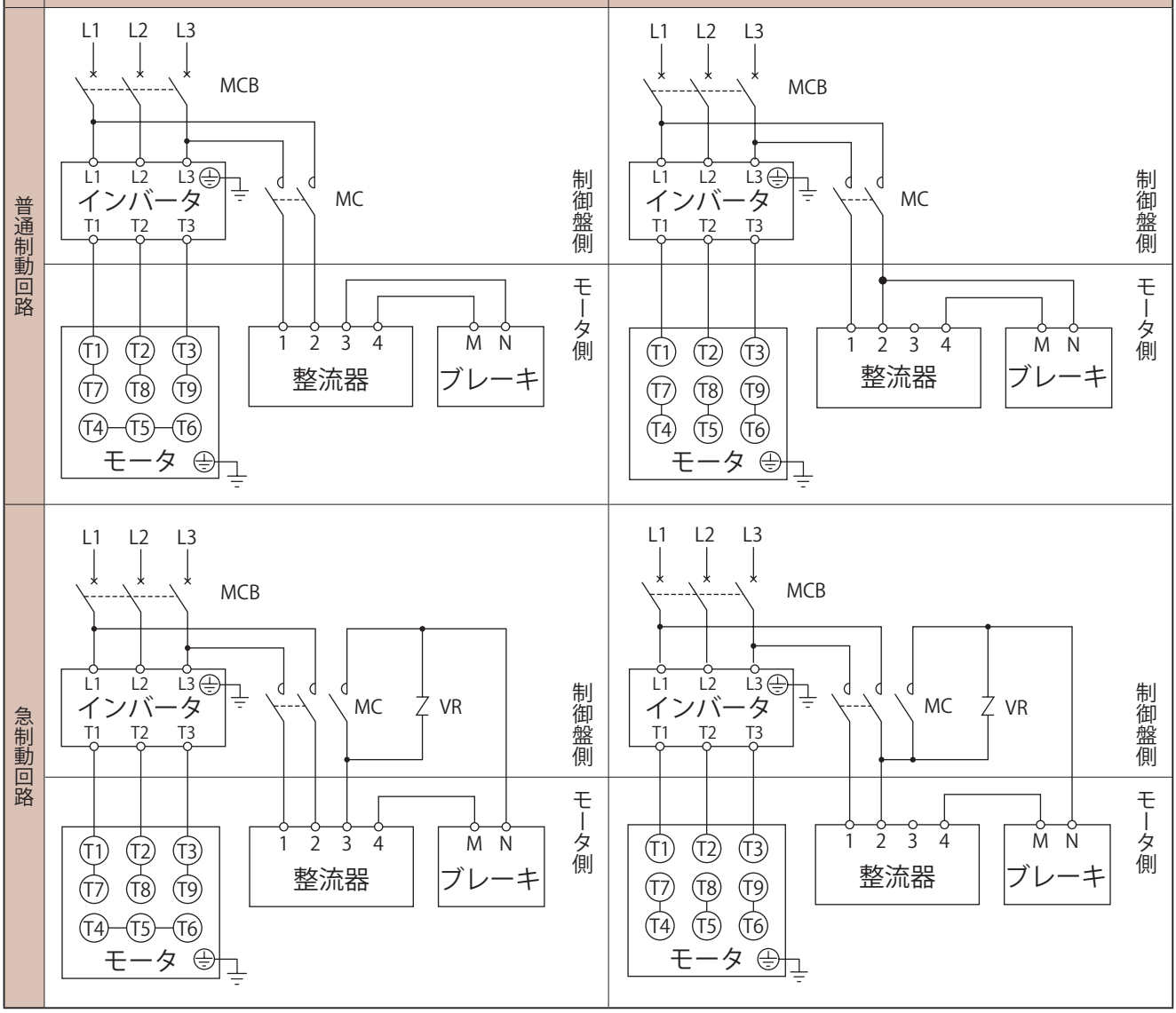

MC　：電磁接触器
MCB：配線用遮断器
VR　：バリスタ（接点・整流器などの保護用）
― お客様にてご準備ください。

- カナダ向け口出線3本仕様のモータ端子は、T1 T2 T3 のみとなります。
- ブレーキ形式は、G40頁表G26をご参照ください。
- 400V級以上の三相モータをインバータ駆動する場合は、モータの絶縁対策が必要です。
- 普通制動回路と急制動回路では、ブレーキの動作遅れ時間が異なります。
  G40頁表G26に動作遅れ時間を表示していますので、ご用途にあった回路に合わせてください。
- 昇降装置や停止精度を良くしたい場合は、急制動回路としてください。
- 進相コンデンサを取り付ける場合は、急制動回路としてください。
- 急制動回路用の電磁接触器・バリスタにつきましては、G44頁表G29をご参照ください。
- 急制動回路の場合、ブレーキ回路の電磁接触器はモータの電磁接触器と連動させてください。

- ブレーキ電源は、必ずインバータの一次側から取ってください。
- ブレーキ回路の電磁接触器の開閉は、インバータの制御とタイミングを合わせてください。

オプション　海外仕様　結線

■アメリカ向け / UL・NEMA、カナダ向け / CSA

ブレーキ付　インバータ駆動

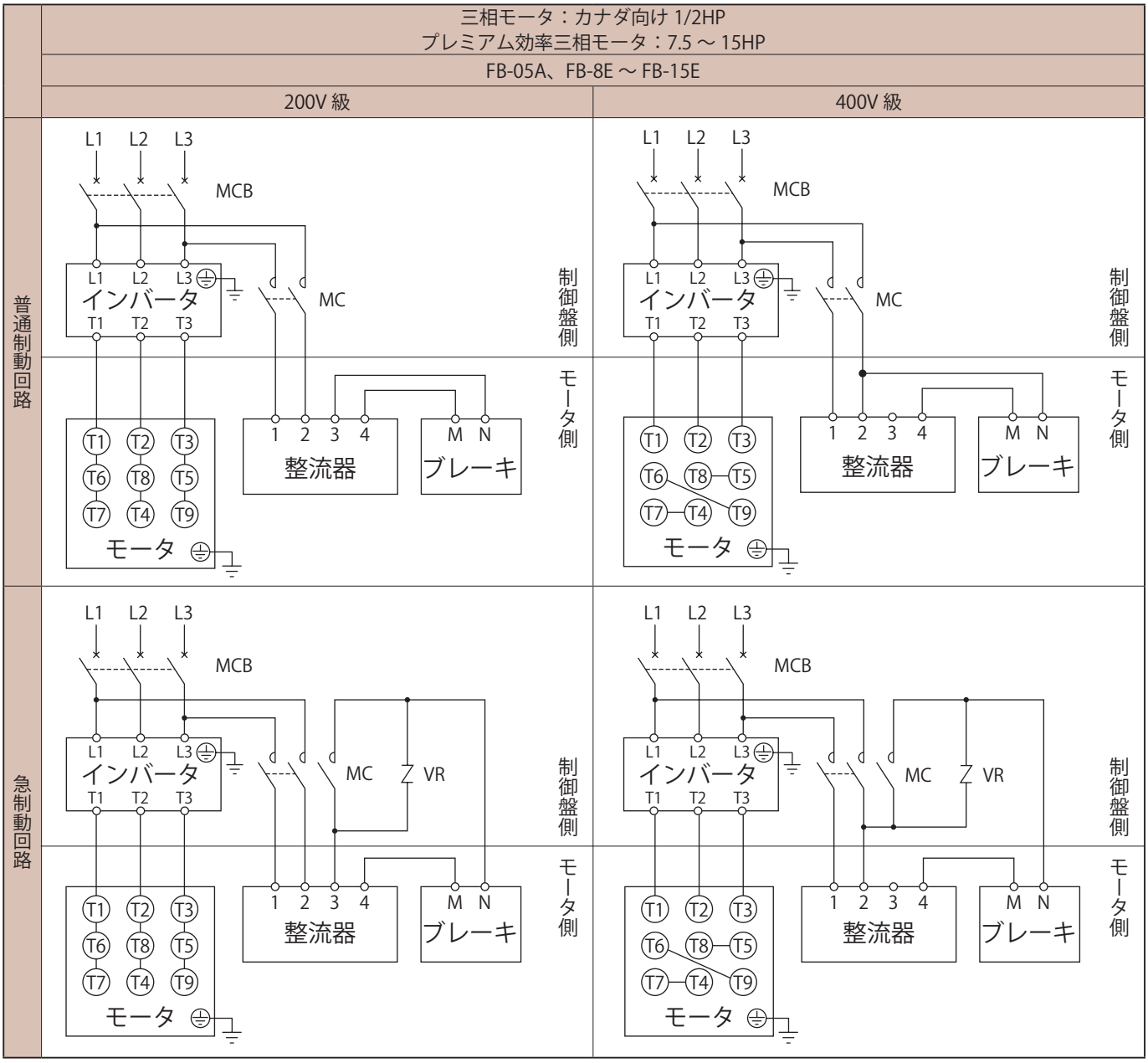

MC　：電磁接触器
MCB：配線用遮断器
VR　：バリスタ（接点・整流器などの保護用）
― お客様にてご準備ください。

- カナダ向け口出線3本仕様のモータ端子は、T1 T2 T3 のみとなります。
- ブレーキ形式は、G40頁表G26をご参照ください。
- 400V級以上の三相モータをインバータ駆動する場合は、モータの絶縁対策が必要です。
- 普通制動回路と急制動回路では、ブレーキの動作遅れ時間が異なります。
  G40頁表G26に動作遅れ時間を表示していますので、ご用途にあった回路に合わせてください。
- 昇降装置や停止精度を良くしたい場合は、急制動回路としてください。
- 進相コンデンサを取り付ける場合は、急制動回路としてください。
- 急制動回路用の電磁接触器・バリスタにつきましては、G44頁表G29をご参照ください。

- ブレーキ電源は、必ずインバータの一次側から取ってください。
- ブレーキ回路の電磁接触器の開閉は、インバータの制御とタイミングを合わせてください。

海外仕様　結線　オプション

■アメリカ向け / UL・NEMA、カナダ向け / CSA

ブレーキ付　インバータ駆動

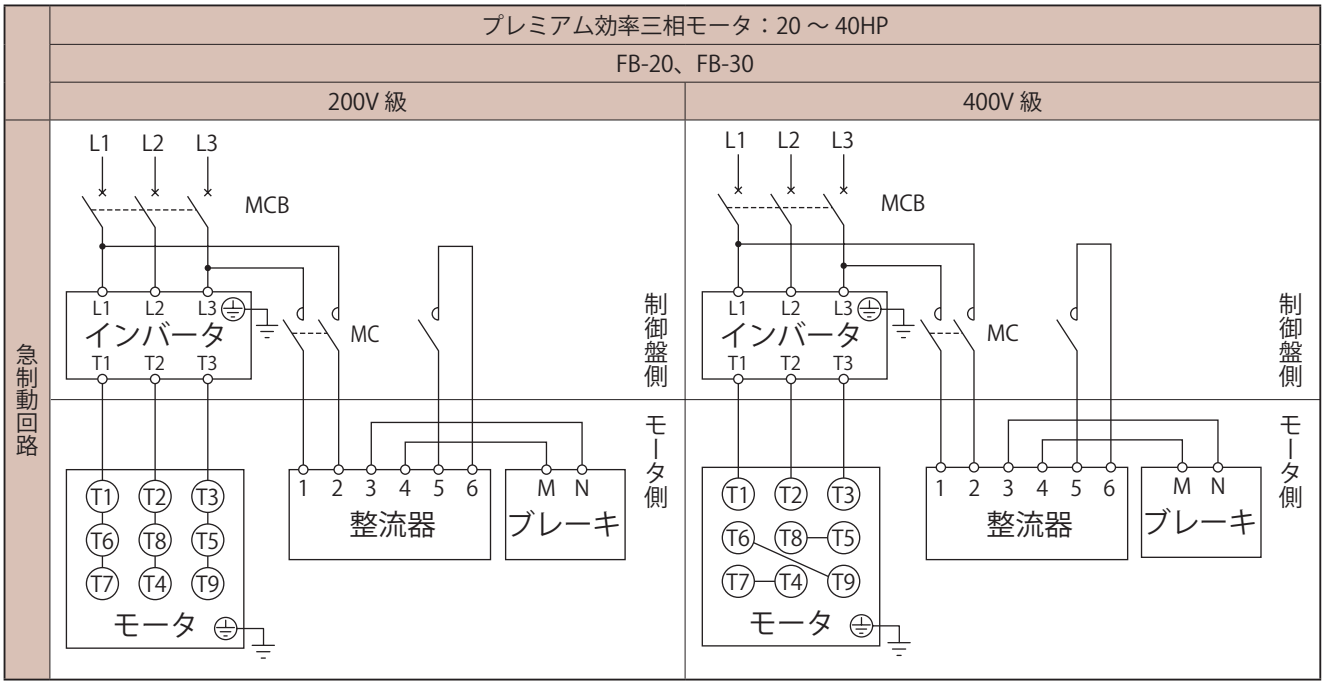

MC　：電磁接触器
MCB：配線用遮断器
└ お客様にてご準備ください。

- カナダ向け口出線3本仕様のモータ端子は、T1 T2 T3 のみとなります。
- ブレーキ形式は、G40頁表G26をご参照ください。
- 急制動回路でご使用ください。急制動回路用の電磁接触器につきましては、G44頁表G29をご参照ください。
- 整流器端子5-6間に短絡板を付けて出荷しています。結線の際には短絡板を外してご使用ください。

- ブレーキ電源は、必ずインバータの一次側から取ってください。
- ブレーキ回路の電磁接触器の開閉は、インバータの制御とタイミングを合わせてください。

オプション　海外仕様　結線

■欧州・シンガポール・東南アジア向け/ CE マーキング、中国向け/ CCC・CE マーキング、ロシア向け/ EAC

ブレーキ無　三相電源

三相モータ：0.1 ～ 3.7kW
プレミアム効率三相モータ：0.75 ～ 3.7kW

200V 級

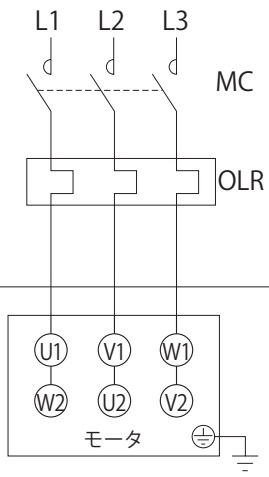

400V 級

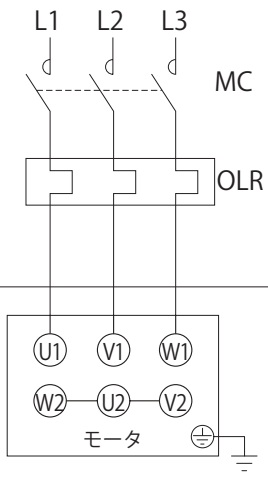

三相モータ：5.5 ～ 55kW
プレミアム効率三相モータ：5.5 ～ 55kW

400V 級 直入始動

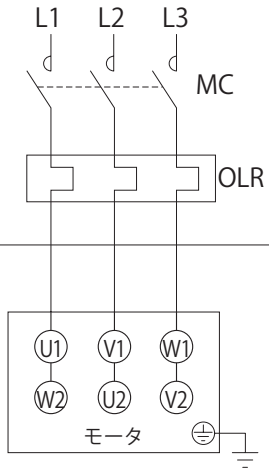

400V 級 人－ Δ 始動

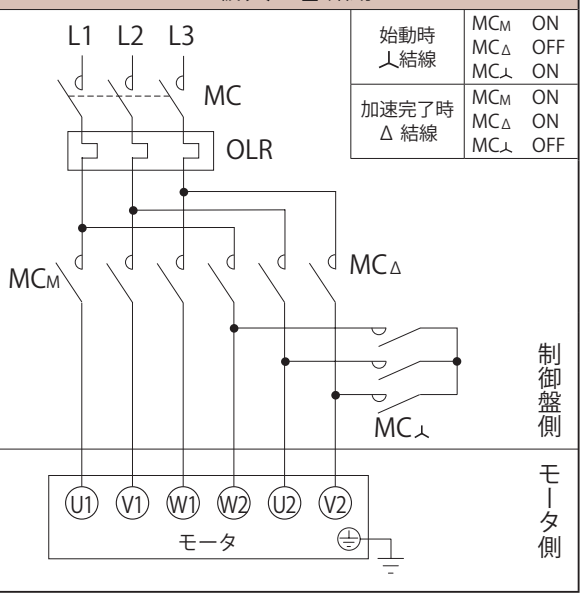

始動時 人結線	MCM	ON
	MCΔ	OFF
	MC人	ON
加速完了時 Δ 結線	MCM	ON
	MCΔ	ON
	MC人	OFF

MC　：電磁接触器
OLR　：過負荷保護装置またはサーマルリレー

お客様にてご準備ください。

海外仕様　結線　オプション

■欧州・シンガポール・東南アジア向け/ CE マーキング、中国向け/ CCC・CE マーキング、ロシア向け/ EAC

ブレーキ無　インバータ駆動

三相モータ：0.1 ～ 3.7kW
プレミアム効率三相モータ：0.75 ～ 3.7kW
インバータ用 AF モータ：0.1 ～ 2.2kW

200V 級

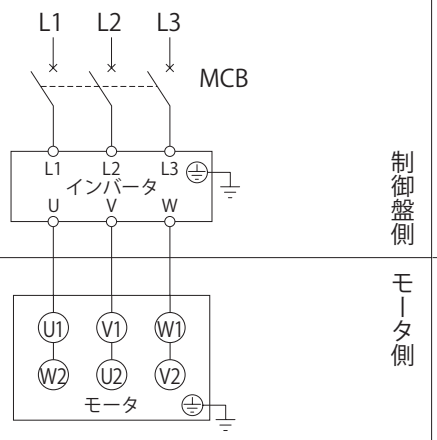

400V 級

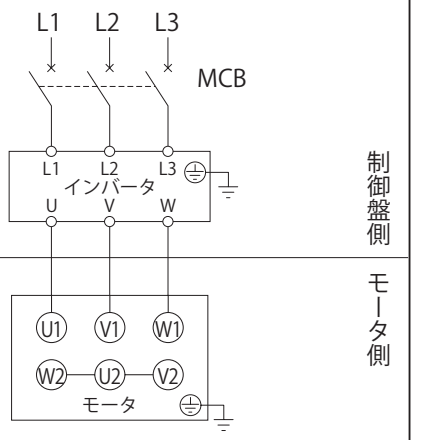

三相モータ：5.5～55kW
プレミアム効率三相モータ：5.5～55kW
インバータ用AFモータ：3.7～22kW

400V 級

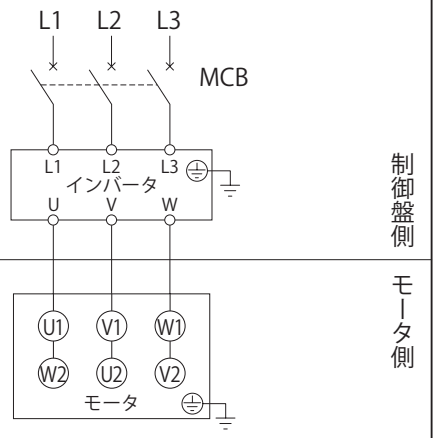

MCB ：配線用遮断器 ― お客様にてご準備ください。

・400V級の三相モータをインバータ駆動する場合は、モータの絶縁対策が必要です。

オプション　海外仕様　結線

■欧州・シンガポール・東南アジア向け/ CE マーキング、中国向け/ CCC・CE マーキング、ロシア向け/ EAC

ブレーキ付　三相電源　一方方向回転運転

三相モータ：0.1 ～ 3.7kW
プレミアム効率三相モータ：0.75 ～ 3.7kW

FB-01A ～ FB-05A、FB-1D ～ FB-3D、FB-1E ～ FB-5E、FB-5B

	200V 級	400V 級
普通制動回路	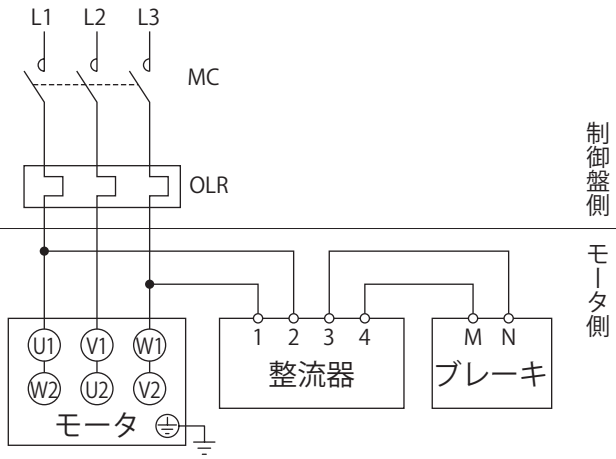	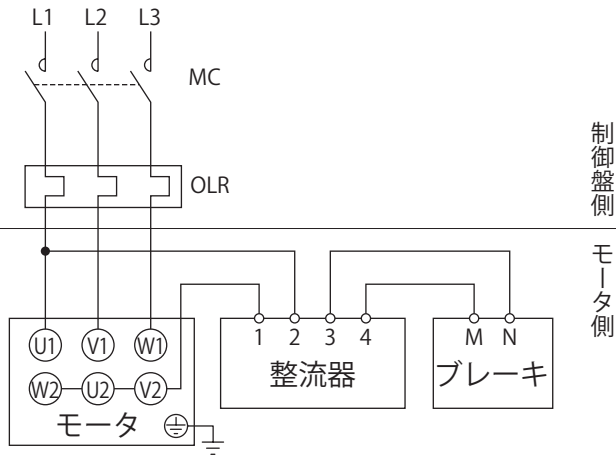
急制動回路	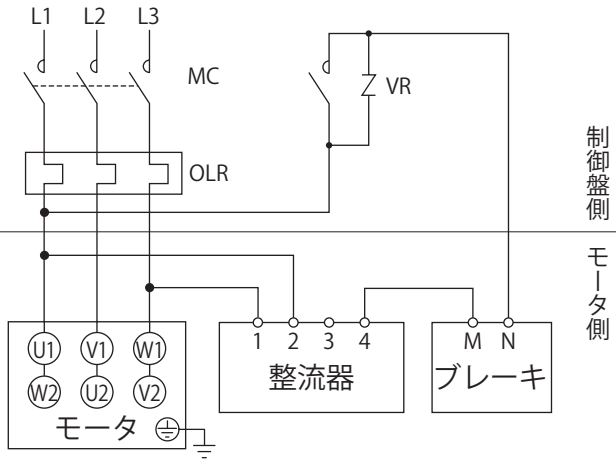	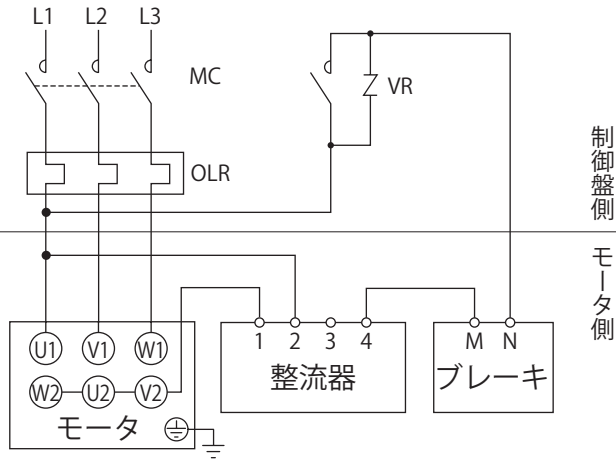

MC　：電磁接触器
OLR　：過負荷保護装置またはサーマルリレー
VR　：バリスタ（接点・整流器などの保護用）
― お客様にてご準備ください。

- ブレーキ形式は、G40頁表G26をご参照ください。
- 普通制動回路と急制動回路では、ブレーキの動作遅れ時間が異なります。
  G40頁表G26に動作遅れ時間を表示していますので、ご用途にあった回路に合わせてください。
- 昇降装置や停止精度を良くしたい場合は、急制動回路としてください。
- 進相コンデンサを取り付ける場合は、急制動回路としてください。
- 急制動回路用の電磁接触器・バリスタにつきましては、G44頁表G29をご参照ください。
- 急制動回路の場合、ブレーキ回路の電磁接触器はモータの電磁接触器と連動させてください。

海外仕様　結線　オプション

■欧州・シンガポール・東南アジア向け/ CE マーキング、中国向け/ CCC・CE マーキング、ロシア向け/ EAC

ブレーキ付　三相電源　一方方向回転運転

三相モータ：5.5 ～ 11kW
プレミアム効率三相モータ：5.5 ～ 11kW

FB-8B、FB-10B1、FB-15B1、FB-8E ～ FB-15E

普通制動回路

400V 級 直入始動

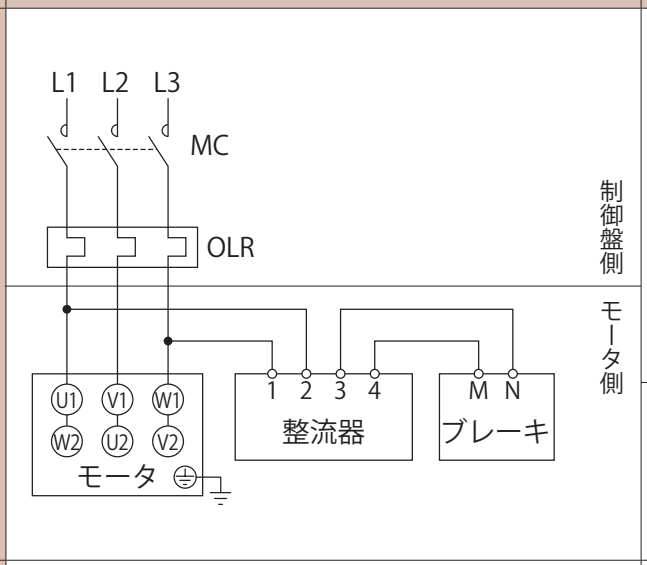

400V 級 ⅄－ Δ 始動

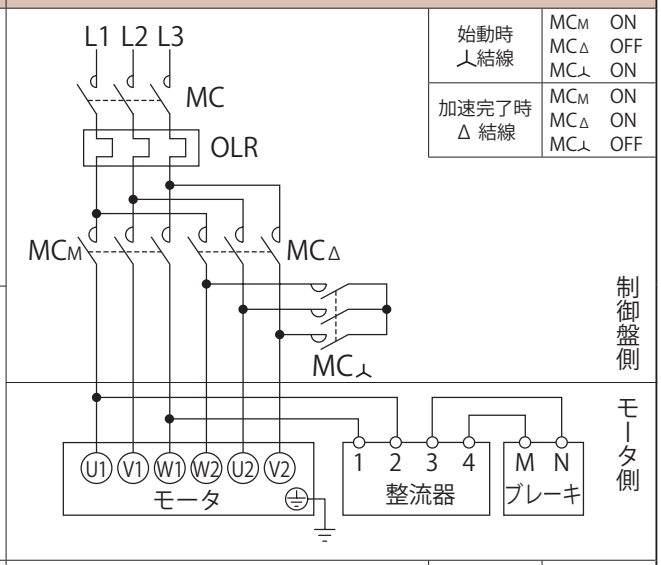

急制動回路

400V 級 直入始動

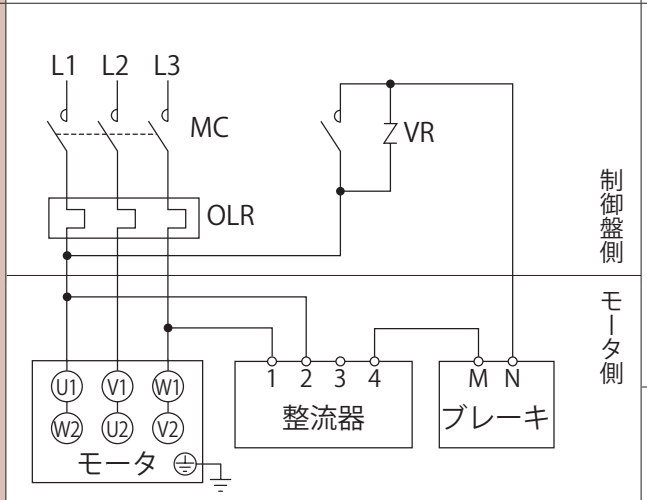

400V 級 ⅄－ Δ 始動

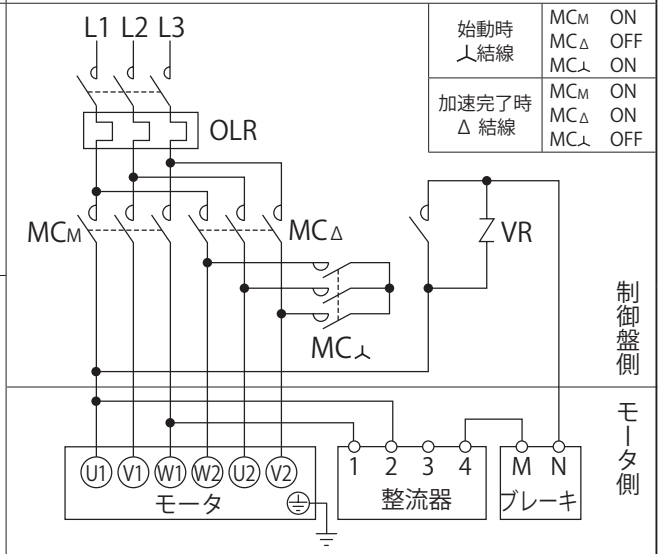

MC　：電磁接触器
OLR　：過負荷保護装置またはサーマルリレー
VR　：バリスタ（接点・整流器などの保護用）
― お客様にてご準備ください。

- ブレーキ形式は、G40頁表G26をご参照ください。
- 普通制動回路と急制動回路では、ブレーキの動作遅れ時間が異なります。
  G40頁表G26に動作遅れ時間を表示していますので、ご用途にあった回路に合わせてください。
- 昇降装置や停止精度を良くしたい場合は、急制動回路としてください。
- 進相コンデンサを取り付ける場合は、急制動回路としてください。
- 急制動回路用の電磁接触器・バリスタにつきましては、G44頁表G29をご参照ください。
- 急制動回路の場合、ブレーキ回路の電磁接触器はモータの電磁接触器と連動させてください。

オプション　海外仕様　結線

■欧州・シンガポール・東南アジア向け/ CE マーキング、中国向け/ CCC・CE マーキング、ロシア向け/ EAC

ブレーキ付　三相電源　一方方向回転運転

三相モータ：15 ～ 30kW
プレミアム効率三相モータ：15 ～ 30kW
FB-20、FB-30

400V 級 直入始動

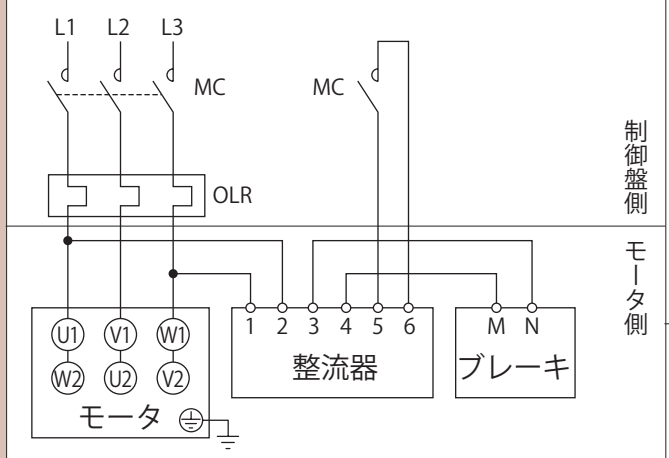

400V 級 人－ Δ 始動

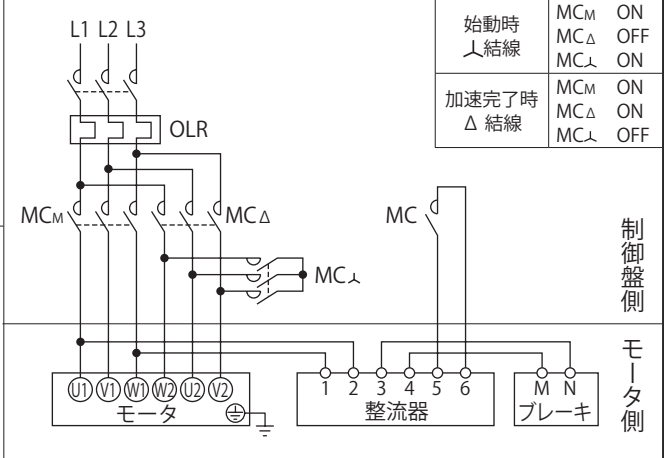

三相モータ：37 ～ 45kW
プレミアム効率三相モータ：37 ～ 45kW
ESB-250、ESB-250-2

400V 級 直入始動

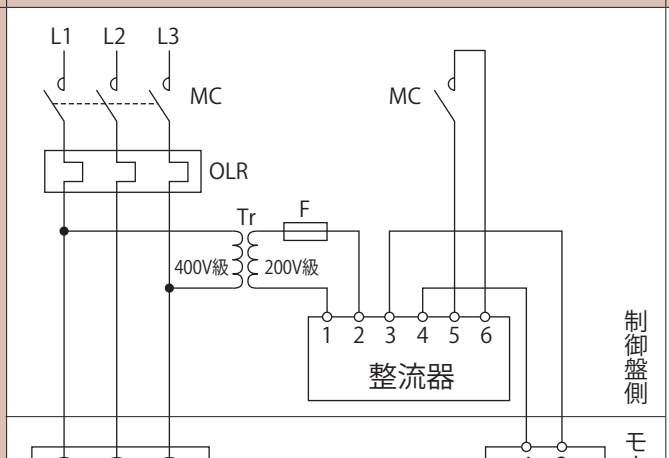

400V 級 人－ Δ 始動

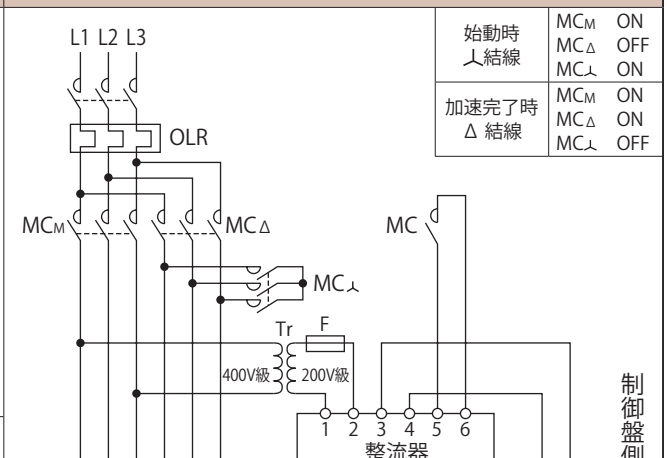

MC　：電磁接触器
OLR　：過負荷保護装置またはサーマルリレー
Tr　：トランス容量 250VA ～ 600VA、二次電圧 200V ～ 220V
F　：ヒューズ 3 ～ 5A

― お客様にてご準備ください。

- ブレーキ形式は、G40頁表G26をご参照ください。
- 急制動回路でご使用ください。急制動回路用の電磁接触器につきましては、G44頁表G29をご参照ください。
- 急制動回路の場合、ブレーキ回路の電磁接触器はモータの電磁接触器と連動させてください。
- FB-20、FB-30は整流器端子5-6間に短絡板を付けて出荷しています。結線の際には短絡板を外してご使用ください。
- ESB-250、ESB-250-2の整流器は本体と別置です。整流器は屋内用で製作されていますので、水などがかからない場所に設置してください。
- ESB-250、ESB-250-2は200V級用です。400V級電源の場合は400V/200Vトランスをご準備ください。

海外仕様　結線　オプション

■欧州・シンガポール・東南アジア向け/ CE マーキング、中国向け/ CCC・CE マーキング、ロシア向け/ EAC

ブレーキ付　インバータ駆動

三相モータ：0.1 ～ 3.7kW
プレミアム効率三相モータ：0.75 ～ 3.7kW
インバータ用 AF モータ：0.1 ～ 2.2kW

FB-01A ～ FB-05A、FB-1D ～ FB-3D、FB-1E ～ FB-5E、FB-5B

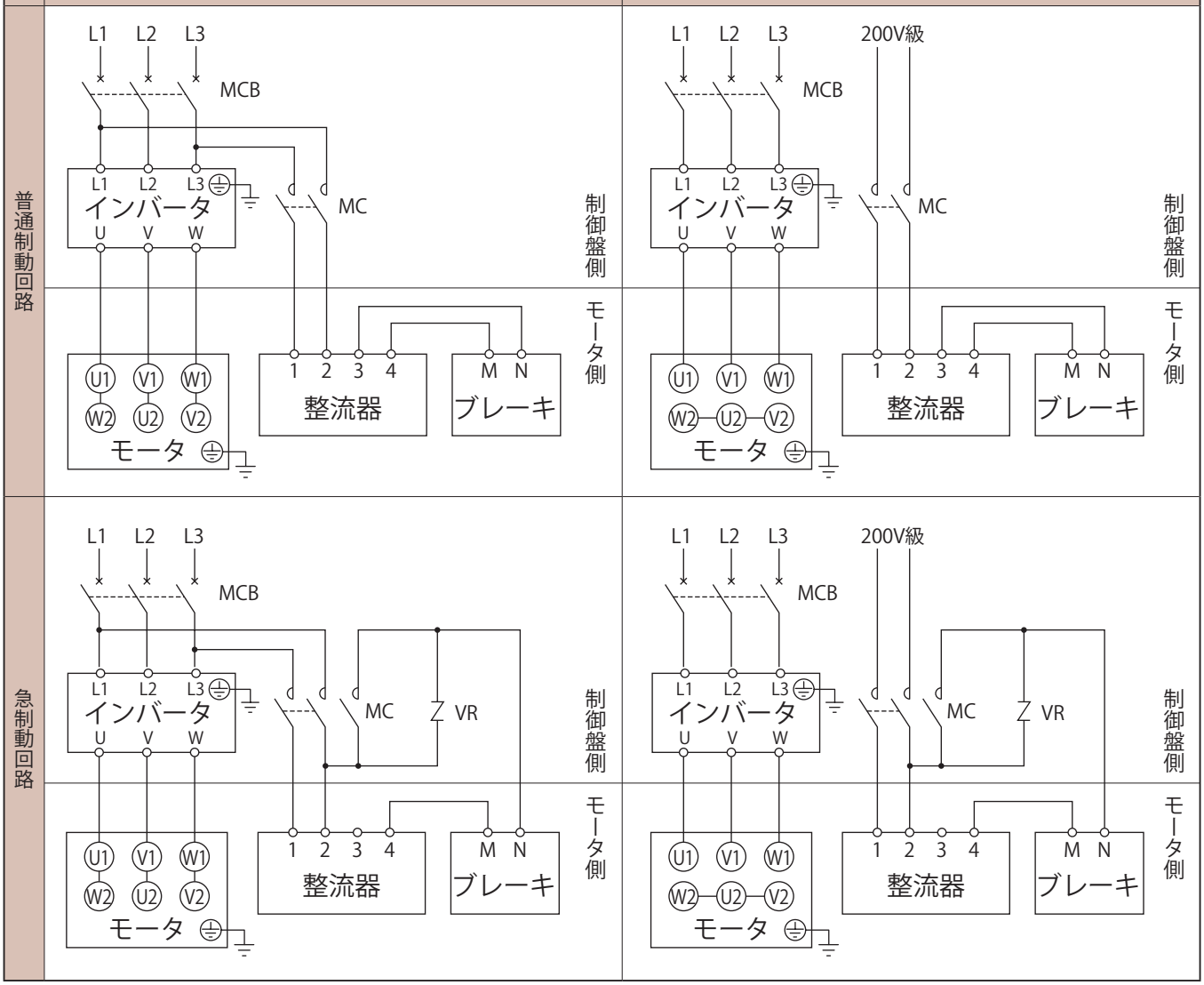

MC　：電磁接触器
MCB：配線用遮断器
VR　：バリスタ（接点・整流器などの保護用）
― お客様にてご準備ください。

・モータ電圧400V級の場合、ブレーキは200V級となりますので、インバータ駆動時は別切り回路でブレーキを200V級電源に接続してください。ブレーキを400V級電源に接続するとブレーキが焼損しますのでご注意ください。

・ブレーキ形式は、G40頁表G26をご参照ください。
・400V級の三相モータをインバータ駆動する場合は、モータの絶縁対策が必要です。
・普通制動回路と急制動回路では、ブレーキの動作遅れ時間が異なります。
　G40頁表G26に動作遅れ時間を表示していますので、ご用途にあった回路に合わせてください。
・昇降装置や停止精度を良くしたい場合は、急制動回路としてください。
・進相コンデンサを取り付ける場合は、急制動回路としてください。
・急制動回路用の電磁接触器・バリスタにつきましては、G44頁表G29をご参照ください。

・ブレーキ電源は、必ずインバータの一次側から取ってください。
・ブレーキ回路の電磁接触器の開閉は、インバータの制御とタイミングを合わせてください。

オプション　海外仕様　結線

■欧州・シンガポール・東南アジア向け/ CE マーキング、中国向け/ CCC・CE マーキング、ロシア向け/ EAC

ブレーキ付　インバータ駆動

	三相モータ：5.5 ～ 11kW プレミアム効率三相モータ：5.5 ～ 11kW インバータ用 AF モータ：3.7 ～ 7.5kW
	FB-8B、FB-10B1 ～ FB-15B1、FB-8E ～ FB-15E
	400V 級

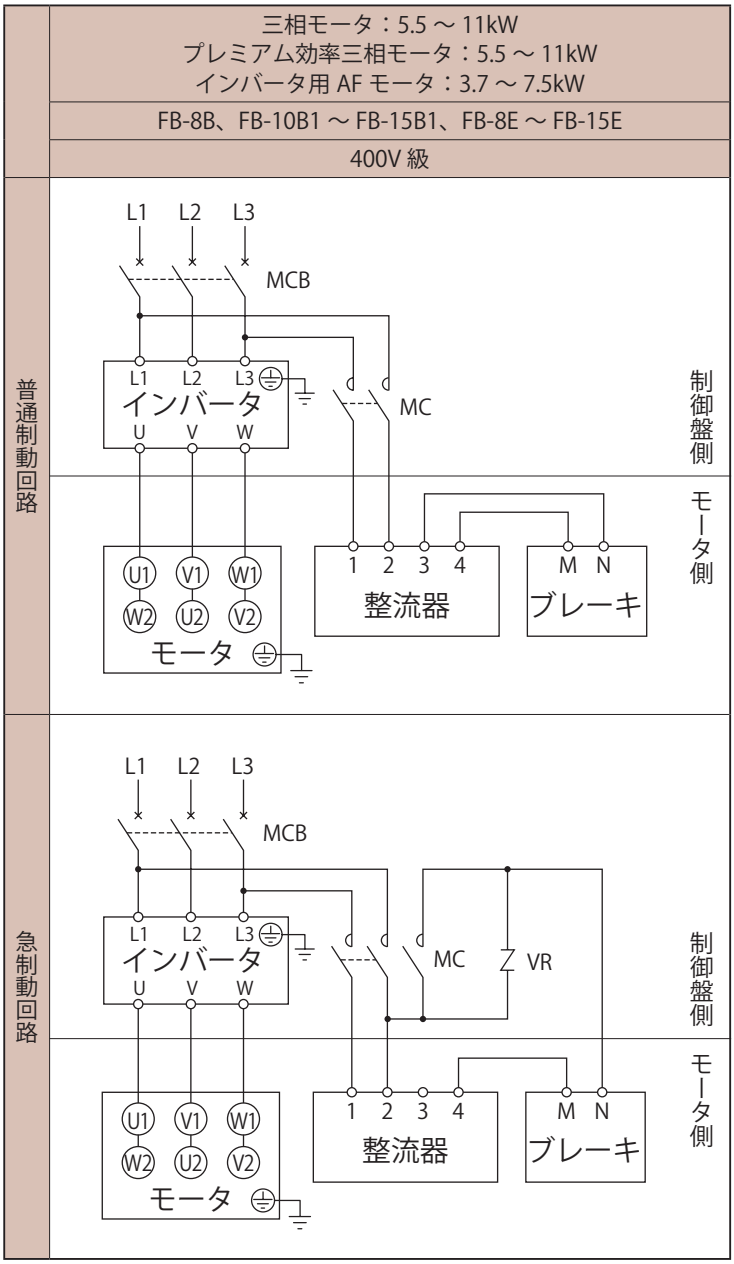

MC　：電磁接触器
MCB：配線用遮断器
VR　：バリスタ（接点・整流器などの保護用）
― お客様にてご準備ください。

- ブレーキ形式は、G40頁表G26をご参照ください。
- 400V級の三相モータをインバータ駆動する場合は、モータの絶縁対策が必要です。
- 普通制動回路と急制動回路では、ブレーキの動作遅れ時間が異なります。
  G40頁表G26に動作遅れ時間を表示していますので、ご用途にあった回路に合わせてください。
- 昇降装置や停止精度を良くしたい場合は、急制動回路としてください。
- 進相コンデンサを取り付ける場合は、急制動回路としてください。
- 急制動回路用の電磁接触器・バリスタにつきましては、G44頁表G29をご参照ください。

- ブレーキ電源は、必ずインバータの一次側から取ってください。
- ブレーキ回路の電磁接触器の開閉は、インバータの制御とタイミングを合わせてください。

海外仕様　結線　オプション

■欧州・シンガポール・東南アジア向け/ CE マーキング、中国向け/ CCC・CE マーキング、ロシア向け/ EAC

ブレーキ付　インバータ駆動

三相モータ：15 ～ 30kW
プレミアム効率三相モータ：15 ～ 30kW
インバータ用 AF モータ：11 ～ 22kW

FB-20、FB-30

400V 級

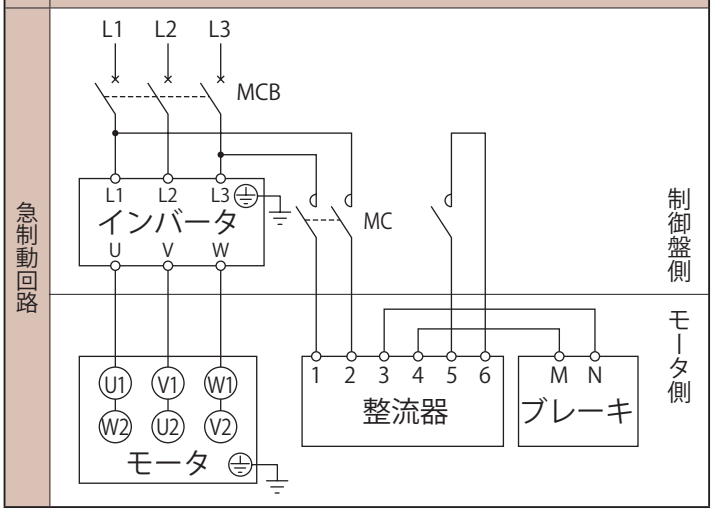

三相モータ：37 ～ 45kW
プレミアム効率三相モータ：37 ～ 45kW

ESB-250、ESB-250-2

400V 級

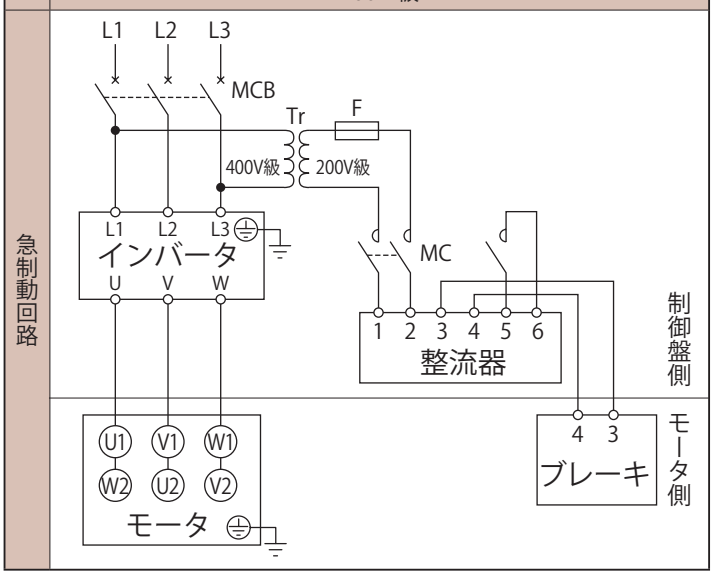

MC　：電磁接触器
MCB：配線用遮断器
Tr　：トランス容量 250VA ～ 600VA、二次電圧 200V ～ 220V
F　：ヒューズ 3 ～ 5A

お客様にてご準備ください。

- ブレーキ形式は、G40頁表G26をご参照ください。
- 400V級の三相モータをインバータ駆動する場合は、モータの絶縁対策が必要です。
- 急制動回路でご使用ください。急制動回路用の電磁接触器につきましては、G44頁表G29をご参照ください。
- FB-20、FB-30は整流器端子5-6間に短絡板を付けて出荷しています。結線の際には短絡板を外してご使用ください。
- ESB-250、ESB-250-2の整流器は本体と別置です。整流器は屋内用で製作されていますので、水などがかからない場所に設置してください。
- ESB-250、ESB-250-2は200V級用です。400V級電源の場合は400V/200Vトランスをご準備ください。

- ブレーキ電源は、必ずインバータの一次側から取ってください。
- ブレーキ回路の電磁接触器の開閉は、インバータの制御とタイミングを合わせてください。

オプション　海外仕様　結線

■韓国向け / KS

ブレーキ無　三相電源

プレミアム効率三相モータ：0.75 ～ 55kW

220V

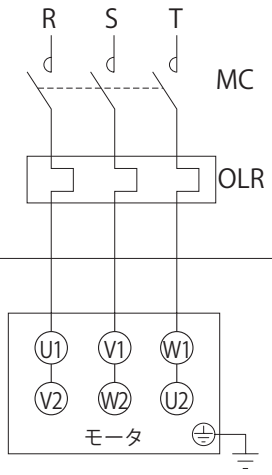

380V

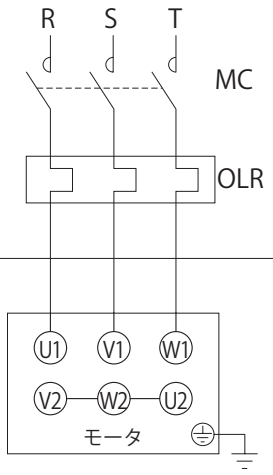

プレミアム効率三相モータ：0.75 ～ 3.7kW

440V

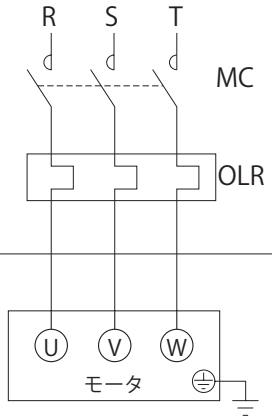

MC　：電磁接触器
OLR　：過負荷保護装置またはサーマルリレー

お客様にてご準備ください。

海外仕様　結線　オプション

■韓国向け / KS

ブレーキ無　三相電源

プレミアム効率三相モータ：5.5 ～ 55kW

440V 直入始動

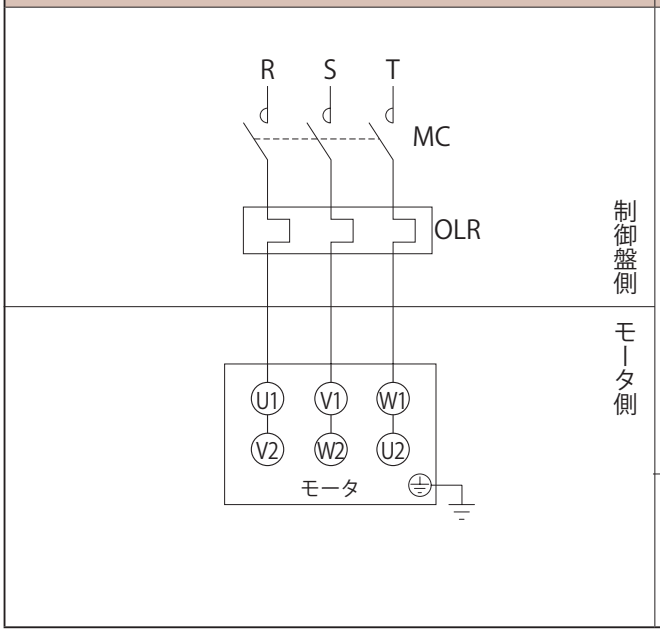

440V 人－ Δ 始動

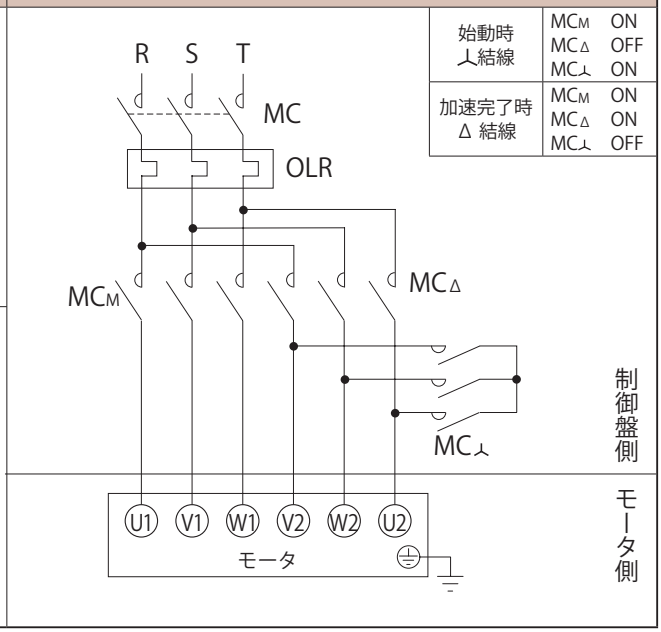

MC　：電磁接触器
OLR ：過負荷保護装置またはサーマルリレー
└ お客様にてご準備ください。

オプション　海外仕様　結線

■韓国向け / KS

ブレーキ無　インバータ駆動

プレミアム効率三相モータ：0.75 ～ 55kW

220V

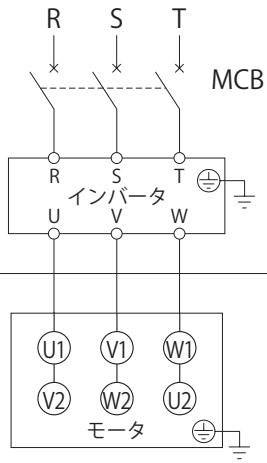

380V

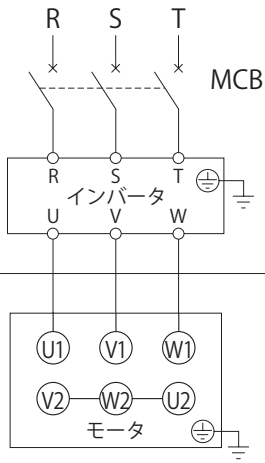

プレミアム効率三相モータ：0.75 ～ 3.7kW

440V

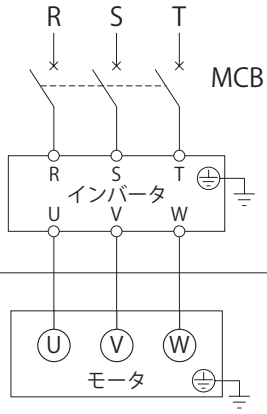

プレミアム効率三相モータ：5.5 ～ 55kW

440V

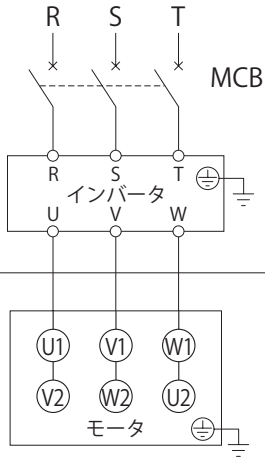

MCB ：配線用遮断器 ― お客様にてご準備ください。

海外仕様　結線　オプション

■韓国向け / KS

ブレーキ付　三相電源　一方方向回転運転

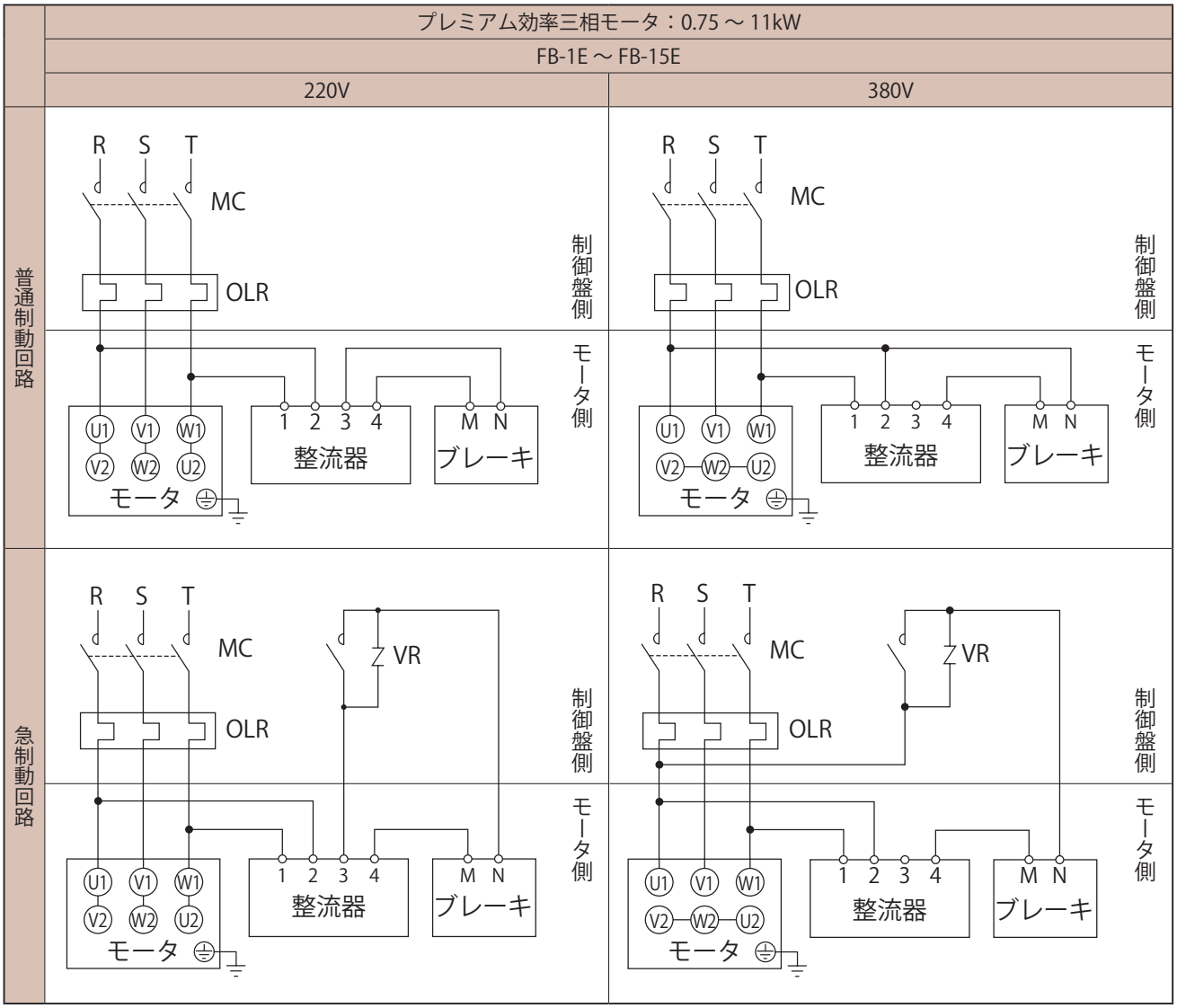

MC　：電磁接触器
OLR ：過負荷保護装置またはサーマルリレー
VR　：バリスタ（接点・整流器などの保護用）
― お客様にてご準備ください。

- ブレーキ形式は、G40頁表G26をご参照ください。
- 普通制動回路と急制動回路では、ブレーキの動作遅れ時間が異なります。
  G40頁表G26に動作遅れ時間を表示していますので、ご用途にあった回路に合わせてください。
- 昇降装置や停止精度を良くしたい場合は、急制動回路としてください。
- 進相コンデンサを取り付ける場合は、急制動回路としてください。
- 急制動回路用の電磁接触器・バリスタにつきましては、G44頁表G29をご参照ください。
- 急制動回路の場合、ブレーキ回路の電磁接触器はモータの電磁接触器と連動させてください。

オプション　海外仕様　結線

■韓国向け / KS

ブレーキ付　三相電源　一方方向回転運転

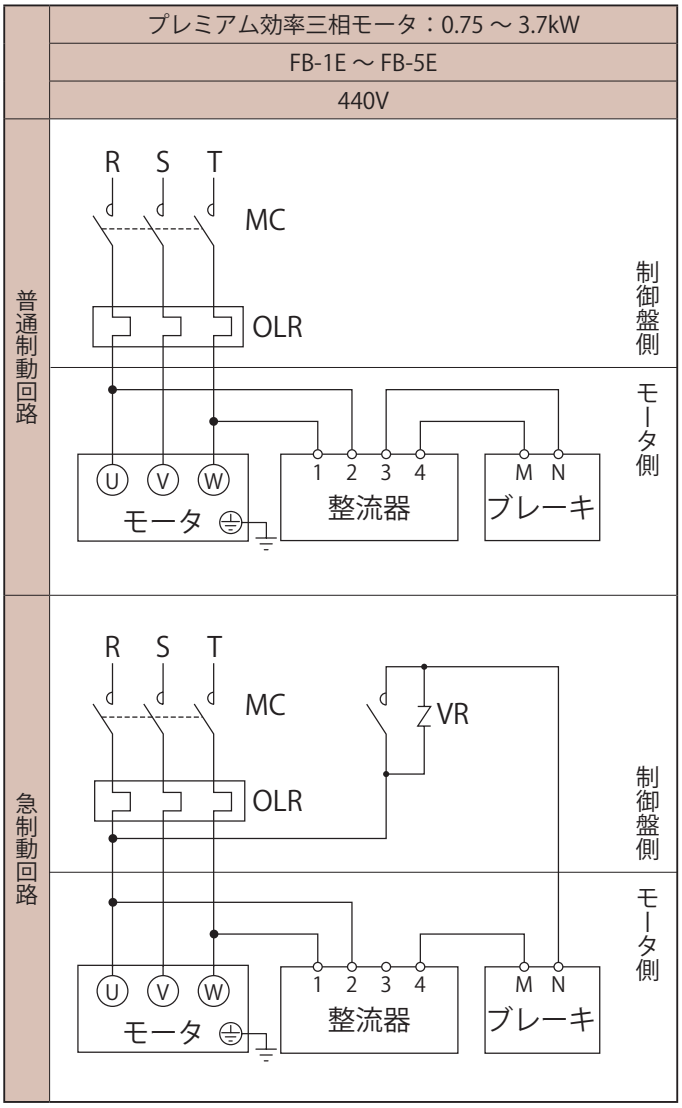

MC　：電磁接触器
OLR　：過負荷保護装置またはサーマルリレー
VR　：バリスタ（接点・整流器などの保護用）
― お客様にてご準備ください。

- ブレーキ形式は、G40頁表G26をご参照ください。
- 普通制動回路と急制動回路では、ブレーキの動作遅れ時間が異なります。
  G40頁表G26に動作遅れ時間を表示していますので、ご用途にあった回路に合わせてください。
- 昇降装置や停止精度を良くしたい場合は、急制動回路としてください。
- 進相コンデンサを取り付ける場合は、急制動回路としてください。
- 急制動回路用の電磁接触器・バリスタにつきましては、G44頁表G29をご参照ください。
- 急制動回路の場合、ブレーキ回路の電磁接触器はモータの電磁接触器と連動させてください。

海外仕様　結線　オプション

■韓国向け / KS

ブレーキ付　三相電源　一方方向回転運転

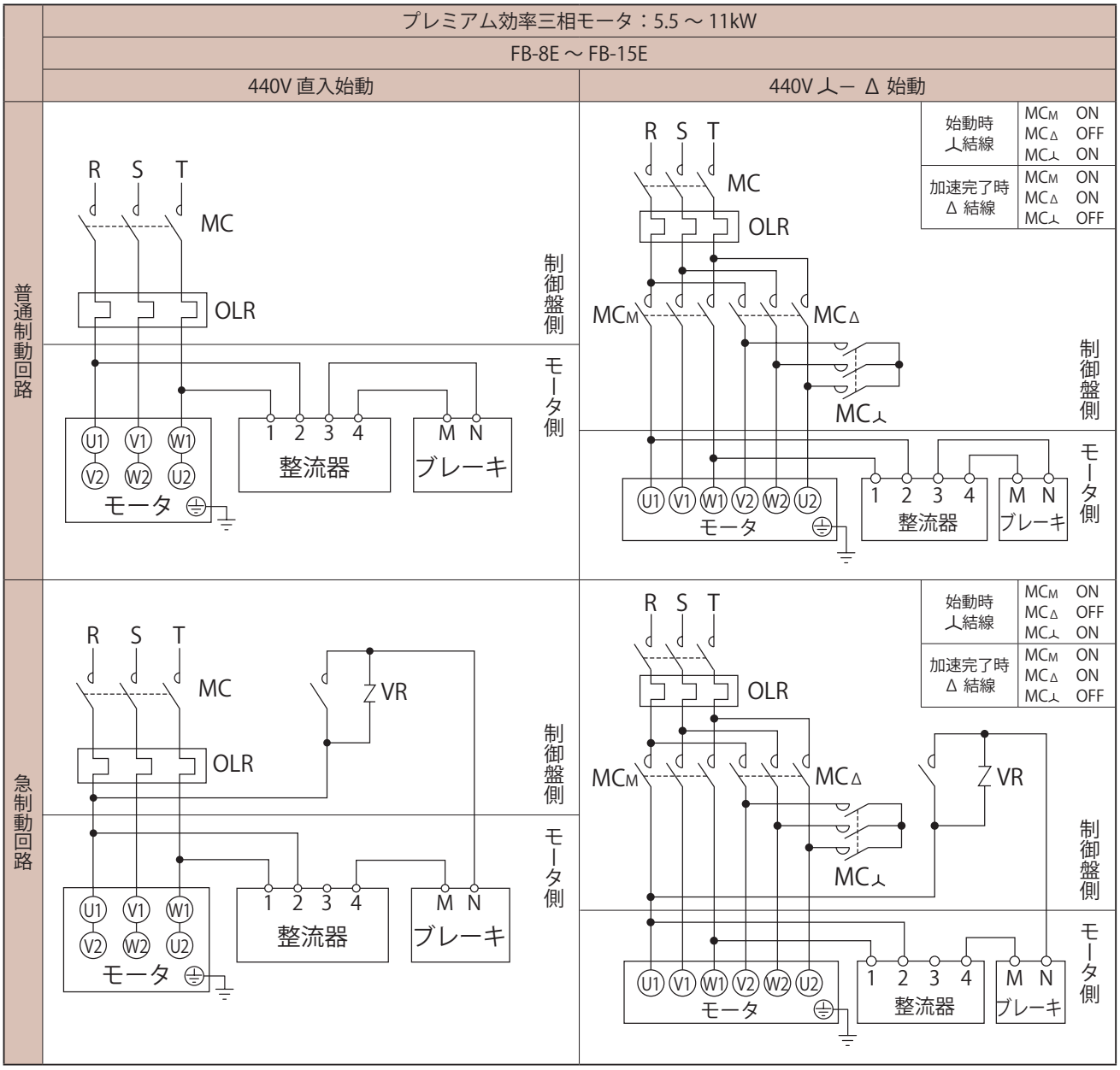

MC　：電磁接触器
OLR ：過負荷保護装置またはサーマルリレー
VR　：バリスタ（接点・整流器などの保護用）
― お客様にてご準備ください。

- ブレーキ形式は、G40頁表G26をご参照ください。
- 普通制動回路と急制動回路では、ブレーキの動作遅れ時間が異なります。
  G40頁表G26に動作遅れ時間を表示していますので、ご用途にあった回路に合わせてください。
- 昇降装置や停止精度を良くしたい場合は、急制動回路としてください。
- 進相コンデンサを取り付ける場合は、急制動回路としてください。
- 急制動回路用の電磁接触器・バリスタにつきましては、G44頁表G29をご参照ください。
- 急制動回路の場合、ブレーキ回路の電磁接触器はモータの電磁接触器と連動させてください。

オプション　海外仕様　結線

■韓国向け / KS

ブレーキ付　三相電源　一方方向回転運転

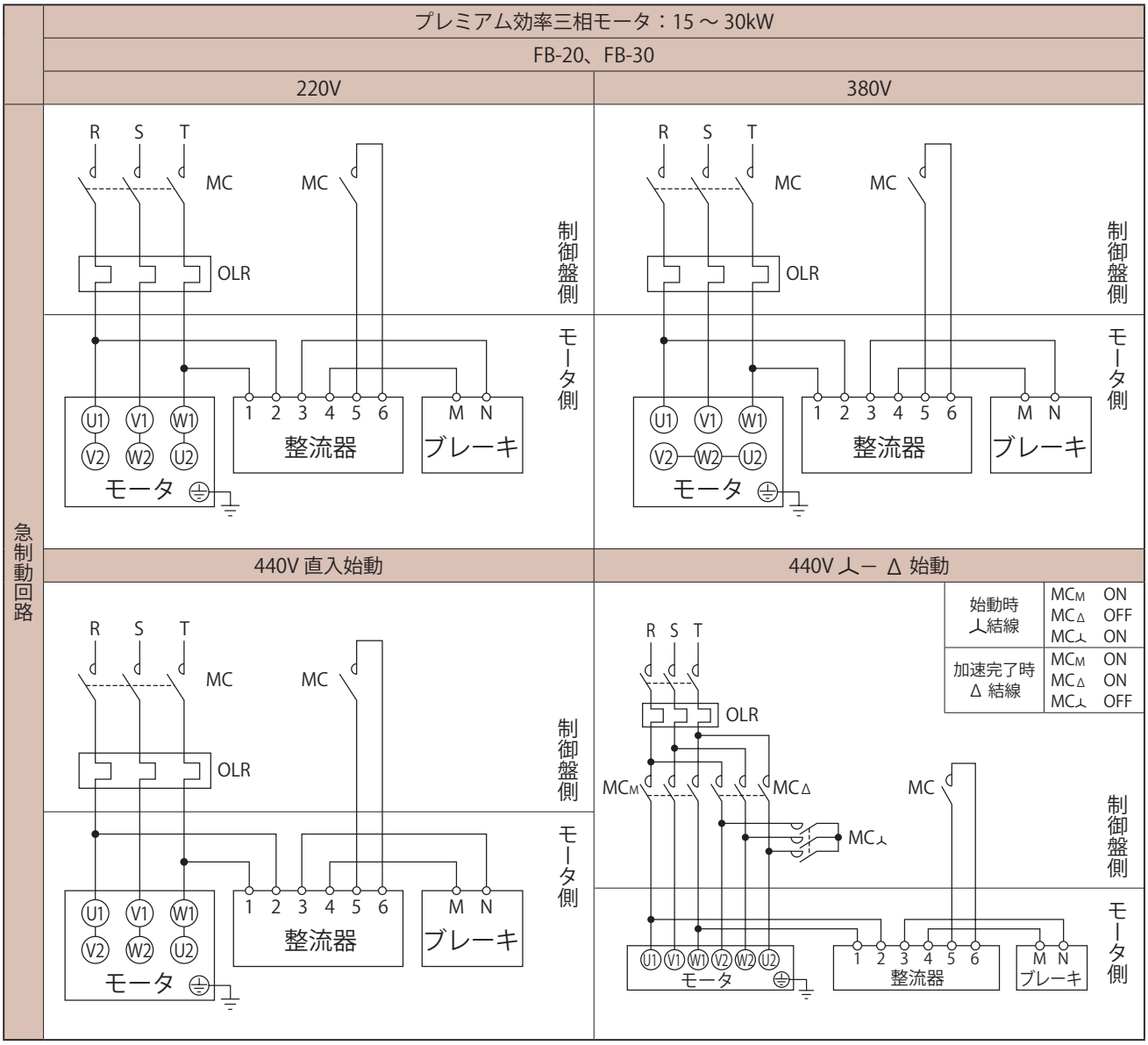

MC　：電磁接触器
OLR　：過負荷保護装置またはサーマルリレー
└ お客様にてご準備ください。

- ブレーキ形式は、G40頁表G26をご参照ください。
- 急制動回路でご使用ください。急制動回路用の電磁接触器につきましては、G44頁表G29をご参照ください。
- 急制動回路の場合、ブレーキ回路の電磁接触器はモータの電磁接触器と連動させてください。
- 整流器端子5-6間に短絡板を付けて出荷しています。結線の際には短絡板を外してご使用ください。

海外仕様　結線　オプション

■韓国向け / KS

ブレーキ付　インバータ駆動

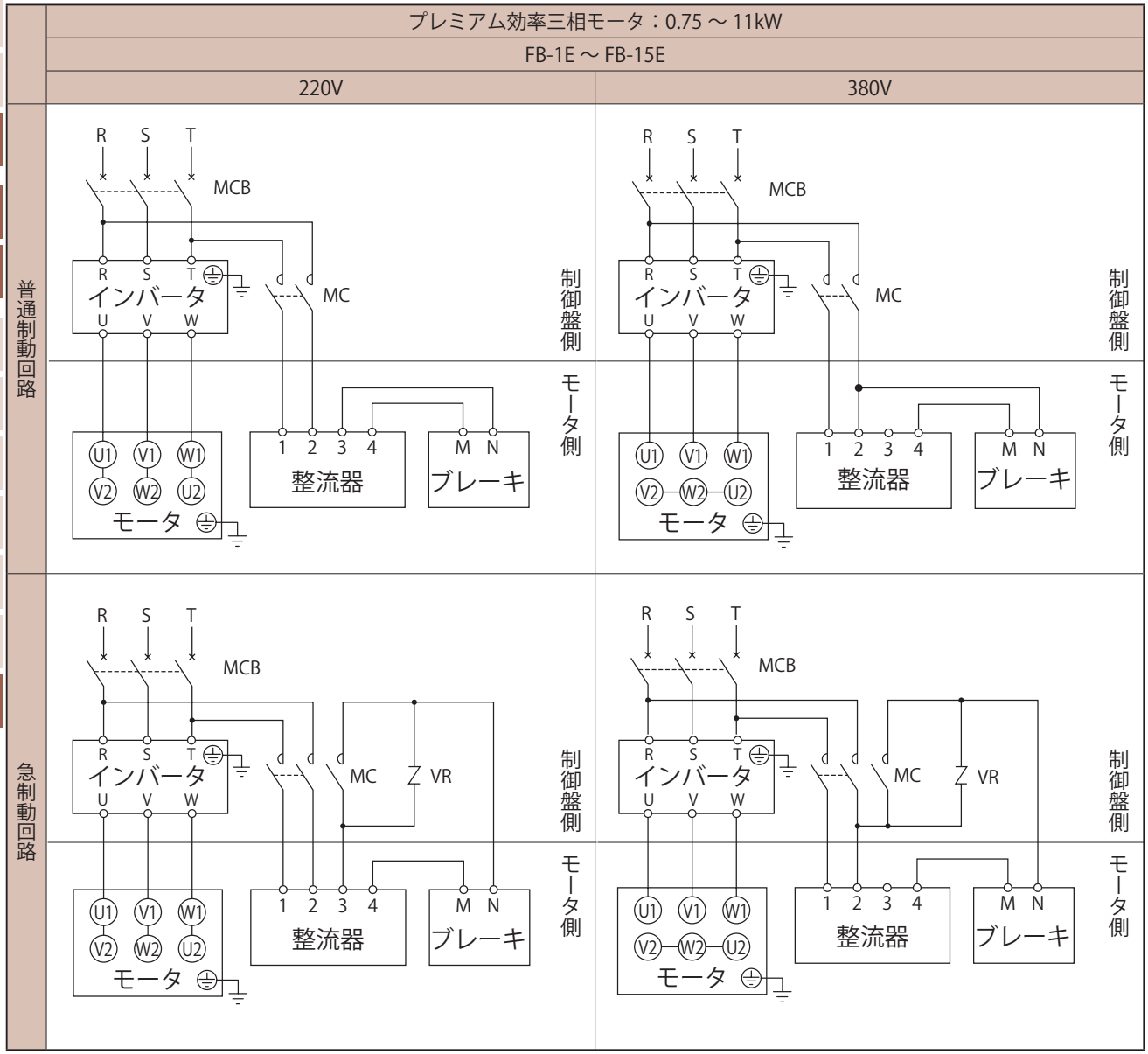

MC　：電磁接触器
MCB：配線用遮断器
VR　：バリスタ（接点・整流器などの保護用）
― お客様にてご準備ください。

- ブレーキ形式は、G40頁表G26をご参照ください。
- 普通制動回路と急制動回路では、ブレーキの動作遅れ時間が異なります。
  G40頁表G26に動作遅れ時間を表示していますので、ご用途にあった回路に合わせてください。
- 昇降装置や停止精度を良くしたい場合は、急制動回路としてください。
- 進相コンデンサを取り付ける場合は、急制動回路としてください。
- 急制動回路用の電磁接触器・バリスタにつきましては、G44頁表G29をご参照ください。

- ブレーキ電源は、必ずインバータの一次側から取ってください。
- ブレーキ回路の電磁接触器の開閉は、インバータの制御とタイミングを合わせてください。

オプション　海外仕様　結線

■韓国向け / KS

ブレーキ付　インバータ駆動

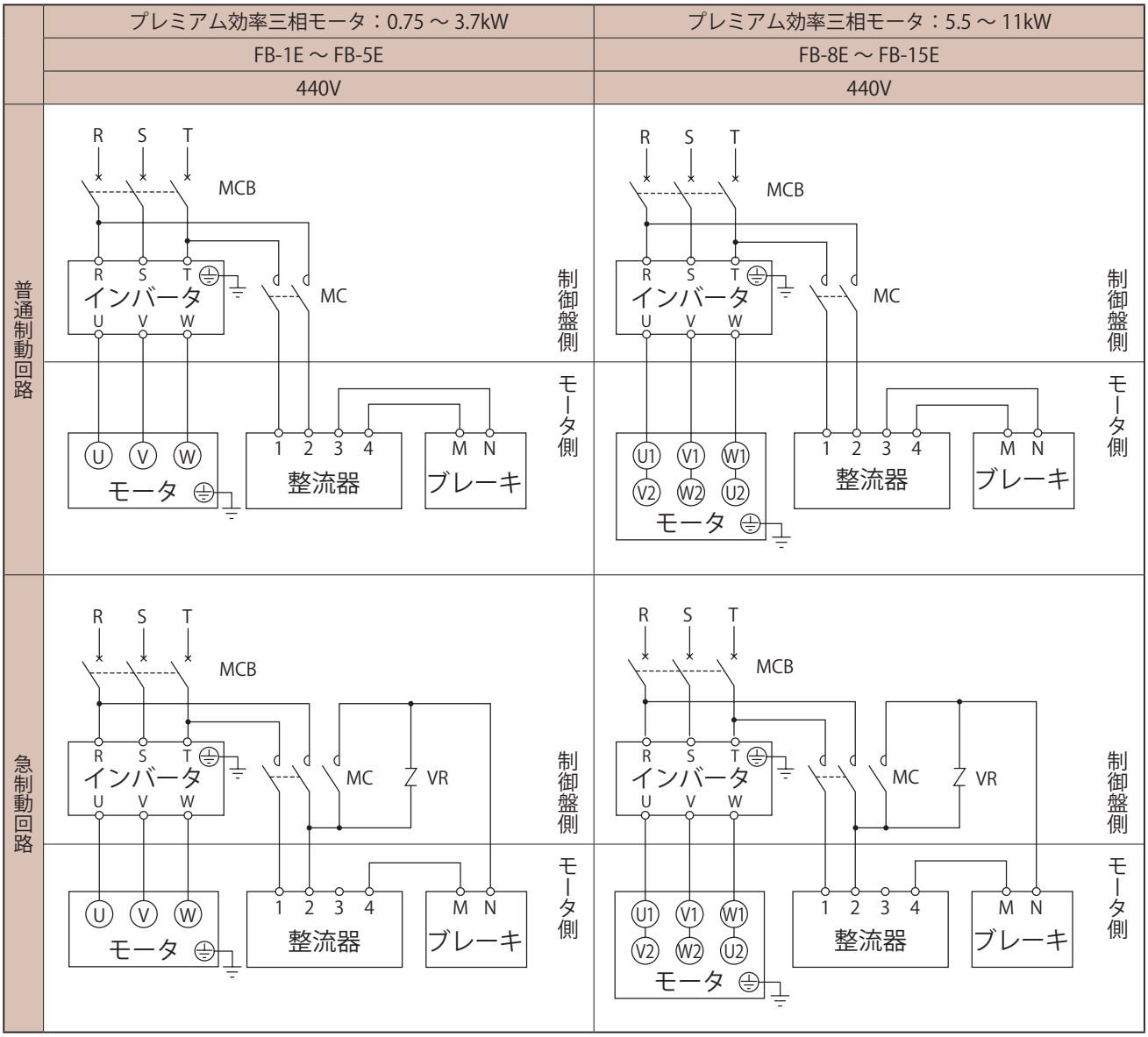

MC　：電磁接触器
MCB：配線用遮断器
VR　：バリスタ（接点・整流器などの保護用）
― お客様にてご準備ください。

- ブレーキ形式は、G40頁表G26をご参照ください。
- 普通制動回路と急制動回路では、ブレーキの動作遅れ時間が異なります。
  G40頁表G26に動作遅れ時間を表示していますので、ご用途にあった回路に合わせてください。
- 昇降装置や停止精度を良くしたい場合は、急制動回路としてください。
- 進相コンデンサを取り付ける場合は、急制動回路としてください。
- 急制動回路用の電磁接触器・バリスタにつきましては、G44頁表G29をご参照ください。

- ブレーキ電源は、必ずインバータの一次側から取ってください。
- ブレーキ回路の電磁接触器の開閉は、インバータの制御とタイミングを合わせてください。

海外仕様　結線　オプション

■韓国向け / KS

ブレーキ付　インバータ駆動

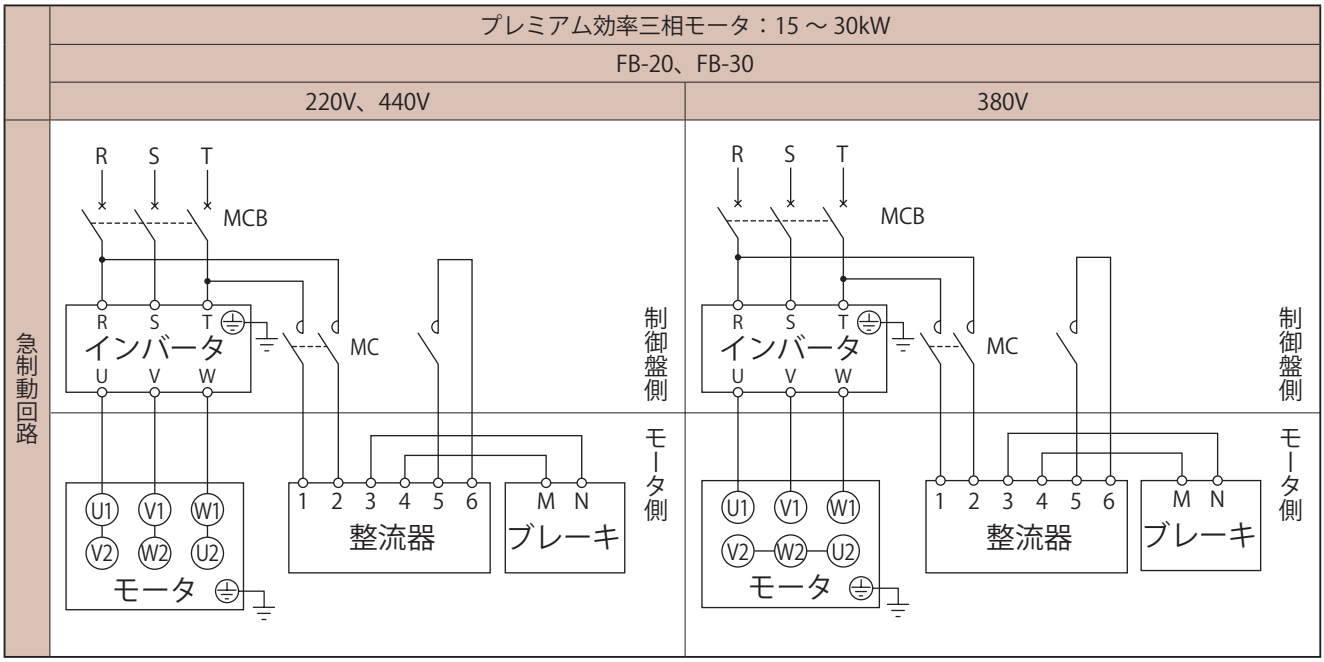

MC　：電磁接触器
MCB：配線用遮断器
└ お客様にてご準備ください。

- ブレーキ形式は、G40頁表G26をご参照ください。
- 急制動回路でご使用ください。急制動回路用の電磁接触器につきましては、G44頁表G29をご参照ください。
- 整流器端子5-6間に短絡板を付けて出荷しています。結線の際には短絡板を外してご使用ください。

- ブレーキ電源は、必ずインバータの一次側から取ってください。
- ブレーキ回路の電磁接触器の開閉は、インバータの制御とタイミングを合わせてください。

■塗装質

塗装質は標準仕様のほか、ご用途に応じて表 G30 の塗装質に変更することができます。

表 G30　塗装質仕様

素地調整の程度	塗装の種類		塗装日数	塗装仕様			耐候性	耐没水性	耐油性	耐酸性	耐アルカリ	耐熱性℃	用途
	分類	塗装系		塗装	回数 合計膜厚 注)10 (Total μm)	一般名称							
鋳物… 1 種ケレン 鋼板・アルミ 2 種ケレン	標準塗装	フタル酸系	0	下塗り	1 注)7 (約 0 ～ 40)	変性エポキシ樹脂	○	×	△	○	×	100	標準的な用途
				上塗り	1 (約 20 ～ 30)	アクリル系 アルキド樹脂							
	輸出標準塗装	フタル酸系	2	下塗り	2 (約 30 ～ 60)	変性エポキシ樹脂	○	×	△	○	×	100	主に輸出用
				上塗り	1 (約 20 ～ 30)	アクリル系 アルキド樹脂							
	防食塗装	ポリウレタン系	6	下塗り	1 (約 20 ～ 40)	変性エポキシ樹脂	◎	△	○	○	○	100	中程度の腐食環境 蒸気が存在する場所
				上塗り	2 (約 30 ～ 60)	ポリイソシアネート系 ウレタン樹脂塗料							
		フェノール系	7	下塗り	2 (約 40 ～ 70)	錆び止めペイント	○	×	△	○	○	100	中程度の腐食環境 酸を使用する工場
				上塗り	2 (約 30 ～ 60)	フェノール樹脂エナメル							
	重防食塗装	エポキシ系	10	下塗り	1 (約 50 ～ 60)	特殊浸透性エポキシ アルミ塗料	※ ○	◎	◎	◎	◎	150	重度の腐食環境 酸を使用する工場
				上塗り	3 (約 30 ～ 90)	ポリアミド系 エポキシ樹脂							
		ポリウレタン系	10	下塗り	1 (約 50 ～ 60)	特殊浸透性エポキシ アルミ塗料	◎	◎	◎	◎	◎	150	重度の腐食環境 水がかかる場所 海岸設置・船上設置 酸を使用する工場
				上塗り	3 (約 45 ～ 90)	ポリイソシアネート系 ウレタン樹脂塗料							
サンドブラスト指示が必要	重防食塗装	厚膜エポキシ系	16		5 (約 250 ～ 350)	厚膜型変性 エポキシ樹脂塗料	◎	◎	◎	◎	◎	150	水中機器 海洋構造物

注）1. 塗装日数とは、特殊塗装の場合、標準塗装に比べてどれだけ余分に日数を要するかを示します。
2. 特殊塗装色の場合は、塗装仕様が変更になる場合があります。
3. ※ 印は太陽光線による退色があるので注意を要します。
4. 耐熱性について：周囲温度に依り上表を超える場合、検討を要します。
（上表の耐熱温度は塗料のみの耐熱温度であって、減速機の耐熱温度ではありません。）
5. 常温と低温を短時間で繰り返す使用条件の場合は、ご照会ください。
6. 厚膜エポキシ系重防食塗装は、塗装色が限定されます。N1.0 および 7.5GY6/2 は問題ありませんが、これ以外の塗装色は都度ご照会ください。
（当社標準の塗装色ドナウブルーは塗装できませんので、ご注意ください。）
7. 標準塗装の下塗は、部品によっては省略しています。
8. 長油性フタル酸系をご希望の場合は、同等のフェノール系をご指定ください。
9. 塗装の種類は上塗り塗料のタイプによって分類しており、これに対する下塗り・中塗りは弊社独自の設定をしています。お客様によっては同じ塗料系の名称で、これと異なる組合せを基準化している場合もありますので、その際は特殊塗装として対応いたします。
10. 表中の合計膜圧は保証値ではなく参考値のため、バラつきが生じる場合があります。また膜圧は製品表面の平面部におけるもので、狭部や複雑形状部は除きます。

素地調整は表 G31 にて処理しています。

表 G31　素地調整

処理の程度	処理された表面の状態	処理方法	参考規格	
			SSPC	SIS
一種ケレン	全てのミルスケール、錆、腐食物質、汚れ、その他異物質を完全に取除いた表面。但し、強固な残存物（ミルスケール、錆、酸化物の僅かなシミや変色）は、その対象としないが、少なくとも、表面積の 95%には明瞭な残存物がなく、残りの面積にも上記の様な、わずかな変色、シミ残存物などがある程度である。	Near White Blast Cleaning ○ショットブラスト ○サンドブラストなど	SP-10	Sa-2 1/2
二種ケレン	完全に固着したミルスケールは残し、固着しないミルスケール及び錆、腐食物質、油脂、汚れ、その他異物質を完全に取除いた表面。但し、強固な残存物（ミルスケール、錆、酸化物の僅かなシミや変色）は、その対象としないが、もし表面に孔食があれば、錆や塗膜の残存物がその底に残るが、少なくとも表面の 2/3 には、明瞭な残存物がなく残りの面積にも上記の様なわずかな変色、シミや残存物がある程度である。	Commercial Blast Cleaning Power Tool Cleaning ○ディスクサンダー ○ワイヤホイール ○グラインダーなど	SP-6 (SP-3)	Sa-2 (St-3)
三種ケレン	ワイヤーブラシ、スクレーバー等で、浮いたスケールや錆、旧塗膜、油脂、汚れ、その他異物質を除去する。 表面は、かすかな金属光沢を持つ程度である。	Hand Tool Cleaning ○ワイヤーブラシ ○スクレーバーなど	SP-2	St-2

〈参考規格〉SSPC 規格（U.S.A Steel Structual Painting Councils）　SIS 規格（SWEEDEN,SVENSK Standard,S.I.S 055900）

塗装・防錆　オプション

■塗装色

標準仕様の塗装色は、ドナウブルー（マンセル 6.5PB 3.6/8.2）です。
塗装色はお客様の装置デザインに応じて変更することができますので、ご照会ください。

■防錆

弊社における組立完成品に関しては、下記基準で防錆処置を施行し出荷しています。

■標準防錆仕様

□外部防錆

○工場出荷時、錆止め油を塗布して出荷しています。出荷後 6 ヶ月に 1 回は機械加工面に錆が発生していないか防錆状態を確認し、必要な場合は錆止め油の塗布などの再防錆処置を行ってください。

□内部防錆

潤滑	グリース潤滑機種	オイル潤滑機種
防錆期間	1 年	6 ヶ月
保管条件	湿気、じんあい、激しい温度変化、腐蝕性ガス等のない環境であり一般的な工場屋内又は倉庫内での保管とします。	

■輸出防錆仕様（オプション）

●輸出品や保管期間が 1 年以上の場合は、特殊防錆仕様が必要となりますのでご照会ください。

ベベル・バディボックス®
4シリーズ

H

その他

	頁
保証基準	H2
安全に関するご注意	H3
海外拠点のご案内	H4
サービスネットワーク	H5

保証基準

保証基準

保証期間	新品に限り、工場出荷後 18 ヶ月または稼働後 12 ヶ月のうちいずれか短い方をもって保証期間と致します。
保証内容	保証期間内において、取扱説明書に準拠する適切な据付、連結ならびに保守管理が行われ、かつ、カタログに記載された仕様もしくは別途合意された条件下で正しい運転が行われたにも拘わらず、本製品が故障した場合は、下記保証適用除外の場合を除き無償で当社の判断において修理または代品を提供致します。ただし、本製品がお客様の他の装置等と連結している場合において、当該装置等からの取り外し、当該装置等への取り付け、その他これらに付帯する工事費用、輸送等に要する費用ならびにお客様に生じた機会損失、操業損失その他の間接的な損害については当社の補償外とさせて頂きます。
保証適用除外	下記項目については、保証適用除外とさせて頂きます。 1. 本製品の据付、他の装置等との連結の不具合に起因する故障 2. 本製品の保管が当社の定める保管要領書に定める要領によって実施されていないなど、保守管理が不十分であり、正しい取扱いが行われていないことが原因による故障 3. 仕様を外れる運転その他当社の知り得ない運転条件、使用状態に起因する故障または当社推奨以外の潤滑油を使用したことによる故障 4. お客様の連結された装置等の不具合または特殊仕様に起因する故障 5. 本製品に改造や構造変更を施したことに起因する故障 6. お客様の支給受け部品もしくはご指定部品の不具合により生じた故障 7. 地震、火災、水害、塩害、ガス害、落雷、その他の不可抗力が原因による故障 8. 正常なご使用方法でも、軸受、オイルシール等の消耗部品が自然消耗、摩耗、劣化した場合の当該消耗部品に関する保証 9. 前各号の他当社の責めに帰すことのできない事由による故障

ギヤモータをお使いになるお客様へ

⚠ 安全に関するご注意

- 設置される場所、使用される装置に必要な安全規則を遵守してください。
  （労働安全衛生規則、電気設備技術基準、内線規定、工場防爆指針、建築基準法　など）
- ご使用の前に取扱説明書をよくお読みの上、正しくお使いください。
  取扱説明書がお手元にないときは、お求めの販売店もしくは営業所へご請求ください。
  取扱説明書は必ず実際にお使いになるお客様のお手元まで届くようにしてください。
- 使用環境及び用途に適した商品をお選びください。
- 人員輸送装置や昇降装置など、商品の故障により人命または設備の重大な損失が予測される装置に使用される場合は、装置側に安全のための保護装置を設けてください。
- 爆発性雰囲気中では、防爆形モータを使用してください。また、防爆形モータは危険場所に適合した仕様のモータを使用してください。
- 食品機械、クリーンルーム用など、特に油気を嫌う装置では、故障・寿命等での万一の油漏れ、グリース漏れに備えて、油受けなどの損害防止装置を取り付けてください。

モータをインバータで運転する場合のご注意

ブレーキ付モータのご使用に関して

ブレーキ用電源は独立したものを使用し、ブレーキ電源は必ずインバータの一次側に接続し、ブレーキ作動時（モータ停止時）はインバータ出力を遮断してください。ブレーキの種類によっては低速域でライニングのガタ音が出る場合があります。

防爆モータのご使用に関して

安全増防爆形モータをインバータで駆動することはできません。防爆形モータでインバータ駆動が必要な場合は、耐圧防爆形モータとの組合せになりますので、ご照会ください。

400V 級電源でのご使用に関して

400V 級モータをインバータ駆動する際に配線距離が長い場合は、モータの絶縁耐圧を配慮しなければならないことがありますので、ご照会ください。（インバータ用AFモータ、インバータ用プレミアム効率三相モータ、プレミアム効率三相モータは、絶縁強化タイプになっています。 ）

注）本カタログに掲載の仕様・寸法図・表内の数値などは、予告なく変更する場合があります。設計をされる前には、念のためお問い合わせください。

海外拠点のご案内

世界各国・地域に、製造工場・組立工場・セールスオフィスを展開しています。
お客様のグローバルビジネスをサポートします。

海外主要営業拠点

U.S.A
Sumitomo Machinery Corporation of America (SMA)
4200 Holland Blvd. Chesapeake, VA 23323, U.S.A.
TEL (1)757-485-3355 FAX (1)757-485-7490

Canada
SM Cyclo of Canada, Ltd. (SMC)
1453 Cornwall Road, Oakville, Canada ON L6J 7T5
TEL (1)905-469-1050 FAX (1)905-469-1055

Mexico
SM Cyclo de Mexico, S.A. de C.V. (SMME)
Av. Desarrollo 541, Col. Finsa, Guadalupe,
Nuevo León, México, CP67132
TEL (52)81-8144-5130 FAX (52)81-8144-5130

Brazil
Sumitomo Industrias Pesadas do Brasil Ltda. (SHIB)
Rodovia do Acucar (SP-075) Km 26
Itu, Sao Paulo, Brasil
TEL (55)11-4886-1000 FAX (55)11-4886-1000

Chile
SM-Cyclo de Chile Ltda. (SMCH)
Camino Lo Echevers 550, Bodegas 5 y 6,
Quilicura, Región Metropolitana, Chile
TEL (56)2-892-7000 FAX (56)2-892-7001

Argentina
SM-Cyclo de Argentina S.A. (SMAR)
Ing Delpini 2230, B1615KGB Grand Bourg,
Malvinas Argentinas, Buenos Aires, Argentina
TEL (54)3327-45-4095 FAX (54)3327-45-4099

Guatemala
SM Cyclo de Guatemala Ensambladora, Ltda. (SMGT)
Parque Industrial Unisur, 0 Calle B 19-50 Zona 3,
Bodega D-1 Delta Bárcenas en Villa Nueva, Guatemala
TEL (502)6648-0500 FAX (502)6631-9171

Colombia
SM Cyclo Colombia, S.A.S. (SMCO)
Parque Industrial Celta, Km 7.0 Autopista Medellín,
Costado Occidental, Funza, Cundinamarca, Colombia
TEL (57)1-826-9766

Peru
SM Cyclo de Perú, S.A.C (SMPE)
Jr. Monte Rosa 255, Oficina 702, Lima,
Santiago de Surco, Perú
TEL (51)1-713-0342 FAX (51)1-715-0223

Germany
Sumitomo (SHI) Cyclo Drive Germany GmbH (SCG)
Cyclostraße 92, 85229 Markt Indersdorf, Germany
TEL (49)8136-66-0 FAX (49)8136-5771

Austria
Sumitomo (SHI) Cyclo Drive Germany GmbH (SCG)
SCG Branch Austria Office
Gruentalerstraße 30A, 4020 Linz, Austria
TEL (43)732-330958 FAX (43)732-331978

Belgium
Hansen Industrial Transmissions NV (HIT)
Leonardo da Vincilaan 1, Edegem, Belgium
TEL (32)34-50-12-11 FAX (32)34-50-12-20

France
SM-Cyclo France SAS (SMFR)
8 Avenue Christian Doppler, 77700 Serris, France
TEL (33)164171717 FAX (33)164171718

Italy
SM-Cyclo Italy Srl (SMIT)
Via dell' Artigianato 23, 20010 Cornaredo (MI), Italy
TEL (39)293-481101 FAX (39)293-481103

Spain
SM-Cyclo Iberia, S.L.U. (SMIB)
C/Gran Vía Nº 63 Bis, Planta 1, Departamento 1B
48011 Bilbao–Vizcaya, Spain
TEL (34)9448-05389 FAX (34)9448-01550

United Kingdom
SM-Cyclo UK Ltd. (SMUK)
Unit 29, Bergen Way, Sutton Fields Industrial Estate,
Kingston upon Hull, HU7 0YQ, East Yorkshire,
United Kingdom
TEL (44)1482-790340 FAX (44)1482-790321

Turkey
SM Cyclo Turkey Güç Aktarım Sis. Tic. Ltd. Sti. (SMTR)
Barbaros Mh. Çiğdem Sk. Ağaoğlu, Office Mrk. No:1 Kat:4 D.18
Ataşehir, İstanbul, Turkey
TEL (90)216-250-6069 FAX (90)216-250-5556

India
Sumi-Cyclo Drive India Private Limited (SDI)
Gat No. 186, Raisoni Industrial Park, Alandi Markal Road,
Fulgaon-Pune, Maharashtra, India
TEL (91)96-0774-5353

China
Sumitomo (SHI) Cyclo Drive Shanghai, Ltd. (SCS)
11F, SMEG Plaza, No. 1386 Hongqiao Road,
Changning District, Shanghai, China 200336
TEL (86)21-3462-7877 FAX (86)21-3462-7922

Hong Kong
SM-Cyclo of Hong Kong Co., Ltd. (SMHK)
Room 19, 28th Floor, Metropole Square, No.2 On
Yiu Street, Shatin, New Territories, Hong Kong
TEL (852)2460-1881 FAX (852)2460-1882

Korea
Sumitomo (SHI) Cyclo Drive Korea, Ltd. (SCK)
Royal Bldg. 19 Rm. 913, 5 Saemunan-ro 5-Gil Jongro-Gu
Seoul, Korea 03173
TEL (82)2-730-0151 FAX (82)2-730-0156

Taiwan
Tatung SM-Cyclo Co., Ltd. (TSC)
22 Chungshan N. Road 3rd., Sec. Taipei, Taiwan 104,
R.O.C.
TEL (886)2-2595-7275 FAX (886)2-2595-5594

Singapore
Sumitomo (SHI) Cyclo Drive Asia Pacific Pte. Ltd. (SCA)
15 Kwong Min Road, Singapore 628718
TEL (65)6591-7800 FAX (65)6863-4238

Philippines
Sumitomo (SHI) Cyclo Drive Asia Pacific Pte. Ltd. Philippines Branch Office (SMPH)
C4 & C5 Buildings Granville Industrial Complex, Carmona,
Cavite 4116, Philippines
TEL (63)2-584-4921 FAX (63)2-584-4922

Vietnam
SM-Cyclo (Vietnam) Co., Ltd. (SMVN)
Factory 2B, Lot K1-2-5, Road No. 2-3-5A,
Le Minh Xuan Industrial Park, Binh Chanh Dist.,
HCMC, Vietnam
TEL (84)8-3766-3709 FAX (84)8-3766-3710

Malaysia
SM-Cyclo (Malaysia) Sdn. Bhd. (SMMA)
No.7C, Jalan Anggerik Mokara 31/56, Kota Kemuning,
Seksyen 31, 40460 Shah Alam, Selangor Darul Ehsan,
Malaysia
TEL (60)3-5121-0455 FAX (60)3-5121-0578

Indonesia
PT. SM-Cyclo Indonesia (SMID)
Jalan Sungkai Blok F 25 No. 09 K, Delta Silicon III,
Lippo Cikarang, Bekasi 17530, Indonesia
TEL (62)21-2961-2100 FAX (62)21-2961-2211

Thailand
SM-Cyclo (Thailand) Co., Ltd. (SMTH)
195 Empire Tower, Unit 2103-4, 21st Floor, South
Sathorn Road, Yannawa, Sathorn, Bangkok 10120,
Thailand
TEL (66)2670-0998 FAX (66)2670-0999

Australia
Sumitomo (SHI) Hansen Australia Pty. Ltd. (SHAU)
181 Power St, Glendenning, NSW 2761, Australia
TEL (61)2-9208-3000 FAX (61)2-9208-3050

Japan
Sumitomo Heavy Industries, Ltd. (SHI)
ThinkPark Tower, 1-1 Osaki 2-chome, Shinagawa-ku,
Tokyo 141-6025, Japan
TEL (81)3-6737-2511 FAX (81)3-6866-5160

サービスネットワーク

日本全国にサービス拠点を設けております。
修理・メンテナンスの際には、最寄りの弊社認定サービス店までお問い合わせください。

認定サービス店一覧

				TEL	FAX
北海道・東北					
札幌	住友重機械精機販売㈱	〒007-0847	札幌市東区北47条東16-1-38	011-781-9803	011-781-9807
釧路	三興電機㈱	〒084-0912	北海道釧路市星が浦大通1-4-7	0154-51-9203	0154-53-0582
室蘭	日鉄テックスエンジ㈱	〒050-0087	北海道室蘭市仲町12	0143-47-5515	0143-47-8755
青森	東洋産業㈱	〒039-1168	青森県八戸市八太郎6-5-40	0178-21-2373	0178-21-2407
秋田	高山建設工業㈱	〒011-0911	秋田市飯島字家の下11-5	0185-53-2161	0185-55-2002
酒田	㈱大谷商会	〒998-0864	山形県酒田市新橋1-3-11	0234-23-3121	0234-23-3122
仙台	㈱若生電機製作所	〒984-0014	仙台市若林区六丁の目元町12-6	022-288-6265	022-288-7300
関東・甲信越					
東京	住友重機械精機販売㈱	〒335-0031	埼玉県戸田市美女木5-9-13	048-449-4766	048-449-4786
新潟	小出電機㈱	〒950-0812	新潟市東区豊1-13-31	025-274-2141	025-274-8103
北関東	成光興産㈱	〒329-0201	栃木県小山市粟宮1061-1	0285-45-9130	0285-41-1031
鹿島	長宅電機工業㈱	〒314-0013	茨城県鹿嶋市新浜21	0299-82-4576	0299-82-0048
千葉	㈱川崎興産	〒290-0044	千葉県市原市玉前西1-1-43	0436-23-1501	0436-21-7826
東京西	成光興産㈱	〒190-1221	東京都西多摩郡瑞穂町箱根ヶ崎2098	042-568-7640	042-568-7641
神奈川	㈱川崎興産	〒215-0002	川崎市麻生区多摩美2-15-11	044-966-1531	044-966-1585
東海・北陸					
名古屋南	住友重機械精機販売㈱	〒474-0023	愛知県大府市大東町2-97-1	0562-45-6402	0562-44-1998
北陸	住友重機械精機販売㈱	〒939-8071	富山市上袋327-1	076-491-5660	076-491-5604
静岡	中澤電機㈱	〒424-0055	静岡市清水区吉川793	0543-46-6220	0543-46-5923
豊橋	㈱夏目電業所	〒442-0808	愛知県豊川市豊ヶ丘町118	0533-86-4823	0533-86-8178
名古屋西	㈱カトウ電機	〒451-0063	名古屋市西区押切2-3-23	052-524-0400	052-524-1274
名古屋北	伊藤電機㈱	〒485-0059	愛知県小牧市小木東1-130	0568-39-5366	0568-39-5521
関西					
大阪東	住友重機械精機販売㈱	〒567-0865	大阪府茨木市横江2-1-20	072-637-3901	072-637-5774
滋賀	井原工業㈱	〒525-0041	滋賀県草津市青地町740-1	077-561-8062	077-561-8063
大阪西	㈱大成電機工業所	〒660-0832	兵庫県尼崎市東初島町2-24	06-6487-0491	06-6487-0492
大阪南	井原工業㈱	〒551-0021	大阪市大正区南恩加島5-8-6	06-6553-9221	06-6553-7675
和歌山	長宅電業㈱	〒640-8392	和歌山市中之島1795	073-422-1324	073-428-3203
姫路東	西播電機㈱	〒670-0982	兵庫県姫路市岡田499-8	079-298-0061	079-298-0066
姫路西	日鉄テックスエンジ㈱	〒671-1123	兵庫県姫路市広畑区富士町１ 日本製鉄㈱広畑製鉄所内	079-236-4440	079-238-3921
中国・四国					
岡山	住友重機械精機販売㈱	〒701-0113	岡山県倉敷市栗坂854-10	086-464-3681	086-464-3682
米子	㈲協立技研	〒683-0845	鳥取県米子市旗ヶ崎2216	0859-35-0489	0859-35-0512
広島	広和機工㈱	〒738-0021	広島県廿日市市木材港北3-28	0829-32-3201	0829-32-3204
宇部	広和機工㈱	〒759-0121	山口県宇部市大字棚井字門田501-5	0836-41-3622	0836-41-1188
新居浜	東洋精機工業㈱	〒792-0892	愛媛県新居浜市黒島1-5-16（黒島工業団地）	0897-45-2222	0897-45-2538
徳島	東洋精機工業㈱	〒779-1236	徳島県阿南市那賀川町工地596-1	0884-21-2170	0884-21-2171
九州・沖縄					
福岡	住友重機械精機販売㈱	〒812-0893	福岡市博多区那珂3-16-30	092-431-2678	092-431-2694
延岡	㈲光陽電機	〒882-0035	宮崎県延岡市日の出町2-8-12	0982-32-5612	0982-21-7888
南九州	広和機工㈱	〒866-0891	熊本県八代市古閑浜町西割2683-1	0965-37-8081	0965-37-8082
沖縄	㈱長嶺産業	〒901-1206	沖縄県南城市大里字仲間466-1	098-882-8500	098-882-9092

営業所（住友重機械精機販売株式会社） https://sjs.sumitomodrive.com

			TEL	FAX
北海道	〒007-0847	札幌市東区北 47 条東 16-1-38	011-781-9802	011-781-9807
仙台	〒980-0811	仙台市青葉区一番町 3-3-16（オー・エックス芭蕉の辻ビル）	022-264-1242	022-224-7651
茨城	〒310-0803	水戸市城南 2-1-20（井門水戸ビル）	029-306-7608	029-306-7618
北関東	〒330-0854	さいたま市大宮区桜木町 4-242（鐘塚ビル）	048-650-4700	048-650-4615
千葉	〒260-0045	千葉市中央区弁天 1-15-1（細川ビル）	043-206-7730	043-206-7731
東京	〒141-6025	東京都品川区大崎 2-1-1（ThinkPark Tower）	03-6737-2520	03-6866-5171
横浜	〒220-0005	横浜市西区南幸 2-19-4（南幸折目ビル）	045-290-6893	045-290-6885
長野	〒380-0936	長野市岡田町 166（森ビル）	026-226-9050	026-226-9045
富山	〒939-8071	富山市上袋 327-1	076-491-5660	076-491-5604
金沢	〒920-0919	金沢市南町 4-55（WAKITA 金沢ビル）	076-261-3551	076-261-3561
静岡	〒422-8063	静岡市駿河区馬渕 3-2-25（T.K BLD）	054-654-3123	054-654-3124
中部	〒460-0003	名古屋市中区錦 1-18-24（いちご伏見ビル）	052-218-2980	052-218-2981
四日市	〒510-0064	三重県四日市市新正 4-17-20	059-353-7467	059-354-1320
滋賀	〒529-1601	滋賀県蒲生郡日野町大字松尾 334	0748-53-8900	0748-53-3510
京都	〒604-8187	京都市中京区御池通東洞院西入ル笹屋町 435（京都御池第一生命ビル）	075-231-2515	075-231-2615
大阪	〒530-0005	大阪市北区中之島 2-3-33（大阪三井物産ビル）	06-7635-3663	06-7711-5119
神戸	〒650-0044	神戸市中央区東川崎町 1-3-3（神戸ハーバーランドセンタービル）	078-366-6610	078-366-6625
岡山	〒701-0113	岡山県倉敷市栗坂 854-10	086-463-5678	086-463-5608
広島	〒732-0827	広島市南区稲荷町 4-1（広島稲荷町 NK ビル）	082-568-2521	082-262-5544
四国	〒792-0003	愛媛県新居浜市新田町 3-4-23（SES ビル）	0897-32-7137	0897-34-1303
北九州	〒802-0001	北九州市小倉北区浅野 2-14-1（KMM ビル）	093-531-7760	093-531-7778
福岡	〒812-0025	福岡市博多区店屋町 8-30（博多フコク生命ビル）	092-283-3277	092-283-3177

修理・メンテナンスのお問い合わせ

サービステクニカルセンター（住友重機械精機販売株式会社）

			TEL	FAX
全国共通	〒474-0023	愛知県大府市大東町 2-97-1	0562-45-6402	0562-44-1998

サービスセンター（住友重機械精機販売株式会社）

			TEL	FAX
北海道	〒007-0847	札幌市東区北 47 条東 16-1-38	011-781-9803	011-781-9807
東京	〒335-0031	埼玉県戸田市美女木 5-9-13	048-449-4766	048-449-4786
北陸	〒939-8071	富山市上袋 327-1	076-491-5660	076-491-5604
大阪	〒567-0865	大阪府茨木市横江 2-1-20	072-637-3901	072-637-5774
岡山	〒701-0113	岡山県倉敷市栗坂 854-10	086-464-3681	086-464-3682
福岡	〒812-0893	福岡市博多区那珂 3-16-30	092-431-2678	092-431-2694

技術的なお問い合わせ

お客様相談センター（住友重機械工業株式会社　PTC 事業部） https://www.shi.co.jp/ptc/

フリーダイヤル	0120-42-3196	営業時間
携帯電話から	0570-03-3196	月曜日～金曜日 9:00～12:00 13:00～17:00
FAX	03-6866-5160	（土・日・祝日、弊社休業日を除く）

記載内容は、製品改良などの理由により予告なく変更することがあります。

住友重機械工業株式会社 PTC 事業部　〒141-6025　東京都品川区大崎 2-1-1（ThinkPark Tower）

No.C2020-7.0
JA15　2020.09 印刷

Sumitomo Drive Technologies

ベベル・バディボックス® 減速機 4 シリーズ

プレミアム効率 IE3 モータ対応